Ценова листа 2026

Смесители
Душове
Керамични продукти
Мебели
Wellness
Аксесоари

Singular
от Ideal Standard

Ideal Standard

Открийте Singular™ Configurator, специално създаден, за да ви помогне в процеса на избор на продукти при проектирането на бани и санитарни помещения.

Избор измежду повече от 12 000 продукта

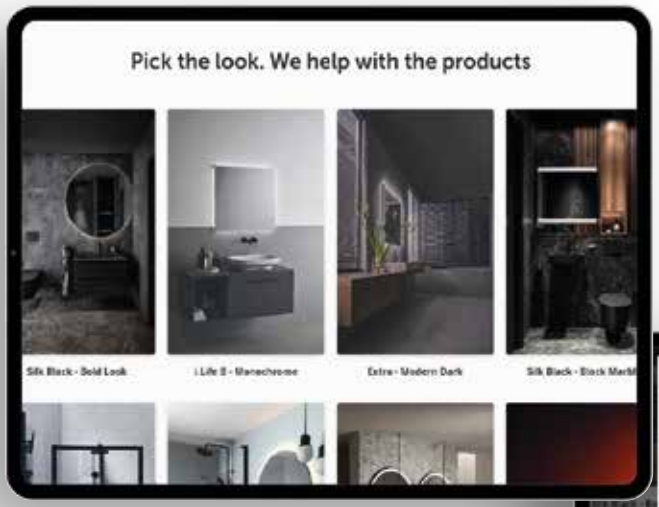

Помощ в процеса на избор на правилния продукт за вашия проект

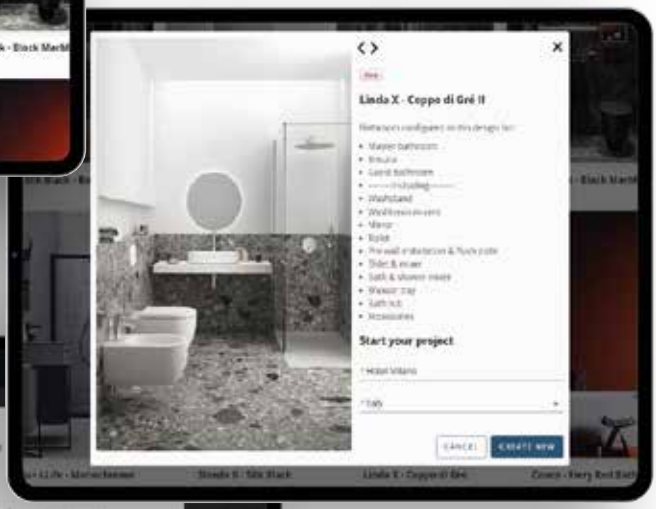

Предложения за предварително зададени дизайни, придружени с пълна спесификация на включените продукти

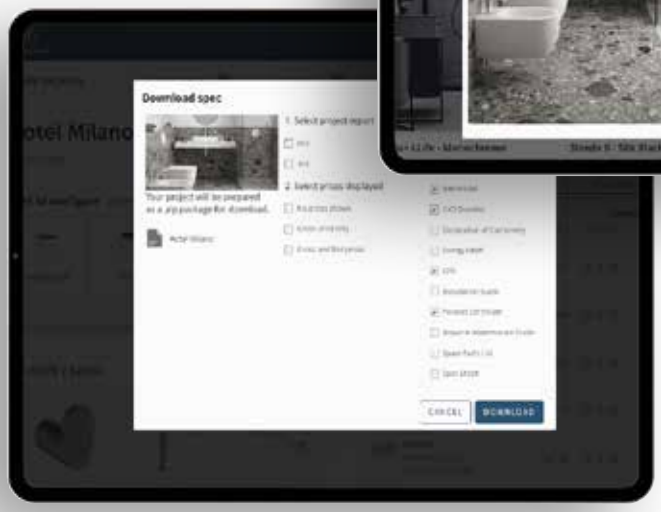

Симулация на разходите за проекта

Пълен пакет с продуктова документация (вкл. технически данни, Декларации за екологично представяне EPD и BIM файлове), който можете да изтеглите накрая

Сканирайте QR кода, за да разгледате Singular Configurator и да получите достъп до секторните брошури Sector book.

СЪДЪРЖАНИЕ

ВЪВЕДЕНИЕ 2

КЕРАМИЧНИ ПРОДУКТИ
Strada II 40
Strada 44
Connect Air 46
Ideal Standard i.life S 50
Ideal Standard i.life B 59
Ideal Standard i.life O 78
Connect 79
Tesi 96
Ideal Standard i.life A 104
Eurovit 117
Универсални тоалетни седалки 129
Сифони 132
Механизми за керамични казанчета 136

ИНСТАЛАЦИОННИ СИСТЕМИ
ProSys® 138

МЕБЕЛИ И ОГЛЕДАЛА
Conca 188
Ideal Standard i.life S 190
Ideal Standard i.life B 197
Ideal Standard i.life A 216
Eurovit+ 224
Mirror&Light 230

СМЕСИТЕЛИ ЗА БАНЯ
Melange 238
Tonic II 244
Edge 252
Connect Air 260
Tesi 273
Ceraplan iX 281
Ceraplan 282
Cerafine Nuovo 300
Cerafine O 309
Ceraline Nuovo 319
Ceraline 329
Cerafine D 337
Ceralife C 343
Ceralife O 352
Ceraflex 361
Cerabase 371

КУХНЕНСКИ СМЕСИТЕЛИ
Gusto 381
Ceralook 390
Cerafine O 394
Ceraplan 395
Ceraflex 403
Cerabase 406

ТЕРМОСТАТНИ СМЕСИТЕЛИ
Ceratherm Navigo 408
Ceratherm Navigo Solos 412
Ceratherm S200 413
Ceratherm C100 415
Ceratherm T125 419
Ceratherm ALU+ 421
Ceratherm T100 423
Ceratherm T50 425
Ceratherm T25N 427
Ceratherm T25 428

ВГРАДЕНИ ЧАСТИ 431

ДУШ СИСТЕМИ
Ceratherm Solos 434
Ceratherm T125+ 437
Ceratherm S200 439
Ceratherm C100 442
Ceratherm ALU+ 444
Ceraflow ALU+ 446
Ceratwist ALU+ 448
Ceratherm T100 450
Ceratherm T50 451
Ceratherm T25+ 454
Ceraflow T25+ 456
Ceratwist T25+ 458
Ceratherm T25N 460
Ceratwist T25N 463
Ceraflow T25N 464
Ceratherm T25 465
Ceratwist T20 471
Cerafine O 473

ДУШ КОМПЛЕКТИ
Тръбни окачвания 476
Ръчни душове с окачалка 484
Душ глави с рамо 487
Санитарни душове 490

АКСЕСОАРИ ЗА ДУШ
Ръчни душове 493
Душ глави 499
Тръбни окачвания 507
Окомплектовъчни продукти 508
Шлаухи 512

АКСЕСОАРИ ЗА БАНЯ
ALU+ 513
Connect 515
IOM Square 520
IOM 524

ВАНИ
Dea 534
Tonic II 535
Connect Air 536
Паравани за асиметрична вана Connect Air 540
Ideal Standard i.life 544
Simplicity 549
Сифони 552

ДУШ КАБИНИ
Ideal Standard i.life 553
Connect 2 558

ПОДДУШОВИ КОРИТА
Strada+ 569
Eurovit 572
Ultraflat S i.life 575
Ultraflat S+ 579
Ultraflat Evo 584
Ultra Light 587
Hotline New 589
Сифони 591

ПРОДУКТИ ЗА ОБЩЕСТВЕНИ НУЖДИ
Мивки за вграждане 592
Писоари 596
Смесители 607
Мивки за болници 632
Продукти за хора с намалена подвижност 633
Продукти за училища 655
Вандалоустойчиви продукти 658
Сервизни съдове 662

ТЕХНИЧЕСКА ИНФОРМАЦИЯ 663

ИНДЕКС 684

Villeroy & Boch

1748

Ideal Standard

Добре дошли във Villeroy & Boch Group

Поколения наред нашата мисия е да създаваме забележителни решения за баня. В жилищата, в хотелите и обществените пространства широката ни гама керамични изделия, смесители и мебели се комбинират лесно, съчетавайки модерен дизайн и висококачествена изработка. Богати на иновации, ние непрекъснато надхвърляме границите на възможното. Днес, събирайки опита на Ideal Standard и Villeroy & Boch, предлагаме още по-голяма творческа свобода и възможности за постигане на персонализирани изживявания в банята. Вашата визия е наш приоритет и ние сме посветени на това, да й вдъхнем живот.

За Ideal Standard

В партньорство с водещи европейски дизайнери Ideal Standard предлага иновативни и висококачествени продукти, които не само завладяват визуално, но и функционират надеждно в бани и различни санитарни пространства.

Подходът Singular™ е пример за този синтез, предлагайки прости, мащабируеми решения, които обединяват спецификация, проект и дизайн. Тази философия гарантира безпроблемна интеграция на продукти от цялото портфолио, както по външен вид, така и по съвместимост. Всяка стъпка от идеята до реализацията е внимателно обмислена. Поради нарастващото търсене на устойчиви решения, Ideal Standard разработва всяка нова гама със силен фокус върху устойчивостта – от суровините, през производството и дистрибуцията, до експлоатацията на крайното изделие.

Разгледайте продуктовото портфолио на Ideal Standard и открийте как то съчетава естетика, иновативност, технология и екология, осигурявайки цялостни решения за баня на нашите партньори и клиенти.

Singular™

от Ideal Standard

От идеята до реализацията, подходът Singular е едно пътуване в създаването на цялостни интегрирани решения за баня, включващи всички продуктови категории.

Той е изграден върху нашето разбиране за нуждите на клиентите и нашия опит в създаването на спецификации. Решенията съчетават дизайн и функция, правейки живота по-лесен с мисъл за бъдещето на планетата.

Независимо дали сте архитект, проектен мениджър или търговец, Singular улеснява намирането на перфектното решение, включващо продукти, които се открояват с вдъхновяващ дизайн, иновативна технология и екологичност.

I.LIFE
Преграден панел
CERATHERM S200
Душ система
ULTRAFLAT S I.LIFE
Поддушово корито
JOY
Смесител за биде
CONNECT AIR
Конзолна тоалетна
чиния и биде

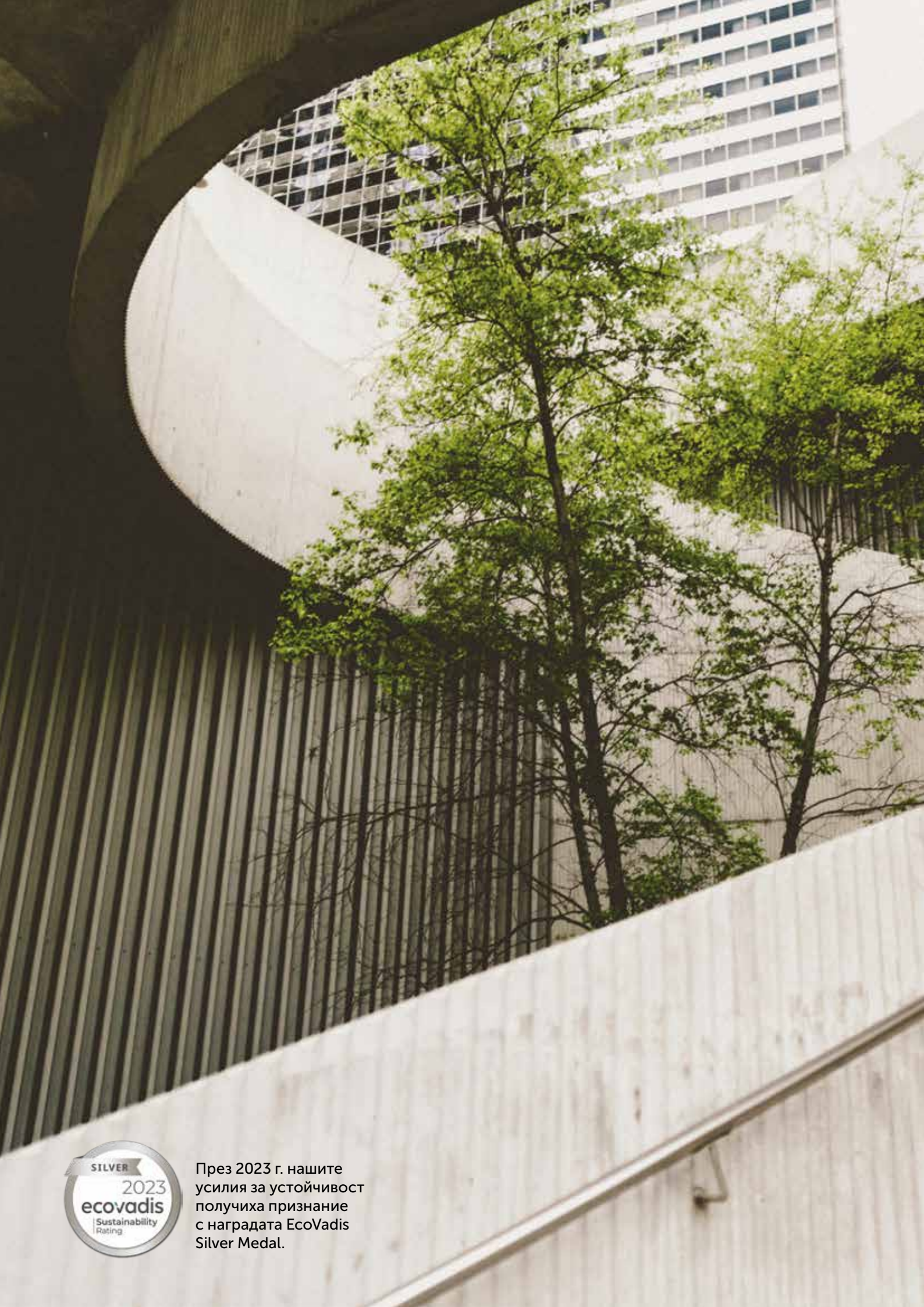

SILVER 2023 ecovadis Sustainability Rating

През 2023 г. нашите усилия за устойчивост получиха признание с наградата EcoVadis Silver Medal.

Създаваме по-добро бъдеще

Villeroy & Boch Group се ангажира да изгражда по-добро бъдеще като поставя устойчивостта в центъра на своя бизнес.

Брандът Ideal Standard допринася за тази стратегия чрез намаляване на емисиите на CO_2, прилагайки рециклиране, премахвайки ненужната пластмаса от опаковките и разработвайки продукти, които помагат за спестяване на вода и енергия. Отговорните действия са ключови за нашия успех и носят трайни ползи за нашите партньори, клиенти и служители.

Намаляване на въглеродния отпечатък

Постигането на въглеродна неутралност е от съществено значение за по-доброто бъдеще. Инвестирахме в технологии за спестяване и възобновяване на енергия и преминаваме към възобновяема електроенергия в много от нашите заводи. Новият соларен кампус на нашето предприятие за смесители в Германия генерира зелена енергия.

Екологични опаковки

Нашата цел е да премахнем еднократните пластмаси във всички наши опаковки. Премахваме ненужните опаковки, използваме рециклирани материали, а когато няма възможност за рециклиране, гарантираме, че използваният картон е сертифициран по веригата на доставки.

Управление на отпадъците

Нашата инициатива за нулеви отпадъци гарантира рециклиране на 100% от месинговите и акрилните отпадъци. В момента рециклираме 70% от керамичните отпадъци и активно работим за постигане на 100% рециклиране в близко бъдеще.

Защита на природните ресурси

Заменяме свежата дървесина във ваните с отпадъчен продукт от производството на захар. Нашите мебели са произведени от устойчиво добивана дървесина от сертифицирани гори. Нашите продукти са разработени така, че да пестят вода.

Прозрачност с EPD

Публикували сме Environmental Product Declarations (Декларации за екологични продукти) за над 5,000 продукта. EPD представлява стандартизиран и верифициран отчет, който комуникира прозрачна и сравнима информация за екологичното въздействие на всеки продукт.

Етично производство

Нашите продукти се произвеждат в безопасни и здравословни условия, в разнообразна и приобщаваща работна среда. Гарантираме, че всички доставчици спазват нашия Етичен кодекс и следват цялостен път на устойчивост.

Ecologic - превръщане на устойчивостта в лесен избор

За да улесним максимално нашите клиенти в намирането на устойчиви решения за баня във всички сектори, преосмисляме нашите производствени процеси и продуктите в целия им жизнен цикъл с цел минимизиране на въздействието им върху околната среда.

Ето защо разработихме нов подход в разработването на продуктите EcoLogic, който се фокусира върху четири ценности, позволявайки интегриране на устойчивостта в производствените процеси и в готовите продукти.

Тези четири ценности се отнасят към всяка фаза от жизнения цикъл на продукта и се фокусират върху намаляването O2 емисии, управление на отпадъците, спестяване на енергия, вода и други природни ресурси, постигане на по-високо ниво на хигиена и безопасност за уязвимите потребители.

Фаза на производство

Устойчиви процеси

Преход към възобновяема енергия и устойчива трансформация на производствените процеси и транспорта.

Устойчиви материали

Преосмисляне на материалите и максимизиране на ефективността, издръжливостта и възможността за рециклиране.

Фаза на употреба

Водна и енергийна ефективност

Оптимизиране на водната и енергийната ефективност чрез дизайн и качество.

По-високо ниво на хигиена

Положително въздействие върху здравето чрез по-високо ниво на хигиена.

Вижте нашите иновации, които са създадени да пестят природните ресурси, да намаляват въглеродния отпечатък на нашите продукти, да удължават техния живот и да подобряват здравето на потребителите.

BLUESTART® IX

Водна и енергийна ефективност

Технологията BlueStart® iX е в основата на новаторските колекции смесители iX, предлагащи решение 2 в 1, комбинирайки предимствата на технологията BlueStart® с безконтактното управление. BlueStart® iX осигурява значителни икономии на енергия тъй като при безконтактното управление се използва само студена вода, която е обикновено напълно достатъчна за миене на зъби, ръце или почистване.

FIRMAFLOW®+

Устойчиви материали

През 1969 г. ние изобретихме керамичния затварящ механизъм. След повече от 50 години еволюция, FirmaFlow®+ продължава да задава стандартите в индустрията, предлагайки устойчивост на температура до 90°C. FirmaFlow®+ осигурява гладка работа за 750,000 цикъла, десет пъти повече от европейската норма (EN817), достатъчно, за да служи на семейство от четирима души в продължение на 20 години.

HYDROTWIST

По-високо ниво на хигиена

HydroTwist използва силата на водовъртежа, осигурявайки цялостно почистване на тоалетната. Водният поток покрива напълно вътрешността на тоалетната чиния без пръски навън. Дизайнът без ринг прави почистването лесно като намалява времето за поддръжка наполовина. HydroTwist работи ефективно дори при ниски обеми вода.

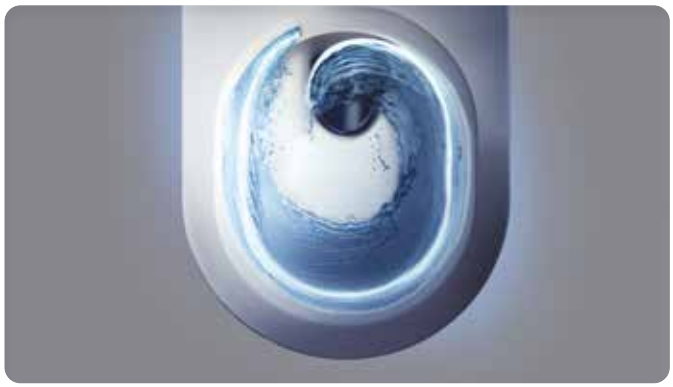

AQUABLADE®

По-високо ниво на хигиена

Перфектно измиване на тоалетната чиния с малко вода без изпръскване. Нов стандарт в дизайна, инженеринга и функцията.
По-чиста: осигурява идеално почистване на 95% от вътрешността на тоалетната чиния.
По-тиха: работи 25% доказано по-тихо в сравнение с конвенционалните модели тоалетни.
По-умна: по-ефективно използване на водата в сравнение с конвенционалните модели тоалетни.

PVD ТЕХНОЛОГИЯ

Устойчиви материали

Технологията Physical Vapour Deposition (PVD) позволява нанасяне на фини слоеве метал, атом по атом. Прилагаме я при нашите цветни смесители и контролирайки състава, твърдостта и издръжливостта на покритието, получаваме ярки нюанси без драскотини и следи от износване дори след многократна употреба.

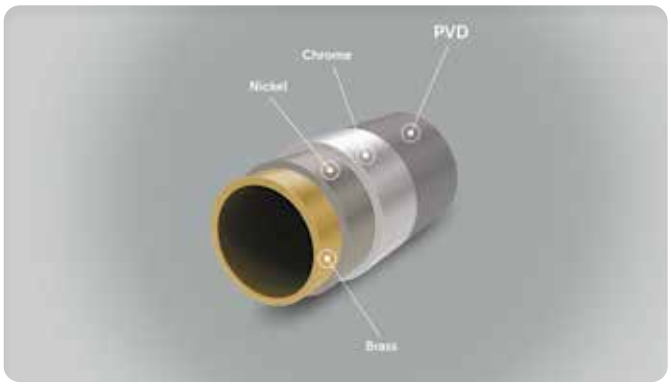

RIMLS+®

По-високо ниво на хигиена

С всяко измиване RimLS+® осигурява мощно изплакване на цялата тоалетна чиния, в която бактериите няма къде да се скрият. Без изпръскване и заради лесното почистване. RimLS+® е най-доброто решение за обществени санитарни места. 88% от домакинствата биха си закупили тоалетна Ideal Standard Rimless+. Една тоалетна чиния с отлични хигиенни показатели.*

*Резултат от потребителско проучване, поръчано от Ideal Standard и проведено от институтите TCV-/isi-GmbH [общо 1,000 домакинства от които 500 в Германия и 500 в Италия], въз основа на резултатите от външни тестове, проведени от X-Tech srl за Ideal Standard, измерващи хигиенни параметри на измиването на тоалетната чиния [неизмита зона, брой пръски вода извън чинията]. Научен надзор на потребителското проучване: проф. д-р Андреас Шарф, Университет за приложни науки Нордхаузе.

Нова ера в дизайна

Елегантният дизайн винаги е бил основна част от нашата ДНК. През цялата ни история класически колекции на Ideal Standard като Conca и Zeta са играли ключова роля в оформянето на естетиката на банята в средата на 20-ти век.

Днес продължаваме да надграждаме това богато наследство чрез нашето сътрудничество с майсторите дизайнери Лудовика и Роберто Паломба от Palomba Serafini Associati.

Тяхната философия се фокусира върху създаването на продукти, които съчетават естетика, функционалност, традиция и модерност, за да произведат непреходен дизайн. Многобройните международни награди, които сме получили, са доказателство за успеха на този подход.

Роберто Паломба
Главен дизайнер на Ideal Standard International

Нашите награди

Продукти на фокус

Singular™
OT Ideal Standard

Alu+

ДИЗАЙН ЗА УСТОЙЧИВОСТ

Alu+ е младежка колекция от душове и аксесоари за баня, която впечатлява със своя модерен дизайн, практични характеристики и принос към устойчивостта. Предлага се в три модерни цвята, с широко разнообразие от модели. Тя е толкова креативна и изразителна, колкото бихте искали.

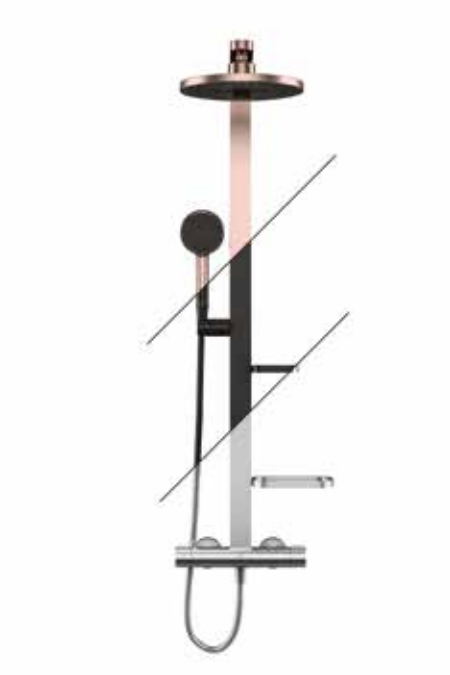

1 ДОБРИ ЗА ПЛАНЕТАТА

В процеса на разработка на Alu+ поставихме като приоритет устойчивостта. Ето защо продуктите са направени от висококачествен рециклируем алуминий с 84% рециклиран материал, напълно без съдържание на хром и никел. Освен това са използвани технологии за икономия на вода, която не е за сметка на комфорта - ограничители на дебита 8 l/min за ръчния душ и 12 l/min за горния душ.

2 КОПРИНЕНА ПРЕГРЪДКА

Alu+ предлага нов режим на струята SilkRain, при който много фини капчици обгръщат цялото тяло в копринена прегръдка. Превключването на режимите на струята е лесно с лост на ръчния душ и бутон на горната душ глава.

RAIN

SILK RAIN

3 ЗАВЪРШЕН ОБЛИК

Alu+ се комбинира идеално със смесител за умивалник и биде Cerafine O в същите цветове и стил за постигане на координиран дизайн.

CERAFINE O

reddot winner

ЦВЕТОВЕ

XG Черна коприна · SI Сребро · RO Розé

ALU+
Душ система
CERAFINE
Смесител за биде
ULTRAFLAT S I.LIFE
Поддушово корито
Singular™
от Ideal Standard
I.LIFE S
Конзолна тоалетна
чиния и биде

ALU+
Окачване с аксесоари
CERAFINE O
Смесител за мивка
I.LIFE S
Шкаф за мивка

i.life

ПЪЛЕН СПЕКТЪР ОТ ВЪЗМОЖНОСТИ

i.life е интелигентна многофункционална колекция, в която естетика, комфорт и хигиена се съчетават по красив начин. Колекцията е истински пример за дизайн, който създава сцена на съвременния живот, дизайн достъпен и практимен, без значение колко голяма е банята. Колекцията се предлага в три различни предложения: i.life B, S и A, всяко със собствен дизайн и характеристики, но всички, носещи един и същи дух и енергия.

1 ЦЯЛОСТНИ РЕШЕНИЯ ЗА БАНЯ

i.life предлага продукти за цялата баня включително тоалетни чинии, бидета, мебели, поддушои корита и душ кабини и вани. Те се съчетават идеално с многофункционалните смесители Ceraplan или други колекции от нашето широко портфолио.

2 МОДЕРНО СИВО ПОКРИТИЕ

Керамичните продукти i.life B вече се предлагат в изискан сив гланц. Модерният нюанс придава елегантност и финес на всяко помещение. Съчетаването с копринени черни смесители и аксесоари дава като резултат един стилен интериор.

3 ВИСОКО НИВО НА ХИГИЕНА

Всички тоалетни i.life са с технология RimLS+, която осигурява мощно почистване на цялата чиния, в която бактериите няма къде да се скрият. Освен това i.life B предлага отделни мивки, тоалетни и бидета с покритие SmartGuard+; иновативна глазура с антибактериално действие за по-високо ниво на хигиена.

ЦВЕТОВЕ - КЕРАМИКА

- 01 Бял V1 Бяла коприна
- HY Smartguard Бял (Антибактериална технология)
- V3 Черна коприна
- 58 Сив гланц

ЦВЕТОВЕ - МЕБЕЛИ

- DU Бял мат
- NF Пясъчно Бежов мат
- NH Грейдж мат
- NG Кварцов Сив мат
- NV Карбоново Сив мат
- NX Естествен дъб
- NW Кафе дъб

ЦВЕТОВЕ - ПОДДУШОВИ КОРИТА

- FR Бял
- FS Бетонено сив
- FT Пясъчен
- FV Тъмен графит

ЦВЕТОВЕ - ДРЪЖКИ

- AA Хром
- XG Черна коприна (черен мат)

I.LIFE O

I.LIFE B

I.LIFE A

I.LIFE S

HydroTwist

ИЗУМИТЕЛНО ИЗМИВАНЕ, МАКСИМАЛНА ЕФЕКТИВНОСТ

i.life O включва най-новата технология за измиване HydroTwist на Ideal Standard, за да дефинира нови стандарти на хигиена и ефективност. HydroTwist насочва водата така, че да създаде мощна почистваща водовъртежна струя, покривайки цялата вътрешност на тоалетната чиния дори с малък воден обем.

i.life O

НЕЖНИ ИЗВИЗКИ, ВДЪХНОВЕНИ ОТ ПРИРОДАТА

Новото допълнение към колекцията i.life се отличава с мек окръглен дизайн, който е едновременно лек и много функционален, пасващ на различни интериорни стилове. Серията перфектно се съчетава с широкото портфолио на i.life и новите смесители Ceralife O. Нашата усъвършенствана технология гарантира оптимална хигиена и лесна инсталация.

1 МОЩНО ИЗМИВАНЕ

HydroTwist доставя максимална водовъртежна сила за цялостно измиване без остатък . Прецизно насоченият воден поток осигурява пълно покритие на вътрешността на тоалетната чиния без изпръскане. Тоалетната чиния е без ринг и се почиства два пъти по-бързо от конвенционалните с ринг.

2 СПА АТМОСФЕРА

Мивките тип купа от серията i.life O са идеални за създаване на спа атмосфера у дома, предлагайки стилна алтернатива на традиционните мивки. Техният дизайн позволява монтаж върху по-тесни плотове и мебели. Предлагат се в кръгли и овални варианти, с или без преливник и отвор за смесител, предоставяйки гъвкавост за всяко пространство.

3 ФЛУИДНИ ФОРМИ

Със своя мек заоблен дизайн, колекцията i.life O внася топлина и хармония във всяка баня. Нейните плавни извивки предизвикват усещане за флуидност и баланс от симетрията. Така безпроблемно се съчетава с различни интериорни стилове. i.life O предлага модерна, приветлива естетика, добавяйки нотка на мекота към ежедневието.

I.LIFE
Преграден панел
CERATHERM T100
Душ система
IOM
Хавлийник
ULTRAFLAT S I.LIFE
Поддушово корито
Singular™
от Ideal Standard

MIRROR & LIGHT
CERAPLAN
Смесител за умивалник
с висок тръбен чучур
I.LIFE A
Шкаф за мивка
I.LIFE S
Шкаф колона

Мебели

ЛЕСНИ ЗА КОМБИНИРАНЕ

Зоната на умивалника е важен елемент от банята и изисква внимателно планиране за максимизиране на естетиката и функционалността.

Съгласно нашия подход Singular™ нашите мебели са проектирани да създават персонализирани решения, които перфектно отговарят на вашите нужди. Нашето портфолио е създадено така, че да позволи да съчетаете разнообразните мивки от широкото ни портфолио с мебели в различни стилове, покрития и размери.

Мебелите се предлагат в три дълбочини: 38 cm, 44 cm и 50 cm, осигурявайки достатъчно място за съхранение. С вдъхновяващата гама от цветове, покрития и модели, можете да постигнете перфектния баланс между форма и функция, съобразен с вашите уникални предпочитания.

Всички наши мебели са изработени от дървесина с удостоверен произход, сертифицирана по веригата на доставки от устойчиво управлявани гори, подчертавайки нашия ангажимент към устойчивостта.

CONCA

Луксозни мебели от тази колекция са с изискан минималистичен дизайн, където съвременни чекмеджета с механизъм за отваряне с натиск и плавно затваряне се вписват идеално в конструкцията, създавайки равна предна повърхност. Модулната концепция предоставя разнообразие от модели и изискани цветови опции.

FINESSE

Мебелите от тази колекция олицетворяват модерната елегантност със своя изискан дизайн и деликатни вдлъбнати дръжки. Предлагат се в шест покрития. Колекцията включва асиметрични чекмеджета с плавно затваряне, които осигуряват многофункционално пространство за съхранение.

I.LIFE

Тази колекцията мебели е създадена за максимална функционалност и практичност. Гамата включва шкафове за мивки и колони в различни размери и конфигурации. Със седем цветови опции и две покрития на дръжките, можете лесно да намерите перфектното съответствие за вашия стил.

EUROVIT+

Тази колекция мебели перфектно балансира простота и стил. Предлага се в четири модни цвята и без усилие се интегрира във всеки интериор на банята. Чекмеджетата са оборудвани с механизъм за плавно затваряне и имат изискан черен интериор като модерен акцент.

МИВКИ ЗА ВГРАЖДАНЕ В МЕБЕЛ

	SOLOS [2]	LA DOLCE VITA [2]	CALLA [2]	EXTRA [2]	I.LIFE B [1]	CONNECT AIR [1]	STRADA II [1]	TESI [1]	I.LIFE A [1]	EUROVIT [1]	I.LIFE S [1]
CONCA [2]											
50* CM	●	●	●	●	●						
44 CM		●				●	●	●	●	●	
38* CM		●									●
РАМКИ С КРАКА ЗА МИВКИ ЗА МЕБЕЛ [2]											
50 CM			●	●	●						
44 CM		●				●	●	●	●	●	
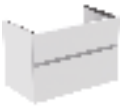 **FINESSE [2]**											
50* CM	●	●	●	●	●						
44* CM		●				●	●	●	●	●	
38 CM		●									●
I.LIFE [1]											
50 CM B*	●	●	●	●	●						
44 CM A		●				●	●	●	●	●	
38 CM S		●									●
EUROVIT+ [1]											
44 CM						●	●	●	●	●	

[1] Част от основната програма на IS

[2] Част от програмата Atelier collections

МИВКИ ЗА МОНТАЖ ВЪРХУ МЕБЕЛ

БЕЗ ПЛОТ

С ПЛОТ

МИВКИ ЗА МОНТАЖ ВЪРХУ ПЛОТ

EXTRA [2]	CONNECT AIR [1]	CONCA [2]	Linda-X [2]	EXTRA [2]	STRADA II [1]	IPALYSS [2]	CONCA [2]	LINDA-X [2]	EXTRA [2]	STRADA II [1]	CONNECT AIR [1]	I.LIFE B [1]	STRADA [1]
		●	●	●	●	●	●	●	●	●	●	●	●
●													
		●	●	●	●	●	●	●	●	●	●	●	●
●													
		●	●	●	●	●	●	●	●	●	●	●	●
●	●**	●	●	●	●	●	●	●	●	●	●	●	●
		●	●	●	●	●	●	●	●	●	●	●	●
●													

* Налична е версия с плот

** Налична е специална версия за мебел

Ceralife O & C

ИЗТЪНЧЕНИ И БЕЗУПРЕЧНИ

Смесителите от колекции Ceralife O и C се отличават със стройния си дизайн, съчетан с впечатляващи екологични характеристики. Предлагани както в традиционно покритие хром, така и в смело копринено черно, тези смесители придават минималистична елегантност и изисканост на банята.

1 МЕКИ ЛИНИИ

Тези смесители се отличават с нежно естествено усещане, което придава на колекциите Ceralife O и Ceralife C деликатна естетика. Стройното тяло скрива невероятно издръжливия и надежден картридж FirmaFlow® на Ideal Standard, а елегантният чучур и тънката ръкохватка завършват перфектно визията.

2 ЗАБЕЛЕЖИТЕЛЕН КОМФОРТ

Различните височини на чучурите, от 65 мм до 240 мм, правят смесителите Ceralife O и Ceralife C изключително удобни за употреба. Можете да изберете смесител, който пасва най-добре на мястото като размер или начин на употреба.

3 ВОДНА И ЕНЕРГИЙНА ЕФЕКТИВНОСТ

Всички смесители за мивки и бидета идват с регулатори EcoFlow от 4 l/min, които пестят вода без да жертват комфорта. Смесителите за умивалник разполагат с технологията BlueStart®, която осигурява значителни енергийни спестявания и намалява емисиите на CO_2, като позволява само поток на студена вода, когато ръкохватката е в централно положение.

ЦВЕТОВЕ

AA Хром XG Черна коприна

Intelliflow

НИСЪК ДЕБИТ, ВИСОК КОМФОРТ

Серията Intelliflow комбинира комфорт, устойчивост и дизайн в един сензорен смесител за обществени места. Този модел с нисък дебит е създаден специално за обществени тоалетни, представлявайки значителен напредък в безконтактните електронни смесители, като предлага ефективно миене на ръце без пръски и забележително водоспестяване.

1 ВОДОСПЕСТЯВАЩ ДЕБИТ

Intelliflow е разработен в отговор на нарастващото търсене на екологично отговорни решения в нежилищни проекти. С дебит на потока, който е с 62% по-нисък от традиционните 5 литра в минута, тази авангардна технология не само отговаря на строгите изисквания на сертификатите BREEAM и LEED, но също така допринася за отговорното използване на вода в места с висока посещаемост..

2 ПОЛЕЗНА ТЕХНОЛОГИЯ

Чрез свързването на Bluetooth модул към смесителя, нашата SmartFlow технология предлага лесно управление чрез удобно мобилно приложение, позволявайки на собствениците и управителите на сградите да пестят време, като правят промени в множество продукти едновременно. За още по-голяма гъвкавост, основните настройки, като активиране на хигиенно промиване или режим на почистване, могат също да бъдат променяни чрез предварително зададени жестове с ръка.

3 ЛЕСНО ОБСЛУЖВАНЕ

Intelliflow е бърз и лесен за инсталиране и обслужване, тъй като батерията и соленоидният вентил са интегрирани в корпуса на смесителя, което прави надграждането от традиционни едноръкохваткови или бутонни смесители по-лесно от всякога. След инсталацията, смесителите могат да бъдат лесно поддържани и обслужвани с достъп през горната част на смесителя, а почистването е бързо и лесно благодарение на минималистичния органичен дизайн.

ЦВЕТОВЕ - СМЕСИТЕЛИ

AA Хром B3 Черен оникс

UltraFlat Evo

ЕВОЛЮЦИЯ НА ДУШ ЗОНАТА

Изработени от иновативни, напълно рециклируеми материали, поддушовите корита UltraFlat Evo съчетават устойчивост с елегантен дизайн и практични функции, предлагайки екологично решение без компромиси със стил или функционалност.

1 ЕКОЛОГИЧНИ

UltraFlat Evo са изработени от StoneTech™, иновативен материал, който изисква по-малко от половината количество смола в сравнение с конвенционалните корита. Също така те са произведени от до 40% рециклирани материали и не съдържат фибростъкло, което ги прави напълно рециклируеми в края на техния живот.

2 ЕЛЕГАНТНИ И ДОСТЪПНИ

Тънкият профил и липсата на издаден ръб на UltraFlat Evo придава елегантен вид на банята и допринася за достъпността. Капачето на сифона е със същото матово покритие като коритото, създавайки усещане за непрекъснатост и стил.

3 ИНСТАЛИРАНИ ПО ТВОЯ НАЧИН

Поддушовите корита са налични в три форми – квадратна, правоъгълна със сифон на късата страна и правоъгълна със сифон на дългата страна – така че са подходящи за различни пространства. Те могат да бъдат инсталирани върху или на нивото на пода, което улеснява влизането и излизането от душа дори за хора с ограничена подвижност.

ЦВЕТОВЕ - ПОДДУШОВИ КОРИТА

- FO Бяла коприна

IDEALRAIN CUBE
Душ глава
CONNECT 2
Преграден панел
IDEALRAIN
Ръчен душ
CERAPLAN
Смесител вграден
за вана/душ
ULTRAFLAT S I.LIFE
Поддушово корито
I.LIFE B
Конзолна тоалетна
чиния и биде
Singular™
from Ideal Standard

MIRROR & LIGHT
I.LIFE B
Мивка за вграждане в мебел
CERAPLAN
Смесител за умивалник
I.LIFE B
Шкаф за мивка

Описание

Мивка 120, 100 cm
С преливник
2 отвора за смесител
120 cm: с нешлайфана основа; препоръчва се инсталиране със смесител без изпразнител
100 cm: с шлайфана основа
Включва декоративна керамична капачка T854601
Опаковка: в кашон
EN 14688

Комбинира се с

- Conca и Finesse шкаф за мивка (моля, проверете в Atelier Collection ценова листа)
- самостоятелно със сифон

Опционална инсталация с Click-clack метален изпразнител T3629AA/T362901

Полупиедестал
Опаковка: в кашон
Включва монтажен комплект TV63667 за лесна инсталация без разпробиване на отвори в стената

Продукт	Ш x Д x В mm	Kg	Арт.No.	цена/€ без ДДС	цена/лв. без ДДС	
Мивка 120 cm с 2 отвора за смесител, с нешлайфана основа	1200 x 430 x 170	32,0	**T359501**	637,00	1.245,86	*
Мивка 100 cm, 2 отвора за смесител, шлайфана основа	1000 x 430 x 170	24,0	**T372401**	599,00	1.171,54	*
Препоръчителна комплектация с						
Крепежен комплект M10 x 140 mm - необходимо е да се поръчат 2 бр.!			**WW965340**	2,40	4,69	
Дизайнерски сифон за мивка G1 1/4			**E0079AA**	43,70	85,47	
Сифон за мивка G11/4'' - тръбен тип			**A2305AA**	22,80	44,59	
Спирателен кран (G1/2, връзка със смесител 10 mm/ G3/8) - 1 бр.			**B7883AA**	5,20	10,17	
Розетка за сифон G 1 1/4 (при монтаж със смесител без изпразнител)			**B4801AA**	8,20	16,04	
Click-clack метален изпразнител с хромирана капачка			**T3629AA**	66,90	130,85	*
Click-clack метален изпразнител с бяла метална капачка			**T362901**	66,90	130,85	*

*Продукти от ценова група Лукс

Цветове

AA Хром
01 Бял

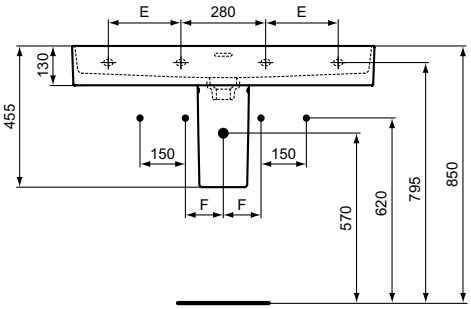

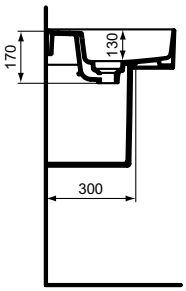

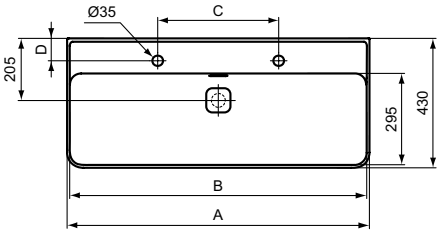

	A	B	C	D	E	F
T3595	1200	1180	600	65	340	225
T3724	1000	980	400	75	240	125

Всички посочени цени са в лева и в евро, без ДДС, и са препоръчителни за продажба на дребно.

Описание

Мивка 120, 100 cm
С преливник
- 1 отвор за смесител, с нешлайфана основа
- 1 отвор за смесител, с шлайфана основа
- без отвор за смесител, с нешлайфана основа

Включва декоративна керамична капачка T854601
Опаковка: в кашон
EN 14688

Комбинира се с

- Conca и Finesse шкаф за мивка (моля, проверете в Atelier Collection ценова листа)
- самостоятелно със сифон

Опционална инсталация с Click-clack метален изпразнител T3629AA/T362901

Полупиедестал
Опаковка: в кашон
Включва монтажен комплект TV63667 за лесна инсталация без разпробиване на отвори в стената

Продукт	Ш x Д x В mm	Kg	Арт.No.	цена/€ без ДДС	цена/лв. без ДДС	
Мивка 120 cm с 1 отвор за смесител, с нешлайфана основа	1200 x 430 x 170	32,0	**T300601**	637,00	1.245,86	*
Мивка 120 cm с 1 отвор за смесител, с шлайфана основа	1200 x 430 x 170	32,0	**T364701**	674,00	1.318,23	*
Мивка 120 cm без отвор за смесител, с нешлайфана основа	1200 x 430 x 170	32,0	**T364101**	637,00	1.245,86	*
Мивка 100 cm, 1 отвор за смесител, нешлайфана основа	1000 x 430 x 170	24,0	**T300201**	565,00	1.105,04	*
Мивка 100 cm, 1 отвор за смесител, шлайфана основа	1000 x 430 x 170	24,0	**T364601**	599,00	1.171,54	*
Мивка 100 cm, без отвор за смесител, с нешлайфана основа	1000 x 430 x 170	24,0	**T364001**	565,00	1.105,04	*
Препоръчителна комплектация с						
Крепежен комплект M10 x 140 mm - необходимо е да се поръчат 2 бр.!			**WW965340**	2,40	4,69	
Дизайнерски сифон за мивка G1 1/4			**E0079AA**	43,70	85,47	
Сифон за мивка G11/4'' - тръбен тип			**A2305AA**	22,80	44,59	
Спирателен кран (G1/2, връзка със смесител 10 mm/ G3/8) - 1 бр.			**B7883AA**	5,20	10,17	
Розетка за сифон G 1 1/4 (при монтаж със смесител без изпразнител)			**B4801AA**	8,20	16,04	
Click-clack метален изпразнител с хромирана капачка			**T3629AA**	66,90	130,85	*
Click-clack метален изпразнител с бяла метална капачка			**T362901**	66,90	130,85	*

*Продукти от ценова група Лукс

Цветове

AA Хром
01 Бял

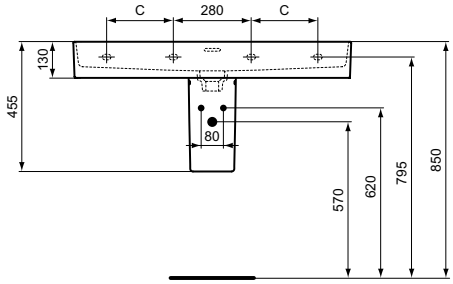

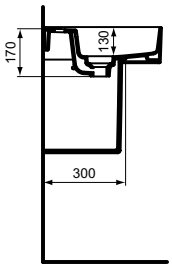

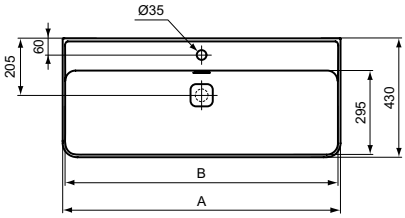

	A	B	C	
T3006	1200	1180	340	
T3647	1200	1180	340	
T3002	1000	980	240	
T3646	1000	980	240	
T3641	1200	1180	340	
T3640	1000	980	240	

Описание

Мивка 80, 60 cm
С преливник

- 1 отвор за смесител, с нешлайфана основа
- 1 отвор за смесител, с шлайфана основа

Включва декоративна керамична капачка T854601
Опаковка: в кашон
EN 14688

Комбинира се с

- Conca и Finesse шкаф за мивка (моля, проверете в Atelier Collection ценова листа)
- самостоятелно със сифон

Опционална инсталация с Click-clack метален изпразнител T3629AA/T362901

Полупиедестал
Опаковка: в кашон
Включва монтажен комплект TV63667 за лесна инсталация без разпробиване на отвори в стената

Продукт	Ш x Д x В mm	Kg	Арт.No.	цена/€ без ДДС	цена/лв. без ДДС	
Мивка 80 cm, 1 отвор за смесител, нешлайфана основа	800 x 430 x 170	22,0	**T300101**	460,00	899,68	*
Мивка 80 cm, 1 отвор за смесител, шлайфана основа	800 x 430 x 170	22,0	**T364501**	492,00	962,27	*
Мивка 60 cm, 1 отвор за смесител, нешлайфана основа	600 x 430 x 170	17,0	**T300001**	297,00	580,88	*
Мивка 60 cm, 1 отвор за смесител, шлайфана основа	600 x 430 x 170	17,0	**T364401**	328,00	641,51	*
Препоръчителна комплектация с						
Крепежен комплект M10 x 140 mm			**WW965340**	2,40	4,69	
Дизайнерски сифон за мивка G1 1/4			**E0079AA**	43,70	85,47	
Сифон за мивка G11/4'' - тръбен тип			**A2305AA**	22,80	44,59	
Спирателен кран (G1/2, връзка със смесител 10 mm/ G3/8) - 1 бр.			**B7883AA**	5,20	10,17	
Розетка за сифон G 1 1/4 (при монтаж със смесител без изпразнител)			**B4801AA**	8,20	16,04	
Click-clack метален изпразнител с хромирана капачка			**T3629AA**	66,90	130,85	*
Click-clack метален изпразнител с бяла метална капачка			**T362901**	66,90	130,85	*

*Продукти от ценова група Лукс

Цветове

AA Хром
01 Бял

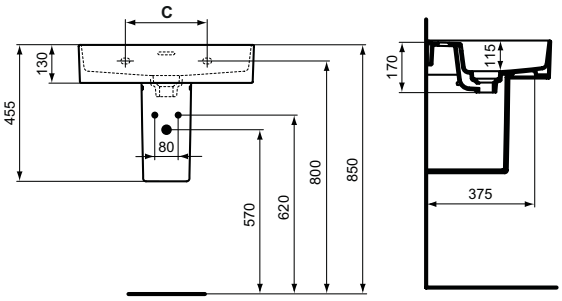

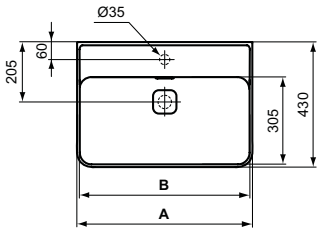

	A	B	C
T3001, T3645	800	780	280
T3000, T3644	600	580	280

Всички посочени цени са в лева и в евро, без ДДС, и са препоръчителни за продажба на дребно.

Описание

Мивка 80, 60 cm
С преливник
С нешлайфана основа
Без отвор за смесител
Включва декоративна керамична капачка T854601
Опаковка: в кашон
EN 14688

Комбинира се с

- самостоятелно със сифон

Опционална инсталация с Click-clack метален изпразнител T3629AA/T362901

Полупиедестал
Опаковка: в кашон
Включва монтажен комплект TV63667 за лесна инсталация без разпробиване на отвори в стената

Продукт	Ш x Д x В mm	Kg	Арт.No.	цена/€ без ДДС	цена/лв. без ДДС	
Мивка 80 cm, без отвор за смесител	800 x 430 x 170	22,0	**T363901**	460,00	899,68	*
Мивка 60 cm, без отвор за смесител	600 x 430 x 170	17,0	**T363801**	297,00	580,88	*
Препоръчителна комплектация с						
Крепежен комплект M10 x 140 mm			**WW965340**	2,40	4,69	
Дизайнерски сифон за мивка G1 1/4			**E0079AA**	43,70	85,47	
Сифон за мивка G11/4'' - тръбен тип			**A2305AA**	22,80	44,59	
Спирателен кран (G1/2, връзка със смесител 10 mm/ G3/8) - 1 бр.			**B7883AA**	5,20	10,17	
Розетка за сифон G 1 1/4 (при монтаж със смесител без изпразнител)			**B4801AA**	8,20	16,04	
Click-clack метален изпразнител с хромирана капачка			**T3629AA**	66,90	130,85	*
Click-clack метален изпразнител с бяла метална капачка			**T362901**	66,90	130,85	*

*Продукти от ценова група Лукс

Цветове

AA Хром
01 Бял

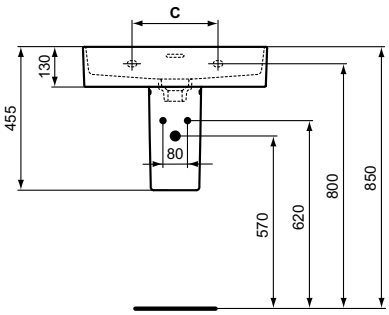

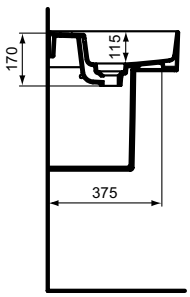

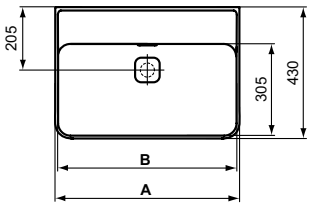

	A	B	C
T3639..	800	780	280
T3638..	600	580	280
T3637..	500	480	200

Описание

Мивка 71, 60 cm
С отвор за смесител и с отвор за преливник
EN 14688
Опаковка: в кашон
Включва: шаблон за изрязване на плот

Малка мивка 45 cm
С отвор за смесител отляво и без преливник
EN 14688
Опаковка: в кашон
Включва: монтажен комплект

Продукт	Ш x Д x В mm	Kg	Арт.No.	цена/€ без ДДС	цена/лв. без ДДС	
Мивка 71 cm	710 x 420 x 145	23,0	**K078201**	160,00	312,93	
Мивка 60 cm	600 x 420 x 145	19,0	**K077801**	143,00	279,68	
Мивка за ръце 45 cm	450 x 270 x 130	13,0	**K081701**	70,80	138,47	
Препоръчителна комплектация с						
Крепежен комплект M10 x 140 mm			**WW965340**	2,40	4,69	
Дизайнерски сифон за мивка G1 1/4			**E0079AA**	43,70	85,47	
Сифон за мивка G1 1/4 - тръбен тип			**A2305AA**	22,80	44,59	
Спирателен кран (G1/2, връзка със смесител 10 mm/ G3/8) - 1 бр.			**B7883AA**	5,20	10,17	
Розетка за сифон G 1 1/4 (при монтаж със смесител без изпразнител)			**B4801AA**	8,20	16,04	
Изпразнител за мивка без преливник G1 1/4 (за K081701)			**J3291AA**	52,40	102,49	*

*Продукти от ценова група Лукс

Цветове

AA Хром
01 Бял

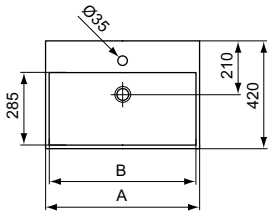

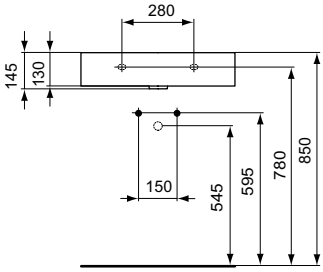

	A	B
K0782	710	670
K0778	600	570

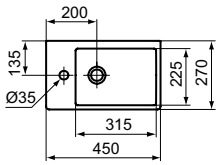

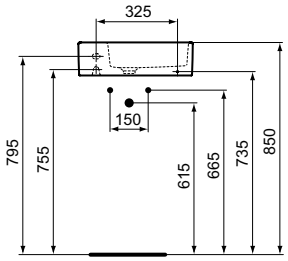

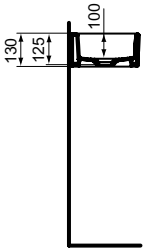

K0817

Всички посочени цени са в лева и в евро, без ДДС, и са препоръчителни за продажба на дребно.

Описание

Мивка за вграждане под плот 60 cm
Без отвор за смесител и с преливник
EN 14688
Опаковка: в кашон
Включва: монтажен комплект T645567 и шаблон за изрязване на плот
В случай на инсталация със смесител с изпразнител, е необходимо да се поръча A960200AA Удължен лост за изпразнител

Мивка за вграждане 60 cm
Без отвор за смесител и с преливник
EN 14688
Опаковка: в кашон
Включва: шаблон за изрязване на плот
В случай на инсталация със смесител с изпразнител, е необходимо да се поръча A960200AA Удължен лост за изпразнител

Продукт	Ш x Д x В mm	Kg	Арт.No.	цена/€ без ДДС	цена/лв. без ДДС
Мивка за вграждане под плот 60 cm	595 x 435 x 170	17,0	**K077901**	91,10	178,18
Мивка за вграждане 60 cm	595 x 435 x 170	17,0	**K078001**	91,10	178,18
Препоръчителна комплектация с					
Дизайнерски сифон за мивка G1 1/4			**J3747AA**	71,20	139,26
Спирателен кран (G1/2, връзка със смесител 10 mm/ G3/8) - 1 бр.			**B7883AA**	5,20	10,17
Удължен лост за изпразнител			**A960200AA**	7,20	14,08

*Продукти от ценова група Лукс

Цветове

AA Хром
01 Бял

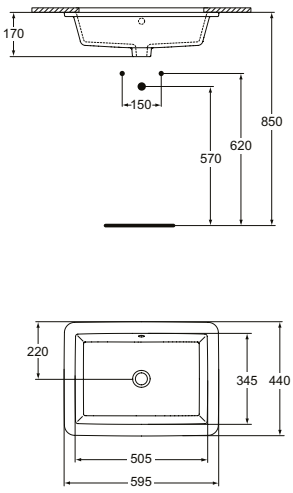

K0779

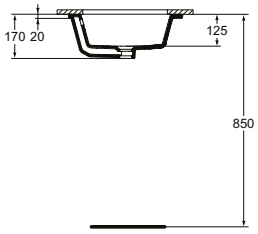

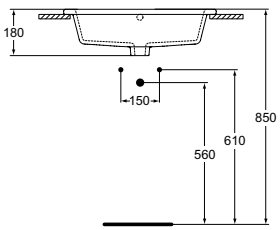

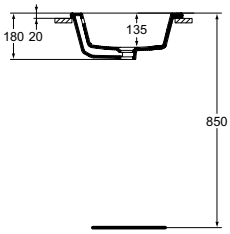

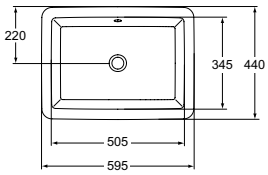

K0780

Описание

Мивка Cube 65, 60, 55, 50 cm
С централен отвор за смесител
Опаковка: в кашон
EN 14688
Комбинира се с: пиедестал E074901, полупиедестал E074801, Connect Air шкаф за мивка или самостоятелно с Дизайнерски сифон

Малка мивка за ръце Cube 40 cm
С централен отвор за смесител
Опаковка: в кашон
EN 14688
Комбинира се с: пиедестал малък E034601, полупиедестал малък E034501 или самостоятелно с Дизайнерски сифон

Пиедестал/Пиедестал малък
Опаковка: в кашон

Полупиедестал/Полупиедестал малък
Включва: монтажен комплект TV63667 за лесна инсталация без разпробиване на отвори в стената
опаковка: в кашон

Продукт	Ш x Д x В mm	Kg	Арт.No.	цена/€ без ДДС	цена/лв. без ДДС	
Мивка Cube 65 cm	650 x 460 x 160	17,5	**E074101**	132,00	258,17	
Мивка Cube 60 cm	600 x 460 x 160	16,0	**E074201**	114,00	222,96	
			E0298V3	173,00	338,36	
Мивка Cube 55 cm	550 x 460 x 160	15,5	**E074401**	103,00	201,45	
Мивка Cube 50 cm	500 x 450 x 160	13,1	**E074601**	96,50	188,74	
Малка мивка за ръце Cube 40 cm	400 x 350 x 150	8,5	**E074701**	82,80	161,94	
			E0307V3	124,00	242,52	
Препоръчителна комплектация с						
Пиедестал (комбинира се с: Connect Air мивки Cube 65, 60, 55, 50 cm)			**E074901**	70,10	137,10	
Полупиедестал (комбинира се с: Connect Air мивки Cube 65, 60, 55, 50 cm)			**E074801**	75,00	146,69	
Пиедестал малък (комбинира се с: Connect Air малка мивка за ръце Cube 40 cm)			**E034601**	65,30	127,72	
Полупиедестал малък (комбинира се с: Connect Air малка мивка за ръце Cube 40 cm)			**E034501**	70,10	137,10	
Крепежен комплект M10 x 140 mm (за мивка Cube 65, 60, 55, 50 cm)			**WW965340**	2,40	4,69	
Крепежен комплект M8 x 90 mm (за мивка Cube 40 cm)			**K714467**	4,00	7,82	*
Дизайнерски сифон за мивка G1 1/4			**E0079AA**	43,70	85,47	
			T4441XG	157,00	307,07	**
Сифон за мивка G11/4'' - тръбен тип			**A2305AA**	22,80	44,59	
Спирателен кран (G1/2, връзка със смесител 10 mm/ G3/8) - 1 бр.			**B7883AA**	5,20	10,17	
Розетка за сифон G 1 1/4 (при монтаж със смесител без изпразнител)			**B4801AA**	8,20	16,04	

*Продукти от ценова група Лукс

Цветове

AA	Хром
01	Бял
V3	Черна коприна (черен мат)
XG	Черна коприна (черен мат)

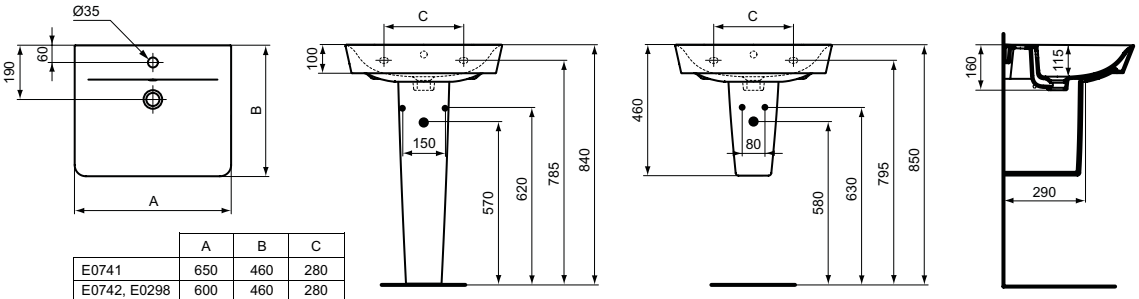

	A	B	C
E0741	650	460	280
E0742, E0298	600	460	280
E0744	550	460	280
E0746	500	450	200

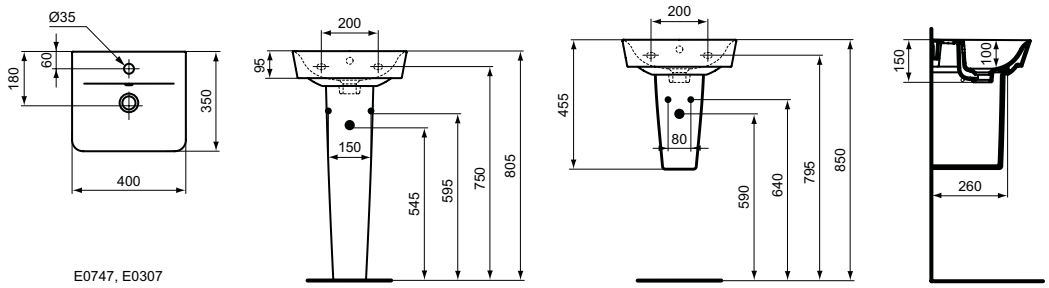

E0747, E0307

Всички посочени цени са в лева и в евро, без ДДС, и са препоръчителни за продажба на дребно.

Описание

Мивка Arc 55 cm
С централен отвор за смесител, Опаковка: в кашон, EN 14688
Комбинира се с: пиедестал E074901, полупиедестал E074801 или самостоятелно с Дизайнерски сифон

Пиедестал/Пиедестал малък
Опаковка: в кашон

Полупиедестал/Полупиедестал малък
Включва: монтажен комплект TV63667 за лесна инсталация без разпробиване на отвори в стената, Опаковка: в кашон

Мивка за полувграждане 50 cm, С централен отвор за смесител
Включва: монтажен комплект E209167, шаблон за изрязване на плот VV2401290525
Опаковка: в кашон, EN 14688

Продукт	Ш x Д x В mm	Kg	Арт.No.	цена/€ без ДДС	цена/лв. без ДДС	
Мивка Arc 55 cm	550 x 460 x 155	14,0	**E137901**	96,50	188,74	
Мивка за полувграждане 50 cm	500 x 440 x 160	12,5	**E030801**	146,00	285,55	
Препоръчителна комплектация с						
Пиедестал (комбинира се с: Connect Air мивки Arc 60, 55 cm)			**E074901**	70,10	137,10	
Полупиедестал (комбинира се с: Connect Air мивки Arc 60, 55 cm)			**E074801**	75,00	146,69	
Пиедестал малък (комбинира се с: Connect Air Малка мивка за ръце Arc 40 cm)			**E034601**	65,30	127,72	
Полупиедестал малък (комбинира се с: Connect Air Малка мивка за ръце Arc 40 cm)			**E034501**	70,10	137,10	
Крепежен комплект M10 x 140 mm (за Мивка Arc 60, 55 cm)			**WW965340**	2,40	4,69	
Крепежен комплект M8 x 90 mm (за Мивка Arc 40 cm)			**K714467**	4,00	7,82	*
Дизайнерски сифон за мивка G1 1/4			**E0079AA**	43,70	85,47	
Сифон за мивка G11/4'' - тръбен тип			**A2305AA**	22,80	44,59	
Спирателен кран (G1/2, връзка със смесител 10 mm/ G3/8) - 1 бр.			**B7883AA**	5,20	10,17	
Розетка за сифон G 1 1/4 (при монтаж със смесител без изпразнител)			**B4801AA**	8,20	16,04	

*Продукти от ценова група Лукс

Цветове

AA Хром
01 Бял

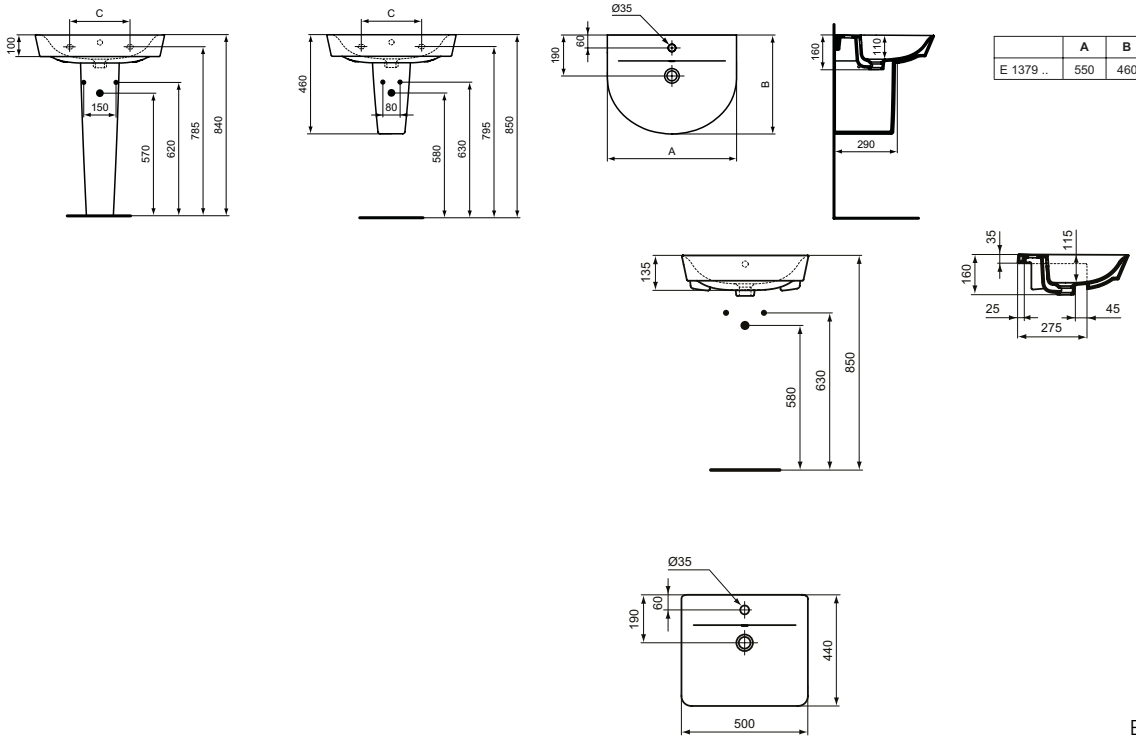

	A	B	C
E 1379 ..	550	460	280

E0308

Описание

Мивка за монтаж върху плот 60, 40 cm
Без отвор за смесител и без преливник
Включва:
- Монтажен комплект D570967
- Шаблон за изрязване на плот VV2401290524 (за Мивка за монтаж върху плот 60 cm)/шаблон за изрязване на плот VV2401290523 (за Мивка за монтаж върху плот 40 cm)
Опаковка: в кашон
EN 14688
Задължителен монтаж с постоянно отворен изпразнител за мивка без преливник J3291AA (поръчва се отделно)!
Комбинира се с: Connect Air шкаф за мивка или самостоятелно върху плот с дизайнерски сифон

Продукт	Ш x Д x В mm	Kg	Арт.No.	цена/€ без ДДС	цена/лв. без ДДС	
Правоъгълна мивка за монтаж върху плот 60x40 cm	600 x 400 x 135	11,5	**E034801**	174,00	340,31	
Квадратна мивка за монтаж върху плот 40 cm	400 x 400 x 135	9,0	**E034701**	147,00	287,51	
Препоръчителна комплектация с						
Дизайнерски сифон за мивка G1 1/4			**E0079AA**	43,70	85,47	
Сифон за мивка G1 1/4 - тръбен тип			**A2305AA**	22,80	44,59	
Спирателен кран (G1/2, връзка със смесител 10 mm/ G3/8) - 1 бр.			**B7883AA**	5,20	10,17	
Розетка за сифон G 1 1/4 (при монтаж със смесител без изпразнител)			**B4801AA**	8,20	16,04	
Изпразнител за мивка без преливник G1 1/4			**J3291AA**	52,40	102,49	*

*Продукти от ценова група Лукс

Цветове

AA Хром
01 Бял

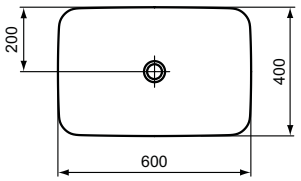

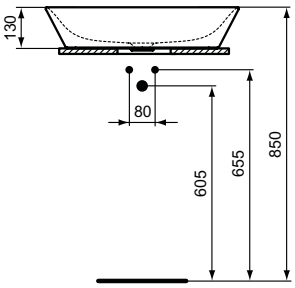

E0348

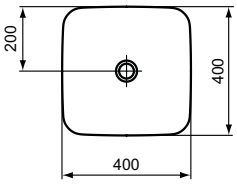

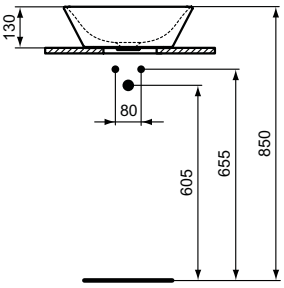

E0347

Всички посочени цени са в лева и в евро, без ДДС, и са препоръчителни за продажба на дребно.

Описание

Конзолна тоалетна чиния с напълно скрито присъединяване - AquaBlade®
Включва: монтажен комплект TT0299598 (за напълно скрито присъединяване - без никакви странични отвори)
Опаковка: в кашон
EN 997
Внимание: Не се препоръчва инсталиране на тоалетни чинии AquaBlade® с напорен промивен кран!

Конзолна тоалетна чиния без ринг RimLS+, с напълно скрито присъединяване
Включва: монтажен комплект TT0299598 (за напълно скрито присъединяване - без никакви странични отвори)
Опаковка: в кашон
EN 997
Внимание: Не се препоръчва инсталиране на тоалетни чинии без ринг с напорен промивен кран!

Необходима комплектация с

Ултратънка тоалетна седалка с метални крепежи, дуропласт (E036501)
Ултратънка тоалетна седалка с плавно затваряне и Easy Take Off крепежи, дуропласт (E036601)
Тоалетна седалка с плавно затваряне и Easy Take Off крепежи, дуропласт (E0368V3)

Препоръчителна комплектация с

Инсталационни системи (виж раздел Инсталационни системи)

Продукт	Ш x Д x В mm	Kg	Арт.No.	цена/€ без ДДС	цена/лв. без ДДС
Конзолна тоалетна чиния с напълно скрито присъединяване - AquaBlade®	360 x 540 x 350	24,5	**E005401**	277,00	541,76
			E0054V3	418,00	817,54
Конзолна тоалетна чиния с напълно скрито присъединяване - RimLS+	360 x 540 x 350	24,5	**E228801**	247,00	483,09
			E2288V3	370,00	723,66
Необходима комплектация с					
Ултратънка тоалетна седалка с метални крепежи	365 x 445 x 50	2,5	**E036501**	62,40	122,04
Ултратънка тоалетна седалка с плавно затваряне и Easy Take Off крепежи	365 x 445 x 50	2,5	**E036601**	87,20	170,55
Тоалетна седалка с плавно затваряне и Easy Take Off крепежи	365 x 445 x 50	2,2	**E0368V3**	122,00	238,61
Препоръчителна комплектация с					
Рестриктор (в случай, че обемът на измиване е повече от 6L до 9L)			**WW965956**	1,70	3,32

Цветове

01 Бял
V3 Черна коприна (черен мат)

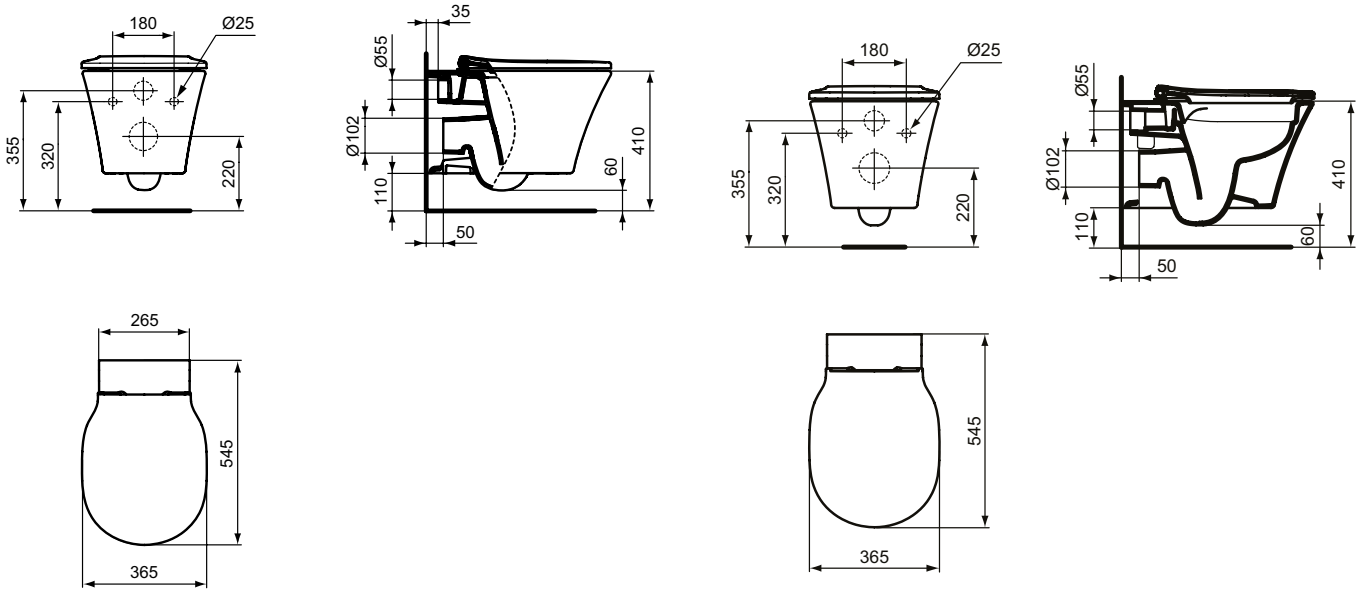

E0054

E2288

Описание

Мивка за мебел 81, 61, 51 cm
Компактна мивка за вграждане в мебел, къса проекция 38,5 cm
Централен отвор за смесител
Преливник

Опаковка: в кашон
EN 14688

Комбинира се с:
- с мебели Ideal Standard i.life S
- самостоятелно със сифон
- с малък пиедестал T471401
- с малък полупиедестал T471501

Продукт	Ш x Д x В mm	Kg	Арт.No.	цена/€ без ДДС	цена/лв. без ДДС
Мивка за мебел 81 cm	810 x 385 x 180	18,8	**T458901**	254,00	496,78
Мивка за мебел 61 cm	610 x 385 x 180	14,5	**T459001**	196,00	383,34
Мивка за мебел 51 cm	510 x 385 x 180	12,9	**T459101**	144,00	281,64
Препоръчителна комплектация с					
Пиедестал малък			**T471401**	41,40	80,97
Полупиедестал малък			**T471501**	41,40	80,97
Крепежен комплект M10 x 140 mm (необходими 2 бр.)			**WW965340**	2,40	4,69
Дизайнерски спирателен кран (G1/2, връзка със смесител 10 mm/ G3/8)			**E0079AA**	43,70	85,47
Сифон за мивка G11/4'' - тръбен тип			**A2305AA**	22,80	44,59
Спирателен кран G1/2 (връзка със смесител 10 mm/ G3/8)			**B7883AA**	5,20	10,17
Розетка за сифон G 1 1/4 (при смесител без изпразнител)			**B4801AA**	8,20	16,04

*Продукти от ценова група Лукс

Цветове

AA Хром
01 Бял

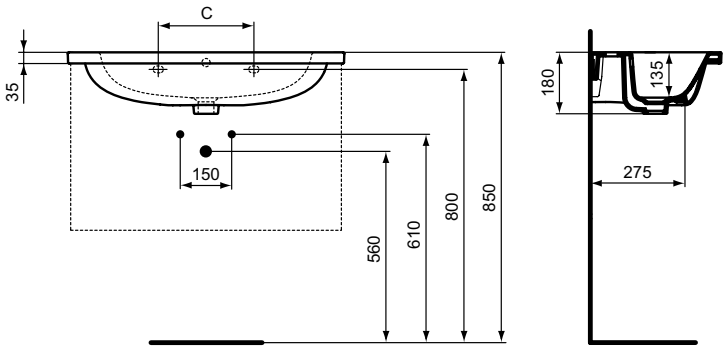

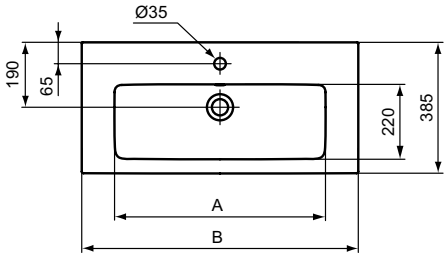

	A	B	C
T4589	620	810	280
T4590	420	610	280
T4591	360	510	200

Всички посочени цени са в лева и в евро, без ДДС, и са препоръчителни за продажба на дребно.

Описание

Мивка 60, 55, 50 cm
Компактна мивка, къса проекция 38,5 cm
Централен отвор за смесител
Преливник

Опаковка: в кашон
EN 14688

Комбинира се с:
- пиедестал T473901
- полупиедестал T474001
- самостоятелно със сифон

Продукт	Ш x Д x В mm	Kg	Арт.No.	цена/€ без ДДС	цена/лв. без ДДС
Мивка 60 cm	600 x 380 x 180	15,1	**T458301**	84,00	164,29
Мивка 55 cm	550 x 380 x 180	14,1	**T458401**	81,00	158,42
Мивка 50 cm	500 x 370 x 180	13,1	**T458501**	78,50	153,53
Препоръчителна комплектация с					
Пиедестал			**T473901**	48,60	95,05
Полупиедестал			**T474001**	48,60	95,05
Крепежен комплект M10 x 140 mm (необходими са 2 бр)			**WW965340**	2,40	4,69
Сифон за мивка G11/4'' - тръбен тип			**A2305AA**	22,80	44,59
Спирателен кран (G1/2, връзка със смесител 10 mm/ G3/8)			**B7883AA**	5,20	10,17
Розетка за сифон G 1 1/4 (при монтаж със смесител без изпразнител)			**B4801AA**	8,20	16,04

*Продукти от ценова група Лукс

Цветове

AA Хром
01 Бял

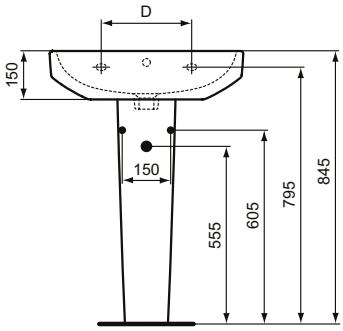

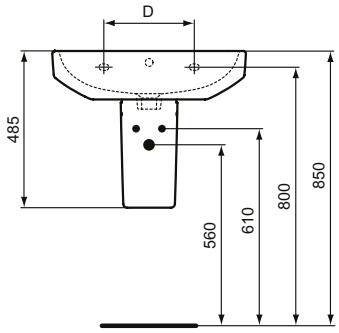

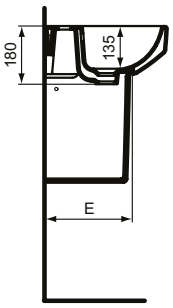

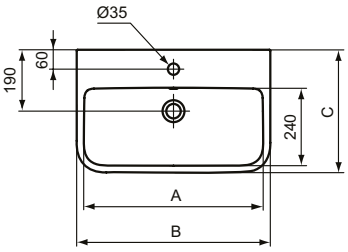

	A	B	C	D	E
T4583	555	600	380	280	265
T4584	505	550	380	280	255
T4585	455	500	370	200	265

Описание

Мивка за ръце 45 cm
Десен отвор за смесител
Преливник
Включен монтажен комплект TT0299729
Опаковка: в кашон
EN 14688
Комбинира се с:
- малък пиедестал E253901
- самостоятелно със сифон

Мивка за полувграждане 50 cm
Компактна, с къса проекция 36 cm
Десен отвор за смесител
Преливник
Включва: монтажен комплект E209167 и шаблон за изрязване на плот
Опаковка: в кашон
EN 14688

Продукт	Ш x Д x В mm	Kg	Арт.No.	цена/€ без ДДС	цена/лв. без ДДС
Мивка за ръце 45 cm	450 x 250 x 140	7,7	**T458601**	64,10	125,37
Мивка за полувграждане 50 cm	500 x 360 x 175	11,6	**T458801**	130,00	254,26
Препоръчителна комплектация с					
Пиедестал			**E253901**	48,60	95,05
Сифон за мивка G11/4'' - тръбен тип			**A2305AA**	22,80	44,59
Спирателен кран G1/2, връзка със смесител 10 mm/ G3/8			**B7883AA**	5,20	10,17
Розетка за сифон G 1 1/4 (при смесител без изпразнител)			**B4801AA**	8,20	16,04

Цветове

AA Хром
01 Бял

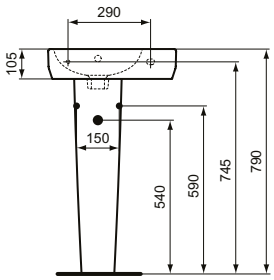

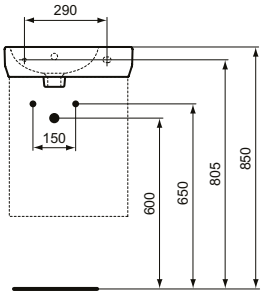

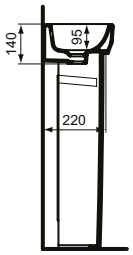

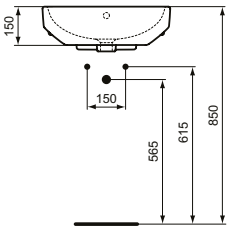

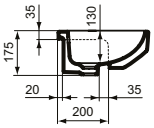

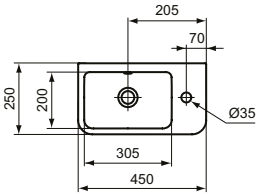

T4586

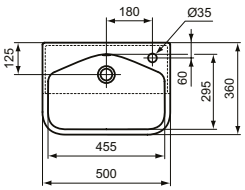

T4588

Всички посочени цени са в лева и в евро, без ДДС, и са препоръчителни за продажба на дребно.

Описание

Малка мивка 37 cm
- Модел с ляв отвор за смесител
- Модел с десен отвор за смесител

EN 14688, Опаковано в кашон
Комбинира се с: i.life S 35 cm шкаф за мивка или самостоятелно със сифон

Мивка за монтаж върху плот 37 cm
Отвор за смесител отляво/отдясно (възможност за реверсивна инсталация)
Фиксацията не е включена (може да се използва само силиконизиране или в случай на необходимо антивандално решение - опционално D570967 монтажен комплект за умивалници за монтаж върху плот
EN 14688, Опаковка: в кашон
Инсталира се върху плот със сифон

Продукт	Ш x Д x В mm	Kg	Арт.No.	цена/€ без ДДС	цена/лв. без ДДС	
Малка мивка 37 cm с ляв отвор за смесител	370 x 210 x 120	7,0	**E211301**	57,20	111,87	
			E2113V1	74,10	144,93	
			E2113V3	85,70	167,61	
Малка мивка 37 cm с десен отвор за смесител	370 x 210 x 120	7,0	**E211201**	57,20	111,87	
			E2112V1	74,10	144,93	
			E2112V3	85,70	167,61	
Мивка за монтаж върху плот 37 cm	370 x 210 x 120	7,0	**E210901**	60,80	118,91	
Препоръчителна комплектация с						
Крепежен комплект за мивка за монтаж върху плот 40 cm - като антивандално решение			**D570967**	13,40	26,21	
Сифон за мивка G11/4'' - тръбен тип			**A2305AA**	22,80	44,59	
Спирателен кран (G1/2, връзка със смесител 10 mm/ G3/8) - 1 бр.			**B7883AA**	5,20	10,17	
Розетка за сифон G 1 1/4 (при монтаж със смесител без изпразнител)			**B4801AA**	8,20	16,04	
Крепежен комплект M8 x 90 mm за малка мивка 37 cm			**K714467**	4,00	7,82	*

*Продукти от ценова група Лукс

Цветове

AA Хром
01 Бял
V1 Бяла коприна (бял мат)
V3 Черна коприна (черен мат)

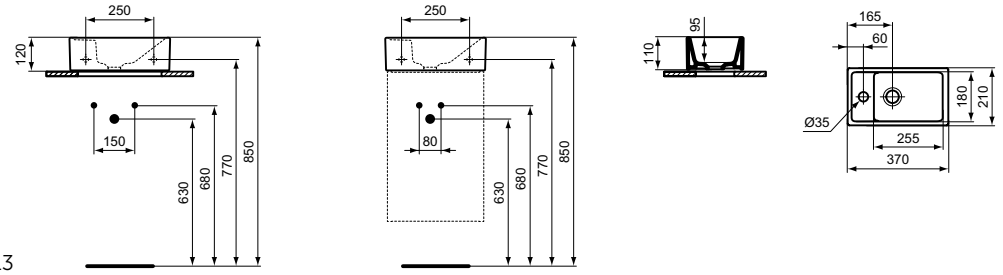

WE2113

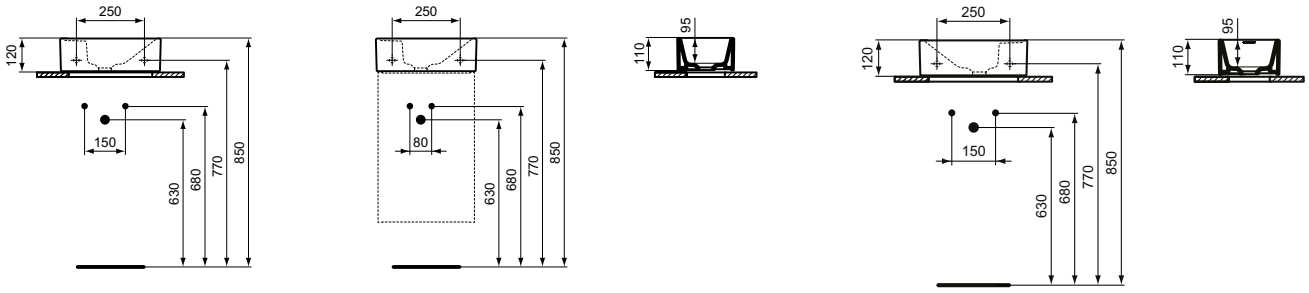

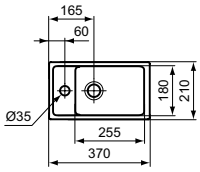

E2112

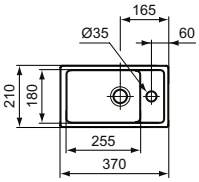

E2109

Описание

Стояща тоалетна чиния за WC комплектс плътно прилепване към стената
Технология без ринг RimLS+
Хоризонтално оттичане (универсално)
Опция: вертикално оттичане с преходник, виж чертежа
Включва: монтажен комплект TT0257919
Опаковка: в кашон
EN 997

Необходима комплектация с

Тоалетно казанче за WC комплект с функция 4,5/3 L, странично водоподаване, опаковано в кашон (T499801)
Тоалетно казанче за WC комплект с функция 4,5/3 L, долно водоподаване, опаковано в кашон (T473501)
Тоалетни седалки от дуропласт:
- Нормално затваряне, с метални крепежи (T473601)
- Плавно затваряне и Easy Take Off крепежи (T473701)
- Ултратънка (сандвич дизайн), нормално затваряне, с метални крепежи (T532801)
- Ултратънка (сандвич дизайн) с плавно затваряне и Easy Take Off крепежи (T532901)

Препоръчителна комплектация с:

Преходници за вертикално оттичане - моля погледнете чертежа за справка!

Продукт	Ш x Д x В mm	Kg	Арт.No.	цена/€ без ДДС	цена/лв. без ДДС
Стояща тоалетна чиния за WC комплект RimLS+	360 x 605 x 400	28,7	**T500001**	228,00	445,93
Необходима комплектация с					
Тоалетно казанче за WC комплект 4,5/3 l, странично водоподаване	365 x 145 x 390	12,7	**T499801**	106,00	207,32
Тоалетно казанче за WC комплект 4,5/3 l, долно водоподаване	365 x 145 x 390	12,7	**T473501**	106,00	207,32
Тоалетна седалка, нормално затваряне,с метални крепежи	360 x 410 x 45	2,2	**T473601**	55,70	108,94
Тоалетна седалка, плавно затваряне и Easy Take Off крепежи	360 x 410 x 45	2,2	**T473701**	71,30	139,45
Тоалетна седалка, ултратънка (сандвич дизайн), нормално затваряне, с метални крепежи	360 x 410 x 50	2,2	**T532801**	55,70	108,94
Тоалетна седалка, ултратънка (сандвич дизайн), плавно затваряне и Easy Take Off крепежи	360 x 410 x 50	2,2	**T532901**	71,30	139,45

Цветове

01 Бял

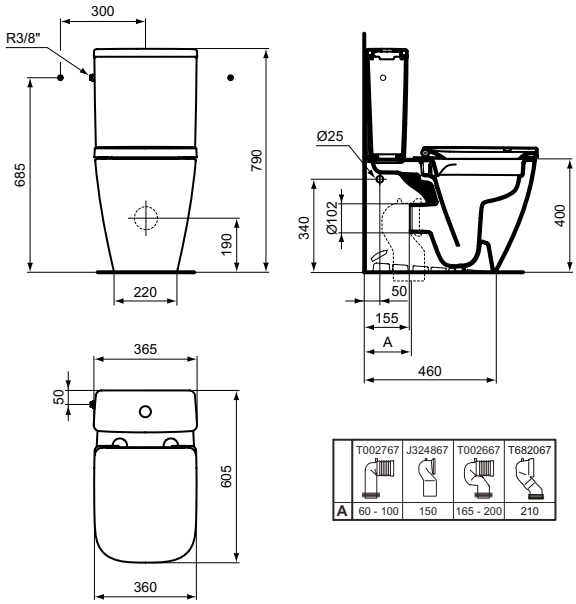

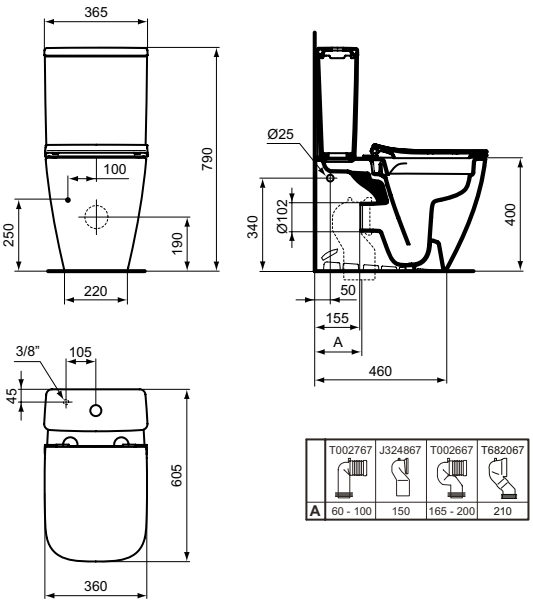

Всички посочени цени са в лева и в евро, без ДДС, и са препоръчителни за продажба на дребно.

Описание

Стояща тоалетна чиния за WC комплект
Технология без ринг RimLS+
Хоризонтално оттичане (универсално)
Опция: вертикално оттичане с преходник, виж чертежа
Включва: монтажен комплект TT0257919
Опаковка: в кашон
EN 997

Необходима комплектация с

Тоалетно казанче за WC комплект с функция 4,5/3 L, странично водоподаване, опаковано в кашон (T499801)
Тоалетно казанче за WC комплект с функция 4,5/3 L, долно водоподаване, опаковано в кашон (T473501)
Тоалетно казанче за WC комплект ъглова версия, с функция 4,5/3 L, долно водоподаване, опаковано в кашон (T520101)
Тоалетни седалки от дуропласт:
- Нормално затваряне, с метални крепежи (T473601)
- Плавно затваряне и Easy Take Off крепежи (T473701)
- Ултратънка (сандвич дизайн), нормално затваряне, с метални крепежи (T532801)
- Ултратънка (сандвич дизайн) с плавно затваряне и Easy Take Off крепежи (T532901)

Препоръчителна комплектация с:

Преходници за вертикално оттичане - моля погледнете чертежа за справка!

Продукт	Ш x Д x В mm	Kg	Арт.No.	цена/€ без ДДС	цена/лв. без ДДС
Стояща тоалетна чиния за WC комплект RimLS+	360 x 605 x 400	24,7	**T459601**	193,00	377,48
Необходима комплектация с					
Тоалетно казанче за WC комплект 4,5/3 l, странично водоподаване	365 x 145 x 390	12,7	**T499801**	106,00	207,32
Тоалетно казанче за WC комплект 4,5/3 l, долно водоподаване	365 x 145 x 390	12,7	**T473501**	106,00	207,32
Тоалетно казанче ъглова версия, 4,5/3 l, долно водоподаване	365 x 145 x 390	11,5	**T520101**	128,00	250,35
Тоалетна седалка, нормално затваряне,с метални крепежи	360 x 410 x 45	2,2	**T473601**	55,70	108,94
Тоалетна седалка, плавно затваряне и Easy Take Off крепежи	360 x 410 x 45	2,2	**T473701**	71,30	139,45
Тоалетна седалка, ултратънка (сандвич дизайн), нормално затваряне, с метални крепежи	360 x 410 x 50	2,2	**T532801**	55,70	108,94
Тоалетна седалка, ултратънка (сандвич дизайн), плавно затваряне и Easy Take Off крепежи	360 x 410 x 50	2,2	**T532901**	71,30	139,45

Цветове

01 Бял

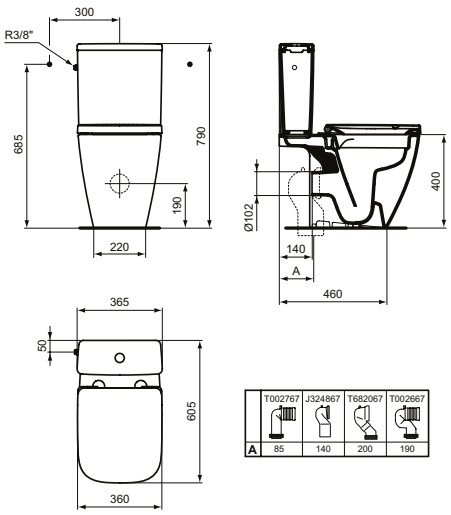

T4596, T4998

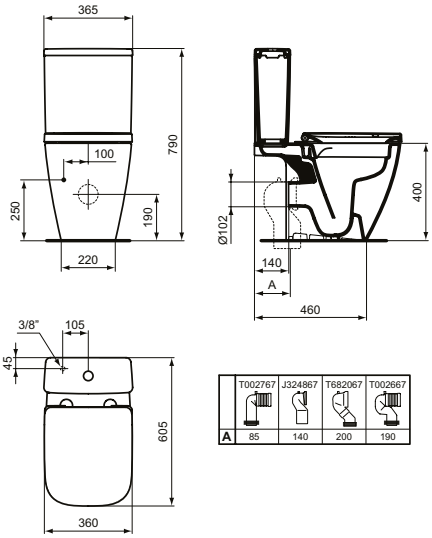

T4596, T4735

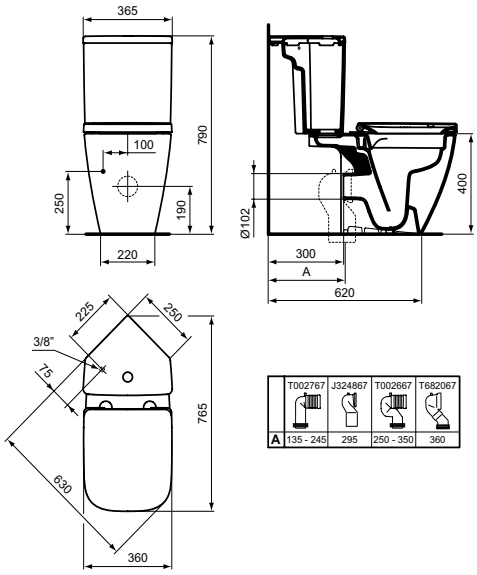

T4596, T5201

Описание

Стояща тоалетна чиния
С плътно прилепване към стената
Технология без ринг RimLS+
Компактна, с къса проекция 48 cm
Хоризонтално оттичане (универсално), вертикално оттичане чрез преходник - виж чертежа
За монтаж на пода, препоръчителна инсталация с казанче за вграждане - виж раздел Инсталационни системи
Включва: крепежен комплект TT0257919
Опаковка: в кашон
EN 997

Внимание: Не се препоръчва инсталиране на тоалетни чинии RimLS+ с напорен промивен кран!

Необходима комплектация с:

Тоалетни седалки от дуропласт:
- Нормално затваряне, с метални крепежи (T473601)
- Плавно затваряне и Easy Take Off крепежи (T473701)
- Ултратънка (сандвич дизайн), нормално затваряне, с метални крепежи (T532801)
- Ултратънка (сандвич дизайн) с плавно затваряне и Easy Take Off крепежи (T532901

Продукт	Ш x Д x В mm	Kg	Арт.No.	цена/€ без ДДС	цена/лв. без ДДС
Стояща тоалетна чиния	360 x 485 x 400	24,7	**T459401**	161,00	314,89
Необходима комплектация с					
Тоалетна седалка, нормално затваряне,с метални крепежи	360 x 410 x 45	2,2	**T473601**	55,70	108,94
Тоалетна седалка, плавно затваряне и Easy Take Off крепежи	360 x 410 x 45	2,2	**T473701**	71,30	139,45
Тоалетна седалка, ултратънка (сандвич дизайн), нормално затваряне, с метални крепежи	360 x 410 x 50	2,2	**T532801**	55,70	108,94
Тоалетна седалка, ултратънка (сандвич дизайн), плавно затваряне и Easy Take Off крепежи	360 x 410 x 50	2,2	**T532901**	71,30	139,45
Препоръчителна комплектация с:					
Рестриктор (в случай, че обемът на измиване е повече от 6L до 9L)			**WW965956**	1,70	3,32

Цветове

01 Бял

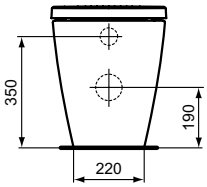

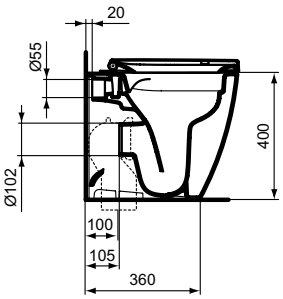

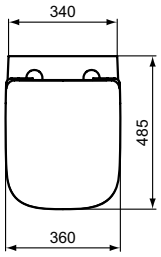

Всички посочени цени са в лева и в евро, без ДДС, и са препоръчителни за продажба на дребно.

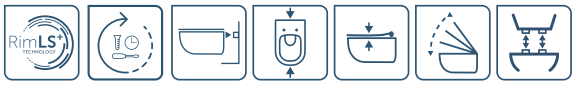

Описание

Конзолна тоалетна чиния
Технология без ринг - RimLS+
Компактна, с къса проекция 48 cm
С напълно скрито присъединяване
Включва: монтажен комплект EasyFix+ TR16667 за фиксация отгоре през отворите за монтаж на седалка
Опаковка: в кашон
EN 997

Внимание: Не се препоръчва инсталиране на тоалетни чинии без ринг с напорен промивен кран!

Необходима комплектация с:

Тоалетни седалки от дуропласт:
- Нормално затваряне, с метални крепежи (T473601)
- Плавно затваряне и Easy Take Off крепежи (T473701)
- Ултратънка (сандвич дизайн), нормално затваряне, с метални крепежи (T532801)
- Ултратънка (сандвич дизайн) с плавно затваряне и Easy Take Off крепежи (T532901

Препоръчителна комплектация с:

Инсталационни системи (виж раздел Инсталационни системи)

Продукт	Ш x Д x В mm	Kg	Арт.No.	цена/€ без ДДС	цена/лв. без ДДС
Конзолна тоалетна чиния RimLS+	355 x 480 x 335	22,6	**T459201**	161,00	314,89
Необходима комплектация с					
Тоалетна седалка, нормално затваряне			**T473601**	55,70	108,94
Тоалетна седалка, плавно затваряне			**T473701**	71,30	139,45
Тоалетна седалка, ултратънка (сандвич дизайн), с нормално затваряне			**T532801**	55,70	108,94
Тоалетна седалка, ултратънка (сандвич дизайн), с плавно затваряне			**T532901**	71,30	139,45
Препоръчителна комплектация с:					
Рестриктор (в случай, че обемът на измиване е повече от 6L до 9L)			**WW965956**	1,70	3,32

Цветове

01 Бял

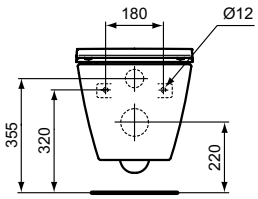

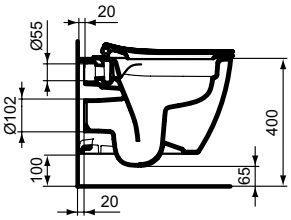

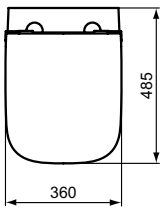

Описание

Стоящо биде
С плътно прилепване към стената
Компактно, с къса проекция 48 cm
Отвор за смесител
Включва: монтажен комплект TT0257919
Опаковка в кашон
EN 14528

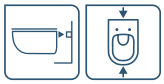

Конзолно биде
Компактно, с къса проекция 48 cm
Отвор за смесител
Включва: монтажен комплект TT0299598 (за напълно скрито присъединяване - без никакви странични отвори)
Опаковка: в кашон
EN 14528

Препоръчителна комплектация на конзолно биде с:

Инсталационни системи (виж раздел Инсталационни системи)

Продукт	Ш x Д x В mm	Kg	Арт.No.	цена/€ без ДДС	цена/лв. без ДДС	
Стоящо биде	355 x 480 x 400	22,7	**T459501**	139,00	271,86	
Конзолно биде	355 x 480 x 300	20,0,	**T459301**	139,00	271,86	
Препоръчителна комплектация с						
Сифон за биде G1 1/4			**A2307AA**	47,10	92,12	*
Спирателен кран G1/2, връзка със смесител 10 mm/ G3/8			**B7883AA**	5,20	10,17	

*Продукти от ценова група Лукс

Цветове

AA Хром
01 Бял

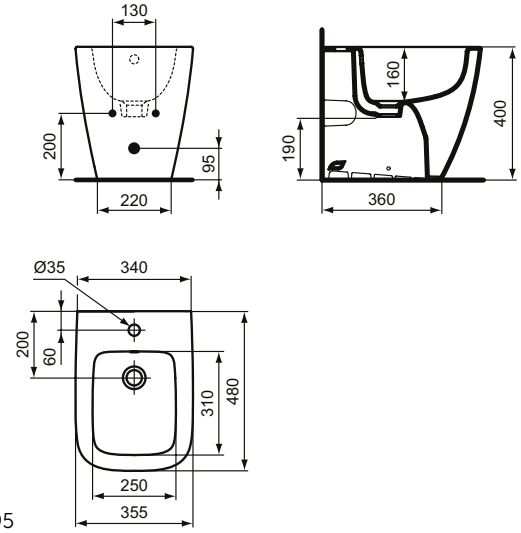

T4595

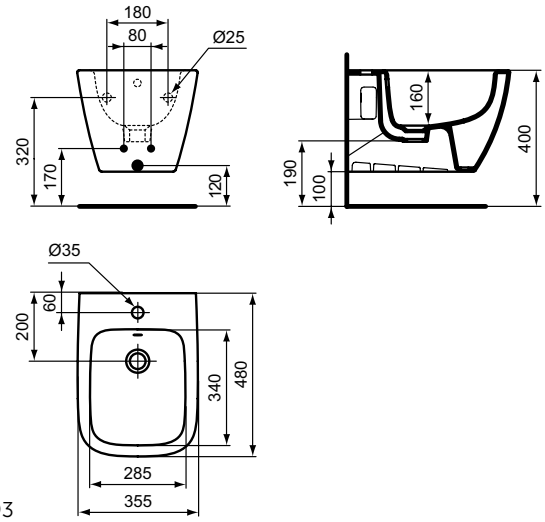

T4593

Всички посочени цени са в лева и в евро, без ДДС, и са препоръчителни за продажба на дребно.

Описание

Мивка за мебел Ideal Standard i.life B 121, 101, 81, 61 cm

С централен отвор за смесител и с преливник
Опаковано в кашон
EN 14688
Комбинира се с: i.life B мебели, Conca Рамки с крака (само за 81 cm и 61 cm мивки за мебел) или самостоятелно със сифон

Продукт	Ш x Д x В mm	Kg	Арт.No.	цена/€ без ДДС	цена/лв. без ДДС
Мивка Ideal Standard i.life B 120 cm - двойна	1210 x 515 x 180	31,7	**T460201**	374,00	731,48
Мивка Ideal Standard i.life B 100 cm	1010 x 515 x 180	28,1	**T460301**	299,00	584,79
Мивка Ideal Standard i.life B 80 cm	810 x 510 x 180	22,0	**T460401**	242,00	473,31
			T460458	266,00	520,25
Мивка Ideal Standard i.life B 60 cm	610 x 510 x 180	17,5	**T460501**	186,00	363,78
			T460558	204,00	398,99
Препоръчителна комплектация с					
Крепежен комплект M10 x 140 mm			**WW965340**	2,40	4,69
Дизайнерски сифон за мивка G1 1/4			**E0079AA**	43,70	85,47
Сифон за мивка G1 1/4'' - тръбен тип			**A2305AA**	22,80	44,59
Спирателен кран (G1/2, връзка със смесител 10 mm/ G3/8) - 1 бр.			**B7883AA**	5,20	10,17
Розетка за сифон G 1 1/4 (при монтаж със смесител без изпразнител)			**B4801AA**	8,20	16,04

*Продукти от ценова група Лукс

Цветове

AA Хром
01 Бял
58 Сив гланц

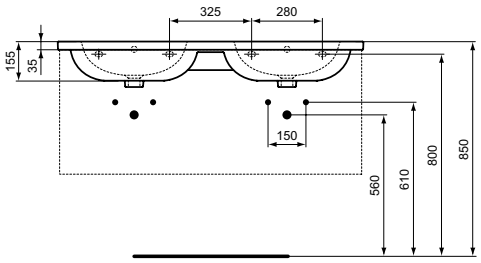

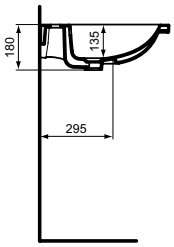

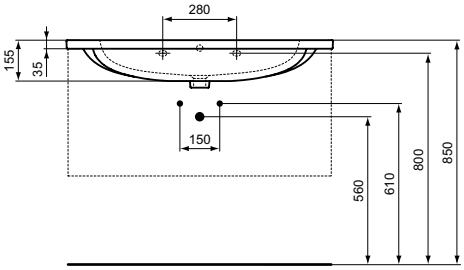

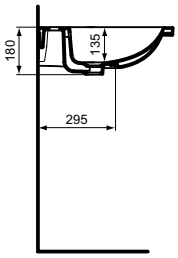

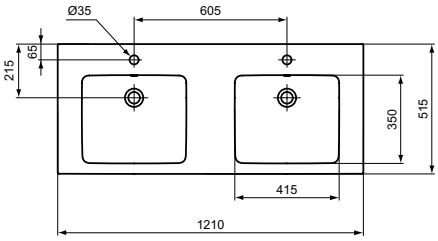

T4602

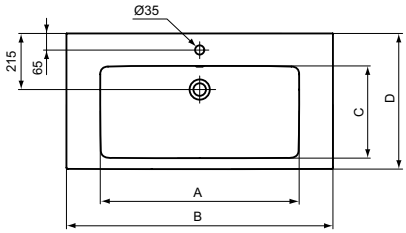

	A	B	C	D
T4603	755	1010	340	515
T4604	555	810	350	510
T4605	415	610	350	510

Описание

Мивка 102 cm с възможност за монтаж с мебел
- Централен отвор за смесител, преливник
- Без отвор за смесител, преливник
- 2 отвора за смесител, преливник

Комбинират се с: Conca шкаф за мивка 100 cm T4579 & T4575, Finesse шкаф за мивка 100 cm E3393 & E3397, i.life B шкаф за мивка 100 cm T5276 & T5275, полупиедестал T471301 или самостоятелно със сифон
Опаковано в кашон, EN 14688

Продукт	Ш x Д x В mm	Kg	Арт.No.	цена/€ без ДДС	цена/лв. без ДДС
Мивка 102 cm с централен отвор за смесител и с преливник	1020 x 540 x 160		**T571501**	285,00	557,41
Мивка 102 cm без отвор за смесител и с преливник	1020 x 540 x 160		**T684301**	294,00	575,01
Мивка 102 cm с 2 отвора за смесител и с преливник	1020 x 540 x 160		**T683101**	294,00	575,01
Препоръчителна комплектация с					
Полупиедестал			**T471301**	41,40	80,97
Крепежен комплект M10 x 140 mm			**WW965340**	2,40	4,69
Дизайнерски сифон за мивка G1 1/4			**E0079AA**	43,70	85,47
Сифон за мивка G1 1/4'' - тръбен тип			**A2305AA**	22,80	44,59
Спирателен кран (G1/2, връзка със смесител 10 mm/ G3/8) - 1 бр.			**B7883AA**	5,20	10,17
Розетка за сифон G 1 1/4 (при монтаж със смесител без изпразнител)			**B4801AA**	8,20	16,04

*Продукти от ценова група Лукс

Цветове

AA Хром
01 Бял

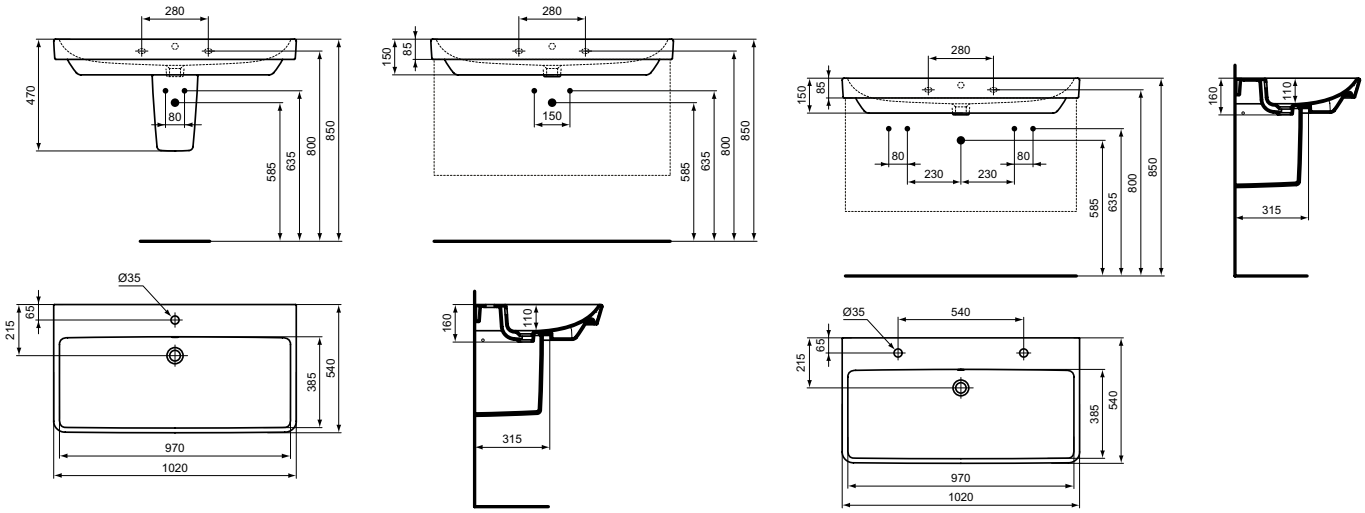

T5715, T6843

T6831

Всички посочени цени са в лева и в евро, без ДДС, и са препоръчителни за продажба на дребно.

Описание

Мивка 82, 60, 55 cm с възможност за монтаж с мебел
- Централен отвор за смесител, преливник
- Без отвор за смесител, преливник

Опаковано в кашон/неопаковано, EN 14688

Комбинира се с

Мивка 82 cm: Conca шкаф за мивка 80 cm T5573 & T5575, Finesse шкаф за мивка 80 cm E3383 & E3387, i.life A шкаф за мивка 80 cm T5256 & T5274, Полупиедестал T471301 или самостоятелно със сифон
Мивка 60 cm: Finesse шкаф за мивка 60 cm E3715, i.life A шкаф за мивка 60 cm T6850, Пиедестал T473901, полупиедестал T471301 или самостоятелно със сифон
Мивка 55 cm: Finesse шкаф за мивка 55 cm E3714, i.life A шкаф за мивка 55 cm T6849, Пиедестал T473901, полупиедестал T471301 или самостоятелно със сифон

Продукт	Ш x Д x В mm	Kg	Арт.No.	цена/€ без ДДС	цена/лв. без ДДС
Мивка 82 cm с централен отвор за смесител, преливник, опаковано в кашон	820 x 475 x 160	25,0	**T571601**	173,00	338,36
Мивка 82 cm без отвор за смесител, преливник, опаковано в кашон	820 x 475 x 160	25,0	**T684401**	182,00	355,96
Мивка 60 cm с централен отвор за смесител, преливник, опаковано в кашон	600 x 475 x 170	19,8	**T571701**	85,70	167,61
Мивка 60 cm с централен отвор за смесител, преливник, неопаковано	600 x 475 x 170	19,8	**T685101**	85,70	167,61
Мивка 60 cm без отвор за смесител, преливник, опаковано в кашон	600 x 475 x 170	19,8	**T684501**	96,30	188,35
Мивка 55 cm с централен отвор за смесител, преливник, опаковано в кашон	550 x 435 x 170	16,7	**T571801**	82,60	161,55
Мивка 55 cm с централен отвор за смесител, преливник, неопаковано	550 x 435 x 170	16,7	**T685201**	82,60	161,55
Мивка 55 cm без отвор за смесител, преливник, опаковано в кашон	550 x 435 x 170	16,7	**T684601**	92,60	181,11

Препоръчителна комплектация с

Пиедестал	**T473901**	48,60	95,05
Полупиедестал	**T471301**	41,40	80,97
Крепежен комплект M10 x 140 mm	**WW965340**	2,40	4,69
Дизайнерски сифон за мивка G1 1/4	**E0079AA**	43,70	85,47
Сифон за мивка G1 1/4'' - тръбен тип	**A2305AA**	22,80	44,59
Спирателен кран (G1/2, връзка със смесител 10 mm/ G3/8) - 1 бр.	**B7883AA**	5,20	10,17
Розетка за сифон G 1 1/4 (при монтаж със смесител без изпразнител)	**B4801AA**	8,20	16,04

*Продукти от ценова група Лукс

Цветове

AA Хром 01 Бял

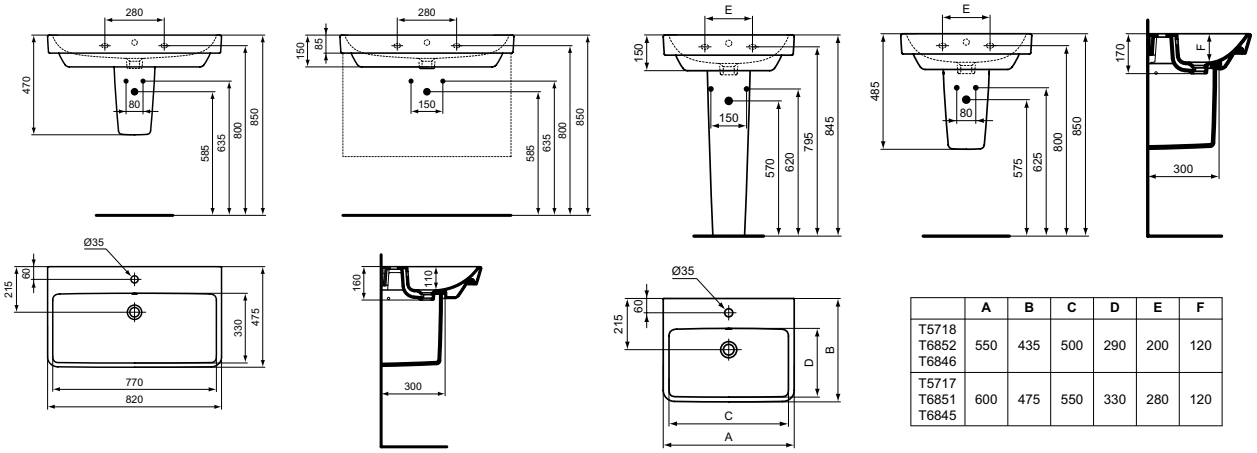

	A	B	C	D	E	F
T5718 T6852 T6846	550	435	500	290	200	120
T5717 T6851 T6845	600	475	550	330	280	120

T5716

Описание

Мивка Ideal Standard i.life B 65, 60, 55, 50 cm

С отвор за смесител и с преливник
Опаковано в кашон
EN 14688
Комбинира се с: пиедестал T473901 или полупиедестал T534601 или самостоятелно със сифон

Продукт	Ш x Д x В mm	Kg	Арт.No.	цена/€ без ДДС	цена/лв. без ДДС
Мивка Ideal Standard i.life B 65 cm	650 x 480 x 180	19,0	**T460601**	91,00	177,98
			T4606HY	127,00	248,39
Мивка Ideal Standard i.life B 60 cm	600 x 480 x 180	16,8	**T460701**	85,00	166,25
			T4607HY	121,00	236,66
Мивка Ideal Standard i.life B 55 cm	550 x 440 x 180	16,3	**T460801**	81,80	159,99
			T4608HY	117,00	228,83
Мивка Ideal Standard i.life B 50 cm	500 x 440 x 180	16,0	**T460901**	79,00	154,51
			T4609HY	115,00	224,92
Препоръчителна комплектация с					
Пиедестал			**T473901**	48,60	95,05
Полупиедестал			**T534601**	48,60	95,05
Крепежен комплект M10 x 140 mm			**WW965340**	2,40	4,69
Дизайнерски сифон за мивка G1 1/4 - тръбен тип			**E0079AA**	43,70	85,47
Сифон за мивка G1 1/4'' - тръбен тип			**A2305AA**	22,80	44,59
Спирателен кран (G1/2, връзка със смесител 10 mm/ G3/8) - 1 бр.			**B7883AA**	5,20	10,17
Розетка за сифон G1 1/4 (при монтаж със смесител без изпразнител)			**B4801AA**	8,20	16,04

*Продукти от ценова група Лукс

Цветове

AA Хром
01 Бял
HY Smartguard Бял (Антибактериална технология)

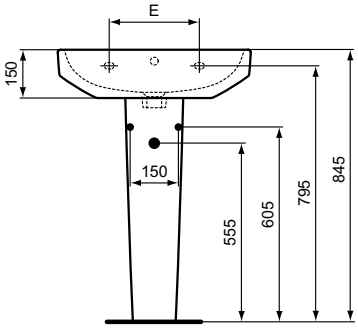

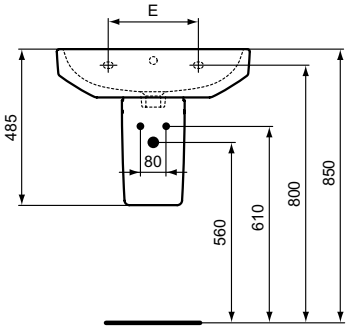

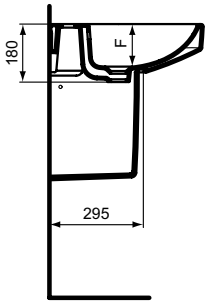

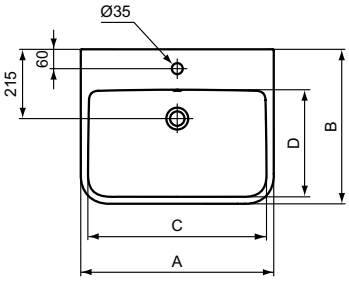

	A	B	C	D	E	F
T4606	650	480	605	330	280	135
T4607	600	480	555	330	280	135
T4608	550	440	505	290	280	135
T4609	500	440	455	290	200	135

Описание

Мивка Ideal Standard i.life B 65, 60, 55, 50 cm

Без отвор за смесител и с преливник
Опаковано в кашон
EN 14688
Комбинира се с: пиедестал T473901 или полупиедестал T534601 или самостоятелно със сифон

Продукт	Ш x Д x В mm	Kg	Арт.No.	цена/€ без ДДС	цена/лв. без ДДС
Мивка Ideal Standard i.life B 65 cm	650 x 480 x 180	19,0	**T533401**	101,00	197,54
Мивка Ideal Standard i.life B 60 cm	600 x 480 x 180	16,8	**T533501**	95,40	186,59
Мивка Ideal Standard i.life B 55 cm	550 x 440 x 180	16,3	**T533601**	91,60	179,15
Мивка Ideal Standard i.life B 50 cm	500 x 440 x 180	16,0	**T533701**	89,40	174,85
Препоръчителна комплектация с					
Пиедестал			**T473901**	48,60	95,05
Полупиедестал			**T534601**	48,60	95,05
Крепежен комплект M10 x 140 mm			**WW965340**	2,40	4,69
Дизайнерски сифон за мивка G1 1/4 - тръбен тип			**E0079AA**	43,70	85,47
Сифон за мивка G1 1/4'' - тръбен тип			**A2305AA**	22,80	44,59
Спирателен кран (G1/2, връзка със смесител 10 mm/ G3/8) - 1 бр.			**B7883AA**	5,20	10,17
Розетка за сифон G1 1/4 (при монтаж със смесител без изпразнител)			**B4801AA**	8,20	16,04

*Продукти от ценова група Лукс

Цветове

AA Хром
01 Бял

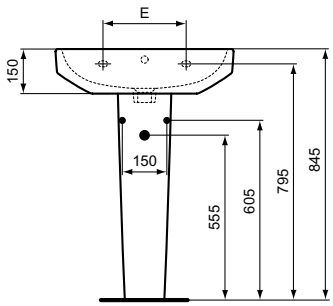

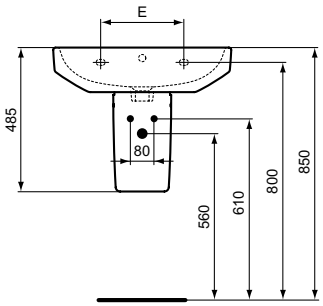

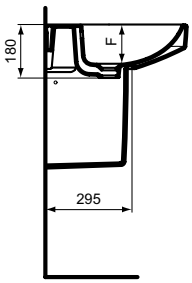

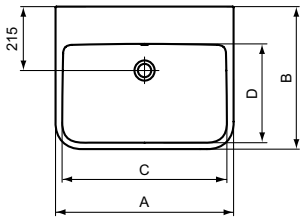

	A	B	C	D	E	F
T5334	650	480	605	330	280	135
T5335	600	480	555	330	280	135
T5336	550	440	505	290	280	135
T5337	500	440	455	290	200	135

Описание

Мивка Ideal Standard i.life B 65, 60, 55, 50 cm

Без отвор за смесител и без преливник
(препоръчителна инсталация с изпразнител за мивка без преливник - J3291AA или D5852AA)
Опаковано в кашон
EN 14688
Комбинира се с: пиедестал T473901 или полупиедестал T534601 или самостоятелно със сифон

Продукт	Ш x Д x В mm	Kg	Арт.No.	цена/€ без ДДС	цена/лв. без ДДС	
Мивка Ideal Standard i.life B 65 cm	650 x 480 x 180	19,0	**T533801**	101,00	197,54	
Мивка Ideal Standard i.life B 60 cm	600 x 480 x 180	16,8	**T533901**	95,40	186,59	
Мивка Ideal Standard i.life B 55 cm	550 x 440 x 180	16,3	**T534001**	91,60	179,15	
Мивка Ideal Standard i.life B 50 cm	500 x 440 x 180	16,0	**T534101**	89,40	174,85	
Препоръчителна комплектация с						
Пиедестал			**T473901**	48,60	95,05	
Полупиедестал			**T534601**	48,60	95,05	
Крепежен комплект M10 x 140 mm			**WW965340**	2,40	4,69	
Дизайнерски сифон за мивка G1 1/4 - тръбен тип			**E0079AA**	43,70	85,47	
Сифон за мивка G1 1/4'' - тръбен тип			**A2305AA**	22,80	44,59	
Спирателен кран (G1/2, връзка със смесител 10 mm/ G3/8) - 1 бр.			**B7883AA**	5,20	10,17	
Розетка за сифон G1 1/4 (при монтаж със смесител без изпразнител)			**B4801AA**	8,20	16,04	
Изпразнител за мивка без преливник G1 1/4			**J3291AA**	52,40	102,49	*

*Продукти от ценова група Лукс

Цветове

AA Хром
01 Бял

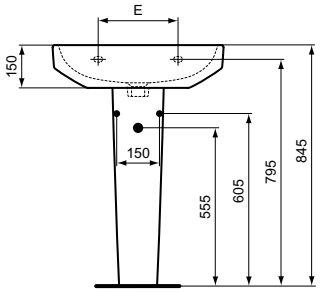

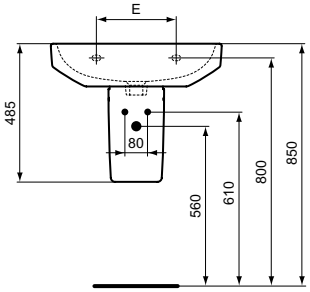

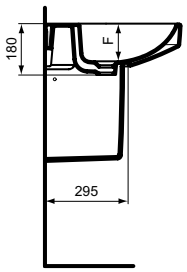

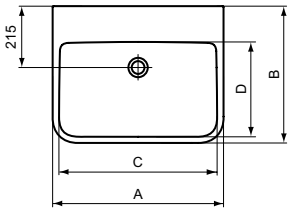

	A	B	C	D	E	F
T5338	650	480	605	330	280	135
T5339	600	480	555	330	280	135
T5340	550	440	505	290	280	135
T5341	500	440	455	290	200	135

Всички посочени цени са в лева и в евро, без ДДС, и са препоръчителни за продажба на дребно.

Описание

Мивка Ideal Standard i.life B 65, 60, 55, 50 cm

С отвор за смесител и без преливник
(препоръчителна инсталация с изпразнител за мивка без преливник - J3291AA или D5852AA)
Опаковано в кашон
EN 14688
Комбинира се с: пиедестал T473901 или полупиедестал T534601 или самостоятелно със сифон

Продукт	Ш x Д x В mm	Kg	Арт.No.	цена/€ без ДДС	цена/лв. без ДДС	
Мивка Ideal Standard i.life B 65 cm	650 x 480 x 180	19,0	**T534201**	101,00	197,54	
Мивка Ideal Standard i.life B 60 cm	600 x 480 x 180	16,8	**T534301**	95,40	186,59	
Мивка Ideal Standard i.life B 55 cm	550 x 440 x 180	16,3	**T534401**	91,60	179,15	
Мивка Ideal Standard i.life B 50 cm	500 x 440 x 180	16,0	**T534501**	89,40	174,85	
Препоръчителна комплектация с						
Пиедестал			**T473901**	48,60	95,05	
Полупиедестал			**T534601**	48,60	95,05	
Крепежен комплект M10 x 140 mm			**WW965340**	2,40	4,69	
Дизайнерски сифон за мивка G1 1/4 - тръбен тип			**E0079AA**	43,70	85,47	
Сифон за мивка G1 1/4'' - тръбен тип			**A2305AA**	22,80	44,59	
Спирателен кран (G1/2, връзка със смесител 10 mm/ G3/8) - 1 бр.			**B7883AA**	5,20	10,17	
Розетка за сифон G1 1/4 (при монтаж със смесител без изпразнител)			**B4801AA**	8,20	16,04	
Изпразнител за мивка без преливник G1 1/4			**J3291AA**	52,40	102,49	*

*Продукти от ценова група Лукс

Цветове

AA Хром
01 Бял

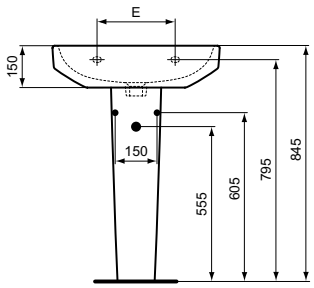

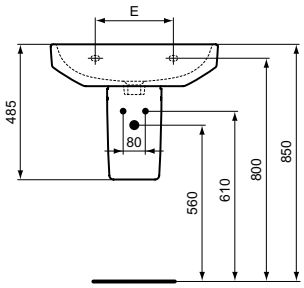

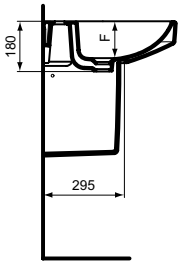

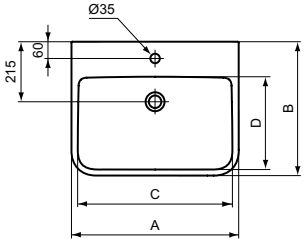

	A	B	C	D	E	F
T5342	650	480	605	330	280	135
T5343	600	480	555	330	280	135
T5344	550	440	505	290	280	135
T5345	500	440	455	290	200	135

T461001, T4610HY

T571901

T461101

Описание

Мивка за ръце 45 cm
С централен отвор за смесител и с преливник
Опаковано в кашон, EN 14688

- Комбинира се с: пиедестал T473901 или полупиедестал T474001 или самостоятелно със сифон

- С възможност за монтаж с мебел: комбинира се с:
  - Finesse шкаф за мивка 43 cm E3711
  - i.life S шкаф за мивка 43 cm T6848
  - Пиедестал T473901 или полупиедестал малък T471501
  - Самостоятелно със сифон

Мивка за полувграждане 55 cm
С централен отвор за смесител и с преливник
Включен монтажен комплект E209167 и шаблон за изрязване на плот WW19000367, Опаковано в кашон, EN 14688

Продукт	Ш x Д x В mm	Kg	Арт.No.	цена/€ без ДДС	цена/лв. без ДДС	
Мивка за ръце 45 cm	450 x 380 x 160	12,0	**T461001**	73,00	142,78	
			T4610HY	109,00	213,19	
Мивка за ръце 45 cm с възможност за монтаж с мебел	450 x 380 x 160	12,0	**T571901**	74,10	144,93	
Мивка за полувграждане 55 cm	550 x 440 x 170	14,2	**T461101**	124,00	242,52	
Препоръчителна комплектация с						
Пиедестал			**T473901**	48,60	95,05	
Полупиедестал			**T474001**	48,60	95,05	
Полупиедестал малък			**T471501**	41,40	80,97	
Крепежен комплект M10 x 140 mm			**WW965340**	2,40	4,69	
Дизайнерски сифон за мивка G1 1/4 - тръбен тип			**E0079AA**	43,70	85,47	
Дизайнерски сифон за мивка G1 1/4 (Черна коприна (черен мат))			**T4441XG**	157,00	307,07	*
Сифон за мивка G1 1/4'' - тръбен тип			**A2305AA**	22,80	44,59	
Спирателен кран (G1/2, връзка със смесител 10 mm/ G3/8) - 1 бр.			**B7883AA**	5,20	10,17	
Розетка за сифон G1 1/4 (при монтаж със смесител без изпразнител)			**B4801AA**	8,20	16,04	

*Продукти от ценова група Лукс

Цветове

AA Хром 01 Бял HY Smartguard Бял (Антибактериална технология)

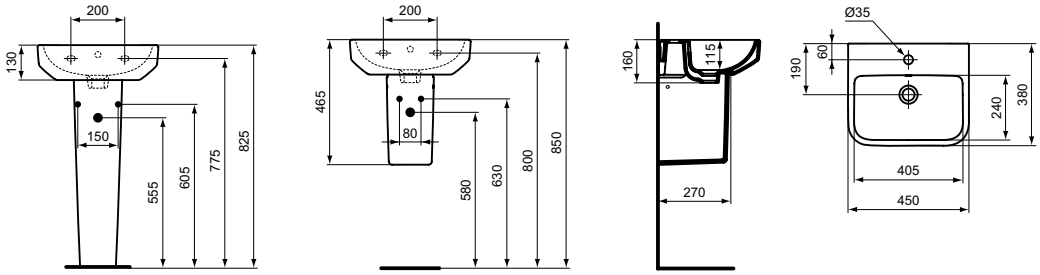

T4610

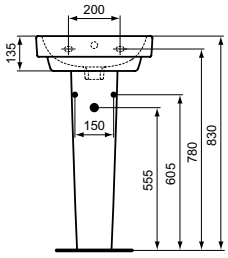

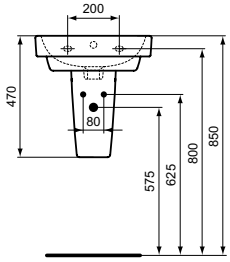

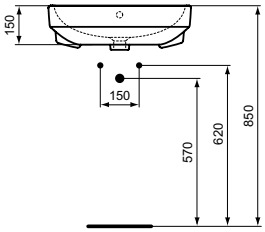

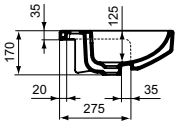

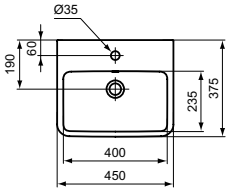

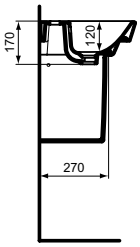

T5719

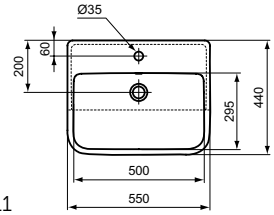

T4611

Всички посочени цени са в лева и в евро, без ДДС, и са препоръчителни за продажба на дребно.

Описание

Мивка за монтаж върху плот
Включва монтажен комплект D570967 и шаблон за изрязване на плот
Опаковка: в кашон
EN 14688
Комбинира се с: Ideal Standard i.life B плот и шкаф за мивка

- Правоъгълна мивка за монтаж върху плот - 60 cm
Без отвор за смесител и без преливник

- Правоъгълна мивка за монтаж върху плот - 45 cm
Без отвор за смесител и с преливник

- Кръгла мивка за монтаж върху плот - 40 cm
Без отвор за смесител и с преливник

Продукт	Ш x Д x В mm	Kg	Арт.No.	цена/€ без ДДС	цена/лв. без ДДС	
Правоъгълна мивка за монтаж върху плот - 60 cm	600 x 370 x 115		**T508701**	138,00	269,90	
Правоъгълна мивка за монтаж върху плот - 45 cm	450 x 370 x 140		**T509201**	129,00	252,30	
Кръгла мивка за монтаж върху плот - 40 cm	400 x 400 x 140		**T509101**	129,00	252,30	
Препоръчителна комплектация с						
Изпразнител за мивка без преливник G1 1/4			**J3291AA**	52,40	102,49	*
Дизайнерски сифон за мивка G1 1/4 - тръбен тип			**E0079AA**	43,70	85,47	
Сифон за мивка G1 1/4'' - тръбен тип			**A2305AA**	22,80	44,59	
Спирателен кран (G1/2, връзка със смесител 10 mm/ G3/8) - 1 бр.			**B7883AA**	5,20	10,17	
Розетка за сифон G1 1/4 (при монтаж със смесител без изпразнител)			**B4801AA**	8,20	16,04	

*Продукти от ценова група Лукс

Цветове

AA Хром
01 Бял

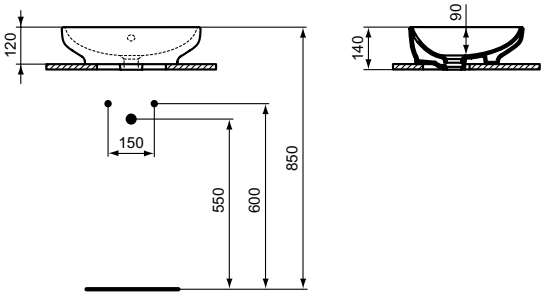

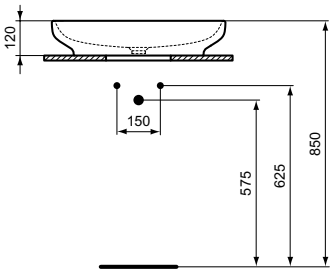

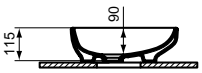

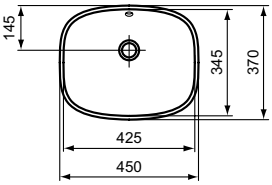

T5092

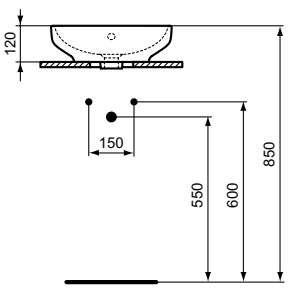

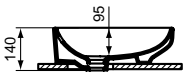

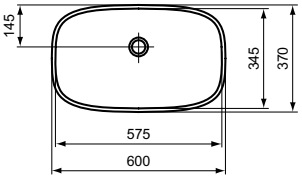

T5087

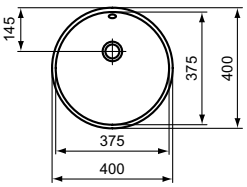

T5091

Описание

i.life B Quadra правоъгълна мивка за монтаж върху плот 60,5, 50 cm
С отвор за смесител и с преливник
Включва шаблон за изрязване на плот
Опционален монтажен комплект E009567 - не е включен (поръчва се отделно)
Опаковка: в кашон
EN 14688
Комбинира се с: Ideal Standard i.life B плот и шкаф за мивка

i.life B Quadra правоъгълна мивка за монтаж върху плот 50 cm
Без отвор за смесител и без преливник
Включва шаблон за изрязване на плот
Опционален монтажен комплект E009567 - не е включен (поръчва се отделно)
Опаковка: в кашон
EN 14688
Комбинира се с: Ideal Standard i.life B плот и шкаф за мивка

Продукт	Ш x Д x В mm	Kg	Арт.No.	цена/€ без ДДС	цена/лв. без ДДС	
Правоъгълна мивка за монтаж върху плот 60,5 cm с отвор за смесител и с преливник	605 x 420 x 150		**T573601**	139,00	271,86	
Правоъгълна мивка за монтаж върху плот 50 cm с отвор за смесител и с преливник	500 x 420 x 145		**T573701**	123,00	240,57	
Правоъгълна мивка за монтаж върху плот 50 cm без отвор за смесител и без преливник	500 x 420 x 140		**T573801**	123,00	240,57	
Препоръчителна комплектация с						
Монтажен комплект			**E009567**	14,30	27,97	
Дизайнерски сифон за мивка G1 1/4 - тръбен тип			**E0079AA**	43,70	85,47	
Сифон за мивка G1 1/4'' - тръбен тип			**A2305AA**	22,80	44,59	
Спирателен кран (G1/2, връзка със смесител 10 mm/ G3/8) - 1 бр.			**B7883AA**	5,20	10,17	
Розетка за сифон G1 1/4 (при монтаж със смесител без изпразнител)			**B4801AA**	8,20	16,04	
Изпразнител за мивка без преливник G1 1/4			**J3291AA**	52,40	102,49	*

*Продукти от ценова група Лукс

Цветове

AA Хром
01 Бял

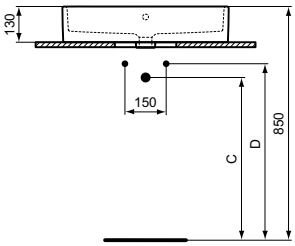

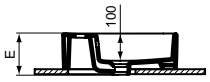

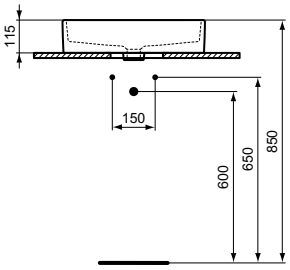

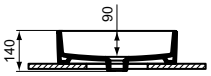

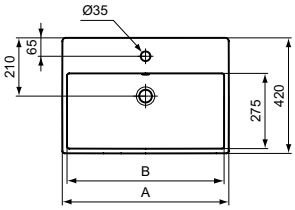

	A	B	C	D	E
T5737	500	470	595	645	145
T5736	605	570	590	640	150

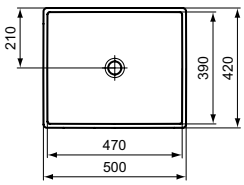

T5738

Всички посочени цени са в лева и в евро, без ДДС, и са препоръчителни за продажба на дребно.

Описание

Правоъгълна мивка за монтаж върху плот 55, 50 cm
Без отвор за смесител и без преливник
Включва шаблон за изрязване на плот
Опционален монтажен комплект D570967 - не е включен (поръчва се отделно)
Опаковка: в кашон
EN 14688
Комбинира се с: Ideal Standard i.life B плот и шкаф за мивка

Квадратна мивка за монтаж върху плот 38 cm
Без отвор за смесител и без преливник
Включва шаблон за изрязване на плот
Опционален монтажен комплект D570967 - не е включен (поръчва се отделно)
Опаковка: в кашон
EN 14688
Комбинира се с: Ideal Standard i.life B плот и шкаф за мивка

Продукт	Ш x Д x В mm	Kg	Арт.No.	цена/€ без ДДС	цена/лв. без ДДС
Правоъгълна мивка за монтаж върху плот 55 cm	550 x 400 x 130		**T572801**	107,00	209,27
Правоъгълна мивка за монтаж върху плот 50 cm	500 x 380 x 130		**T572901**	94,70	185,22
Квадратна мивка за монтаж върху плот 38 cm	380 x 380 x 130		**T573001**	73,60	143,95
Препоръчителна комплектация с					
Монтажен комплект			**D570967**	13,40	26,21
Дизайнерски сифон за мивка G1 1/4 - тръбен тип			**E0079AA**	43,70	85,47
Сифон за мивка G1 1/4'' - тръбен тип			**A2305AA**	22,80	44,59
Спирателен кран (G1/2, връзка със смесител 10 mm/ G3/8) - 1 бр.			**B7883AA**	5,20	10,17
Розетка за сифон G1 1/4 (при монтаж със смесител без изпразнител)			**B4801AA**	8,20	16,04

*Продукти от ценова група Лукс

Цветове

AA Хром
01 Бял

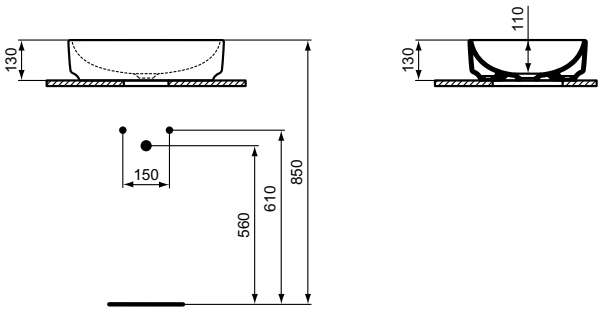

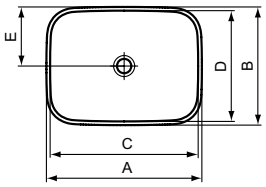

	A	B	C	D	E
T5730	380	380	355	355	190
T5729	500	380	475	355	190
T5728	550	400	525	375	200

Описание

i.life O овална мивка за монтаж върху плот 55 cm
С отвор за смесител и с преливник
Включва шаблон за изрязване на плот
Опционален монтажен комплект D570967 - не е включен (поръчва се отделно)
Опаковка: в кашон
EN 14688
Комбинира се с: Ideal Standard i.life B плот и шкаф за мивка

i.life O кръгла мивка за монтаж върху плот 40 cm
С отвор за смесител и с преливник
Включва шаблон за изрязване на плот
Опционален монтажен комплект D570967 - не е включен (поръчва се отделно)
Опаковка: в кашон
EN 14688
Комбинира се с: Ideal Standard i.life B плот и шкаф за мивка

Продукт	Ш x Д x В mm	Kg	Арт.No.	цена/€ без ДДС	цена/лв. без ДДС
Овална мивка за монтаж върху плот 55 cm	550 x 400 x 130		**T573401**	94,70	185,22
Кръгла мивка за монтаж върху плот 40 cm	500 x 380 x 130		**T573501**	73,60	143,95
Препоръчителна комплектация с					
Монтажен комплект			**D570967**	13,40	26,21
Дизайнерски сифон за мивка G1 1/4 - тръбен тип			**E0079AA**	43,70	85,47
Сифон за мивка G1 1/4'' - тръбен тип			**A2305AA**	22,80	44,59
Спирателен кран (G1/2, връзка със смесител 10 mm/ G3/8) - 1 бр.			**B7883AA**	5,20	10,17
Розетка за сифон G1 1/4 (при монтаж със смесител без изпразнител)			**B4801AA**	8,20	16,04

*Продукти от ценова група Лукс

Цветове

AA Хром
01 Бял

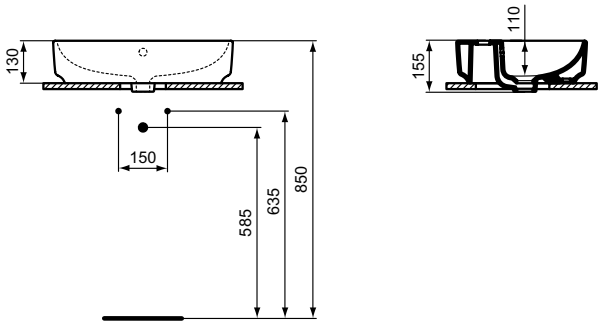

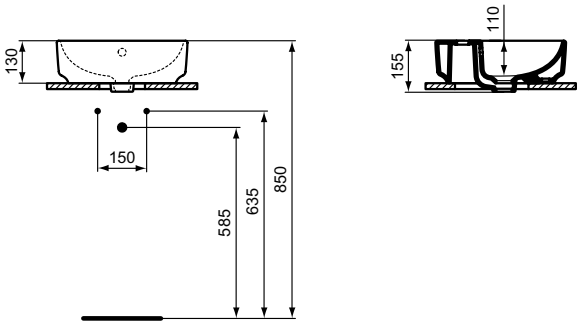

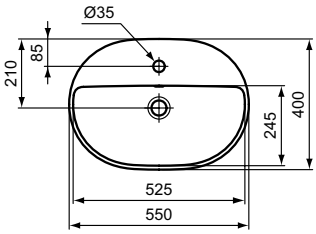

T5734

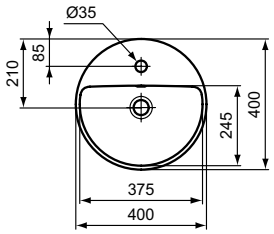

T5735

Всички посочени цени са в лева и в евро, без ДДС, и са препоръчителни за продажба на дребно.

Описание

i.life O овална мивка за монтаж върху плот 60, 55 cm
Без отвор за смесител и без преливник
Включва шаблон за изрязване на плот
Опционален монтажен комплект D570967 - не е включен (поръчва се отделно)
Опаковка: в кашон
EN 14688
Комбинира се с: Ideal Standard i.life B плот и шкаф за мивка

i.life O кръгла мивка за монтаж върху плот 40 cm
Без отвор за смесител и без преливник
Включва шаблон за изрязване на плот
Опционален монтажен комплект D570967 - не е включен (поръчва се отделно)
Опаковка: в кашон
EN 14688
Комбинира се с: Ideal Standard i.life B плот и шкаф за мивка

Продукт	Ш x Д x В mm	Kg	Арт.No.	цена/€ без ДДС	цена/лв. без ДДС	
Овална мивка за монтаж върху плот 60 cm	550 x 400 x 130		**T573101**	107,00	209,27	
Овална мивка за монтаж върху плот 55 cm	500 x 380 x 130		**T573201**	94,70	185,22	
Кръгла мивка за монтаж върху плот 40 cm	380 x 380 x 130		**T573301**	73,60	143,95	
Препоръчителна комплектация с						
Монтажен комплект			**D570967**	13,40	26,21	
Изпразнител за мивка без преливник G1 1/4			**J3291AA**	52,40	102,49	*
Дизайнерски сифон за мивка G1 1/4 - тръбен тип			**E0079AA**	43,70	85,47	
Сифон за мивка G1 1/4'' - тръбен тип			**A2305AA**	22,80	44,59	
Спирателен кран (G1/2, връзка със смесител 10 mm/ G3/8) - 1 бр.			**B7883AA**	5,20	10,17	
Розетка за сифон G1 1/4 (при монтаж със смесител без изпразнител)			**B4801AA**	8,20	16,04	

*Продукти от ценова група Лукс

Цветове

AA Хром
01 Бял

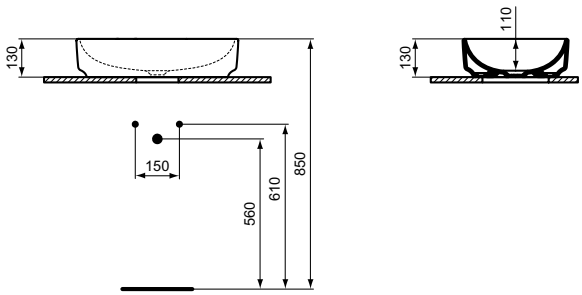

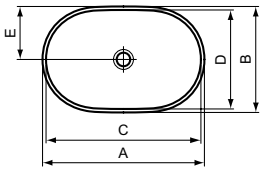

	A	B	C	D	E
T5733	400	400	375	375	200
T5732	550	360	525	335	180
T5731	600	380	575	355	190

Описание

Стояща тоалетна чиния RimLS+ за WC комплект
Технология без ринг RimLS+
Хоризонтално (универсално) оттичане
Включва: монтажен комплект TT0257919
Опаковка: в кутия
EN 997

Необходима комплектация с

Тоалетно казанче за WC комплект с функция 4,5/3 L,, странично водоподаване, опаковано в кутия (T524701, T5247HY)
Тоалетно казанче за WC комплектс функция 4,5/3 L,, долно водоподаване, опаковано в кутия (T472301, T4723HY, T472358)
Тоалетни седалки от дуропласт:
- Нормално затваряне, с метални крепежи (T468201)
- Плавно затваряне и Easy Take Off крепежи (T468301, T4683HY, T468358)
- Ултратънка (сандвич дизайн), нормално затваряне, с метални крепежи (T500201)
- Ултратънка (сандвич дизайн) с плавно затваряне и Easy Take Off крепежи (T500301, T5003HY, T500358)
- Без капак (сандвич дизайн) с метални крепежи (T555601)

Препоръчителна комплектация с:

Преходници за вертикално оттичане - моля погледнете чертежа за справка!

Продукт	Ш x Д x В mm	Kg	Арт.No.	цена/€ без ДДС	цена/лв. без ДДС
Стояща тоалетна чиния RimLS+ за WC комплект	360 x 665 x 400	29,0	**T461201**	193,00	377,48
			T4612HY	229,00	447,89
			T461258	212,00	414,64
Необходима комплектация с					
Тоалетно казанче за WC комплект 4,5/3 L, странично водоподаване	360 x 160 x 390	13,0	**T524701**	88,80	173,68
			T5247HY	125,00	244,48
Тоалетно казанче за WC комплект 4,5/3 L, долно водоподаване	360 x 160 x 390	13,0	**T472301**	88,80	173,68
			T4723HY	125,00	244,48
			T472358	97,60	190,89
Тоалетна седалка, нормално затваряне,с метални крепежи	360 x 445 x 45	2,8	**T468201**	55,70	108,94
Тоалетна седалка, плавно затваряне и Easy Take Off крепежи	360 x 445 x 45	2,8	**T468301**	71,30	139,45
			T4683HY	83,90	164,09
			T468358	78,50	153,53
Тоалетна седалка, ултратънка (сандвич дизайн), нормално затваряне, с метални крепежи	360 x 450 x 45	2,5	**T500201**	55,70	108,94
Тоалетна седалка, ултратънка (сандвич дизайн), плавно затваряне и Easy Take Off крепежи	360 x 450 x 45	2,5	**T500301**	71,30	139,45
			T5003HY	83,90	164,09
			T500358	78,50	153,53
Тоалетна седалка без капак (сандвич дизайн) с метални крепежи	360 x 450 x 35	1,0	**T555601**	50,20	98,18

Цветове

01 Бял
58 Сив гланц
HY Smartguard Бял (Антибактериална технология)

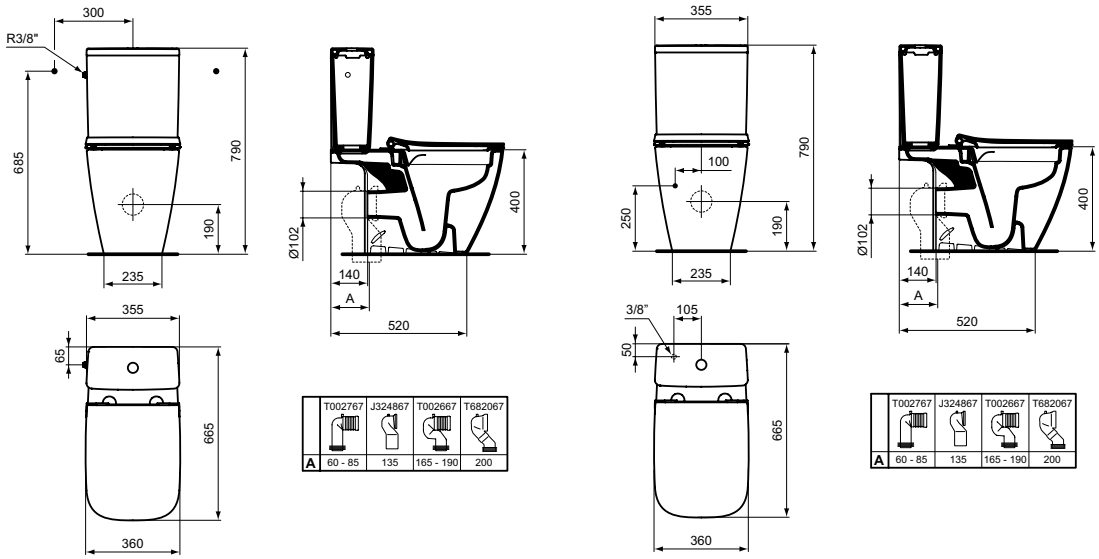

Всички посочени цени са в лева и в евро, без ДДС, и са препоръчителни за продажба на дребно.

Описание

Стояща тоалетна чиния с бидетна функция без ринг RimLS+ за WC комплект
Технология без ринг RimLS+
Хоризонтално (универсално) оттичане
Включва: монтажен комплект TT0257919
Опаковка: в кутия
EN 997

Необходима комплектация с

Тоалетно казанче за WC комплект с функция 6/3 L, странично водоподаване, опаковано в кутия (T472501)
Тоалетно казанче за WC комплектс функция 6/3 L, долно водоподаване, опаковано в кутия (T472401)
Тоалетни седалки от дуропласт:
- Нормално затваряне, с метални крепежи (T468201)
- Плавно затваряне и Easy Take Off крепежи (T468301)
- Ултратънка (сандвич дизайн), нормално затваряне, с метални крепежи (T500201)
- Ултратънка (сандвич дизайн) с плавно затваряне и Easy Take Off крепежи (T500301)
- Без капак (сандвич дизайн) с метални крепежи (T555601)

Препоръчителна комплектация с

Преходници за вертикално оттичане - моля погледнете чертежа за справка!

Продукт	Ш x Д x В mm	Kg	Арт.No.	цена/€ без ДДС	цена/лв. без ДДС
Стояща тоалетна чиния RimLS+ за WC комплект	360 x 665 x 400	29,4	**T537101**	202,00	395,08
Необходима комплектация с					
Тоалетно казанче за WC комплект 6/3 L, странично водоподаване	360 x 160 x 390	13,0	**T472501**	88,80	173,68
Тоалетно казанче за WC комплект 6/3 L, долно водоподаване	360 x 160 x 390	13,0	**T472401**	88,80	173,68
Тоалетна седалка, нормално затваряне,с метални крепежи	360 x 445 x 45	2,8	**T468201**	55,70	108,94
Тоалетна седалка, плавно затваряне и Easy Take Off крепежи	360 x 445 x 45	2,8	**T468301**	71,30	139,45
Тоалетна седалка, ултратънка (сандвич дизайн), нормално затваряне, с метални крепежи	360 x 450 x 45	2,5	**T500201**	55,70	108,94
Тоалетна седалка, ултратънка (сандвич дизайн), плавно затваряне и Easy Take Off крепежи	360 x 450 x 45	2,5	**T500301**	71,30	139,45
Тоалетна седалка без капак (сандвич дизайн) с метални крепежи	360 x 450 x 35	1,0	**T555601**	50,20	98,18

Цветове

01 Бял

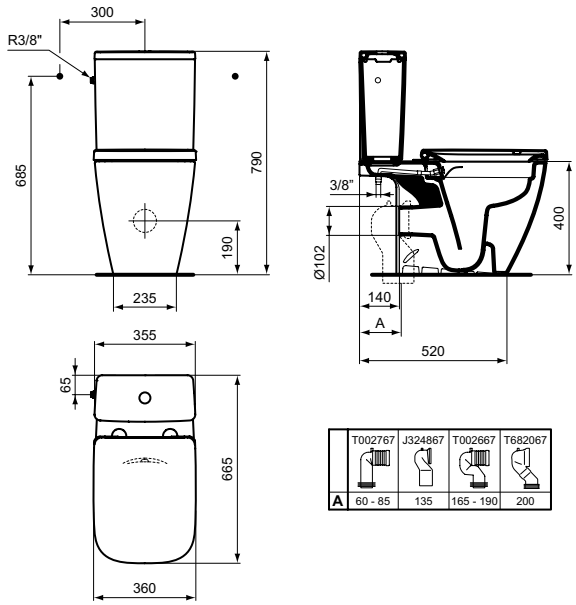

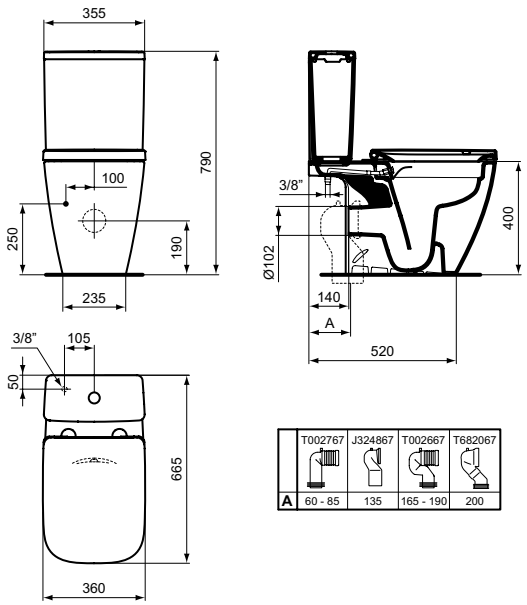

Описание

Стояща тоалетна чиния без ринг RimLS+ с плътно прилепване към стената
Технология без ринг RimLS+
Хоризонтално (универсално) оттичане
За монтаж на пода, с плътно прилепване към стената
Включва: монтажен комплект TT0257919
Опаковка: в кашон
EN 997

Внимание: Не се препоръчва инсталиране на тоалетни чинии без ринг с напорен промивен кран!

Необходима комплектация с

Тоалетни седалки от дуропласт:
- Нормално затваряне, с метални крепежи (T468201)
- Плавно затваряне и Easy Take Off крепежи (T468301, T4683HY, T468358)
- Ултратънка (сандвич дизайн), нормално затваряне, с метални крепежи (T500201)
- Ултратънка (сандвич дизайн) с плавно затваряне и Easy Take Off крепежи (T500301, T5003HY, T500358)
- Без капак (сандвич дизайн) с метални крепежи (T555601)

Продукт	Ш x Д x В mm	Kg	Арт.No.	цена/€ без ДДС	цена/лв. без ДДС
Стояща тоалетна чиния без ринг RimLS+ с плътно прилепване към стената	360 x 545 x 400	28,0	**T461601**	161,00	314,89
			T4616HY	197,00	385,30
			T461658	178,00	348,14
Необходима комплектация с					
Тоалетна седалка, нормално затваряне,с метални крепежи	360 x 445 x 45	2,8	**T468201**	55,70	108,94
Тоалетна седалка, плавно затваряне и Easy Take Off крепежи	360 x 445 x 45	2,8	**T468301**	71,30	139,45
			T4683HY	83,90	164,09
			T468358	78,50	153,53
Тоалетна седалка, ултратънка (сандвич дизайн), нормално затваряне, с метални крепежи	360 x 450 x 45	2,5	**T500201**	55,70	108,94
Тоалетна седалка, ултратънка (сандвич дизайн), плавно затваряне и Easy Take Off крепежи	360 x 450 x 45	2,5	**T500301**	71,30	139,45
			T5003HY	83,90	164,09
			T500358	78,50	153,53
Тоалетна седалка без капак (сандвич дизайн) с метални крепежи	360 x 450 x 35	1,0	**T555601**	50,20	98,18

Цветове

01 Бял
58 Сив гланц
HY Smartguard Бял (Антибактериална технология)

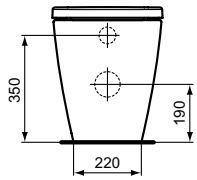

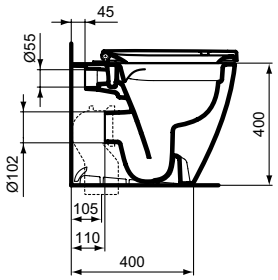

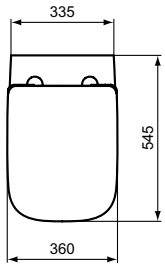

Всички посочени цени са в лева и в евро, без ДДС, и са препоръчителни за продажба на дребно.

Описание

Конзолна тоалетна чиния
технология без ринг RimLS+
С напълно скрито присъединяване
Включва: монтажен комплект EasyFix+ TR16667 за фиксация отгоре през отворите за монтаж на седалка (за напълно скрито присъединяване)
Опаковка: в кашон
EN 997

Внимание: Не се препоръчва инсталиране на тоалетни чинии без ринг с напорен промивен кран!

Необходима комплектация с

Тоалетни седалки от дуропласт:
- Нормално затваряне, с метални крепежи (T468201)
- Плавно затваряне и Easy Take Off крепежи (T468301, T4683HY, T468358)
- Ултратънка (сандвич дизайн), нормално затваряне, с метални крепежи (T500201)
- Ултратънка (сандвич дизайн) с плавно затваряне и Easy Take Off крепежи (T500301, T5003HY, T500358)
- Без капак (сандвич дизайн) с метални крепежи (T555601)

Препоръчителна комплектация с:

Инсталационни системи (виж раздел Инсталационни системи)

Продукт	Ш x Д x В mm	Kg	Арт.No.	цена/€ без ДДС	цена/лв. без ДДС
Конзолна тоалетна чиния	360 x 545 x 335	24,0	**T461401**	161,00	314,89
			T4614HY	197,00	385,30
			T461458	177,00	346,18
Необходима комплектация с					
Тоалетна седалка, нормално затваряне,с метални крепежи	360 x 445 x 45	2,8	**T468201**	55,70	108,94
Тоалетна седалка, плавно затваряне и Easy Take Off крепежи	360 x 445 x 45	2,8	**T468301**	71,30	139,45
			T4683HY	83,90	164,09
			T468358	78,50	153,53
Тоалетна седалка, ултратънка (сандвич дизайн), нормално затваряне, с метални крепежи	360 x 450 x 45	2,5	**T500201**	55,70	108,94
Тоалетна седалка, ултратънка (сандвич дизайн), плавно затваряне и Easy Take Off крепежи	360 x 450 x 45	2,5	**T500301**	71,30	139,45
			T5003HY	83,90	164,09
			T500358	78,50	153,53
Тоалетна седалка без капак (сандвич дизайн) с метални крепежи	360 x 450 x 35	1,0	**T555601**	50,20	98,18

Цветове

01 Бял
58 Сив гланц
HY Smartguard Бял (Антибактериална технология)

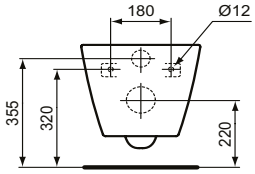

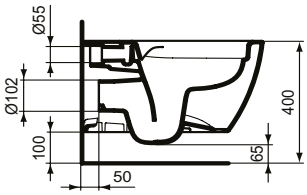

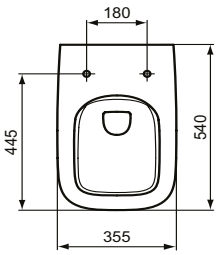

Описание

Конзолна тоалетна чиния с бидетна функция без ринг - RimLS+
Технология без ринг RimLS+
С напълно скрито присъединяване
Включва: монтажен комплект EasyFix+ TR16667 за фиксация отгоре през отворите за монтаж на седалка (за напълно скрито присъединяване - без никакви странични отвори)
Опаковка: в кашон
EN 997

Внимание: Не се препоръчва инсталиране на тоалетни чинии без ринг с напорен промивен кран!

Необходима комплектация с

Тоалетни седалки от дуропласт:
- Нормално затваряне, с метални крепежи (T468201)
- Плавно затваряне и Easy Take Off крепежи (T468301)
- Ултратънка (сандвич дизайн), нормално затваряне, с метални крепежи (T500201)
- Ултратънка (сандвич дизайн) с плавно затваряне и Easy Take Off крепежи (T500301)
- Без капак (сандвич дизайн) с метални крепежи (T555601)

Препоръчителна комплектация с:

Инсталационни системи (виж раздел Инсталационни системи)

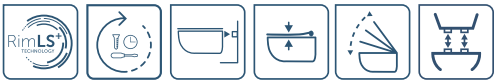

Продукт	Ш x Д x В mm	Kg	Арт.No.	цена/€ без ДДС	цена/лв. без ДДС
Конзолна тоалетна чиния с бидетна функция без ринг - RimLS+	360 x 545 x 335	23,7	**T534701**	170,00	332,49
Препоръчителна комплектация с					
Тоалетна седалка, нормално затваряне,с метални крепежи	360 x 445 x 45	2,8	**T468201**	55,70	108,94
Тоалетна седалка, плавно затваряне и Easy Take Off крепежи	360 x 445 x 45	2,8	**T468301**	71,30	139,45
Тоалетна седалка, ултратънка (сандвич дизайн), нормално затваряне, с метални крепежи	360 x 450 x 45	2,5	**T500201**	55,70	108,94
Тоалетна седалка, ултратънка (сандвич дизайн), плавно затваряне и Easy Take Off крепежи	360 x 450 x 45	2,5	**T500301**	71,30	139,45
Тоалетна седалка без капак (сандвич дизайн) с метални крепежи	360 x 450 x 35	1,0	**T555601**	50,20	98,18

Цветове

01 Бял

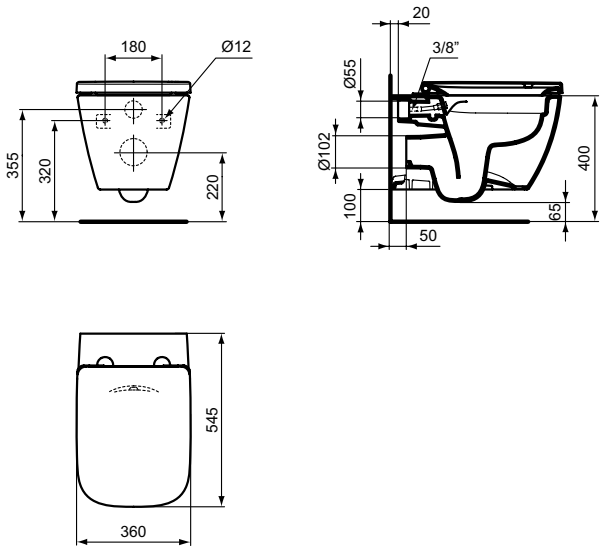

Всички посочени цени са в лева и в евро, без ДДС, и са препоръчителни за продажба на дребно.

Описание

Стоящо биде с плътно прилепване към стената
С отвор за смесител
Включва: монтажен комплект TT0257919
Опаковка: в кашон
EN 997

Конзолно биде
Отвор за смесител
Включва: монтажен комплект TT0299598 за напълно скрито присъединяване без никакви странични отвори
Опаковка: в кашон
EN 14528

Препоръчителна комплектация на конзолно биде с

Инсталационни системи (виж раздел Инсталационни системи)

Продукт	Ш x Д x В mm	Kg	Арт.No.	цена/€ без ДДС	цена/лв. без ДДС	
Стоящо биде с плътно прилепване към стената	355 x 540 x 400	24,5	**T461701**	139,00	271,86	
			T4617HY	175,00	342,27	
			T461758	152,00	297,29	
Конзолно биде	355 x 540 x 300	22,0	**T461501**	139,00	271,86	
			T4615HY	175,00	342,27	
			T461558	152,00	297,29	
Препоръчителна комплектация с						
Сифон за биде G1 1/4			**A2307AA**	47,10	92,12	*
Спирателен кран (G1/2, връзка със смесител 10 mm/ G3/8) - 1 бр.			**B7883AA**	5,20	10,17	

*Продукти от ценова група Лукс

Цветове

AA Хром
01 Бял
58 Сив гланц
HY Smartguard Бял (Антибактериална технология)

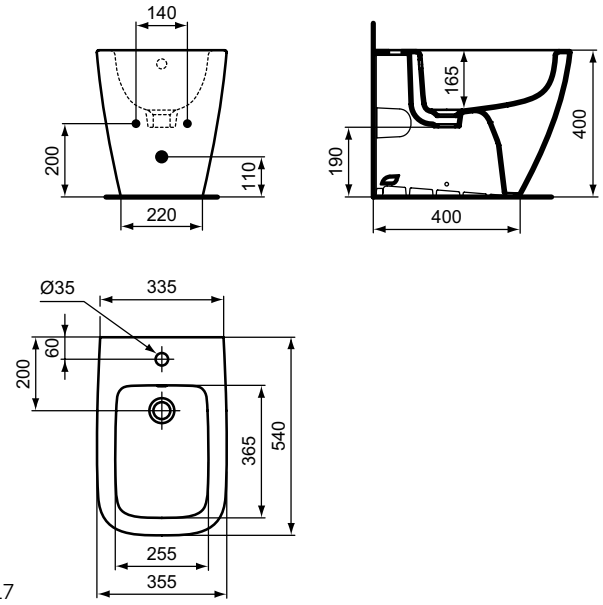

T4617

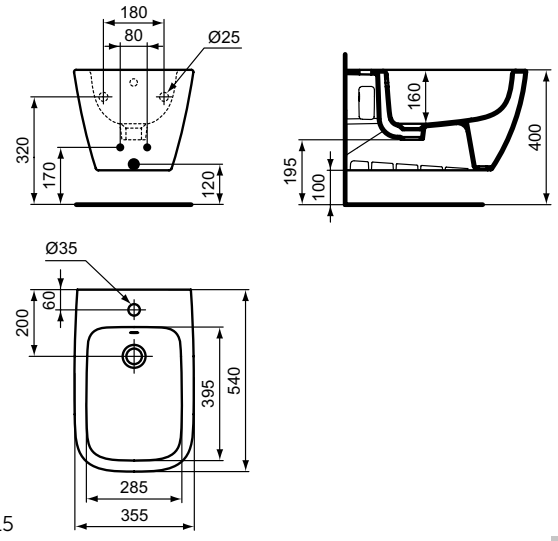

T4615

Описание

Конзолна тоалетна чиния без ринг - HydroTwist
Нова технология без ринг - HydroTwist
С напълно скрито присъединяване
Включва: монтажен комплект EasyFix+ TR16667 за фиксация отгоре през отворите за монтаж на седалка (за напълно скрито присъединяване - без никакви странични отвори)
Опаковано в кашон
EN 997
Внимание: Не се препоръчва инсталиране на тоалетни чинии без ринг HydroTwist с напорен промивен кран!

Необходима комплектация с

Тоалетна седалка с метални крепежи, дуропласт (T572101)
Тоалетна седалка с плавно затваряне и Easy Take Off крепежи, дуропласт (T572201)
Ултратънка тоалетна седалка (сандвич дизайн) с метални крепежи, дуропласт (T572301)
Ултратънка тоалетна седалка (сандвич дизайн) с плавно затваряне и Easy Take Off крепежи, дуропласт (T572401)

Конзолно биде
С отвор за смесител
Включва: монтажен комплект TT0299598 (за напълно скрито присъединяване - без никакви странични отвори)
Опаковано в кашон
EN14528

Препоръчителна комплектация с

Инсталационни системи (виж раздел Инсталационни системи)

Продукт	Ш x Д x В mm	Kg	Арт.No.	цена/€ без ДДС	цена/лв. без ДДС	
Конзолна тоалетна чиния без ринг - HydroTwist	340 x 530 x 366		**T568001**	161,00	314,89	
Конзолно биде	345 x 530 x 295		**T568101**	139,00	271,86	
Необходима комплектация с						
Тоалетна седалка с метални крепежи	350 x 435 x 45		**T572101**	55,70	108,94	
Тоалетна седалка с плавно затваряне и Easy Take Off крепежи	350 x 435 x 45		**T572201**	71,30	139,45	
Ултратънка тоалетна седалка (сандвич дизайн) с метални крепежи	350 x 435 x 45		**T572301**	55,70	108,94	
Ултратънка тоалетна седалка (сандвич дизайн) с плавно затваряне и Easy Take Off крепежи	350 x 435 x 45		**T572401**	71,30	139,45	
Препоръчителна комплектация с						
Сифон за биде G1 1/4			**A2307AA**	47,10	92,12	*
Спирателен кран (G1/2, връзка със смесител 10 mm/ G3/8) - 1 бр.			**B7883AA**	5,20	10,17	

*Продукти от ценова група Лукс

Цветове

01 Бял
AA Хром

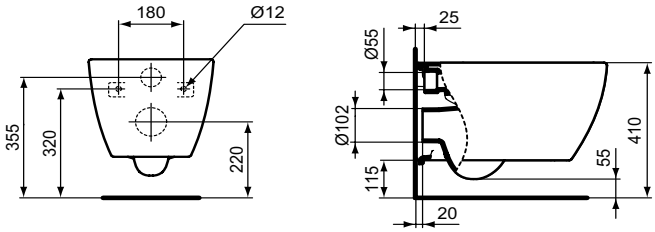

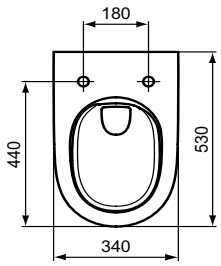

T5680

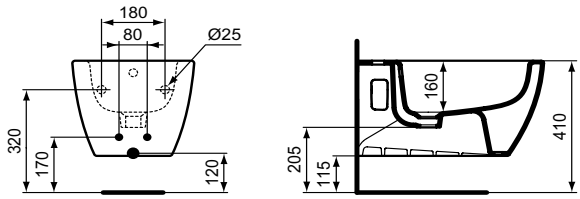

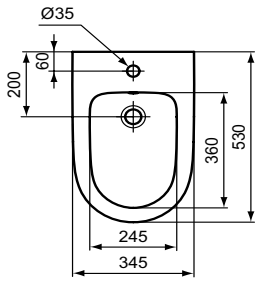

T5681

Всички посочени цени са в лева и в евро, без ДДС, и са препоръчителни за продажба на дребно.

Описание

Мивка Cube 60, 55, 50 и 40 cm
- Модел с отвор за смесител и преливник, опаковка: в кашон
- Модел с отвор за смесител и без преливник (препоръчителна инсталация с изпразнител за мивка без преливник - D5852AA), неопаковано
- Модел без отвор за смесител и с преливник, неопаковано
- Модел без отвор за смесител и без преливник (препоръчителна инсталация с изпразнител за мивка без преливник - D5852AA), неопаковано

EN 14688
60, 55, 50 cm: комбинира се с: пиедестал, полупиедестал голям
40 cm: комбинира се с: полупиедестал малък

Пиедестал
Опаковка: в кашон

Полупиедестал голям/малък
Опаковка: в кашон
Включва: крепежен комплект TT0257919

IdealPlus

Продукт	Ш x Д x В mm	Kg	Арт.No.	цена/€ без ДДС	цена/лв. без ДДС
Мивка Cube 60 cm с отвор за смесител и преливник	600 x 460 x 175	17,5	**E794501**	103,00	201,45
			E7945MA	158,00	309,02
Мивка Cube 60 cm с отвор за смесител и без преливник	600 x 460 x 175	17,5	**E810301**	103,00	201,45
			E8103MA	158,00	309,02
Мивка Cube 60 cm без отвор за смесител и без преливник	600 x 460 x 175	17,5	**E810201**	103,00	201,45
			E8102MA	158,00	309,02
Мивка Cube 60 cm без отвор за смесител и с преливник	600 x 460 x 175	17,5	**E810101**	103,00	201,45
			E8101MA	158,00	309,02
Мивка Cube 55 cm с отвор за смесител и преливник	550 x 460 x 175	17,0	**E784401**	99,50	194,61
			E7844MA	154,00	301,20
Мивка Cube 55 cm с отвор за смесител и без преливник	550 x 460 x 175	17,0	**E811301**	99,50	194,61
			E8113MA	154,00	301,20
Мивка Cube 55 cm без отвор за смесител и без преливник	550 x 460 x 175	17,0	**E811201**	99,50	194,61
			E8112MA	154,00	301,20
Мивка Cube 55 cm без отвор за смесител и с преливник	550 x 460 x 175	17,0	**E811101**	99,50	194,61
			E8111MA	154,00	301,20
Мивка Cube 50 cm с отвор за смесител и преливник	500 x 460 x 175	15,5	**E788401**	95,30	186,39
			E7884MA	150,00	293,37
Малка мивка Cube 40 cm с отвор за смесител и преливник	400 x 360 x 160	10,0	**E803301**	84,00	164,29

Препоръчителна комплектация с

Пиедестал	**E797301**	69,50	135,93	
Полупиедестал голям	**E797401**	82,10	160,57	
Полупиедестал малък	**E797501**	82,10	160,57	
Крепежен комплект M10 x 140 mm (за мивки 60, 55, 50 cm)	**WW965340**	2,40	4,69	
Крепежен комплект M8 x 90 mm (за мивка 40 cm)	**K714467**	4,00	7,82	*
Сифон за мивка G1 1/4 - тръбен тип	**A2305AA**	22,80	44,59	
Спирателен кран (G1/2, връзка със смесител 10 mm/ G3/8) - 1 бр.	**B7883AA**	5,20	10,17	
Розетка за сифон G 1 1/4 (при монтаж със смесител без изпразнител)	**B4801AA**	8,20	16,04	
Изпразнител за мивка без преливник G1 1/2	**D5852AA**	18,60	36,38	

*Продукти от ценова група Лукс

Цветове

AA Хром
01 Бял
MA Бял с покритие Ideal Plus

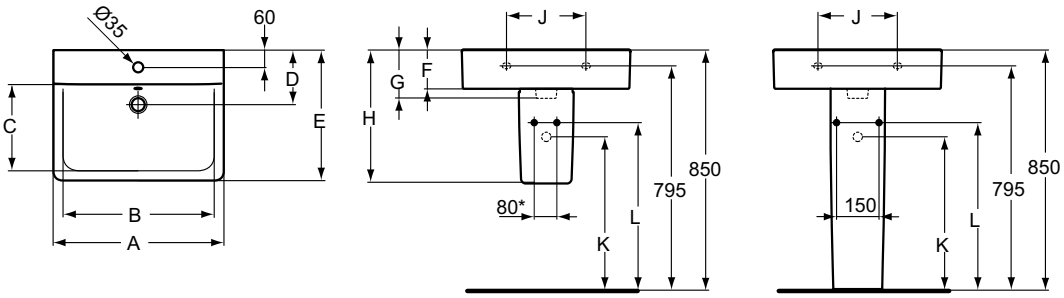

* 150 в случай на инсталация с полупиедестал

	Отвори за смесител	Преливник
E7945	●	o
E8103	●	---
E8101	---	o
E8102	---	---
E7844	●	o
E8113	●	---
E8111	---	o
E8112	---	---
E7884	●	o
E8033	●	o

	A	B	C	D	E	F	G	H	J	K	L
E7945/ E8103/ E8101/ E8102	600	480	280	195	460	140	175	470	280	565	615
E7844/ E8113/ E8111/ E8112	550	440	285	195	460	140	175	470	280	565	615
E7884	500	390	285	190	460	140	175	470	190	565	615
E8033 **	400	310	205	175	360	125	160	455	195	580	630

** Не е възможна инсталация с пиедестал

Всички посочени цени са в лева и в евро, без ДДС, и са препоръчителни за продажба на дребно.

Описание

Мивка Arc 45 cm
- Модел с отвор за смесител и преливник
EN 14688
Опаковка: в кашон
Комбинира се с: полупиедестал малък

Мивка Arc 35 cm
- Модел с отвор за смесител отляво и преливник
- Модел с отвор за смесител отдясно и преливник
EN 14688
Опаковка: в кашон
Инсталира се самостоятелно

Полупиедестал малък
Опаковка: в кашон
Включва: крепежен комплект TT0257919

Продукт	Ш x Д x В mm	Kg	Арт.No.	цена/€ без ДДС	цена/лв. без ДДС	
Малка мивка Arc 45 cm с отвор за смесител и преливник	450 x 360 x 160	10,0	**E796801**	84,00	164,29	
			E7968MA	139,00	271,86	
Малка мивка Arc 35 cm с отвор за смесител отляво и преливник	350 x 265 x 155	7,0	**E791401**	70,80	138,47	
			E7914MA	125,00	244,48	
Малка мивка Arc 35 cm с отвор за смесител отдясно и преливник	350 x 265 x 155	7,0	**E791501**	70,80	138,47	
			E7915MA	125,00	244,48	
Препоръчителна комплектация с						
Полупиедестал малък (включва крепежен комплект TT0257919)			**E797501**	82,10	160,57	
Сифон за мивка G1 1/4 - тръбен тип			**A2305AA**	22,80	44,59	
Крепежен комплект M8 x 90 mm			**K714467**	4,00	7,82	*
Спирателен кран (G1/2, връзка със смесител 10 mm/ G3/8) - 1 бр.			**B7883AA**	5,20	10,17	
Розетка за сифон G 1 1/4 (при монтаж със смесител без изпразнител)			**B4801AA**	8,20	16,04	

*Продукти от ценова група Лукс

Цветове

AA Хром
01 Бял
MA Бял с покритие Ideal Plus

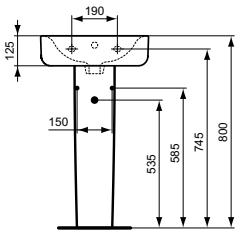

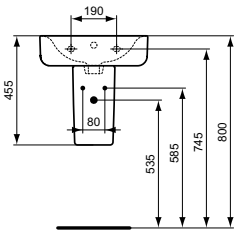

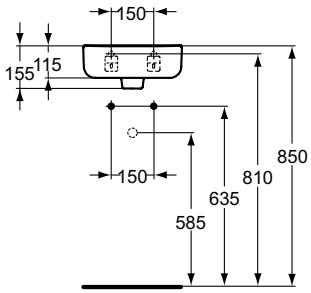

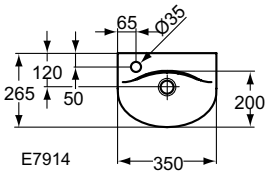

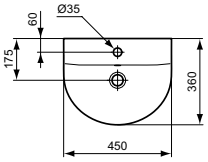

E7968

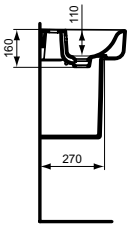

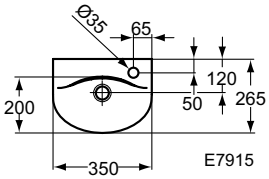

Описание

Мивка за вграждане Овална - 62 и 55 cm

С отвор за смесител и с преливник
EN 14688
Опаковка: в кашон
Включва: шаблон за изрязване на плот

Мивка за вграждане Овална - 62, 55 и 48 cm
Без отвор за смесител и с преливник
EN 14688
Опаковка: в кашон
Включва: шаблон за изрязване на плот
В случай на инсталация със смесител с изпразнител, е необходимо да се поръча A960200AA Удължен лост за изпразнител

Продукт	Ш x Д x В mm	Kg	Арт.No.	цена/€ без ДДС	цена/лв. без ДДС
Мивка за вграждане 62 cm, овална, с отвор за смесител	620 x 460 x 175	10,5	**E504001**	123,00	240,57
Мивка за вграждане 55 cm, овална, с отвор за смесител	550 x 430 x 175	9,5	**E503901**	110,00	215,14
Мивка за вграждане 62 cm, овална, без отвор за смесител	620 x 410 x 175	8,5	**E504901**	144,00	281,64
Мивка за вграждане 55 cm, овална, без отвор за смесител	550 x 380 x 175	7,5	**E504701**	132,00	258,17
Мивка за вграждане 48 cm, овална, без отвор за смесител	480 x 350 x 175	6,0	**E504501**	121,00	236,66
Препоръчителна комплектация с					
Дизайнерски сифон за мивка G1 1/4			**E0079AA**	43,70	85,47
Сифон за мивка G1 1/4 - тръбен тип			**A2305AA**	22,80	44,59
Спирателен кран (G1/2, връзка със смесител 10 mm/ G3/8) - 1 бр.			**B7883AA**	5,20	10,17
Розетка за сифон G 1 1/4 (при монтаж със смесител без изпразнител)			**B4801AA**	8,20	16,04
Удължен лост за изпразнител			**A960200AA**	7,20	14,08

*Продукти от ценова група Лукс

Цветове

AA Хром
01 Бял

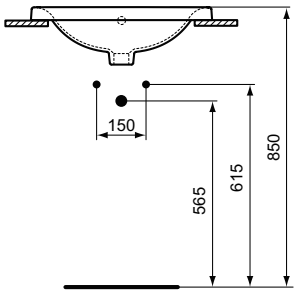

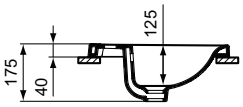

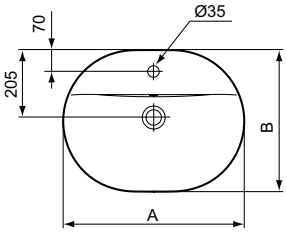

	A	B
E5039	550	430
E5040	620	460

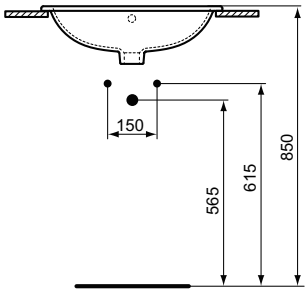

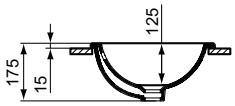

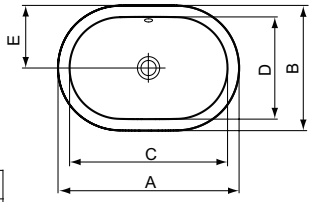

	A	B	C	D	E
E5045	480	350	415	285	175
E5047	550	380	480	310	190
E5049	620	410	545	335	205

Всички посочени цени са в лева и в евро, без ДДС, и са препоръчителни за продажба на дребно.

Описание

Мивка за вграждане Кръгла - 48, 38 cm
С отвор за смесител и с преливник
EN 14688
Опаковка: в кашон
Включва: шаблон за изрязване на плот

Мивка за вграждане Кръгла - 48, 38 cm
Без отвор за смесител и с преливник
EN 14688
Опаковка: в кашон
Включва: шаблон за изрязване на плот
В случай на инсталация със смесител с изпразнител, е необходимо да се поръча A960200AA Удължен лост за изпразнител

Продукт	Ш x Д x В mm	Kg	Арт.No.	цена/€ без ДДС	цена/лв. без ДДС
Мивка за вграждане 48 cm, кръгла, с отвор за смесител	480 x 480 x 175	8,0	**E504201**	119,00	232,74
Мивка за вграждане 38 cm, кръгла, с отвор за смесител	380 x 380 x 165	7,0	**E504101**	108,00	211,23
Мивка за вграждане 48 cm, кръгла, без отвор за смесител	480 x 480 x 175	7,0	**E505301**	145,00	283,60
Мивка за вграждане 38 cm, кръгла, без отвор за смесител	380 x 380 x 165	5,0	**E505101**	134,00	262,08
Препоръчителна комплектация с					
Дизайнерски сифон за мивка G1 1/4			**E0079AA**	43,70	85,47
Сифон за мивка G1 1/4 - тръбен тип			**A2305AA**	22,80	44,59
Спирателен кран (G1/2, връзка със смесител 10 mm/ G3/8) - 1 бр.			**B7883AA**	5,20	10,17
Розетка за сифон G 1 1/4 (при монтаж със смесител без изпразнител)			**B4801AA**	8,20	16,04
Удължен лост за изпразнител			**A960200AA**	7,20	14,08

*Продукти от ценова група Лукс

Цветове

AA Хром
01 Бял

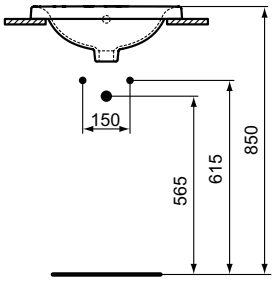

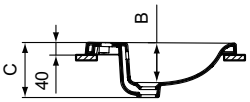

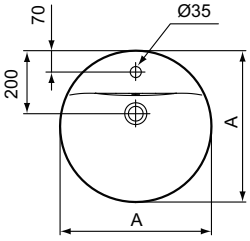

	A	B	C
E5041	380	115	165
E5042	480	125	175

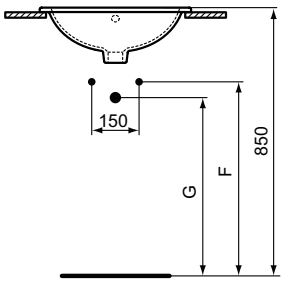

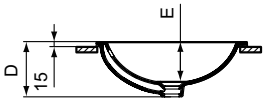

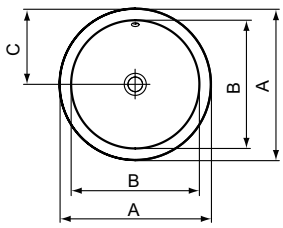

	A	B	C	D	E	F	G
E5051	380	310	190	165	120	625	575
E5053	480	405	240	175	130	615	565

Описание

Мивка за вграждане Правоъгълна - 58, 50 cm
С отвор за смесител и с преливник
EN 14688
Опаковка: в кашон
Включва: шаблон за изрязване на плот

Мивка за вграждане Правоъгълна - 58, 50 и 42 cm
Без отвор за смесител и с преливник
EN 14688
Опаковка: в кашон
Включва: шаблон за изрязване на плот
В случай на инсталация със смесител с изпразнител, е необходимо да се поръча A960200AA Удължен лост за изпразнител

Продукт	Ш x Д x В mm	Kg	Арт.No.	цена/€ без ДДС	цена/лв. без ДДС
Мивка за вграждане 58 cm, правоъгълна, с отвор за смесител	580 x 420 x 175	11,5	**E504401**	134,00	262,08
Мивка за вграждане 50 cm, правоъгълна, с отвор за смесител	500 x 390 x 175	10,0	**E504301**	123,00	240,57
Мивка за вграждане 58 cm, правоъгълна, без отвор за смесител	580 x 410 x 175	8,0	**E505901**	153,00	299,24
Мивка за вграждане 50 cm, правоъгълна, без отвор за смесител	500 x 380 x 175	7,0	**E505701**	141,00	275,77
Мивка за вграждане 42 cm, правоъгълна, без отвор за смесител	420 x 350 x 175	6,0	**E505501**	134,00	262,08
Препоръчителна комплектация с					
Дизайнерски сифон за мивка G1 1/4			**E0079AA**	43,70	85,47
Сифон за мивка G1 1/4 - тръбен тип			**A2305AA**	22,80	44,59
Спирателен кран (G1/2, връзка със смесител 10 mm/ G3/8) - 1 бр.			**B7883AA**	5,20	10,17
Розетка за сифон G 1 1/4 (при монтаж със смесител без изпразнител)			**B4801AA**	8,20	16,04
Удължен лост за изпразнител			**A960200AA**	7,20	14,08

*Продукти от ценова група Лукс

Цветове

AA Хром
01 Бял

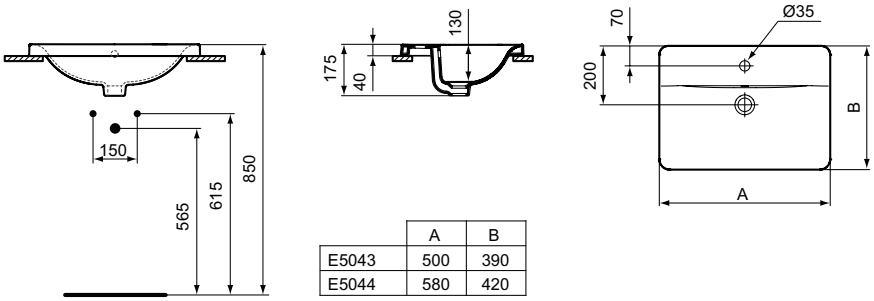

	A	B
E5043	500	390
E5044	580	420

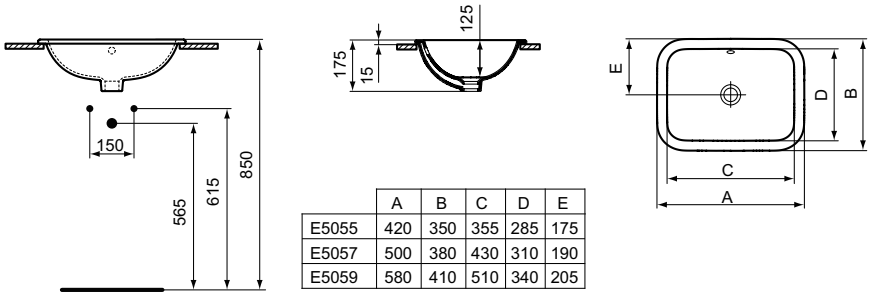

	A	B	C	D	E
E5055	420	350	355	285	175
E5057	500	380	430	310	190
E5059	580	410	510	340	205

Всички посочени цени са в лева и в евро, без ДДС, и са препоръчителни за продажба на дребно.

Описание

Стояща тоалетна чиния за WC комплект - AquaBlade®, с плътно прилепване към стената
За монтаж на пода, с плътно прилепване към стената
Хоризонтално оттичане (универсално)
Включва: крепежен комплект TT0257919
Опаковано в кутия
EN 997
Опционална комбинация с: Преходник за вертикално оттичане

Необходима комплектация с

Тоалетно казанче за WC комплект Cube, двоен бутон 6/3 L, опаковано в кутия, долно водоподаване (E797001)/странично реверсивно водоподаване (E797101)
Ултратънка тоалетна седалка с метални крепежи, дуропласт (E772301)
Ултратънка тоалетна седалка с плавно затваряне и Easy Take Off крепежи, дуропласт (E772401)
Тоалетна седалка с метални крепежи, дуропласт (E712801)
Тоалетна седалка с плавно затваряне и Easy Take Off крепежи, дуропласт (E712701)

Продукт	Ш x Д x В mm	Kg	Арт.No.	цена/€ без ДДС	цена/лв. без ДДС	
Стояща тоалетна чиния за WC комплект - AquaBlade®, с плътно прилепване към стената		34,0	**E039701**	202,00	395,08	
Необходима комплектация с						
Тоалетно казанче за WC комплект Cube, долно водоподаване		13,5	**E797001**	128,00	250,35	
Тоалетно казанче за WC комплект Cube, странично водоподаване		13,5	**E797101**	128,00	250,35	
Ултратънка тоалетна седалка с метални крепежи		2,5	**E772301**	45,80	89,58	
Ултратънка тоалетна седалка с плавно затваряне и Easy Take Off крепежи		2,5	**E772401**	73,00	142,78	
Тоалетна седалка с метални крепежи		2,5	**E712801**	43,10	84,30	
Тоалетна седалка с плавно затваряне и Easy Take Off крепежи		3,0	**E712701**	70,40	137,69	
Препоръчителна комплектация с						
Преходник за вертикално оттичане (за 185-205 mm разстояние от центъра на сифона до стената)			**J324867**	18,90	36,97	*
Преходник за вертикално оттичане (за 185-205 mm разстояние от центъра на сифона до стената)			**WW965742**	17,80	34,81	
Преходник за вертикално оттичане (за 250-270 mm разстояние от центъра на сифона до стената)			**T682067**	18,50	36,18	
Преходник за вертикално оттичане (за 165-220 mm разстояние от центъра на сифона до стената)			**T002667**	18,50	36,18	
Преходник за вертикално оттичане (за 60-160 mm разстояние от центъра на сифона до стената)			**T002767**	18,50	36,18	
Ексцентричен адаптор (в комбинация с преходници за вертикално оттичане T002667 или T002767) за допълнително изместване +20 /-20			**T002867**	10,60	20,73	
Ексцентричен адаптор (в комбинация с преходници за вертикално оттичане T002667 или T002767) за допълнително изместване +40 /-40			**T002967**	11,70	22,88	

*Продукти от ценова група Лукс

Цветове

01 Бял

E7970

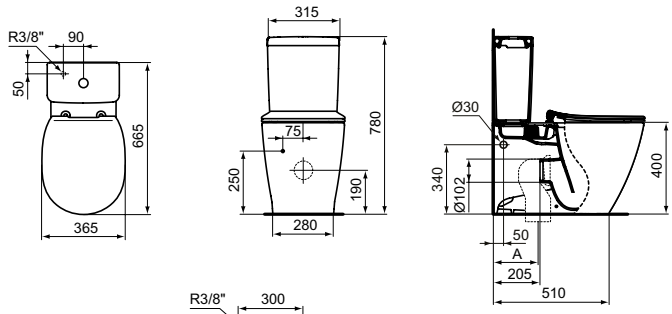

E7971

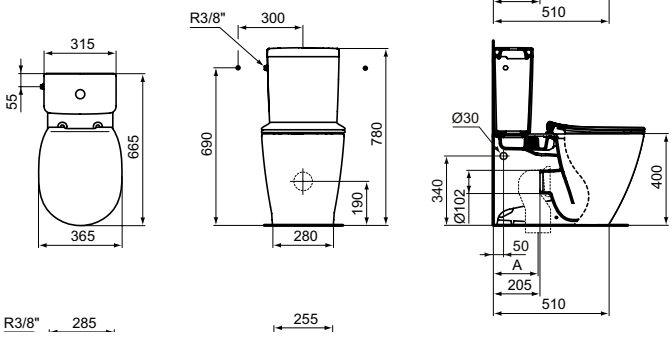

Описание

Стояща тоалетна чиния за WC комплект
Хоризонтално оттичане (универсално)
За монтаж на пода, с плътно прилепване към стената
Включва: крепежен комплект TT0257919
EN 997
Опаковано в кутия
Опционална комбинация с: Преходник за вертикално оттичане

Необходима комплектация с

Тоалетно казанче за WC комплект Cube, двоен бутон 6/3 L, опаковано в кутия, долно водоподаване (E7970xx)/странично реверсивно водоподаване (E7971xx)
Ултратънка тоалетна седалка с метални крепежи, дуропласт (E772301)
Ултратънка тоалетна седалка с плавно затваряне и Easy Take Off крепежи, дуропласт (E772401)
Тоалетна седалка с метални крепежи, дуропласт (E712801)
Тоалетна седалка с плавно затваряне и Easy Take Off крепежи, дуропласт (E712701)

Продукт	Ш x Д x В mm	Kg	Арт.No.	цена/€ без ДДС	цена/лв. без ДДС	
Стояща тоалетна чиния за WC комплект		33,4	**E803701**	171,00	334,45	
			E8037MA	226,00	442,02	
Необходима комплектация с						
Тоалетно казанче за WC комплект Cube, долно водоподаване		13,5	**E797001**	128,00	250,35	
			E7970MA	155,00	303,15	
Тоалетно казанче за WC комплект Cube, странично водоподаване		13,5	**E797101**	128,00	250,35	
			E7971MA	155,00	303,15	
Ултратънка тоалетна седалка с метални крепежи		2,5	**E772301**	45,80	89,58	
Ултратънка тоалетна седалка с плавно затваряне и Easy Take Off крепежи		2,5	**E772401**	73,00	142,78	
Тоалетна седалка с метални крепежи		2,5	**E712801**	43,10	84,30	
Тоалетна седалка с плавно затваряне и Easy Take Off крепежи		3,0	**E712701**	70,40	137,69	
Препоръчителна комплектация с						
Преходник за вертикално оттичане (за 60-160 mm разстояние от центъра на сифона до стената)			**T002767**	18,50	36,18	
Преходник за вертикално оттичане (за 185-205 mm разстояние от центъра на сифона до стената)			**WW965742**	17,80	34,81	
Преходник за вертикално оттичане (за 185-205 mm разстояние от центъра на сифона до стената)			**J324867**	18,90	36,97	*
Преходник за вертикално оттичане (за 165-220 mm разстояние от центъра на сифона до стената)			**T002667**	18,50	36,18	
Преходник за вертикално оттичане (за 250-270 mm разстояние от центъра на сифона до стената)			**T682067**	18,50	36,18	
Ексцентричен адаптор - в комбинация с преходник за вертикално оттичане J324867 (за 165-225 mm разстояние от центъра на сифона до стената)			**T002867**	10,60	20,73	

*Продукти от ценова група Лукс

Цветове

01 Бял
MA Бял с покритие Ideal Plus

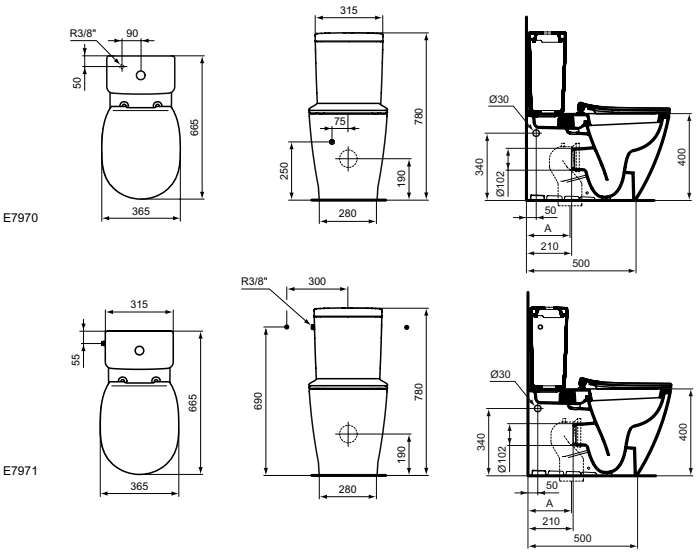

Всички посочени цени са в лева и в евро, без ДДС, и са препоръчителни за продажба на дребно.

Описание

Стояща тоалетна чиния за WC комплект - AquaBlade®
За монтаж на пода
Хоризонтално оттичане (универсално)
Включва: крепежен комплект TT0257919
Опаковано в кутия
EN 997
Опционална комбинация с: Преходник за вертикално оттичане

Необходима комплектация с

Тоалетно казанче за WC комплект Cube, двоен бутон 6/3 L, опаковано в кутия, долно водоподаване (E797001)/странично реверсивно водоподаване (E797101)
Ултратънка тоалетна седалка с метални крепежи, дуропласт (E772301)
Ултратънка тоалетна седалка с плавно затваряне и Easy Take Off крепежи, дуропласт (E772401)
Тоалетна седалка с метални крепежи, дуропласт (E712801)
Тоалетна седалка с плавно затваряне и Easy Take Off крепежи, дуропласт (E712701)

Продукт	Ш x Д x В mm	Kg	Арт.No.	цена/€ без ДДС	цена/лв. без ДДС	
Стояща тоалетна чиния за WC комплект - AquaBlade®		30,2	**E042901**	170,00	332,49	
Необходима комплектация с						
Тоалетно казанче за WC комплект Cube, долно водоподаване		13,5	**E797001**	128,00	250,35	
Тоалетно казанче за WC комплект Cube, странично водоподаване		13,5	**E797101**	128,00	250,35	
Ултратънка тоалетна седалка с метални крепежи		2,5	**E772301**	45,80	89,58	
Ултратънка тоалетна седалка с плавно затваряне и Easy Take Off крепежи		2,5	**E772401**	73,00	142,78	
Тоалетна седалка с метални крепежи		2,5	**E712801**	43,10	84,30	
Тоалетна седалка с плавно затваряне и Easy Take Off крепежи		3,0	**E712701**	70,40	137,69	
Препоръчителна комплектация с						
Преходник за вертикално оттичане (за 135-165 mm разстояние от центъра на сифона до стената)			**J324867**	18,90	36,97	*
Преходник за вертикално оттичане (за 135-165 mm разстояние от центъра на сифона до стената)			**WW965742**	17,80	34,81	
Преходник за вертикално оттичане (за 200-230 mm разстояние от центъра на сифона до стената)			**T682067**	18,50	36,18	
Преходник за вертикално оттичане (за 165-210 mm разстояние от центъра на сифона до стената)			**T002667**	18,50	36,18	
Преходник за вертикално оттичане (за 60-110 mm разстояние от центъра на сифона до стената)			**T002767**	18,50	36,18	
Ексцентричен адаптор (в комбинация с преходници за вертикално оттичане T002667 или T002767) за допълнително изместване +20 /-20			**T002867**	10,60	20,73	
Ексцентричен адаптор (в комбинация с преходници за вертикално оттичане T002667 или T002767) за допълнително изместване +40 /-40			**T002967**	11,70	22,88	

*Продукти от ценова група Лукс

Цветове

01 Бял

E7970

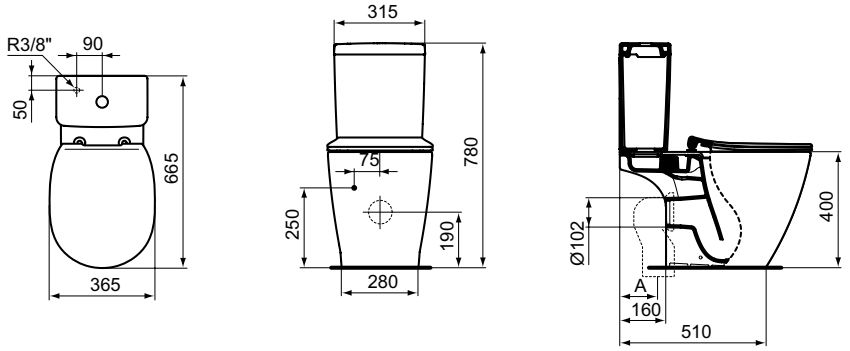

E7971

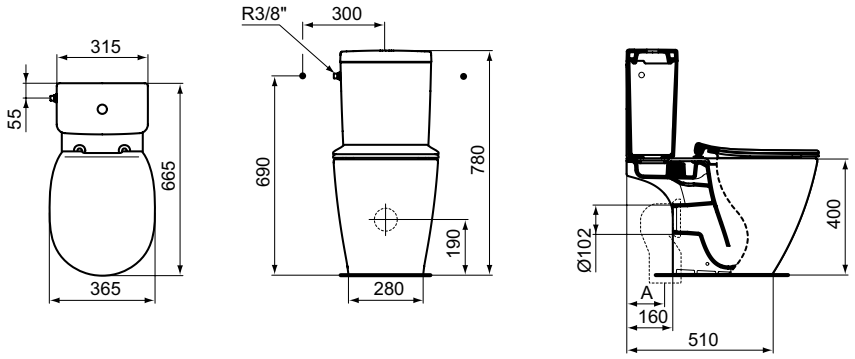

		J324867	WW965742	T682067	T002667	T002767
A	**I**	135 - 165	135 - 165	200 - 230	165 - 210	60 - 110
					T002867	
A	**I+II**				**II** = +20 / -20	
					T002967	
A	**I+III**				**III** = +40 / -40	

Всички посочени цени са в лева и в евро, без ДДС, и са препоръчителни за продажба на дребно.

Описание

Стояща тоалетна чиния за WC комплект
Хоризонтално оттичане (универсално)
Включва: крепежен комплект TT0257919
EN 997
Опаковано в кутия
Опционална комбинация с: Преходник за вертикално оттичане T002667

Необходима комплектация с

Тоалетно казанче за WC комплект Cube, двоен бутон 6/3 L, опаковано в кутия, долно водоподаване (E7970xx)/странично реверсивно водоподаване (E7971xx)
Ултратънка тоалетна седалка с метални крепежи, дуропласт (E772301)
Ултратънка тоалетна седалка с плавно затваряне и Easy Take Off крепежи, дуропласт (E772401)
Тоалетна седалка с метални крепежи, дуропласт (E712801)
Тоалетна седалка с плавно затваряне и Easy Take Off крепежи, дуропласт (E712701)

Продукт	Ш x Д x В mm	Kg	Арт.No.	цена/€ без ДДС	цена/лв. без ДДС
Стояща тоалетна чиния за WC комплект		29,6	**E803601**	144,00	281,64
			E8036MA	198,00	387,25
Необходима комплектация с					
Тоалетно казанче за WC комплект Cube, долно водоподаване		13,5	**E797001**	128,00	250,35
			E7970MA	155,00	303,15
Тоалетно казанче за WC комплект Cube, странично водоподаване		13,5	**E797101**	128,00	250,35
			E7971MA	155,00	303,15
Ултратънка тоалетна седалка с метални крепежи		2,5	**E772301**	45,80	89,58
Ултратънка тоалетна седалка с плавно затваряне и Easy Take Off крепежи		2,5	**E772401**	73,00	142,78
Тоалетна седалка с метални крепежи		2,5	**E712801**	43,10	84,30
Тоалетна седалка с плавно затваряне и Easy Take Off крепежи		3,0	**E712701**	70,40	137,69
Препоръчителна комплектация с					
Преходник за вертикално оттичане			**T002667**	18,50	36,18

Цветове

01 Бял
MA Бял с покритие Ideal Plus

E7970

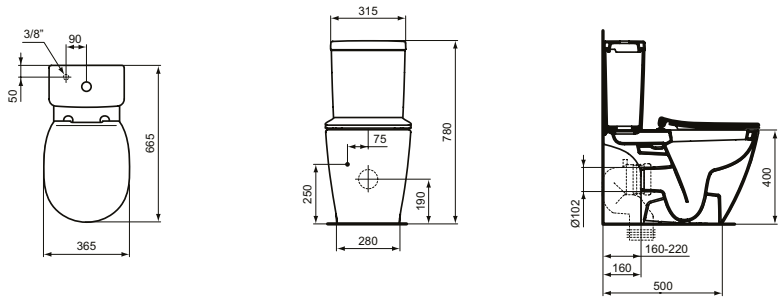

E7971

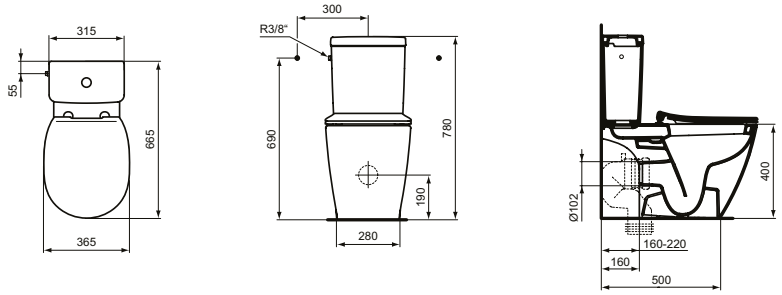

Описание

Стояща тоалетна чиния за WC комплект с бидетна арматура
За монтаж на пода, с плътно прилепване към стената
Хоризонтално оттичане (универсално)
Включва: крепежен комплект TT0257919
EN 997
Опаковано в кутия

Необходима комплектация с

Тоалетно казанче за WC комплект Cube, двоен бутон 6/3 L, опаковано в кутия, долно водоподаване (E797001)/странично реверсивно водоподаване (E797101)
Ултратънка тоалетна седалка с метални крепежи, дуропласт (E772301)
Ултратънка тоалетна седалка с плавно затваряне и Easy Take Off крепежи, дуропласт (E772401)
Тоалетна седалка с метални крепежи, дуропласт (E712801)
Тоалетна седалка с плавно затваряне и Easy Take Off крепежи, дуропласт (E712701)

Продукт	Ш x Д x В mm	Kg	Арт.No.	цена/€ без ДДС	цена/лв. без ДДС	
Стояща тоалетна чиния за WC комплект с бидетна арматура		33,7	**E781701**	181,00	354,01	
Необходима комплектация с						
Тоалетно казанче за WC комплект Cube, долно водоподаване		13,5	**E797001**	128,00	250,35	
Тоалетно казанче за WC комплект Cube, странично водоподаване		13,5	**E797101**	128,00	250,35	
Ултратънка тоалетна седалка с метални крепежи		2,5	**E772301**	45,80	89,58	
Ултратънка тоалетна седалка с плавно затваряне и Easy Take Off крепежи		2,5	**E772401**	73,00	142,78	
Тоалетна седалка с метални крепежи		2,5	**E712801**	43,10	84,30	
Тоалетна седалка с плавно затваряне и Easy Take Off крепежи		3,0	**E712701**	70,40	137,69	
Препоръчителна комплектация с						
Преходник за вертикално оттичане			**J324867**	18,90	36,97	*

*Продукти от ценова група Лукс

Цветове

01 Бял

E7970

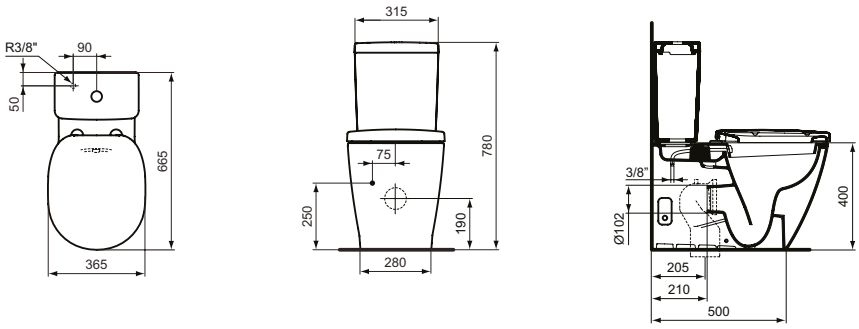

E7971

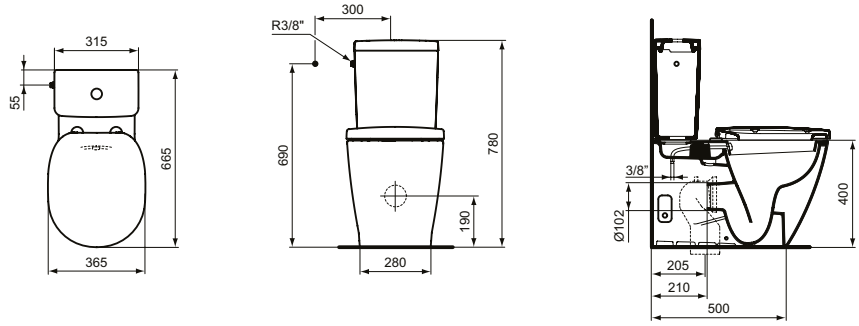

Всички посочени цени са в лева и в евро, без ДДС, и са препоръчителни за продажба на дребно.

Описание

Стояща тоалетна чиния за WC комплект с бидетна арматура
Хоризонтално оттичане
За монтаж на пода
Включва: крепежен комплект TT0257919
EN 997
Опаковано в кутия

Необходима комплектация с

Тоалетно казанче за WC комплект Cube, двоен бутон 6/3 L, опаковано в кутия, долно водоподаване (E797001)/странично реверсивно водоподаване (E797101)
Ултратънка тоалетна седалка с метални крепежи, дуропласт (E772301)
Ултратънка тоалетна седалка с плавно затваряне и Easy Take Off крепежи, дуропласт (E772401)
Тоалетна седалка с метални крепежи, дуропласт (E712801)
Тоалетна седалка с плавно затваряне и Easy Take Off крепежи, дуропласт (E712701)

Продукт	Ш x Д x В mm	Kg	Арт.No.	цена/€ без ДДС	цена/лв. без ДДС
Стояща тоалетна чиния за WC комплект с бидетна арматура		29,7	**E781801**	153,00	299,24
Необходима комплектация с					
Тоалетно казанче за WC комплект Cube, долно водоподаване		13,5	**E797001**	128,00	250,35
Тоалетно казанче за WC комплект Cube, странично водоподаване		13,5	**E797101**	128,00	250,35
Ултратънка тоалетна седалка с метални крепежи		2,5	**E772301**	45,80	89,58
Ултратънка тоалетна седалка с плавно затваряне и Easy Take Off крепежи		2,5	**E772401**	73,00	142,78
Тоалетна седалка с метални крепежи		2,5	**E712801**	43,10	84,30
Тоалетна седалка с плавно затваряне и Easy Take Off крепежи		3,0	**E712701**	70,40	137,69

Цветове

01 Бял

E7970

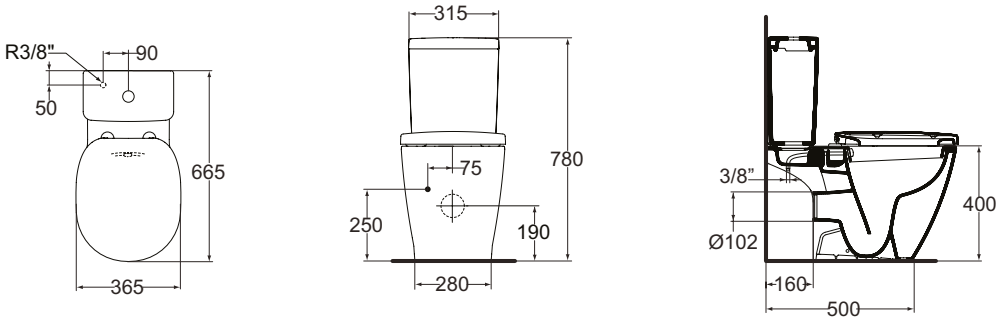

E7971

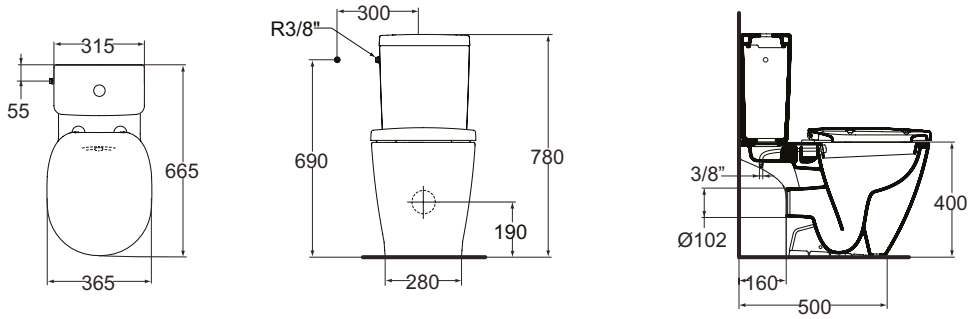

Описание

Стояща тоалетна чиния - AquaBlade®
За монтаж на пода, с плътно прилепване към стената
Хоризонтално оттичане (универсално)
Включва: крепежен комплект TT0257919
Опаковано в кутия
EN 997
Опционална комбинация с: Преходник за вертикално оттичане
Внимание: Не се препоръчва инсталиране на тоалетни чинии AquaBlade® с напорен промивен кран!

Стояща тоалетна чиния с плътно прилепване към стената
Със затворен ринг
Хоризонтално оттичане (универсално)
За монтаж на пода, с плътно прилепване към стената
Включва: крепежен комплект TT0257919
Опаковано в кутия
EN 997

Необходима комплектация с

Ултратънка тоалетна седалка с метални крепежи, дуропласт (E772301)
Ултратънка тоалетна седалка с плавно затваряне и Easy Take Off крепежи, дуропласт (E772401)
Тоалетна седалка с метални крепежи, дуропласт (E712801)
Тоалетна седалка с плавно затваряне и Easy Take Off крепежи, дуропласт (E712701)

Препоръчителна комплектация с

Инсталационни системи (виж раздел Инсталационни системи)

Продукт	Ш x Д x В mm	Kg	Арт.No.	цена/€ без ДДС	цена/лв. без ДДС	
Стояща тоалетна чиния - AquaBlade®, с плътно прилепване към стената	365 x 550 x 400	27,8	**E052401**	234,00	457,66	
Стояща тоалетна чиния с плътно прилепване към стената, със затворен ринг	365 x 545 x 400	23,0	**E803401**	200,00	391,17	
			E8034MA	254,00	496,78	
Необходима комплектация с						
Ултратънка тоалетна седалка с метални крепежи		2,5	**E772301**	45,80	89,58	
Ултратънка тоалетна седалка с плавно затваряне и Easy Take Off крепежи		2,5	**E772401**	73,00	142,78	
Тоалетна седалка с метални крепежи		2,5	**E712801**	43,10	84,30	
Тоалетна седалка с плавно затваряне и Easy Take Off крепежи		3,0	**E712701**	70,40	137,69	
Препоръчителна комплектация с						
Преходник за вертикално оттичане (за 60-105 mm разстояние от центъра на сифона до стената) за E052401			**T002767**	18,50	36,18	
Преходник за вертикално оттичане (за 135-155 mm разстояние от центъра на сифона до стената) за E052401/			**J324867**	18,90	36,97	*
Преходник за вертикално оттичане (за 160-195 mm разстояние от центъра на сифона до стената) за E052401			**T002667**	18,50	36,18	
Преходник за вертикално оттичане в комбинация с J324867 (за 115-175 mm разстояние от центъра на сифона до стената) за E052401			**T002867**	10,60	20,73	
Рестриктор (в случай, че обемът на измиване е повече от 6L до 9L) /за E052401/			**WW965956**	1,70	3,32	

*Продукти от ценова група Лукс

Цветове

01 Бял
MA Бял с покритие Ideal Plus

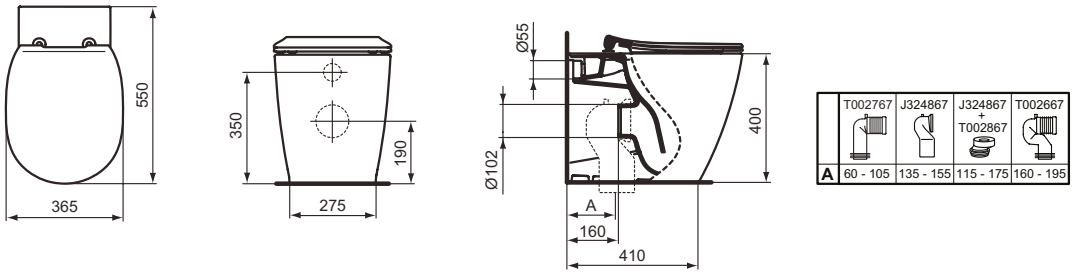

E0524

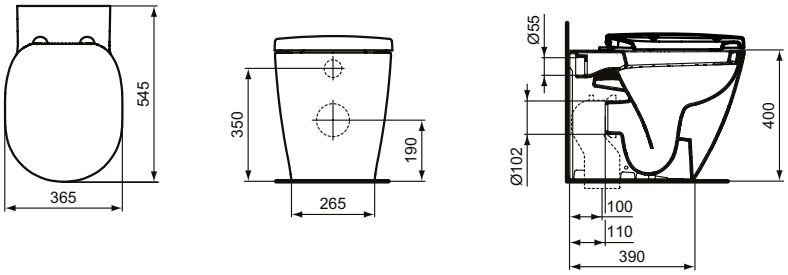

E8034

Всички посочени цени са в лева и в евро, без ДДС, и са препоръчителни за продажба на дребно.

Описание

Конзолна тоалетна чиния - AquaBlade®
С напълно скрито присъединяване, без никакви странични отвори
Включва: монтажен комплект TT0299327 (за напълно скрито присъединяване - без никакви странични отвори)
Опаковано в кутия, EN 997
Забележка: В зависимост от дебелината на стената е възможно да възникне необходимост да се поръча отделно Удължена отходна тръба (280 mm) – код W872367
Внимание: Не се препоръчва инсталиране на тоалетни чинии AquaBlade® с напорен промивен кран!

Конзолна тоалетна чиния без ринг
Подходяща за обществени помещения - лесно почистване и поддържане на хигиена
EN 997
Внимание: Не се препоръчва инсталиране на тоалетни чинии без ринг с напорен промивен кран!

Необходима комплектация с

Ултратънка тоалетна седалка с метални крепежи, дуропласт (E772301)
Ултратънка тоалетна седалка с плавно затваряне и Easy Take Off крепежи, дуропласт (E772401)
Тоалетна седалка с метални крепежи, дуропласт (E712801)
Тоалетна седалка с плавно затваряне и Easy Take Off крепежи, дуропласт (E712701)

Препоръчителна комплектация с

Инсталационни системи (виж раздел Инсталационни системи)

Продукт	Ш x Д x В mm	Kg	Арт.No.	цена/€ без ДДС	цена/лв. без ДДС
Конзолна тоалетна чиния - AquaBlade®	365 x 540 x 340	29,0	**E047901**	248,00	485,05
Конзолна тоалетна чиния без ринг, неопакована	360 x 550 x 335	21,8	**E817401**	211,00	412,68
			E8174MA	266,00	520,25
Конзолна тоалетна чиния без ринг, опакована в кашон	360 x 550 x 335	23,9	**E814901**	211,00	412,68
Необходима комплектация с					
Ултратънка тоалетна седалка с метални крепежи		2,5	**E772301**	45,80	89,58
Ултратънка тоалетна седалка с плавно затваряне и Easy Take Off крепежи		2,5	**E772401**	73,00	142,78
Тоалетна седалка с метални крепежи		2,5	**E712801**	43,10	84,30
Тоалетна седалка с плавно затваряне и Easy Take Off крепежи		3,0	**E712701**	70,40	137,69
Препоръчителна комплектация с					
Удължена отходна тръба за структура, Ø100 mm, (280 mm) /за E0479/			**W872367**	13,70	26,79
Рестриктор (в случай, че обемът на измиване е повече от 6L до 9L)			**WW965956**	1,70	3,32

Цветове

01 Бял
MA Бял с покритие Ideal Plus

E0479

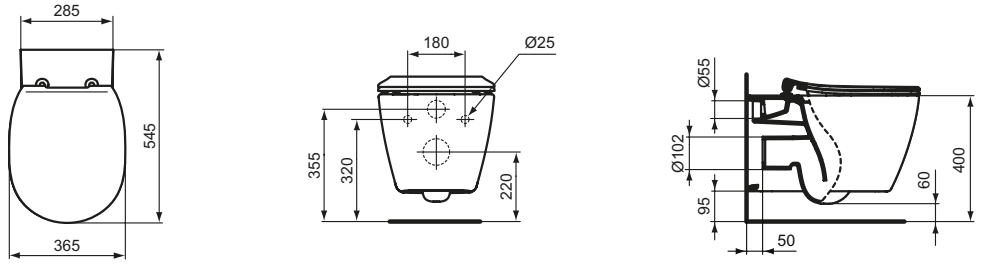

E8174
E8149

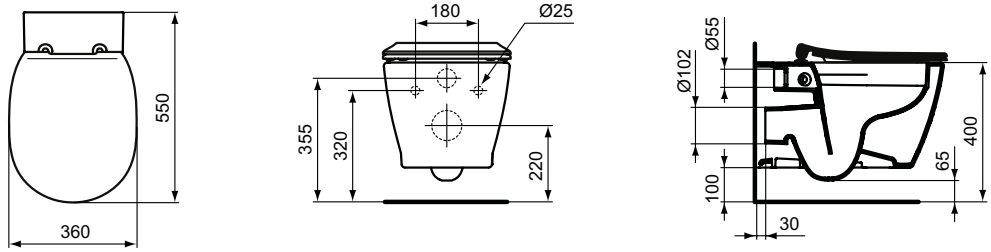

Описание

Конзолна тоалетна чиния
Със затворен ринг
EN 997
Опаковано в кутия

Конзолна тоалетна чиния с бидетна арматура
Със затворен ринг
EN 997
Опаковано в кутия

Необходима комплектация с

Ултратънка тоалетна седалка с метални крепежи, дуропласт (E772301)
Ултратънка тоалетна седалка с плавно затваряне и Easy Take Off крепежи, дуропласт (E772401)
Тоалетна седалка с метални крепежи, дуропласт (E712801)
Тоалетна седалка с плавно затваряне и Easy Take Off крепежи, дуропласт (E712701)

Препоръчителна комплектация с

Инсталационни системи (виж раздел Инсталационни системи)

Продукт	Ш x Д x В mm	Kg	Арт.No.	цена/€ без ДДС	цена/лв. без ДДС
Конзолна тоалетна чиния със затворен ринг	365 x 545 x 340	24,7	**E803501**	176,00	344,23
			E8035MA	231,00	451,80
Конзолна тоалетна чиния с бидетна арматура и със затворен ринг	365 x 545 x 340	25,0	**E781901**	184,00	359,87
Необходима комплектация с					
Ултратънка тоалетна седалка с метални крепежи		2,5	**E772301**	45,80	89,58
Ултратънка тоалетна седалка с плавно затваряне и Easy Take Off крепежи		2,5	**E772401**	73,00	142,78
Тоалетна седалка с метални крепежи		2,5	**E712801**	43,10	84,30
Тоалетна седалка с плавно затваряне и Easy Take Off крепежи		3,0	**E712701**	70,40	137,69

Цветове

01 Бял
MA Бял с покритие Ideal Plus

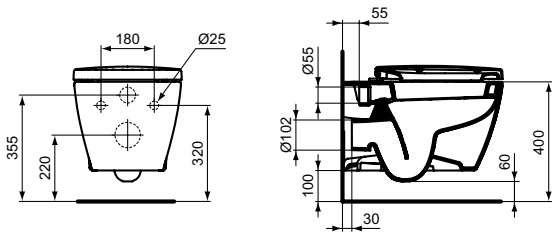

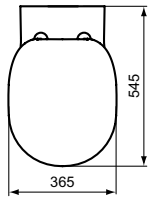

E8035

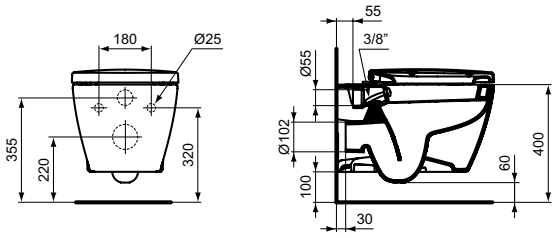

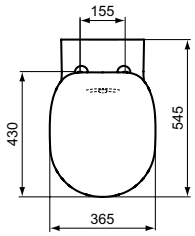

E7819

Всички посочени цени са в лева и в евро, без ДДС, и са препоръчителни за продажба на дребно.

Описание

Стоящо биде
С отвор за смесител
EN 14528
Опаковано в кутия
Включва: крепежен комплект TT0257919

Конзолно биде
С отвор за смесител, с напълно скрито присъединяване
EN 14528
Опаковано в кутия
Включва: монтажен комплект TT0299327 (за напълно скрито присъединяване - без никакви странични отвори)

Конзолно биде
С отвор за смесител
EN 14528
Опаковано в кутия

Препоръчителна комплектация с

Инсталационни системи (виж раздел Инсталационни системи) за конзолно биде

IdealPlus

Продукт	Ш x Д x В mm	Kg	Арт.No.	цена/€ без ДДС	цена/лв. без ДДС	
Стоящо биде	360 x 545 x 400	21,7	**E799501**	187,00	365,74	
			E7995MA	242,00	473,31	
Конзолно биде с напълно скрито присъединяване	360 x 540 x 300	19,1	**E290701**	228,00	445,93	
Конзолно биде	360 x 540 x 300	18,5	**E799701**	207,00	404,86	
			E7997MA	261,00	510,47	
Препоръчителна комплектация с						
Сифон за биде G1 1/4			**A2307AA**	47,10	92,12	*
Спирателен кран (G1/2, връзка със смесител 10 mm/ G3/8) - 1 бр.			**B7883AA**	5,20	10,17	

*Продукти от ценова група Лукс

Цветове

AA Хром
01 Бял
MA Бял с покритие Ideal Plus

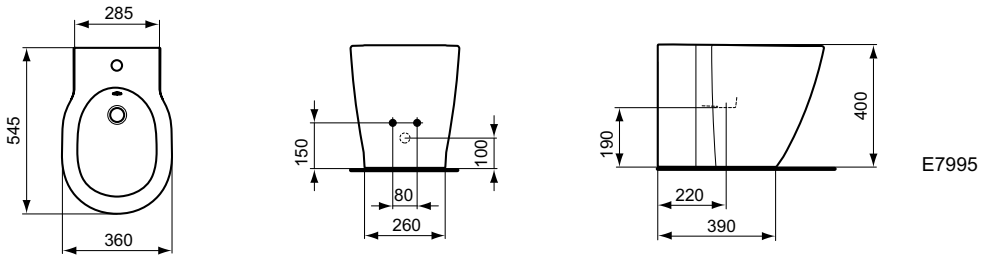

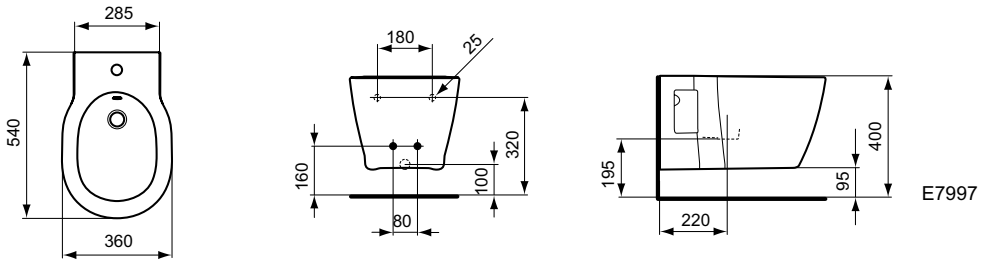

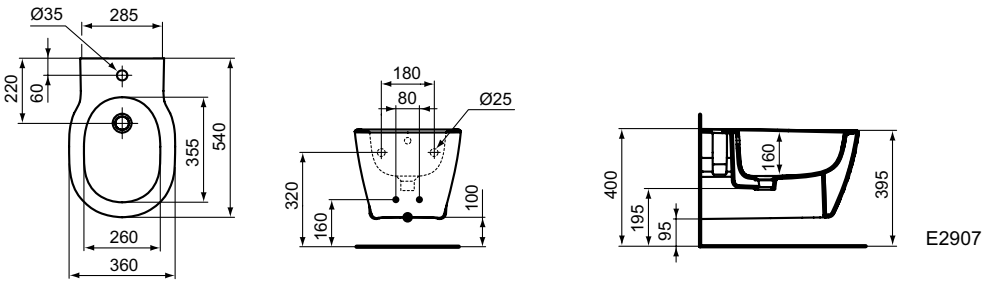

Описание

Мивка 65, 60, 55 cm – Light дизайн
С централен отвор за смесител
EN 14688
Опаковано в кутия
Комбинира се с: пиедестал T033501, полупиедестал T033401 или самостоятелно със сифон

Пиедестал
Опаковано в кутия
Комбинира се с: мивки 65, 60, 55 cm

Полупиедестал
Опаковано в кутия
Включва: монтажен комплект TV63667 за лесна инсталация без разпробиване на отвори в стената

Продукт	Ш x Д x В mm	Kg	Арт.No.	цена/€ без ДДС	цена/лв. без ДДС
Мивка 65 cm – Light дизайн	650 x 500 x 165	19,0	**T443301**	107,00	209,27
Мивка 60 cm – Light дизайн	600 x 475 x 170	18,0	**T352201**	92,30	180,52
Мивка 55 cm – Light дизайн	550 x 450 x 165	16,5	**T352301**	83,30	162,92
Препоръчителна комплектация с					
Пиедестал			**T033501**	51,80	101,31
Полупиедестал, опакован в кутия			**T033401**	51,80	101,31
Крепежен комплект M10 x 140 mm			**WW965340**	2,40	4,69
Сифон за мивка G1 1/4 - тръбен тип			**A2305AA**	22,80	44,59
Спирателен кран (G1/2, връзка със смесител 10 mm/G3/8) - 1 бр.			**B7883AA**	5,20	10,17
Розетка за сифон G 1 1/4 (при монтаж със смесител без изпразнител)			**B4801AA**	8,20	16,04

Цветове

AA Хром
01 Бял

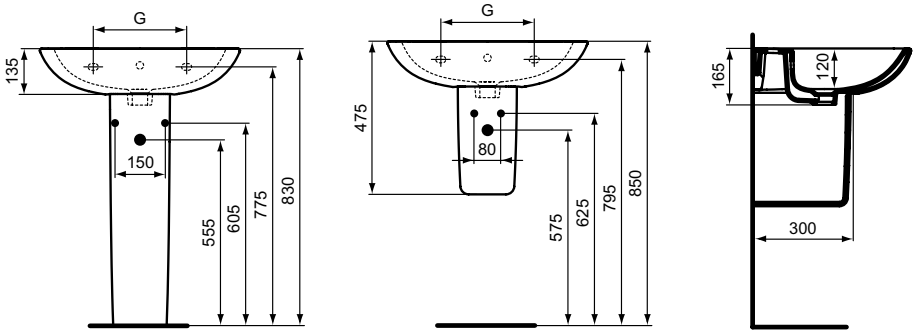

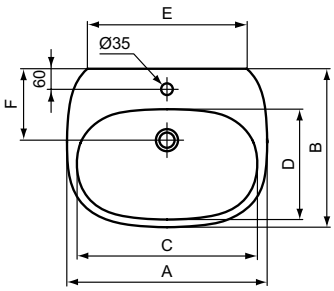

	A	B	C	D	E	F	G
T3523	550	450	490	305	450	220	200
T3522	600	475	540	330	480	215	280
T4433	650	500	590	355	525	210	280

Всички посочени цени са в лева и в евро, без ДДС, и са препоръчителни за продажба на дребно.

Описание

Малка мивка 45 cm – Light дизайн
С централен отвор за смесител
EN 14688
Опаковано в кутия
Комбинира се с: пиедестал малък T352101, полупиедестал малък T352001 или самостоятелно със сифон

Пиедестал малък
Опаковано в кутия
Комбинира се с: малки мивки 45 cm

Полупиедестал малък
Опаковано в кутия
Включва: монтажен комплект TV63667 за лесна инсталация без разпробиване на отвори в стената
Комбинира се с: малки мивки 45 cm

Мивка за полувграждане 55 cm
Включва: монтажен комплект и шаблон за изрязване на плот
EN 14688
Опаковано в кутия

Продукт	Ш x Д x В mm	Kg	Арт.No.	цена/€ без ДДС	цена/лв. без ДДС	
Малка мивка 45 cm – Light дизайн	450 x 360 x 165	10,0	**T352401**	66,60	130,26	
Мивка за полувграждане 55 cm	550 x 450 x 170	13,0	**T010001**	143,00	279,68	
Препоръчителна комплектация с						
Пиедестал малък			**T352101**	51,80	101,31	
Полупиедестал малък			**T352001**	51,80	101,31	
Сифон за мивка G1 1/4 - тръбен тип			**A2305AA**	22,80	44,59	
Крепежен комплект M8 x 90 mm (за мивка T352401)			**K714467**	4,00	7,82	*
Спирателен кран (G1/2, връзка със смесител 10 mm/G3/8) - 1 бр.			**B7883AA**	5,20	10,17	
Розетка за сифон G 1 1/4 (при монтаж със смесител без изпразнител)			**B4801AA**	8,20	16,04	

*Продукти от ценова група Лукс

Цветове

AA Хром
01 Бял

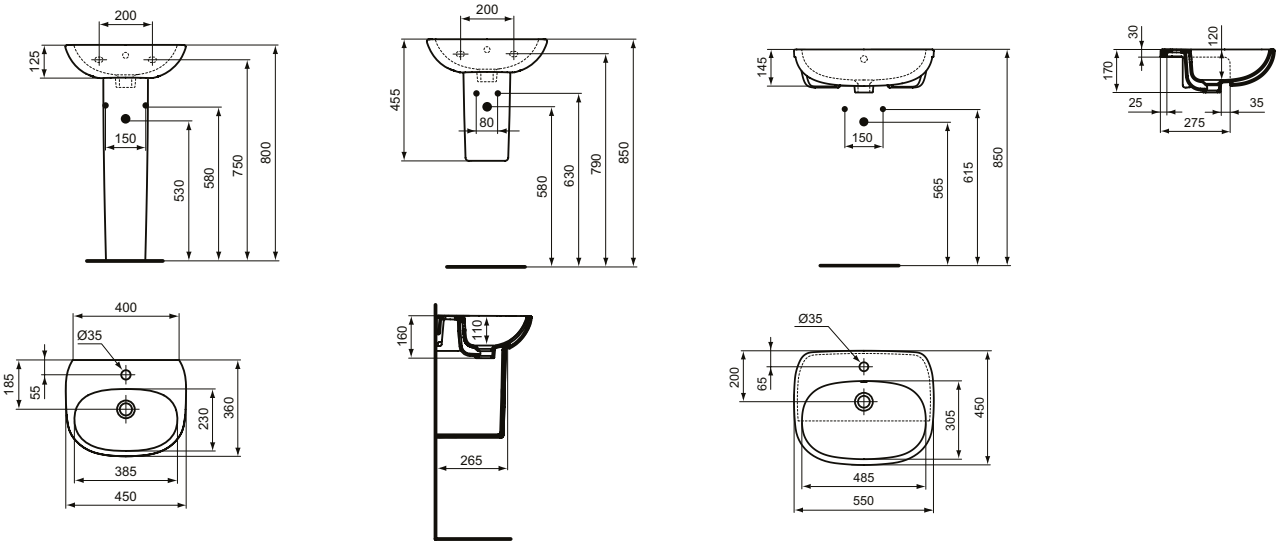

T3524

T0100

Описание

Стояща тоалетна чиния за WC комплект с плътно прилепване към стената - AquaBlade®
За монтаж на пода
С плътно прилепване към стената
Универсално хоризонтално оттичане
Включва: монтажен комплект TT0257919
EN 997
Опаковано в кутия
Опционална комбинация с: Преходник за вертикално оттичане

Необходима комплектация с

Тоалетно казанче за WC комплект, опаковано в кутия, с функция 6/3 L, странично реверсивно водоподаване (T356701)
Тоалетно казанче за WC комплект, опаковано в кутия, с функция 4,5/3 L, долно водоподаване (T356801, T3568V1, T3568V3)
Ултратънка тоалетна седалка с метални крепежи, дуропласт (T352801)
Ултратънка тоалетна седалка с плавно затваряне и Easy Take Off крепежи, дуропласт (T352701, T3527V1, T3527V3)

Продукт	Ш x Д x В mm	Kg	Арт.No.	цена/€ без ДДС	цена/лв. без ДДС	
Стояща тоалетна чиния за WC комплект с плътно прилепване към стената - AquaBlade®	365 x 665 x 785	33,0	**T008201**	161,00	314,89	
			T0082V1	211,00	412,68	
			T5560V3	241,00	471,36	
Необходима комплектация с						
Тоалетно казанче за WC комплект, странично водоподаване	307 x 174 x 355	10,5	**T356701**	99,40	194,41	
Тоалетно казанче за WC комплект, долно водоподаване	307 x 174 x 355	10,5	**T356801**	99,40	194,41	
			T3568V1	128,00	250,35	
			T3568V3	149,00	291,42	
Ултратънка тоалетна седалка с метални крепежи	370 x 450 x 45	2,2	**T352801**	40,20	78,62	
Ултратънка тоалетна седалка с плавно затваряне и Easy Take Off крепежи	370 x 450 x 45	2,2	**T352701**	72,00	140,82	
			T3527V1	92,60	181,11	
			T3527V3	105,00	205,36	
Препоръчителна комплектация с						
Преходник за вертикално оттичане (за 180-210 mm разстояние от центъра на сифона до стената)			**J324867**	18,90	36,97	*
Преходник за вертикално оттичане (за 165-250 mm разстояние от центъра на сифона до стената)			**T002667**	18,50	36,18	
Преходник за вертикално оттичане (за 60-160 mm разстояние от центъра на сифона до стената)			**T002767**	18,50	36,18	
Ексцентричен адаптор - в комбинация с преходник за вертикално оттичане J324867 (за 160-230 mm разстояние от центъра на сифона до стената)			**T002867**	10,60	20,73	

*Продукти от ценова група Лукс

Цветове

01 Бял
V1 Бяла коприна (бял мат)
V3 Черна коприна (черен мат)

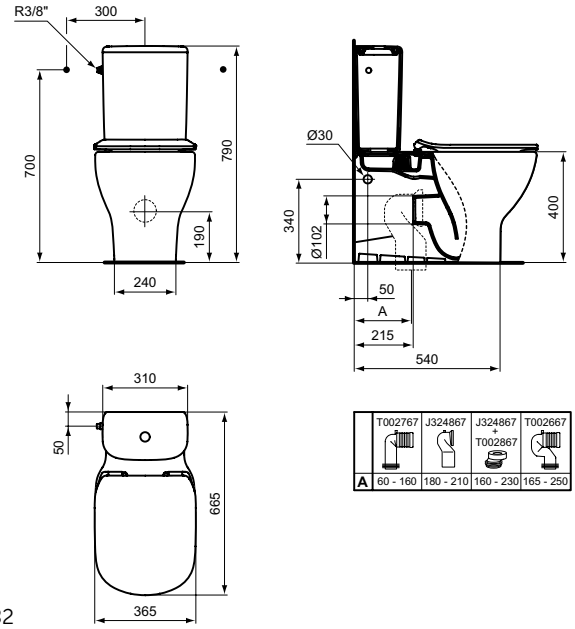

T0082

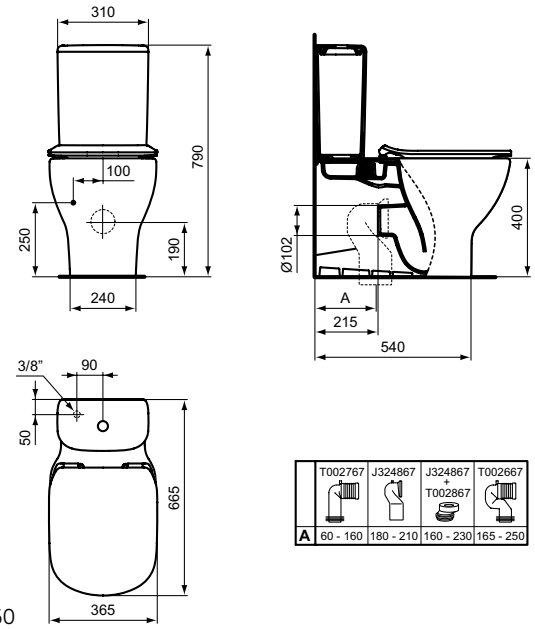

T5560

Всички посочени цени са в лева и в евро, без ДДС, и са препоръчителни за продажба на дребно.

Описание

Стояща тоалетна чиния за WC комплект - AquaBlade®
За монтаж на пода, универсално хоризонтално оттичане
Включва: монтажен комплект TT0257919
EN 997
Опаковано в кутия

Необходима комплектация с

Тоалетно казанче за WC комплект, опаковано в кутия, с функция 6/3 L, странично реверсивно водоподаване (T356701)
Тоалетно казанче за WC комплект, опаковано в кутия, с функция 4,5/3 L, долно водоподаване (T356801)
Ултратънка тоалетна седалка с метални крепежи, дуропласт (T352801)
Ултратънка тоалетна седалка с плавно затваряне и Easy Take Off крепежи, дуропласт (T352701)

Препоръчителна комплектация с:

Преходници за вертикално оттичане - моля погледнете чертежа за справка!

Продукт	Ш x Д x В mm	Kg	Арт.No.	цена/€ без ДДС	цена/лв. без ДДС	
Стояща тоалетна чиния за WC комплект - AquaBlade®	365 x 665 x 785	32,0	**T008701**	132,00	258,17	
			T0087V1	173,00	338,36	
Необходима комплектация с						
Тоалетно казанче за WC комплект, странично водоподаване	307 x 174 x 355	10,5	**T356701**	99,40	194,41	
Тоалетно казанче за WC комплект, долно водоподаване	307 x 174 x 355	10,5	**T356801**	99,40	194,41	
			T3568V1	128,00	250,35	
Ултратънка тоалетна седалка с метални крепежи	370 x 450 x 45	2,2	**T352801**	40,20	78,62	
Ултратънка тоалетна седалка с плавно затваряне и Easy Take Off крепежи	370 x 450 x 45	2,2	**T352701**	72,00	140,82	
			T3527V1	92,60	181,11	
Препоръчителна комплектация с						
Преходник за вертикално оттичане (за 95-210 mm разстояние от центъра на сифона до стената)			**J324867**	18,90	36,97	*
Преходник за вертикално оттичане (за 165-250 mm разстояние от центъра на сифона до стената)			**T002667**	18,50	36,18	
Преходник за вертикално оттичане (за 60-160 mm разстояние от центъра на сифона до стената)			**T002767**	18,50	36,18	
Ексцентричен адаптор - в комбинация с преходник за вертикално оттичане J324867 (75-230 mm разстояние от центъра на сифона до стената)			**T002867**	10,60	20,73	

*Продукти от ценова група Лукс

Цветове

01 Бял
V1 Бяла коприна (бял мат)

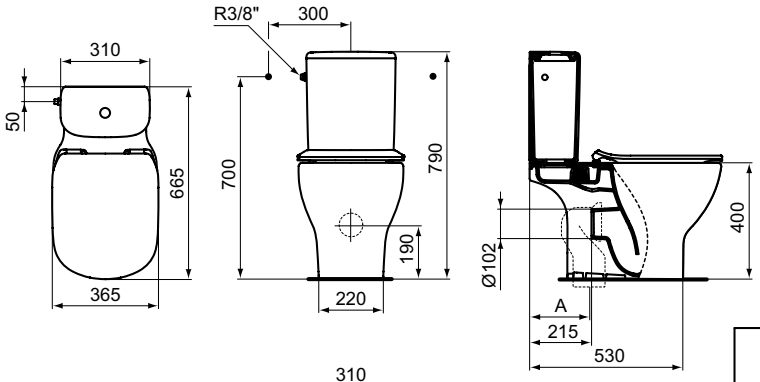

T0087
T3567

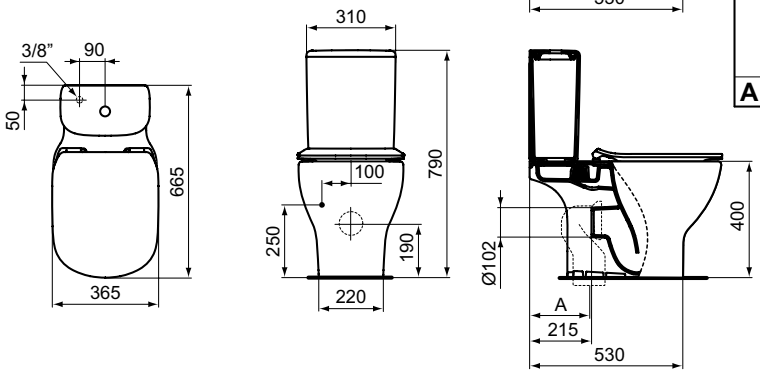

T0087
T3568

	T002767	J324867	J324867 + T002867	T002667
A	60 - 160	95 - 210	75 - 230	165 - 250

Описание

Стояща тоалетна чиния с плътно прилепване към стената - AquaBlade®
За монтаж на пода, с плътно прилепване към стената
Хоризонтално оттичане (универсално)
Включва: монтажен комплект TT0257919
EN 997
Опаковано в кутия
Опционална комбинация с: Преходник за вертикално оттичане
Внимание: Не се препоръчва инсталиране на тоалетни чинии AquaBlade® с напорен промивен кран!

Необходима комплектация с

Ултратънка тоалетна седалка с метални крепежи, дуропласт (T352801)
Ултратънка тоалетна седалка с плавно затваряне и Easy Take Off крепежи, дуропласт (T352701, T3527V1, T3527V3)

Препоръчителна комплектация с:

Преходници за вертикално оттичане - моля погледнете чертежа за справка!

Продукт	Ш x Д x В mm	Kg	Арт.No.	цена/€ без ДДС	цена/лв. без ДДС	
Стояща тоалетна чиния с плътно прилепване към стената - AquaBlade®	365 x 555 x 400	29,5	**T007701**	153,00	299,24	
			T0077V1	200,00	391,17	
			T0077V3	230,00	449,84	
Необходима комплектация с						
Ултратънка тоалетна седалка с метални крепежи	370 x 450 x 45	2,2	**T352801**	40,20	78,62	
Ултратънка тоалетна седалка с плавно затваряне и Easy Take Off крепежи	370 x 450 x 45	2,2	**T352701**	72,00	140,82	
			T3527V1	92,60	181,11	
			T3527V3	105,00	205,36	
Препоръчителна комплектация с						
Преходник за вертикално оттичане (за 120-135 mm разстояние от центъра на сифона до стената)			**J324867**	18,90	36,97	*
Преходник за вертикално оттичане (за 160-200 mm разстояние от центъра на сифона до стената)			**T002667**	18,50	36,18	
Преходник за вертикално оттичане (за 50-95 mm разстояние от центъра на сифона до стената)			**T002767**	18,50	36,18	
Ексцентричен адаптор - в комбинация с преходник за вертикално оттичане J324867 (за 100-155 mm разстояние от центъра на сифона до стената)			**T002867**	10,60	20,73	
Рестриктор (в случай, че обемът на измиване е повече от 6L до 9L)			**WW965956**	1,70	3,32	

*Продукти от ценова група Лукс

Цветове

01 Бял
V1 Бяла коприна (бял мат)
V3 Черна коприна (черен мат)

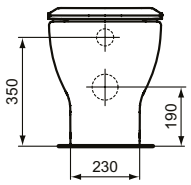

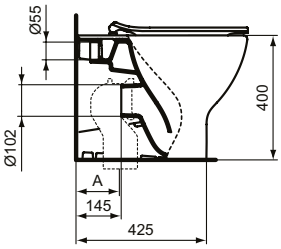

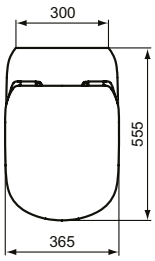

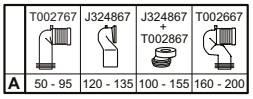

Описание

Конзолна тоалетна чиния - AquaBlade®
С напълно скрито присъединяване
Включва: монтажен комплект TT0299598 (за напълно скрито присъединяване - без никакви странични отвори)
EN 997
Опаковано в кутия
Внимание: Не се препоръчва инсталиране на тоалетни чинии AquaBlade® с напорен промивен кран!

Конзолна тоалетна чиния
Със затворен ринг
С напълно скрито присъединяване
Включва: монтажен комплект TT0299598 (за напълно скрито присъединяване - без никакви странични отвори)
EN 997
Опаковано в кутия

Необходима комплектация с

Ултратънка тоалетна седалка с метални крепежи, дуропласт (T352801)
Ултратънка тоалетна седалка с плавно затваряне и Easy Take Off крепежи, дуропласт (T352701, T3527V1, T3527V3)

Препоръчителна комплектация с

Инсталационни системи (виж раздел Инсталационни системи)

Продукт	Ш x Д x В mm	Kg	Арт.No.	цена/€ без ДДС	цена/лв. без ДДС
Конзолна тоалетна чиния - AquaBlade®	365 x 535 x 335	24,6	**T007901**	210,00	410,72
			T0079V1	274,00	535,90
			T0079V3	315,00	616,09
Конзолна тоалетна чиния със затворен ринг	365 x 535 x 335	25,5	**T007801**	170,00	332,49
Необходима комплектация с					
Ултратънка тоалетна седалка с метални крепежи	370 x 450 x 45	2,2	**T352801**	40,20	78,62
Ултратънка тоалетна седалка с плавно затваряне и Easy Take Off крепежи	370 x 450 x 45	2,2	**T352701**	72,00	140,82
			T3527V1	92,60	181,11
			T3527V3	105,00	205,36
Препоръчителна комплектация с					
Рестриктор (в случай, че обемът на измиване е повече от 6L до 9L) /за T007901			**WW965956**	1,70	3,32

Цветове

01 Бял
V1 Бяла коприна (бял мат)
V3 Черна коприна (черен мат)

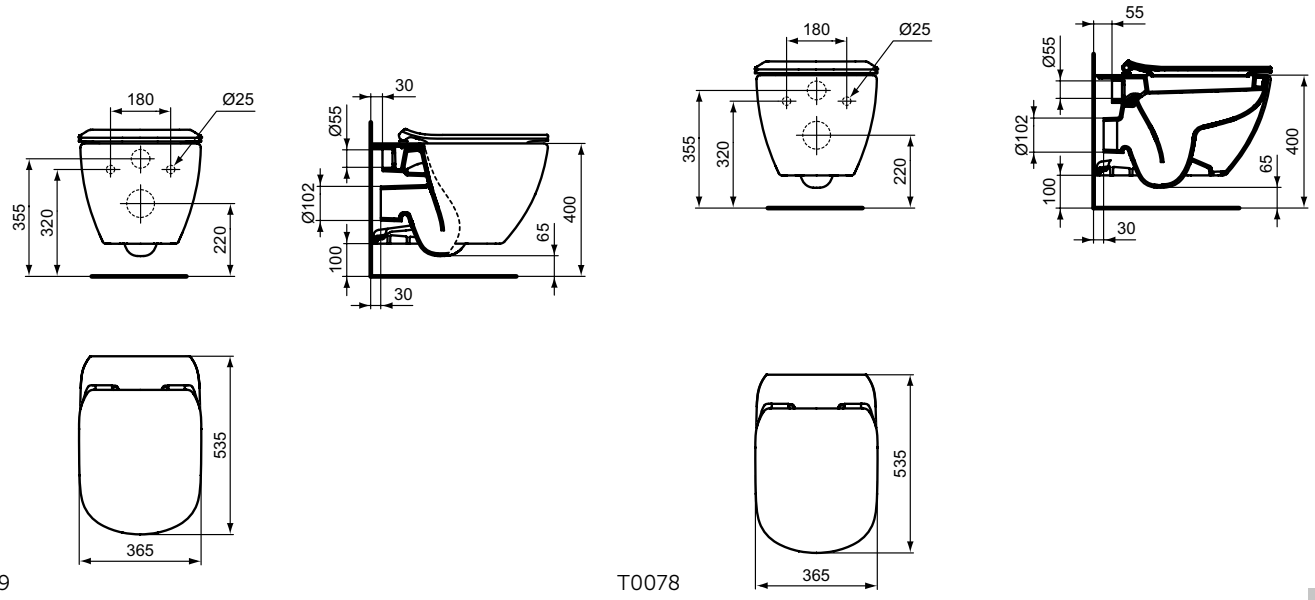

T0079

T0078

Описание

Конзолна тоалетна чиния без ринг - RimLS+
Технология без ринг RimLS+
С напълно скрито присъединяване
Включва: монтажен комплект EasyFix+ TR16667 за фиксация отгоре през отворите за монтаж на седалка (за напълно скрито присъединяване - без никакви странични отвори)
Опаковано в кашон
EN 997

Конзолна тоалетна чиния с бидетна функция без ринг - RimLS+
Технология без ринг RimLS+
С напълно скрито присъединяване
Включва: монтажен комплект EasyFix+ TR16667 за фиксация отгоре през отворите за монтаж на седалка (за напълно скрито присъединяване - без никакви странични отвори)
Включва: бидетна арматура TV91267
Опаковано в кашон
EN 997

Внимание: Не се препоръчва инсталиране на тоалетни чинии без ринг с напорен промивен кран!

Необходима комплектация с

Ултратънка тоалетна седалка, дуропласт и функция Easy Take Off:
- нормално затваряне (T552101)*
- плавно затваряне (T552201; T5522V1, T5522V3)*

* Внимание: съвместимост само Tesi конзолна тоалетна RimLS+

Препоръчителна комплектация с

Инсталационни системи (виж раздел Инсталационни системи)

Продукт	Ш x Д x В mm	Kg	Арт.No.	цена/€ без ДДС	цена/лв. без ДДС
Конзолна тоалетна чиния без ринг - RimLS+	365 x 535 x 340	24,6	**T493201**	185,00	361,83
			T4932V1	240,00	469,40
			T4932V3	277,00	541,76
Конзолна тоалетна чиния с бидетна функция без ринг - RimLS+	365 x 535 x 340	24,6	**T558801**	194,00	379,43
			T5588V3	290,00	567,19
Необходима комплектация с					
Ултратънка тоалетна седалка, нормално затваряне	365 x 450 x 45	2,2	**T552101**	40,20	78,62
Ултратънка тоалетна седалка с плавно затваряне и Easy Take Off крепежи	365 x 450 x 45	**2,2**	**T552201**	83,30	162,92
			T5522V1	108,00	211,23
			T5522V3	121,00	236,66

Цветове

01 Бял
V1 Бяла коприна (бял мат)
V3 Черна коприна (черен мат)

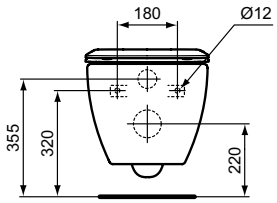

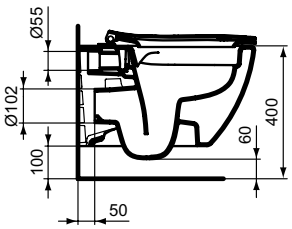

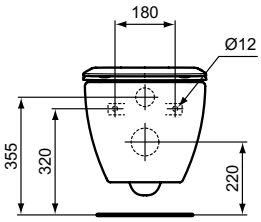

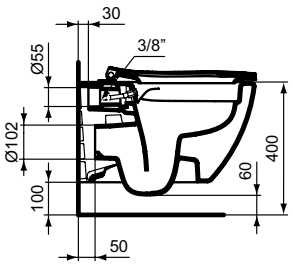

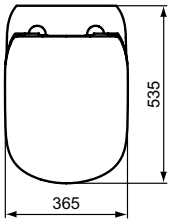

T4932

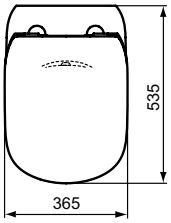

T5588

Всички посочени цени са в лева и в евро, без ДДС, и са препоръчителни за продажба на дребно.

Описание

Стоящо биде с плътно прилепване към стената
С отвор за смесител
За монтаж на пода
С плътно прилепване към стената
Включва: монтажен комплект TT0257919
EN 14528
Опаковано в кутия

Конзолно биде
С отвор за смесител
С напълно скрито присъединяване
Включва: монтажен комплект TT0299598 (за напълно скрито присъединяване - без никакви странични отвори)
EN 14528
Опаковано в кутия

Препоръчителна комплектация с

Инсталационни системи (виж раздел Инсталационни системи) за конзолно биде

Продукт	Ш x Д x В mm	Kg	Арт.No.	цена/€ без ДДС	цена/лв. без ДДС	
Стоящо биде с плътно прилепване към стената	360 x 550 x 400	27,0	**T456901**	131,00	256,21	
			T3540V1	171,00	334,45	
			T3540V3	196,00	383,34	
Конзолно биде	360 x 530 x 300	20,0	**T457001**	160,00	312,93	
			T3552V1	210,00	410,72	
			T3552V3	241,00	471,36	
Препоръчителна комплектация с						
Сифон за биде G1 1/4			**A2307AA**	47,10	92,12	*
Спирателен кран (G1/2, връзка със смесител 10 mm/G3/8) - 1 бр.			**B7883AA**	5,20	10,17	

*Продукти от ценова група Лукс

Цветове

AA Хром
01 Бял
V1 Бяла коприна (бял мат)
V3 Черна коприна (черен мат)

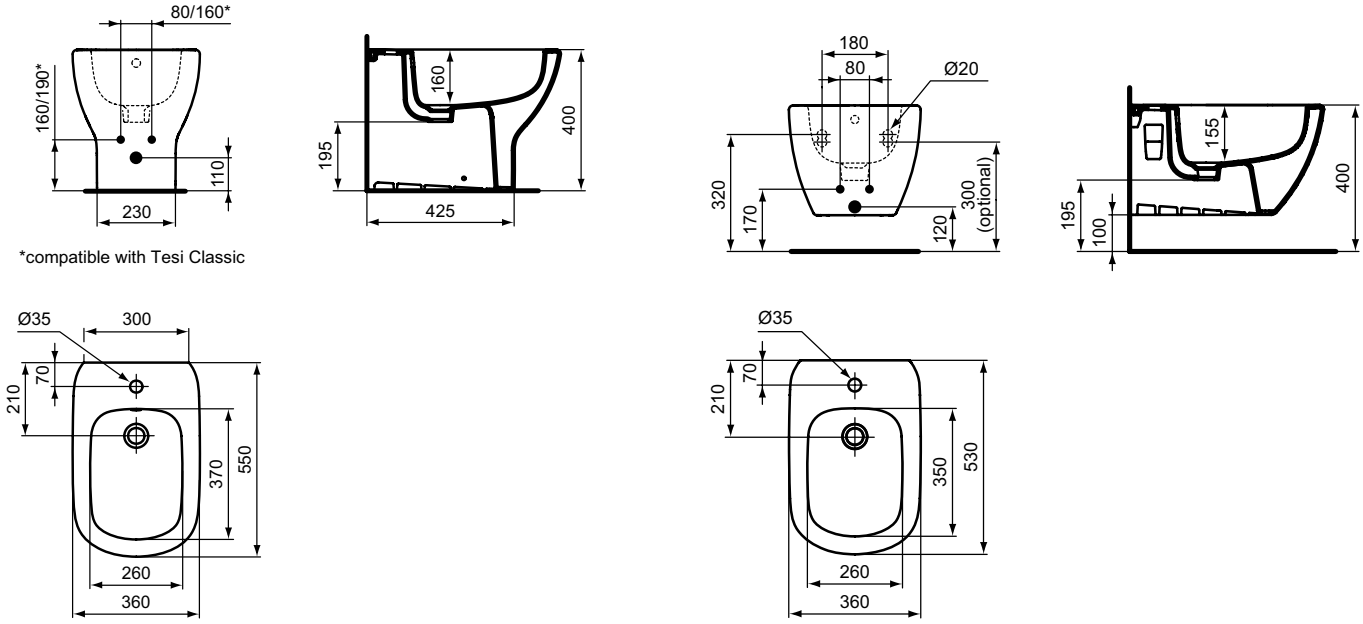

T4569, T3540

T4570, T3552

Описание

Мивка за вграждане в мебел 104, 84,64 cm
Централен отвор за смесител
Преливник
Опаковка: в кашон
EN 14688

Комбинира се с:
- Мивка 104 cm: Ideal Standard i.life A, Connect Air, Eurovit+ шкаф за мивка 100 cm или самостоятелно със сифон
- Мивка 84 cm: Ideal Standard i.life A, Tesi, Connect Air, Eurovit+ шкаф за мивка 80 cm, or Conca рамки с крака или самостоятелно със сифон
- Мивка 64 cm: Ideal Standard i.life A, Tesi, Connect Air, Eurovit+ шкаф за мивка 60 cm, or Conca рамки с крака или самостоятелно със сифон

Продукт	Ш x Д x В mm	Kg	Арт.No.	цена/€ без ДДС	цена/лв. без ДДС
Мивка за мебел 104 cm	1040 x 460 x 155	30,4	**T462101**	230,00	449,84
Мивка за мебел 84 cm	840 x 460 x 155	25,1	**T462001**	187,00	365,74
Мивка за мебел 64 cm	640 x 460 x 155	16,2	**T461901**	144,00	281,64
Препоръчителна комплектация с					
Крепежен комплект M10 x 140 mm			**WW965340**	2,40	4,69
Дизайнерски сифон за мивка G1 1/4			**E0079AA**	43,70	85,47
Сифон за мивка G11/4'' - тръбен тип			**A2305AA**	22,80	44,59
Спирателен кран G1/2"			**B7883AA**	5,20	10,17
Розетка за сифон G 1 1/4 (при смесител без изпразнител)			**B4801AA**	8,20	16,04

*Продукти от ценова група Лукс

Цветове

AA Хром
01 Бял

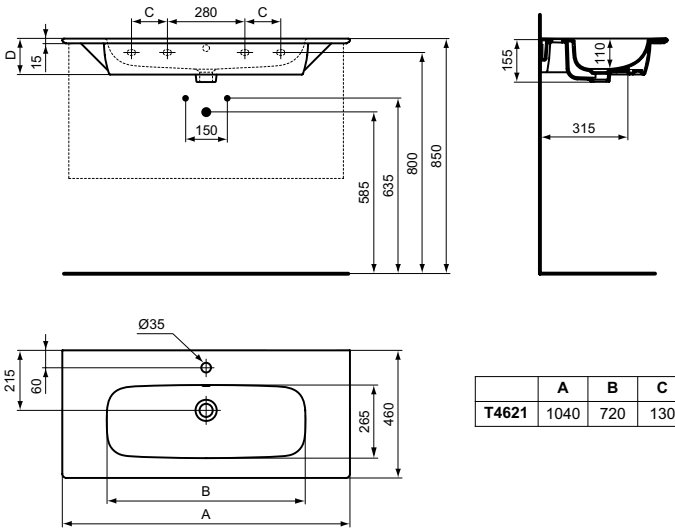

	A	B	C	D
T4621	1040	720	130	130

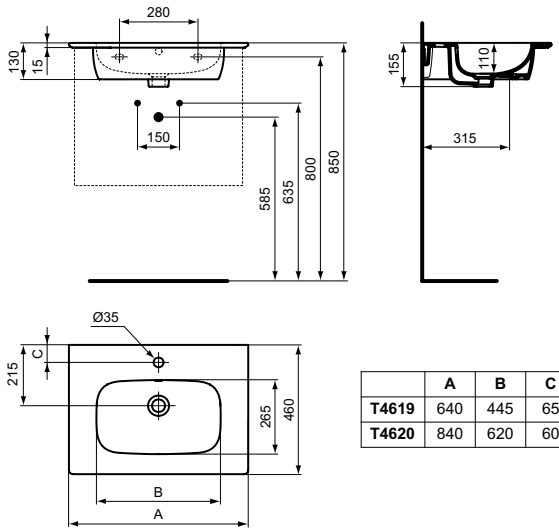

	A	B	C
T4619	640	445	65
T4620	840	620	60

Всички посочени цени са в лева и в евро, без ДДС, и са препоръчителни за продажба на дребно.

Описание

Мивка Ideal Standard i.life A 65, 60, 55 и 50 cm
Централен отвор за смесител
Преливник
Опаковка: в кашон
EN 14688

Комбинира се с:
- пиедестал T471201
- полупиедестал T471301,
- самостоятелно със сифон

Продукт	Ш x Д x В mm	Kg	Арт.No.	цена/€ без ДДС	цена/лв. без ДДС
Мивка 65 cm	650 x 480 x 180	18,5	**T470401**	68,40	133,78
Мивка 60 cm	600 x 480 x 180	18,6	**T470501**	64,10	125,37
Мивка 55 cm	550 x 440 x 180	15,9	**T470601**	59,60	116,57
Мивка 50 cm	500 x 440 x 180	15,7	**T470701**	57,60	112,66
Препоръчителна комплектация с					
Пиедестал			**T471201**	41,40	80,97
Полупиедестал			**T471301**	41,40	80,97
Крепежен комплект M10 x 140 mm			**WW965340**	2,40	4,69
Сифон за мивка G11/4'' - тръбен тип			**A2305AA**	22,80	44,59
Спирателен кран G1/2			**B7883AA**	5,20	10,17
Розетка за сифон G 1 1/4 (при смесител без изпразнител)			**B4801AA**	8,20	16,04

Цветове

AA Хром
01 Бял

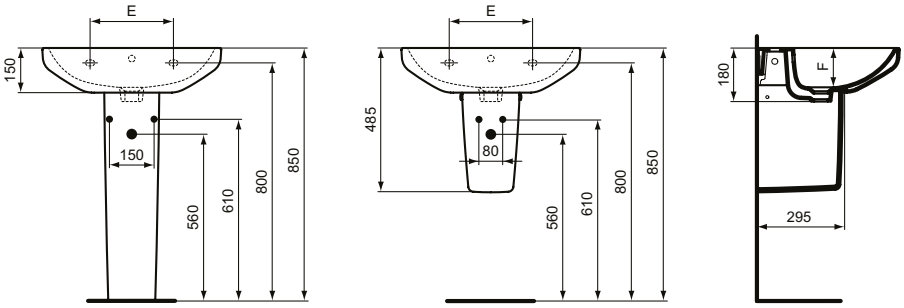

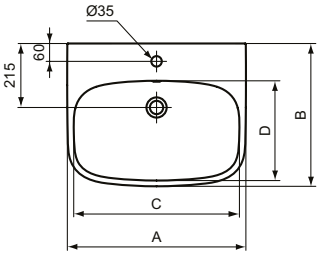

	A	B	C	D	E	F
T4510/T4704	650	480	605	335	280	135
T4511/T4705	600	480	555	335	280	135
T4512/T4706	550	440	505	295	280	135
T4513/T4707	500	440	455	295	200	125

Описание

Мивка за ръце 40 cm
Централен отвор за смесител
Преливник
Опаковка: в кашон
EN 14688
Комбинира се с:
- пиедестал T471401
- полупиедестал T471501,
- самостоятелно със сифон

Мивка за ръце 35 cm
Ляво или дясно разположен отвор за смесител с преливник
Опаковка: в кашон
EN 14688
Комбинира се с:
- малък пиедестал T471401
- самостоятелно със сифон

Пиедестал
Опаковано в кашон

Полупиедестал
Опаковано в кашон
Включва: крепежен комплект TT0257919

Продукт	Ш x Д x В mm	Kg	Арт.No.	цена/€ без ДДС	цена/лв. без ДДС
Мивка за ръце 40 cm с централен отвор	400 x 360 x 180	11,6	**T470801**	54,40	106,40
Мивка за ръце 35 cm с отвор за смесител отляво	350 x 300 x 150	8,2	**T470901**	51,10	99,94
Мивка за ръце 35 cm с отвор за смесител отдясно	350 x 300 x 150	8,2	**T471001**	51,10	99,94
Препоръчителна комплектация с					
Малък пиедестал			**T471401**	41,40	80,97
Полупиедестал малък			**T471501**	41,40	80,97
Крепежен комплект M10 x 140 mm			**WW965340**	2,40	4,69
Дизайнерски сифон за мивка G1 1/4			**E0079AA**	43,70	85,47
Сифон за мивка G11/4'' - тръбен тип			**A2305AA**	22,80	44,59
Спирателен кран G1/2, връзка със смесител 10 mm/ G3/8			**B7883AA**	5,20	10,17
Розетка за сифон G 1 1/4 (при смесител без изпразнител)			**B4801AA**	8,20	16,04

*Продукти от ценова група Лукс

Цветове

AA Хром
01 Бял

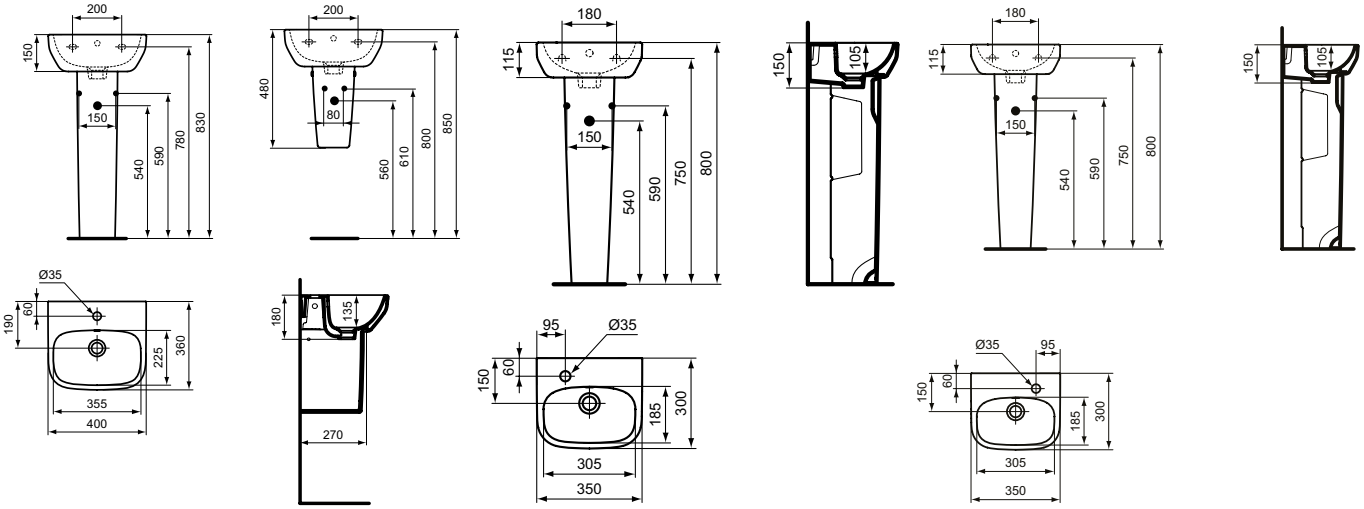

T4708 T4709 T4710

Всички посочени цени са в лева и в евро, без ДДС, и са препоръчителни за продажба на дребно.

Описание

Ъглова мивка 45 cm
Централен отвор за смесител
Преливник
Опаковка: в кашон
EN 14688
Комбинира се с:
- малък пиедестал T471401
- самостоятелно със сифон

Мивка за полувграждане 50 cm
Централен отвор за смесител
Преливник
Включен монтажен комплект E209167 и шаблон за изрязване на плот
Опаковка: в кашон
EN 14688

Продукт	Ш x Д x В mm	Kg	Арт.No.	цена/€ без ДДС	цена/лв. без ДДС
Ъглова мивка 45 cm	450 x 410 x 180	9,3	**T471101**	60,90	119,11
Мивка за полувграждане 50 cm	500 x 440 x 170	12,8	**T451701**	103,00	201,45
Препоръчителна комплектация с					
Малък пиедестал			**T471401**	41,40	80,97
Крепежен комплект M10 x 140 mm (необходими 2 бр.)			**WW965340**	2,40	4,69
Дизайнерски сифон за мивка G1 1/4			**E0079AA**	43,70	85,47
Сифон за мивка G11/4'' - тръбен тип			**A2305AA**	22,80	44,59
Спирателен кран (G1/2, връзка със смесител 10 mm/ G3/8)			**B7883AA**	5,20	10,17
Розетка за сифон G 1 1/4 (при монтаж със смесител без изпразнител)			**B4801AA**	8,20	16,04

*Продукти от ценова група Лукс

Цветове

AA Хром
01 Бял

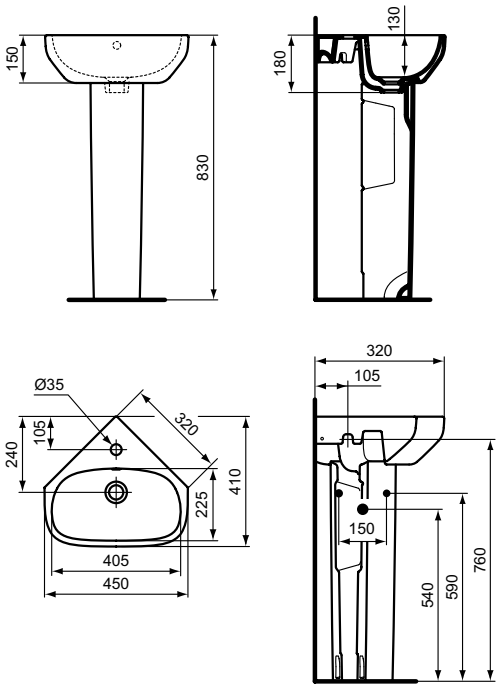

T4711

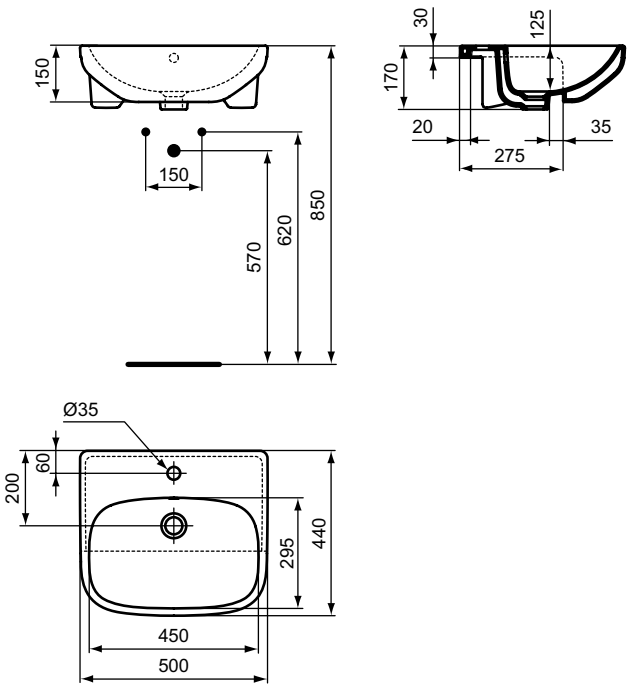

T4517

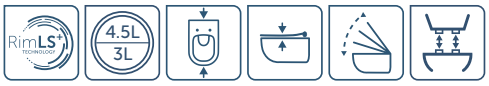

Описание

Стояща тоалетна чиния RimLS+ за WC комплект, с плътно прилепване към стената
Компактна (къса проекция) - само 60 cm
Технология без ринг RimLS+
Хоризонтално оттичане (универсално), с плътно прилепване към стената
Включва: монтажен комплект TT0257919
EN 997
Опаковано в кутия

Необходима комплектация с

Тоалетно казанче за WC комплект с функция 4,5/3 L, странично водоподаване, опаковано в кутия (T499801)
Тоалетно казанче за WC комплект с функция 4,5/3 L, долно водоподаване, опаковано в кутия (T473501)
Тоалетни седалки от дуропласт:
- Нормално затваряне, с метални крепежи (T473601)
- Плавно затваряне и Easy Take Off крепежи (T473701)
- Ултратънка (сандвич дизайн), нормално затваряне, с метални крепежи (T532801)
- Ултратънка (сандвич дизайн) с плавно затваряне и Easy Take Off крепежи (T532901)

Препоръчителна комплектация с:

Преходници за вертикално оттичане - моля погледнете чертежа за справка!

Продукт	Ш x Д x В mm	Kg	Арт.No.	цена/€ без ДДС	цена/лв. без ДДС
Стояща тоалетна чиния RimLS+ за WC комплект, с плътно прилепване към стената	360 x 605 x 400	28,6	**T481401**	161,00	314,89
Necessary equipment					
Тоалетно казанче за WC комплект с функция 4,5/3 L, странично водоподаване	365 x 145 x 390	12,7	**T499801**	106,00	207,32
Тоалетно казанче за WC комплект с функция 4,5/3 L, долно водоподаване	365 x 145 x 390	12,7	**T473501**	106,00	207,32
Тоалетна седалка, нормално затваряне,с метални крепежи	360 x 410 x 45	2,2	**T473601**	55,70	108,94
Тоалетна седалка, плавно затваряне и Easy Take Off крепежи	360 x 410 x 45	2,2	**T473701**	71,30	139,45
Тоалетна седалка, ултратънка (сандвич дизайн), нормално затваряне, с метални крепежи	360 x 410 x 50	2,2	**T532801**	55,70	108,94
Тоалетна седалка, ултратънка (сандвич дизайн), плавно затваряне и Easy Take Off крепежи	360 x 410 x 50	2,2	**T532901**	71,30	139,45

Цветове

01 Бял

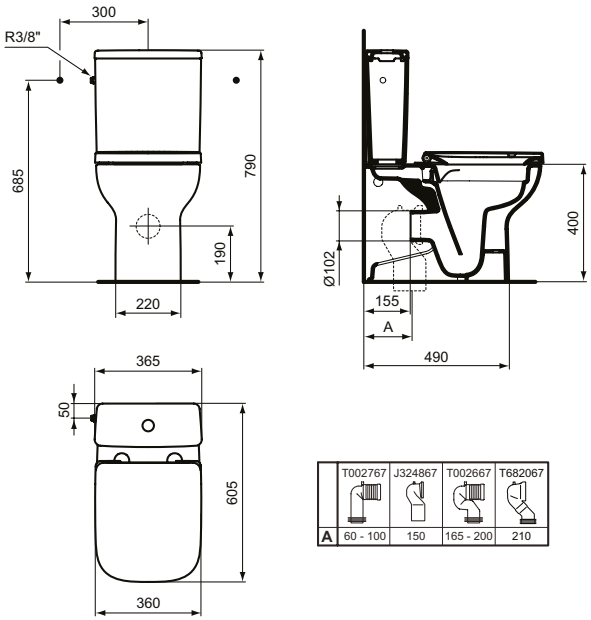

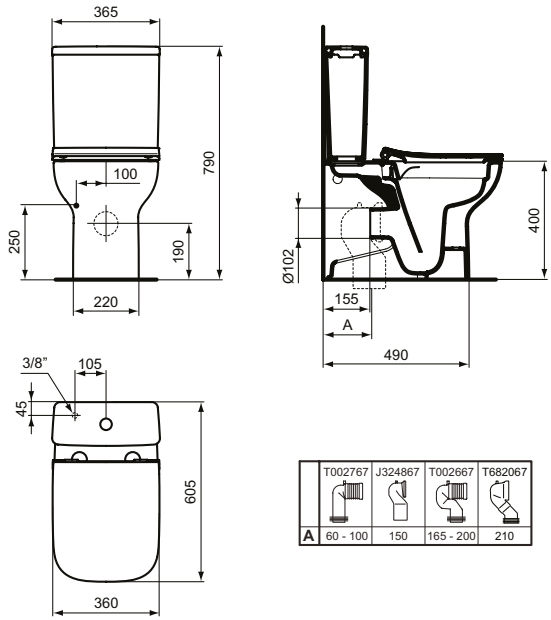

Всички посочени цени са в лева и в евро, без ДДС, и са препоръчителни за продажба на дребно.

Описание

Стояща тоалетна чиния RimLS+ за WC комплект, с плътно прилепване към стената
Компактна (къса проекция) - само 60 cm
Технология без ринг RimLS+
Хоризонтално оттичане (универсално), с плътно прилепване към стената
Включва: монтажен комплект TT0257919
EN 997
Опаковано в кутия

Необходима комплектация с

Тоалетно казанче за WC комплект с функция 4,5/3 L, странично водоподаване, опаковано в кутия (T524701)
Тоалетно казанче за WC комплект с функция 4,5/3 L, долно водоподаване, опаковано в кутия (T472301)
Тоалетни седалки от дуропласт:
- Нормално затваряне, с метални крепежи (T453001)
- Плавно затваряне и Easy Take Off крепежи (T453101)
- Ултратънка (сандвич дизайн), нормално затваряне, с метални крепежи (T481201)
- Ултратънка (сандвич дизайн) с плавно затваряне и Easy Take Off крепежи (T481301)

Препоръчителна комплектация с:

Преходници за вертикално оттичане - моля погледнете чертежа за справка!

Продукт	Ш x Д x В mm	Kg	Арт.No.	цена/€ без ДДС	цена/лв. без ДДС
Стояща тоалетна чиния за WC комплект	360 x 665 x 400	24,2	**T472101**	126,00	246,43
Необходима комплектация с					
Тоалетно казанче за WC комплект с функция 4,5/3 L, странично водоподаване	360 x 160 x 390	13,0	**T524701**	88,80	173,68
Тоалетно казанче за WC комплект с функция 4,5/3 L, долно водоподаване	360 x 160 x 390	13,0	**T472301**	88,80	173,68
Тоалетна седалка, нормално затваряне,с метални крепежи	360 x 445 x 45	2,8	**T453001**	51,80	101,31
Тоалетна седалка, плавно затваряне и Easy Take Off крепежи	360 x 445 x 45	2,8	**T453101**	66,00	129,08
Тоалетна седалка, ултратънка (сандвич дизайн), нормално затваряне, с метални крепежи	360 x 445 x 45	2,5	**T481201**	51,80	101,31
Тоалетна седалка, ултратънка (сандвич дизайн), плавно затваряне и Easy Take Off крепежи	360 x 445 x 45	2,5	**T481301**	66,00	129,08

Цветове

01 Бял

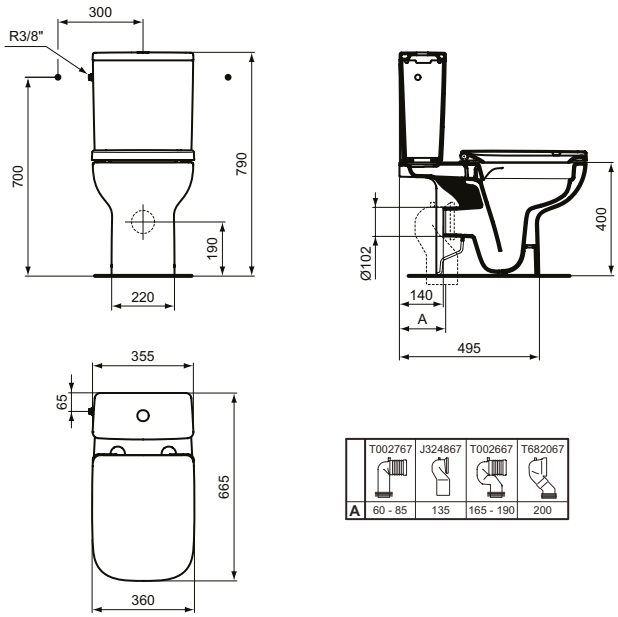

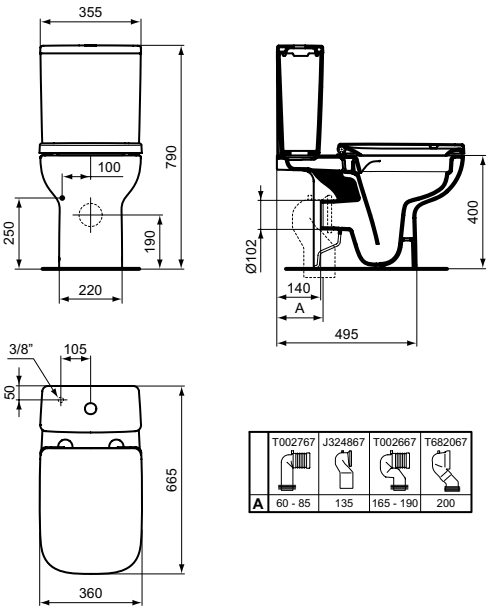

Описание

Стояща тоалетна чиния за WC комплект с бидетна функция
Технология без ринг RimLS+
Хоризонтално (универсално) оттичане
Включва: монтажен комплект TT0257919
Опаковка: в кашон
EN 997

Необходима комплектация с

Тоалетно казанче за WC комплект с функция 6/3 L, странично водоподаване, опаковано в кутия (T472501)
Тоалетно казанче за WC комплект с функция 6/3 L, долно водоподаване, опаковано в кутия (T472401)
Тоалетни седалки от дуропласт:
- Нормално затваряне, с метални крепежи (T453001)
- Плавно затваряне и Easy Take Off крепежи (T453101)
- Ултратънка (сандвич дизайн), нормално затваряне, с метални крепежи (T481201)
- Ултратънка (сандвич дизайн) с плавно затваряне и Easy Take Off крепежи (T481301)

Препоръчителна комплектация с:

Преходници за вертикално оттичане - моля погледнете чертежа за справка!

Продукт	Ш x Д x В mm	Kg	Арт.No.	цена/€ без ДДС	цена/лв. без ДДС
Стояща тоалетна чиния с бидетна функция за WC комплект	355 x 660 x 400	24,5	**T481901**	137,00	267,95
Необходима комплектация с					
Тоалетно казанче за WC комплект с функция 6/3 L, странично водоподаване	360 x 160 x 390	13,0	**T472501**	88,80	173,68
Тоалетно казанче за WC комплект с функция 6/3 L, долно водоподаване	360 x 160 x 390	13,0	**T472401**	88,80	173,68
Тоалетна седалка, нормално затваряне,с метални крепежи	360 x 445 x 45	2,8	**T453001**	51,80	101,31
Тоалетна седалка, плавно затваряне и Easy Take Off крепежи	360 x 445 x 45	2,8	**T453101**	66,00	129,08
Тоалетна седалка, ултратънка (сандвич дизайн), нормално затваряне, с метални крепежи	360 x 445 x 45	2,5	**T481201**	51,80	101,31
Тоалетна седалка, ултратънка (сандвич дизайн), плавно затваряне и Easy Take Off крепежи	360 x 445 x 45	2,5	**T481301**	66,00	129,08

Цветове

01 Бял

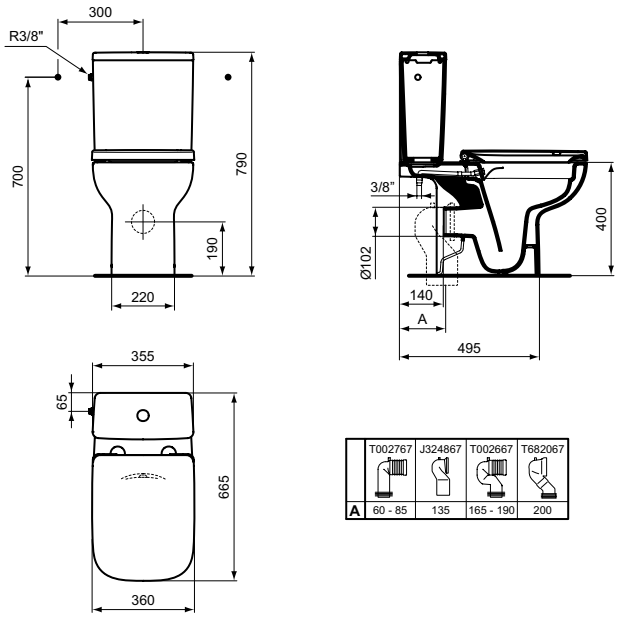

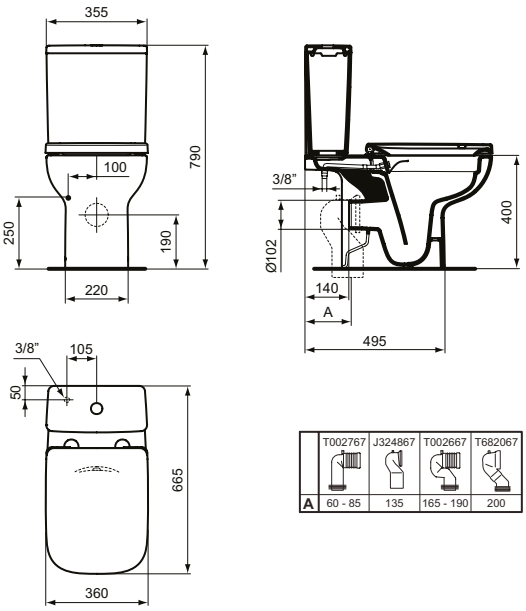

Всички посочени цени са в лева и в евро, без ДДС, и са препоръчителни за продажба на дребно.

Описание

Стояща тоалетна чиния RimLS+ за монтаж на пода с плътно прилепване към стената
Технология без ринг RimLS+
Хоризонтално (универсално) оттичане
Включва: крепежен комплект TT0257919
Опаковка: в кашон
EN 997

Внимание: Не се препоръчва инсталиране на тоалетни чинии без ринг с напорен промивен кран!

Необходима комплектация с

Тоалетна седалка с нормално затваряне, с метални крепежи, дуропласт (T453001)
Тоалетна седалка с плавно затваряне и Easy Take Off крепежи, дуропласт (T453101)
Тоалетна седалка, ултратънка (сандвич дизайн с нормално затваряне, с метални крепежи, дуропласт (T481201)
Тоалетна седалка, ултратънка (сандвич дизайн с плавно затваряне и Easy Take Off крепежи, дуропласт (T481301)

Продукт	Ш x Д x В mm	Kg	Арт.No.	цена/€ без ДДС	цена/лв. без ДДС
Стояща тоалетна чиния RimLS+ с плътно прилепване към стената	360 x 545 x 400	23,0	**T471901**	119,00	232,74
Необходима комплектация с					
Тоалетна седалка, нормално затваряне,с метални крепежи	360 x 445 x 45	2,8	**T453001**	51,80	101,31
Тоалетна седалка, плавно затваряне и Easy Take Off крепежи	360 x 445 x 45	2,8	**T453101**	66,00	129,08
Тоалетна седалка, ултратънка (сандвич дизайн), нормално затваряне, с метални крепежи	360 x 445 x 45	2,5	**T481201**	51,80	101,31
Тоалетна седалка, ултратънка (сандвич дизайн), плавно затваряне и Easy Take Off крепежи	360 x 445 x 45	2,5	**T481301**	66,00	129,08

Цветове

01 Бял

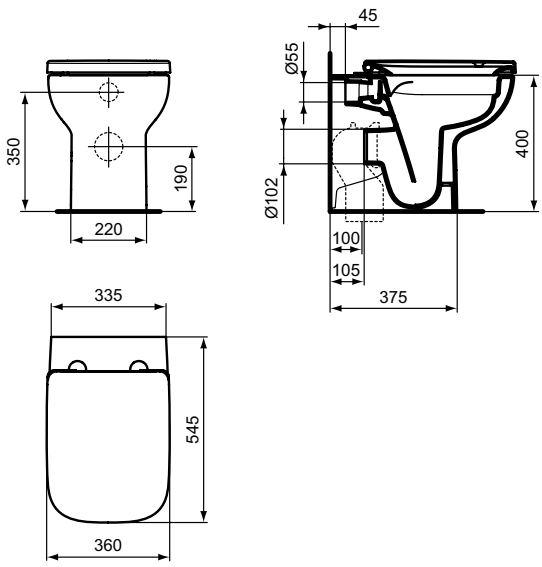

Описание

Стояща тоалетна чиния
Вариант с хоризонтално оттичане и с вертикално оттичане.
Включва: монтажен комплект TT0257919
Без опаковка
EN 997

Внимание: Моля инсталирайте тоалетната съгласно указаните в чертежа разстояния!
Ако разстоянието до стената е по-голямо от указаното на чертежа, тоалетната седалка при отворено положение не опира в стената и съществува риск от счупване. В този случай гаранцията на седалката е невалидна!

Необходима комплектация с

Тоалетна седалка с метални крепежи, дуропласт (T467801)
Тоалетна седалка с плавно затваряне, дуропласт (T467901)

Препоръчителна комплектация с

Инсталационни системи (виж раздел Инсталационни системи)

Продукт	Ш x Д x В mm	Kg	Арт.No.	цена/€ без ДДС	цена/лв. без ДДС
Стояща тоалетна чиния, хоризонтално оттичане	360 x 515 x 400	21,5	**T467301**	86,40	168,98
Стояща тоалетна чиния, вертикално оттичане	360 x 485 x 400	20,7	**T467201**	88,10	172,31
Необходима комплектация с					
Тоалетна седалка с нормално затваряне	365 x 445 x 35	2,5	**T467801**	51,80	101,31
Тоалетна седалка с плавно затваряне	365 x 445 x 35	2,5	**T467901**	66,00	129,08

Цветове

01 Бял

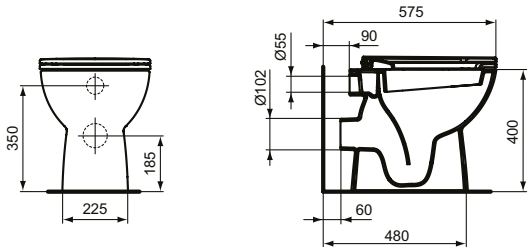

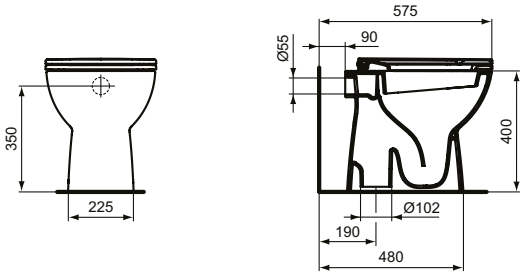

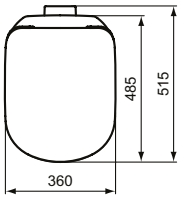

T4673

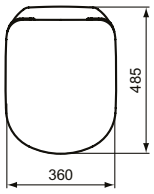

T4672

Всички посочени цени са в лева и в евро, без ДДС, и са препоръчителни за продажба на дребно.

Описание

Конзолна тоалетна чиния
Технология без ринг RimLS+
Опаковка: в кашон
EN 997

Внимание: Не се препоръчва инсталиране на тоалетни чинии без ринг с напорен промивен кран!

Необходима комплектация с

Тоалетна седалка с нормално затваряне, с метални крепежи, дуропласт (T453001)
Тоалетна седалка с плавно затваряне и Easy Take Off крепежи, дуропласт (T453101)
Тоалетна седалка, ултратънка (сандвич дизайн с нормално затваряне, с метални крепежи, дуропласт (T481201)
Тоалетна седалка, ултратънка (сандвич дизайн с плавно затваряне и Easy Take Off крепежи, дуропласт (T481301

Препоръчителна комплектация с

Инсталационни системи (виж раздел Инсталационни системи)

Продукт	Ш x Д x В mm	Kg	Арт.No.	цена/€ без ДДС	цена/лв. без ДДС
Конзолна тоалетна чиния RimLS+	360 x 545 x 335	22,9	**T471701**	119,00	232,74
Необходима комплектация с					
Тоалетна седалка, нормално затваряне,с метални крепежи	360 x 445 x 45	2,8	**T453001**	51,80	101,31
Тоалетна седалка, плавно затваряне и Easy Take Off крепежи	360 x 445 x 45	2,8	**T453101**	66,00	129,08
Тоалетна седалка, ултратънка (сандвич дизайн), нормално затваряне, с метални крепежи	360 x 445 x 45	2,5	**T481201**	51,80	101,31
Тоалетна седалка, ултратънка (сандвич дизайн), плавно затваряне и Easy Take Off крепежи	360 x 445 x 45	2,5	**T481301**	66,00	129,08
Препоръчителна комплектация с					
Рестриктор (в случай, че обемът на измиване е повече от 6L до 9L)			**WW965956**	1,70	3,32

Цветове

01 Бял

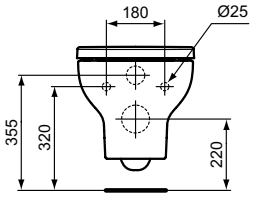

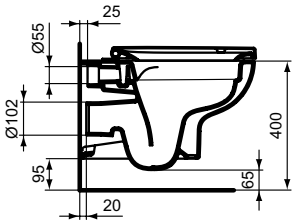

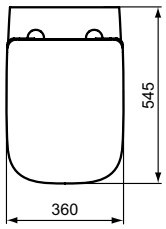

Описание

Конзолна тоалетна чиния RimLS+
Технология без ринг RimLS+

Опаковка: в кашон
EN 997

Внимание: Не се препоръчва инсталиране на тоалетни чинии без ринг с напорен промивен кран!

Необходима комплектация с

Ултратънка тоалетна седалка (сандвич дизайн) с метални крепежи, дуропласт (T467501)
Ултратънка тоалетна седалка (сандвич дизайн) с плавно затваряне и Easy Take Off крепежи, дуропласт (T467601)

Препоръчителна комплектация с

Инсталационни системи (виж раздел Инсталационни системи)

Продукт	Ш x Д x В mm	Kg	Арт.No.	цена/€ без ДДС	цена/лв. без ДДС
Конзолна тоалетна чиния RimLS+	365 x 545 x 330	19,5	**T471601**	112,00	219,05
Необходима комплектация с					
Ултратънка тоалетна седалка (сандвич дизайн) с метални крепежи	365 x 445 x 50	2,3	**T467501**	46,70	91,34
Ултратънка тоалетна седалка (сандвич дизайн) с плавно затваряне и Easy Take Off крепежи	365 x 445 x 50	2,3	**T467601**	61,40	120,09
Препоръчителна комплектация с					
Рестриктор (в случай, че обемът на измиване е повече от 6L до 9L)			**WW965956**	1,70	3,32

Цветове

01 Бял

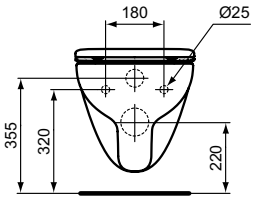

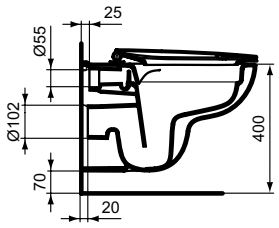

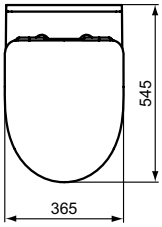

Всички посочени цени са в лева и в евро, без ДДС, и са препоръчителни за продажба на дребно.

Описание

Конзолна тоалетна чиния с бидетна функция
Технология без ринг RimLS+
Опаковка: в кашон
EN 997

Необходима комплектация с:

Тоалетни седалки заТ481801:
Тоалетна седалка с нормално затваряне, дуропласт (Т453001)
Тоалетна седалка с плавно затваряне и Easy Take Off крепежи, дуропласт (Т453101)
Ултратънка тоалетна седалка (сандвич дизайн) с нормално затваряне, с метални крепежи, дуропласт (Т481201)
Ултратънка тоалетна седалка (сандвич дизайн) с плавно затваряне и Easy Take Off крепежи, дуропласт (Т481301)

Тоалетни седалки заТ481701:
Ултратънка тоалетна седалка (сандвич дизайн) с нормално затваряне, с метални крепежи, дуропласт (Т467501)
Ултратънка тоалетна седалка (сандвич дизайн) с плавно затваряне и Easy Take Off крепежи, дуропласт (Т467601)

Внимание: Не се препоръчва инсталиране на тоалетни чинии без ринг с напорен промивен кран!

Препоръчителна комплектация с

Инсталационни системи (виж раздел Инсталационни системи)

Продукт	Ш x Д x В mm	Kg	Арт.No.	цена/€ без ДДС	цена/лв. без ДДС
Конзолна тоалетна чиния с бидетна функция	355 x 540 x 335	23,3	**Т481801**	130,00	254,26
Конзолна тоалетна чиния с бидетна функция	360 x 540 x 330	19,8	**Т481701**	122,00	238,61
Необходима комплектация с					
Тоалетна седалка с нормално затваряне, с метални крепежи (за Т481801)	360 x 445 x 45	2,8	**Т453001**	51,80	101,31
Тоалетна седалка с плавно затваряне и Easy Take Off крепежи (за Т481801)	360 x 445 x 45	2,8	**Т453101**	66,00	129,08
Ултратънка тоалетна седалка (сандвич дизайн) с нормално затваряне, с метални крепежи (за Т481801)	360 x 445 x 45	2,5	**Т481201**	51,80	101,31
Ултратънка тоалетна седалка (сандвич дизайн) с плавно затваряне и Easy Take Off крепежи (за Т481801)	360 x 445 x 45	2,5	**Т481301**	66,00	129,08
Ултратънка тоалетна седалка (сандвич дизайн) с нормално затваряне, с метални крепежи (за Т481701)	365 x 445 x 50	2,3	**Т467501**	46,70	91,34
Ултратънка тоалетна седалка (сандвич дизайн) с плавно затваряне и Easy Take Off крепежи (за Т481701)	365 x 445 x 50	2,3	**Т467601**	61,40	120,09
Препоръчителна комплектация с					
Рестриктор (в случай, че обемът на измиване е повече от 6L до 9L)			**WW965956**	1,70	3,32

Цветове

01 Бял

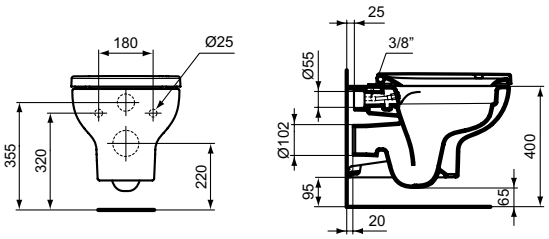

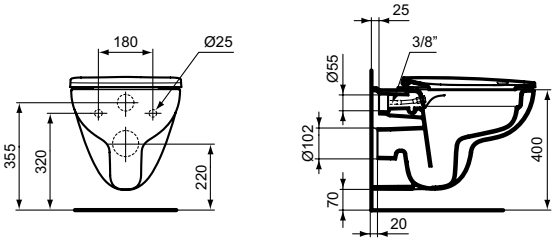

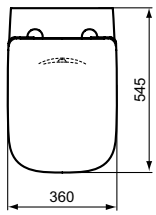

T4818

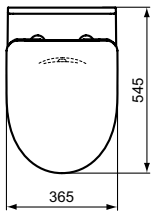

T4817

Описание

Стоящо биде с плътно прилепване към стената
Отвор за смесител
За монтаж на пода
Включва: монтажен комплект TT0257919
Опаковка: в кашон, EN 14528

Стоящо биде
Отвор за смесител
За монтаж на пода
Включва: монтажен комплект TT0257919
Опаковка: в кашон, EN 14528

Конзолно биде
Отвор за смесител
Включва: монтажен комплект TT0257919
Опаковка: в кашон, EN 14528

Препоръчителна комплектация на конзолно биде с

Инсталационни системи (виж раздел Инсталационни системи) за конзолно биде

Продукт	Ш x Д x В mm	Kg	Арт.No.	цена/€ без ДДС	цена/лв. без ДДС	
Стоящо биде с плътно прилепване към стената	355 x 540 x 400	22,4	**T472001**	105,00	205,36	
Стоящо биде	360 x 485 x 400	16,5	**T467401**	82,80	161,94	
Конзолно биде	355 x 540 x 305	20,0	**T471801**	105,00	205,36	
Препоръчителна комплектация с						
Сифон за биде G1 1/4			**A2307AA**	47,10	92,12	*
Спирателен кран (G1/2, връзка със смесител 10 mm/ G3/8) - 1 бр.			**B7883AA**	5,20	10,17	

*Продукти от ценова група Лукс

Цветове

AA Хром
01 Бял

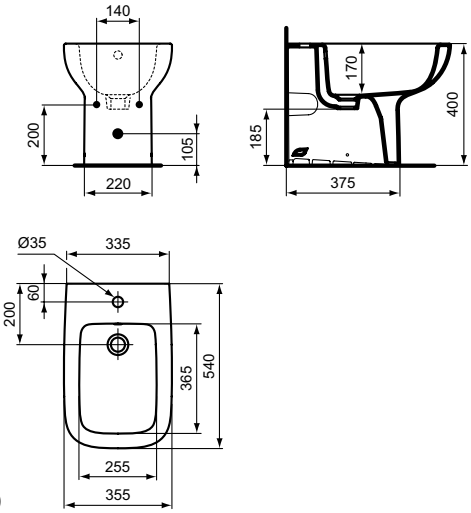

T4720

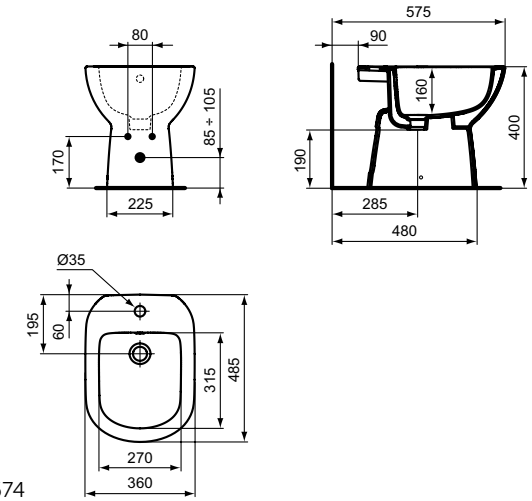

T4674

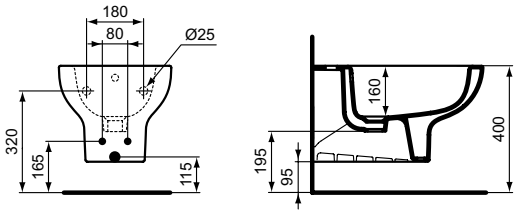

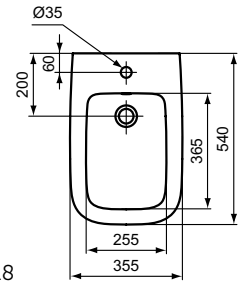

T4718

Всички посочени цени са в лева и в евро, без ДДС, и са препоръчителни за продажба на дребно.

Описание

Двойна мивка 122 cm за вграждане в мебел или в плот
С централен отвор за смесител и с преливник
Без отвори за фиксация в стената
Опаковано в кашон
Комбинира се с:
Eurovit+, Connect Air, Ideal Standard i.life A шкаф за мивка 120 cm

Мивка 82, 71, 61 cm за вграждане в мебел или в плот
С централен отвор за смесител и с преливник
Без отвори за фиксация в стената
Опаковано в кашон
Комбинира се с:
- Мивка за вграждане 82 cm: Eurovit+, Connect Air, Tesi, Ideal Standard i.life A шкаф за мивка 80 cm
- Мивка за вграждане 71 cm: Eurovit+ шкаф за мивка 70 cm
- Мивка за вграждане 61 cm: Eurovit+, Connect Air, Tesi, Ideal Standard i.life A шкаф за мивка 60 cm

Продукт	Ш x Д x В mm	Kg	Арт.No.	цена/€ без ДДС	цена/лв. без ДДС
Двойна мивка 122 cm	1215 x 450 x 155	32,0	**E053401**	298,00	582,84
Мивка 82 cm за вграждане в мебел или в плот	815 x 450 x 140	15,0	**E066901**	124,00	242,52
Мивка 71 cm за вграждане в мебел или в плот	710 x 450 x 140	16,0	**E053501**	91,10	178,18
Мивка 61 cm за вграждане в мебел или в плот	610 x 450 x 140	12,8	**E066801**	67,70	132,41
Препоръчителна комплектация с					
Сифон за мивка G1 1/4 - тръбен тип			**A2305AA**	22,80	44,59
Спирателен кран (G1/2, връзка със смесител 10 mm/ G3/8) - 1 бр.			**B7883AA**	5,20	10,17
Розетка за сифон G 1 1/4 (при монтаж със смесител без изпразнител)			**B4801AA**	8,20	16,04

Цветове

AA Хром
01 Бял

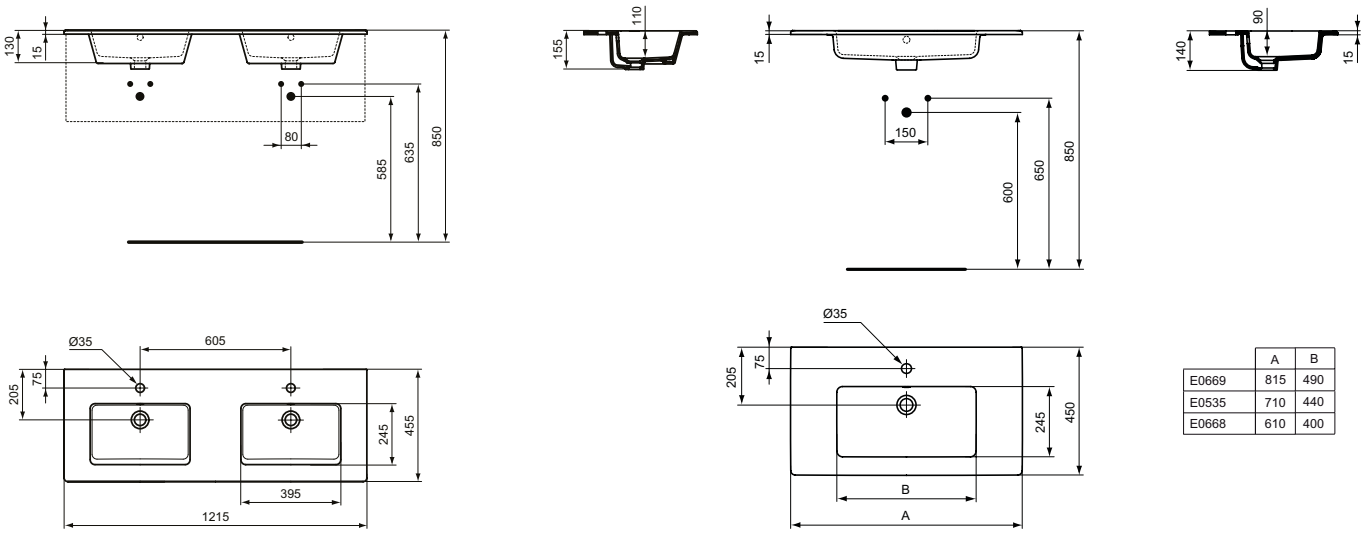

	A	B
E0669	815	490
E0535	710	440
E0668	610	400

E0534

Описание

Мивка 65, 60, 55, 50 cm
- Модел с отвор за смесител, с преливник
- Модел с отвор за смесител, без преливник - Задължителен монтаж с розетка за сифон G 1 1/4 B4801AA и смесител без изпразнител (поръчва се отделно)!
- Модел без отвор за смесител, с преливник
- Модел без отвор за смесител, без преливник - Задължителен монтаж с розетка за сифон G 1 1/4 B4801AA и смесител без изпразнител (поръчва се отделно)!

EN 14688
Комбинира се с: пиедестал или полупиедестал

Пиедестал
Неопакован

Полупиедестал
Неопакован
Включва: монтажен комплект (M 6 x 70 mm) WW965068

Продукт	Ш x Д x В mm	Kg	Арт.No.	цена/€ без ДДС	цена/лв. без ДДС
Мивка 65 cm, с централен отвор за смесител, неопакована	650 x 495 x 180		**W332201**	65,60	128,30
Мивка 60 cm, с централен отвор за смесител, с преливник, неопакована	600 x 470 x 175		**W332301**	61,40	120,09
Мивка 60 cm, с централен отвор за смесител, без преливник, неопакована	600 x 470 x 160		**W332501**	61,40	120,09
Мивка 60 cm, без отвор за смесител, с преливник, неопакована	600 x 470 x 175		**W332401**	61,40	120,09
Мивка 60 cm, без отвор за смесител, без преливник, неопакована	600 x 470 x 160		**W329801**	61,40	120,09
Мивка 55 cm, с централен отвор за смесител, с преливник, неопакована	550 x 460 x 175		**W332601**	57,20	111,87
Мивка 55 cm, без отвор за смесител, с преливник, неопакована	550 x 460 x 175		**W332701**	57,20	111,87
Мивка 55 cm, без отвор за смесител, без преливник, неопакована	550 x 460 x 160		**W329901**	57,20	111,87
Мивка 50 cm, с централен отвор за смесител, неопакована	500 x 440 x 175		**W332801**	52,90	103,46
Препоръчителна комплектация с					
Пиедестал			**R206601**	46,40	90,75
Полупиедестал			**W333001**	44,40	86,84
Крепежен комплект M10 x 140 mm			**WW965340**	2,40	4,69
Сифон за мивка G1 1/4 - тръбен тип			**A2305AA**	22,80	44,59
Спирателен кран (G1/2, връзка със смесител 10 mm/ G3/8) - 1 бр.			**B7883AA**	5,20	10,17
Розетка за сифон G 1 1/4 (при монтаж със смесител без изпразнител)			**B4801AA**	8,20	16,04

Цветове

AA Хром
01 Бял

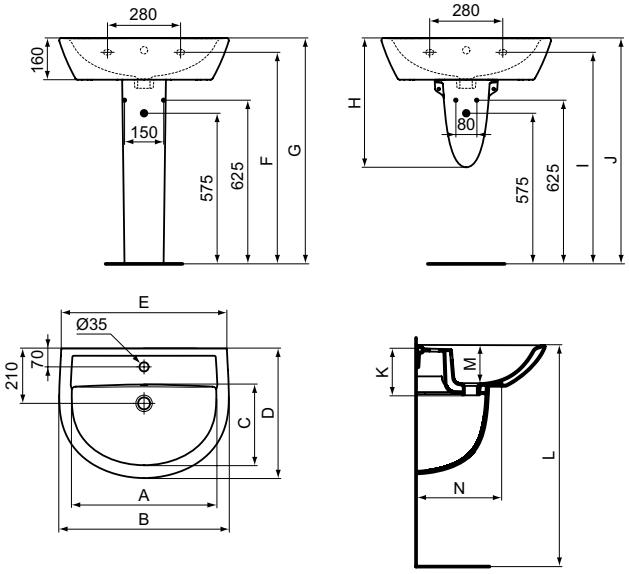

	Отвори за смесител	Преливник
W332201	●	○
W332301	●	○
W332501	●	-
W332401	-	○
W329801	-	-
W332601	●	○
W332701	-	○
W329901	-	-
W332801	●	○

	A	B	C	D	E	F	G	H	I	J	K	L	M	N
W3322	555	650	310	495	635	810	865	495	810	865	180	865	145	320
W3323	490	600	285	470	585	805	860	490	805	860	175	860	140	305
W3325, W3298	490	600	285	470	585	805	860	490	805	860	145	860	140	305
W3324	490	600	285	470	585	805	860	490	805	860	175	860	140	305
W3326, W3327, W3299	440	550	275	460	540	805	860	490	805	860	175	840	135	305
W3328	395	500	260	440	485	805	860	490	805	860	175	860	140	305

Всички посочени цени са в лева и в евро, без ДДС, и са препоръчителни за продажба на дребно.

Описание

Мивка за ръце 45 cm
С централен отвор за смесител
EN 14688
Неопакована
Комбинира се с: пиедестал

Ъглова мивка 48 cm
С отвор за смесител
С преливник
EN 14688
Неопакована
Комбинира се с: самостоятелно със сифон за мивка

Пиедестал
Неопакован

Продукт	Ш x Д x В mm	Kg	Арт.No.	цена/€ без ДДС	цена/лв. без ДДС
Мивка за ръце 45 cm	450 x 350 x 155		**E872101**	48,40	94,66
Ъглова мивка 48 cm	480 x 440 x 150		**E872701**	59,30	115,98
Препоръчителна комплектация с					
Пиедестал (за комбинация с мивка E872101)			**R206601**	46,40	90,75
Крепежен комплект M10 x 140 mm (за мивки 45 cm)			**WW965340**	2,40	4,69
Крепежен комплект (за ъглови мивки)			**E501067**	1,50	2,93
Сифон за мивка G1 1/4 - тръбен тип			**A2305AA**	22,80	44,59
Спирателен кран (G1/2, връзка със смесител 10 mm/ G3/8) - 1 бр.			**B7883AA**	5,20	10,17
Розетка за сифон G 1 1/4 (при монтаж със смесител без изпразнител)			**B4801AA**	8,20	16,04

Цветове

AA Хром
01 Бял

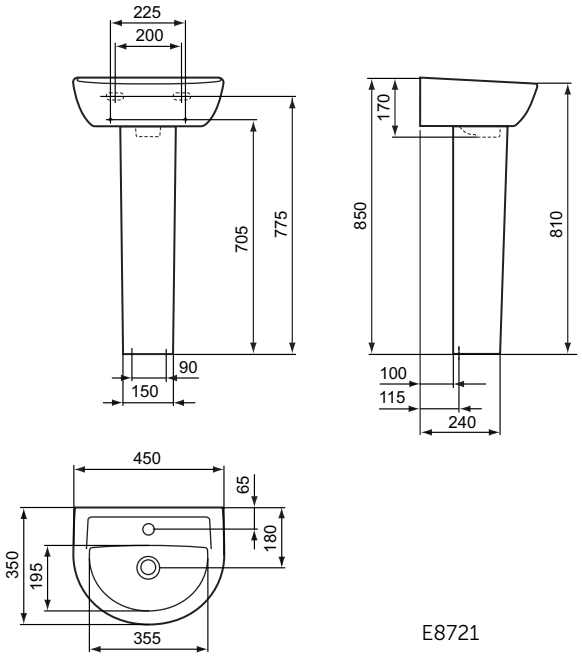

E8721

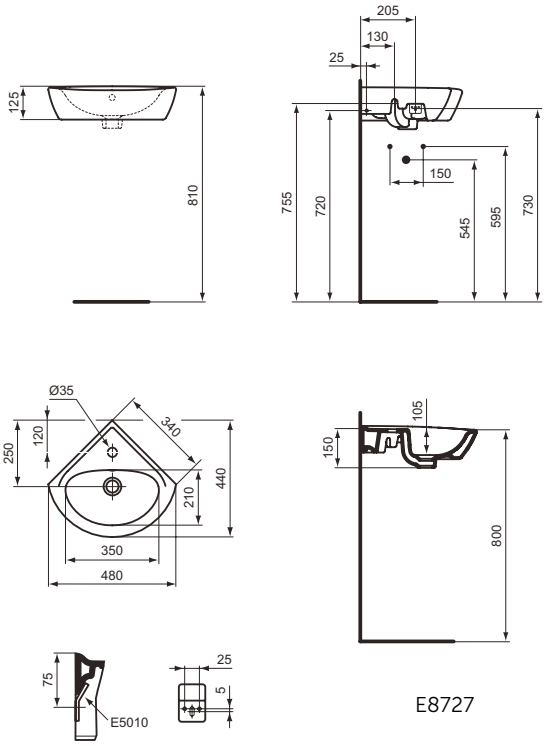

E8727

Описание

Мивка за ръце 35 cm
С преливник
- Модел с десен отвор за смесител
- Модел с ляв отвор за смесител
EN 14688
Комбинира се с: самостоятелно със сифон за мивка

Мивка за вграждане 56 cm
С отвор за смесител и преливник
Опаковка: в кашон
EN 14688

Продукт	Ш x Д x В mm	Kg	Арт.No.	цена/€ без ДДС	цена/лв. без ДДС
Мивка за ръце 35 cm, с ляв отвор за смесител, неопакована	350 x 260 x 160		**W330001**	39,70	77,65
Мивка за ръце 35 cm с десен отвор за смесител, неопакована	350 x 260 x 160		**E871601**	39,70	77,65
Мивка за вграждане 56 cm	560 x 460 x 200		**E874901**	41,00	80,19
Препоръчителна комплектация с					
Крепежен комплект за W330001, E871601			**E501067**	1,50	2,93
Сифон за мивка G1 1/4 - тръбен тип			**A2305AA**	22,80	44,59
Спирателен кран (G1/2, връзка със смесител 10 mm/ G3/8) - 1 бр.			**B7883AA**	5,20	10,17
Розетка за сифон G 1 1/4 (при монтаж със смесител без изпразнител)			**B4801AA**	8,20	16,04

Цветове

AA Хром
01 Бял

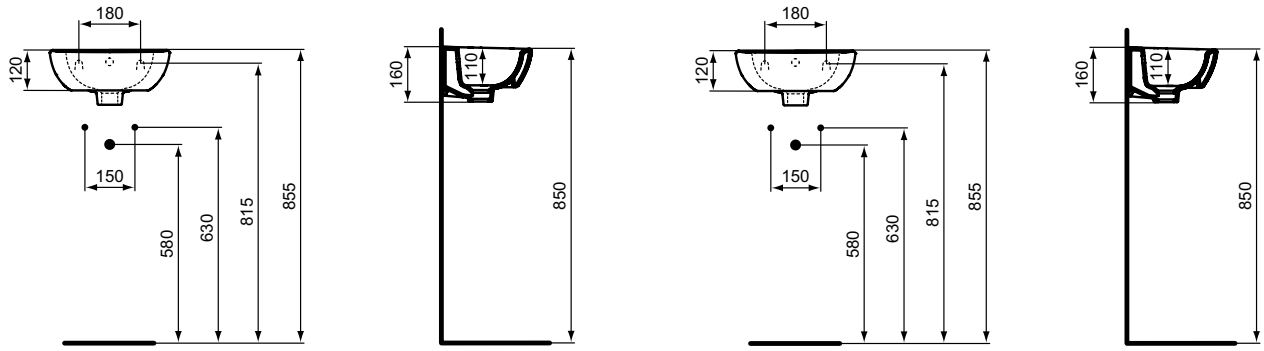

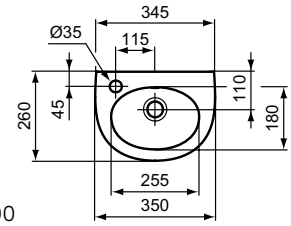

W3300

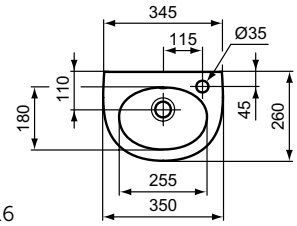

E8716

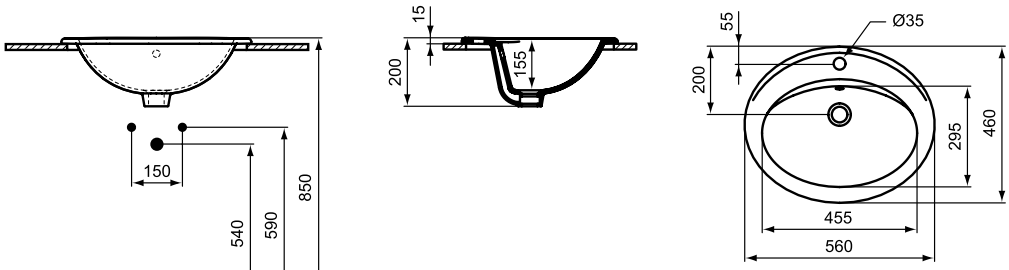

E8749

Всички посочени цени са в лева и в евро, без ДДС, и са препоръчителни за продажба на дребно.

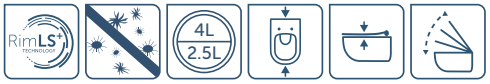

Описание

WC комплект Eurovit+ RimLS+
Къса проекция - 62 cm
Хоризонтално (универсално) оттичане
- 4/2,5 L, долно водоподаване, с отложено пълнене
Включва: Антибактериална тоалетна седалка с плавно затваряне (E3354HY): дуропласт, сандвич дизайн, Easy Take Off крепежи (функционира с 1 интуитивен бутон)
Включва: монтажен комплект (TT0257919)
Опаковка: в кашон, EN 997
Опционална комбинация с: Преходник за вертикално оттичане, препоръчан на чертежа

Продукт	Ш x Д x В mm	Kg	Арт.No.	цена/€ без ДДС	цена/лв. без ДДС
WC комплект Eurovit+ RimLS+ с долно водоподаване	365 x 620 x 790	37,5	**W007501**	190,00	371,61

Цветове

01 Бял

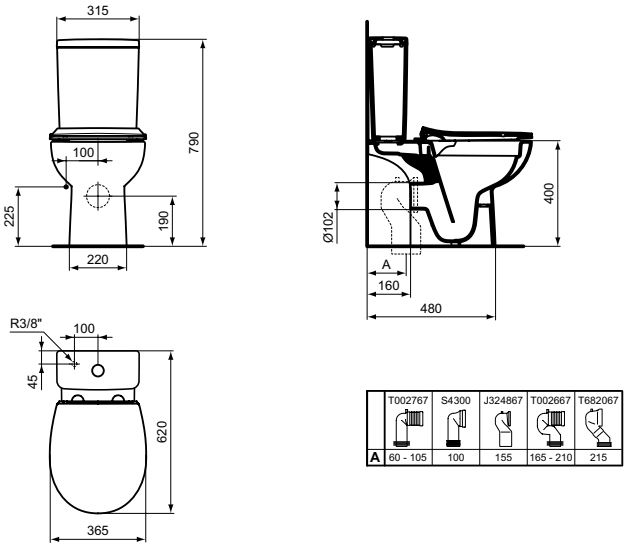

W0075

Описание

WC комплект Eurovit+
Вертикално оттичане
Тоалетно казанче с двоен бутон 4,5/3 L
Включва: тоалетна седалка от дуропласт
Включва: монтажен комплект WW965413
Опаковано в кутия
EN 997

Продукт	Ш x Д x В mm	Kg	Арт.No.	цена/€ без ДДС	цена/лв. без ДДС
WC комплект Eurovit+ със странично водоподаване, с тоалетна седалка с метални крепежи E131701	365 x 660 x 790		**W327401**	167,00	326,62
WC комплект Eurovit+ със странично водоподаване, с тоалетна седалка с плавно затваряне E131801	365 x 660 x 790		**W327601**	186,00	363,78
WC комплект Eurovit+ с долно водоподаване, с тоалетна седалка с метални крепежи E131701	365 x 660 x 790		**W327501**	167,00	326,62
WC комплект Eurovit+ с долно водоподаване, с тоалетна седалка с плавно затваряне E131801	365 x 660 x 790		**W327701**	186,00	363,78

Цветове

01 Бял

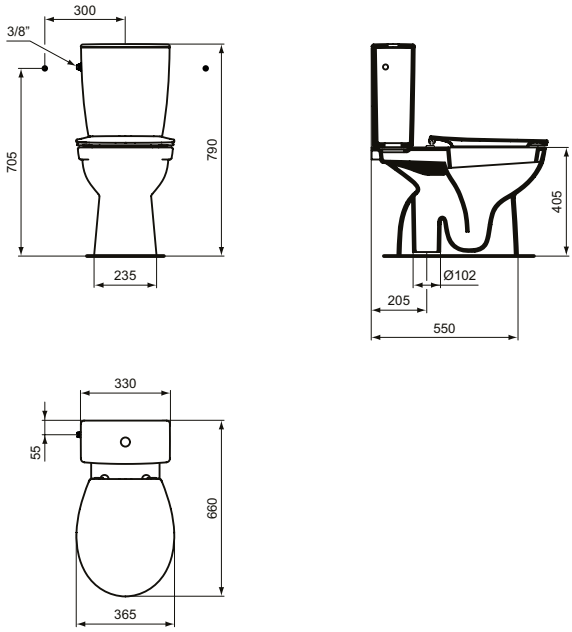

W3274, W3276

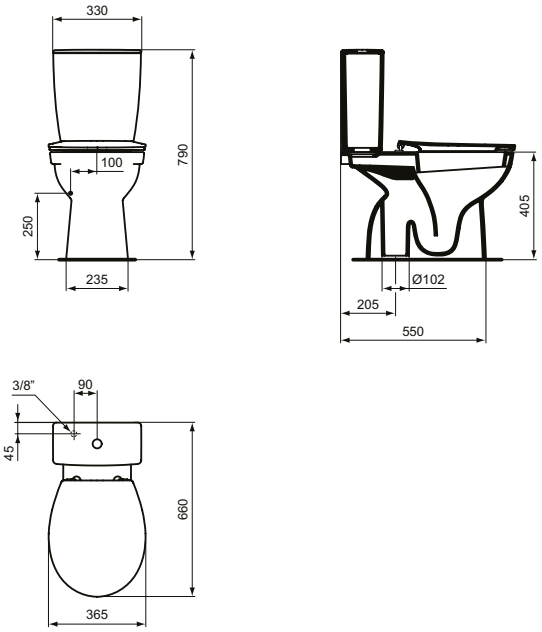

W3275, W3277

Всички посочени цени са в лева и в евро, без ДДС, и са препоръчителни за продажба на дребно.

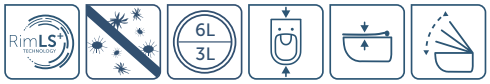

Описание

WC комплект Eurovit+ с бидетна функция RimLS+
Къса проекция - 62 cm
Хоризонтално (универсално) оттичане
6/3 L, долно водоподаване, с отложено пълнене
Включва: Антибактериална тоалетна седалка с плавно затваряне (E3354HY): дуропласт, сандвич дизайн, Easy Take Off крепежи (функционира с 1 интуитивен бутон)
Включва: монтажен комплект (TT0257919) и бидетен механизъм (TV91167)
Опаковка: в кашон, EN 997
Опционална комбинация с: Преходник за вертикално оттичане, препоръчан на чертежа

- Модел с тоалетна седалка с метални крепежи W300201
- Модел с тоалетна седалка с плавно затваряне W301801

Продукт	Ш x Д x В mm	Kg	Арт.No.	цена/€ без ДДС	цена/лв. без ДДС
WC комплект Eurovit+ с бидетна функция RimLS+	365 x 620 x 790	37,5	**W007401**	199,00	389,21

Цветове

01 Бял

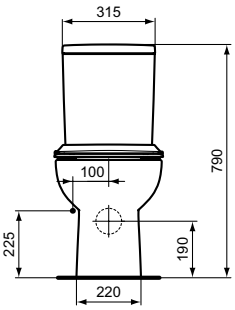

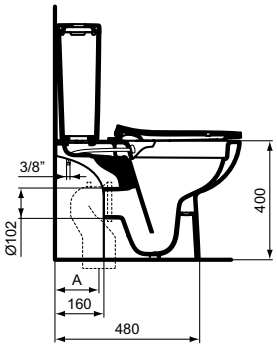

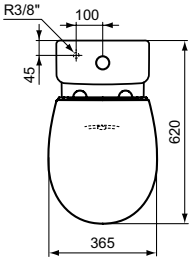

	T002767	S4300	J324867	T002667	T682067
A	60 - 105	100	155	165 - 210	215

W0074

Описание

Стояща тоалетна чиния за WC комплект Eurovit+ Raised
Хоризонтално оттичане
Включва: монтажен комплект WW965413
Опаковано в кутия
EN 997

Необходима комплектация с

Тоалетно казанче за WC комплект с двоен бутон 4,5/3 L, опаковано в кашон, странично водоподаване (W327901)
Тоалетно казанче за WC комплект с двоен бутон 4,5/3 L, опаковано в кашон, долно водоподаване (W328001)
Тоалетна седалка с метални крепежи, дуропласт (E131701)
Тоалетна седалка с плавно затваряне, дуропласт (E131801)

Продукт	Ш x Д x В mm	Kg	Арт.No.	цена/€ без ДДС	цена/лв. без ДДС
Стояща тоалетна чиния за WC комплект Eurovit+ Raised	365 x 660 x 845	22,7	**W328901**	83,30	162,92
Необходима комплектация с					
Тоалетно казанче за WC комплект с двоен бутон 4,5/3 L, странично водоподаване		12,8	**W327901**	70,80	138,47
Тоалетно казанче за WC комплект с двоен бутон 4,5/3 L, долно водоподаване		12,8	**W328001**	70,80	138,47
Тоалетна седалка с метални крепежи		1,8	**E131701**	30,30	59,26
Тоалетна седалка с плавно затваряне		1,8	**E131801**	50,50	98,77

Цветове

01 Бял

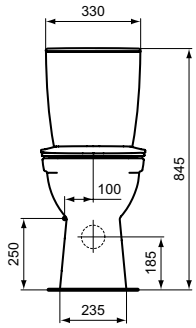

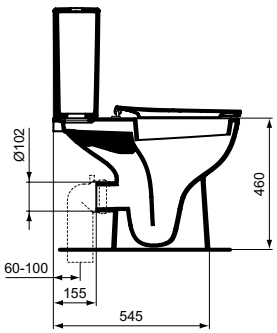

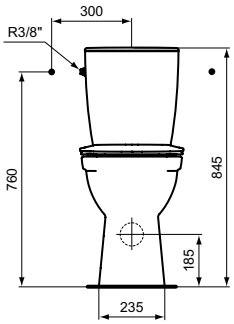

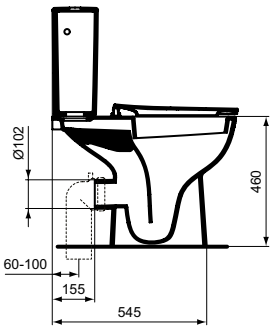

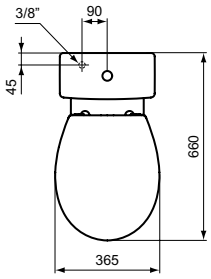

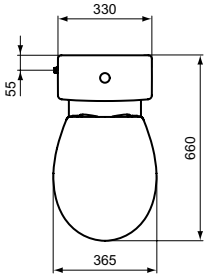

Всички посочени цени са в лева и в евро, без ДДС, и са препоръчителни за продажба на дребно.

Описание

Стояща тоалетна чиния с плътно прилепване към стената
С плътно прилепване към стената
Хоризонтално оттичане
Включва: монтажен комплект TT0257919
Неопакована
EN 997

Необходима комплектация с

Тоалетна седалка с пластмасови крепежи, дуропласт (E131601)
Тоалетна седалка с метални крепежи, дуропласт (E131701)
Тоалетна седалка с плавно затваряне, дуропласт (E131801)
Тоалетна седалка с метални крепежи, дуропласт (W302601)
Тоалетна седалка с плавно затваряне, дуропласт (W303001)

Препоръчителна комплектация с

Инсталационни системи (виж раздел Инсталационни системи)

Продукт	Ш x Д x В mm	Kg	Арт.No.	цена/€ без ДДС	цена/лв. без ДДС
Стояща тоалетна чиния с плътно прилепване към стената	355 x 530 x 400	24,0	**W330401**	106,00	207,32
Необходима комплектация с					
Тоалетна седалка с пластмасови крепежи		1,8	**E131601**	28,30	55,35
Тоалетна седалка с метални крепежи		1,8	**E131701**	30,30	59,26
Тоалетна седалка с плавно затваряне		1,8	**E131801**	50,50	98,77
Тоалетна седалка с метални крепежи		1,6	**W302601**	24,40	47,72
Тоалетна седалка с плавно затваряне		1,6	**W303001**	45,80	89,58

Цветове

01 Бял

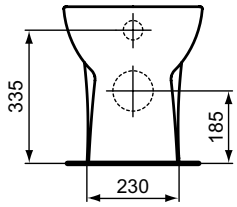

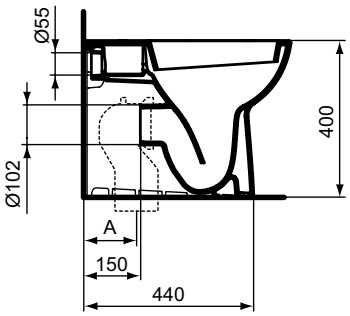

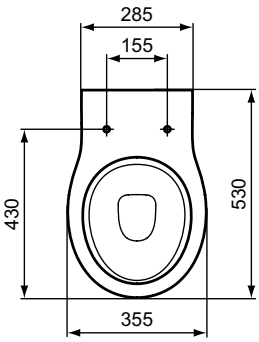

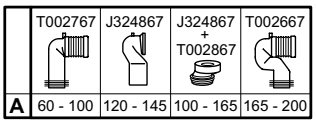

Описание

Стояща тоалетна чиния
- Хоризонтално оттичане
- Вертикално оттичане

Крепежен комплект M6 x 70 mm - не е включен
Неопакована
EN 997

Необходима комплектация с

Тоалетна седалка с пластмасови крепежи, дуропласт (E131601)
Тоалетна седалка с метални крепежи, дуропласт (E131701)
Тоалетна седалка с плавно затваряне, дуропласт (E131801)
Тоалетна седалка с метални крепежи, дуропласт (W302601)
Тоалетна седалка с плавно затваряне, дуропласт (W303001)

Препоръчителна комплектация с

Инсталационни системи (виж раздел Инсталационни системи)

Продукт	Ш x Д x В mm	Kg	Арт.No.	цена/€ без ДДС	цена/лв. без ДДС
Стояща тоалетна чиния, хоризонтално оттичане	360 x 500 x 395	15,4	**W333101**	52,60	102,88
Стояща тоалетна чиния, вертикално оттичане	360 x 560 x 395	17,4	**W333201**	57,30	112,07
Стояща тоалетна чиния, вертикално оттичане	360 x 510 x 395	16,2	**W330601**	57,30	112,07
Необходима комплектация с					
Тоалетна седалка с пластмасови крепежи		1,8	**E131601**	28,30	55,35
Тоалетна седалка с метални крепежи		1,8	**E131701**	30,30	59,26
Тоалетна седалка с плавно затваряне		1,8	**E131801**	50,50	98,77
Тоалетна седалка с метални крепежи		1,6	**W302601**	24,40	47,72
Тоалетна седалка с плавно затваряне		1,6	**W303001**	45,80	89,58
Препоръчителна комплектация с					
Крепежен комплект M6 x 70 mm			**WW965068**	2,40	4,69

Цветове

01 Бял

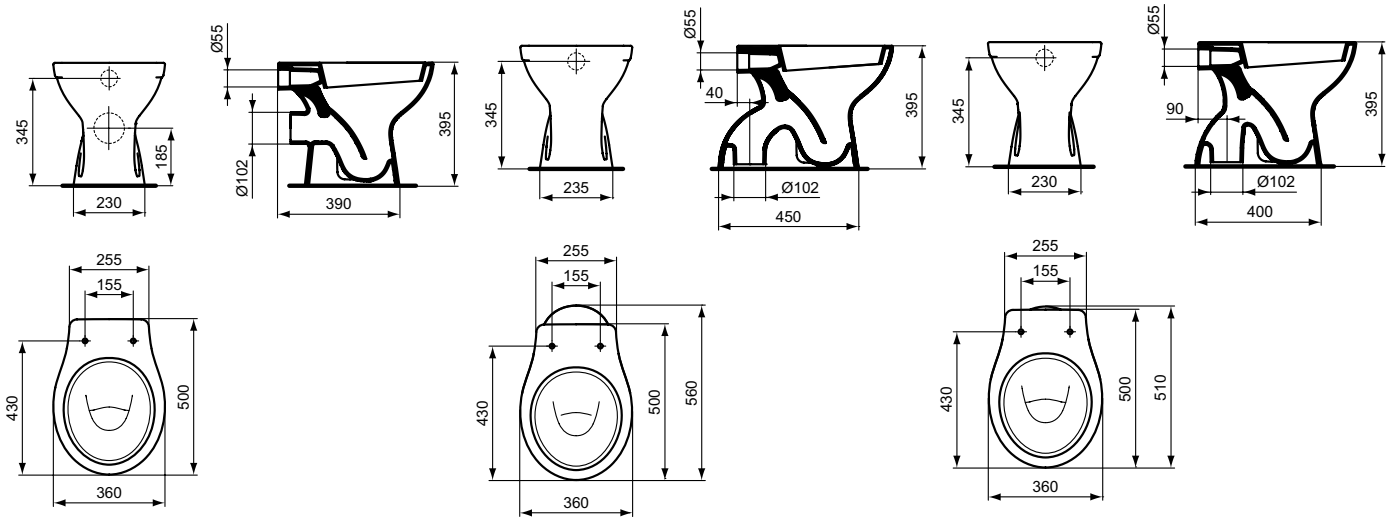

W3331 W3332 W3306

Всички посочени цени са в лева и в евро, без ДДС, и са препоръчителни за продажба на дребно.

Описание

Конзолна тоалетна чиния без ринг
Неопакована
EN 997

Необходима комплектация с

Тоалетна седалка с пластмасови крепежи, дуропласт (E131601)
Тоалетна седалка с метални крепежи, дуропласт (E131701)
Тоалетна седалка с плавно затваряне, дуропласт (E131801)
Тоалетна седалка с метални крепежи, дуропласт (W302601)
Тоалетна седалка с плавно затваряне, дуропласт (W303001)

Препоръчителна комплектация с

Инсталационни системи (виж раздел Инсталационни системи)

Продукт	Ш x Д x В mm	Kg	Арт.No.	цена/€ без ДДС	цена/лв. без ДДС
Конзолна тоалетна чиния без ринг	355 x 520 x 350	15,0	**K881001**	95,90	187,56
Конзолна тоалетна чиния, хоризонтално оттичане, неопакована	360 x 520 x 350	15,1	**V390601**	87,50	171,14
Необходима комплектация с					
Тоалетна седалка с пластмасови крепежи		1,8	**E131601**	28,30	55,35
Тоалетна седалка с метални крепежи		1,8	**E131701**	30,30	59,26
Тоалетна седалка с плавно затваряне		1,8	**E131801**	50,50	98,77
Тоалетна седалка с метални крепежи		1,6	**W302601**	24,40	47,72
Тоалетна седалка с плавно затваряне		1,6	**W303001**	45,80	89,58
Препоръчителна комплектация с					
Рестриктор (в случай, че обемът на измиване е повече от 6L до 9L)			**WW965956**	1,70	3,32

Цветове

01 Бял

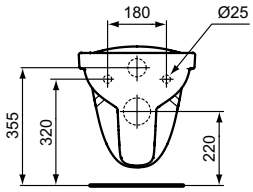

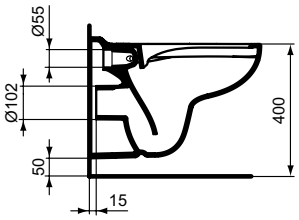

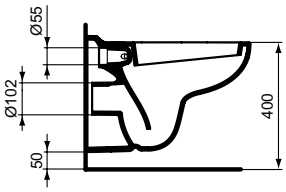

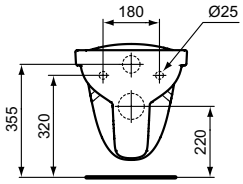

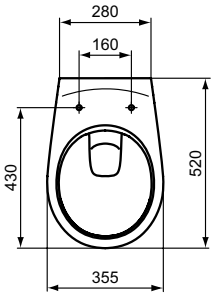

K8810

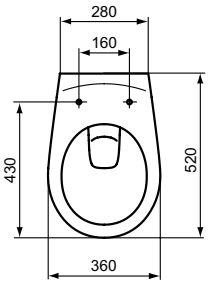

V3906

Описание

Стоящо биде с плътно прилепване към стената
С отвор за смесител
Включва: монтажен комплект TT0257919
Неопаковано
EN 14528

Стоящо биде
С отвор за смесител
Препоръчителен крепежен комплект WW965068 (трябва да се поръча отделно)
Неопаковано

Конзолно биде
С отвор за смесител
Неопаковано
EN 14528

Препоръчителна комплектация с

Инсталационни системи (виж раздел Инсталационни системи)

Продукт	Ш x Д x В mm	Kg	Арт.No.	цена/€ без ДДС	цена/лв. без ДДС	
Стоящо биде с плътно прилепване към стената	355 x 530 x 400	16,9	**W330501**	98,30	192,26	
Стоящо биде	360 x 500 x 395	16,0	**E877401**	64,00	125,17	
Конзолно биде	360 x 520 x 350	15,0	**V493101**	100,00	195,58	
Препоръчителна комплектация с						
Крепежен комплект M6 x 70 mm за стоящо биде			**WW965068**	2,40	4,69	
Сифон за биде G1 1/4			**A2307AA**	47,10	92,12	*
Спирателен кран (G1/2, връзка със смесител 10 mm/ G3/8) - 1 бр.			**B7883AA**	5,20	10,17	

*Продукти от ценова група Лукс

Цветове

AA Хром
01 Бял

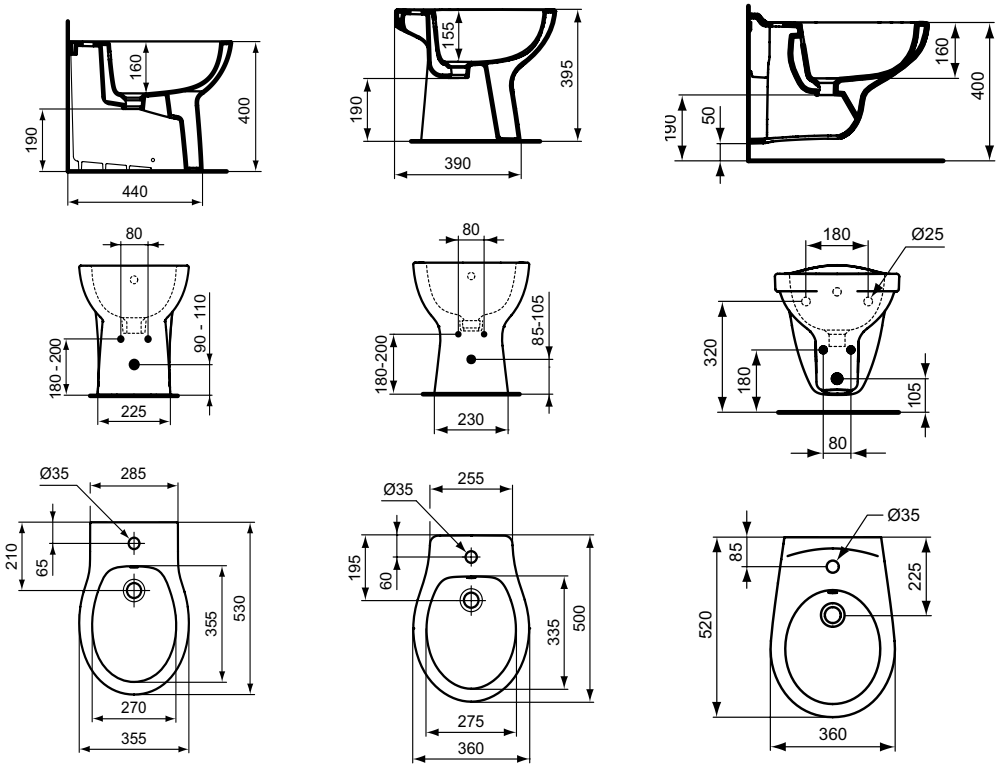

W3305 E8774 V4931

Всички посочени цени са в лева и в евро, без ДДС, и са препоръчителни за продажба на дребно.

Универсални тоалетни седалки с овална форма

Описание

Tirso универсална тоалетна седалка с овална форма
Материал: дуропласт
Тип: сандвич
Характеристики:
- Антибактериално покритие
- Функция за плавно затваряне
- Easy Take Off (1 бутон разположен отпред за лесен достъп и откачане на седалката от пантите)
- Горна фиксация (ново удобно решение, разглобяване без загуба на части в тоалетната чиния)
- Напълно регулируеми метални панти
- Овални буфери за по-добър контакт с ринга на различни тоалетни чинии

Опаковка: в кашон

Съвместимост с всички тоалетни чинии с универсална овална форма

Търговска марка Ideal Standard:
- EUROVIT: W330401, W333101, W333201, W330601, K881001, V390601,
- ALPHA: W331301, E876901, R027201

Търговска марка Vidima:
- ULYSSE S: W835401
- SEVAFRESH: E406501

Продукт	Ш x Д x В mm	Kg	Арт.No.	цена/€ без ДДС	цена/лв. без ДДС
Tirso универсална тоалетна седалка с овална форма	365 x 425 x 50	2,4	**E3354HY**	33,80	66,11

Цветове

HY Бял Антибактериален

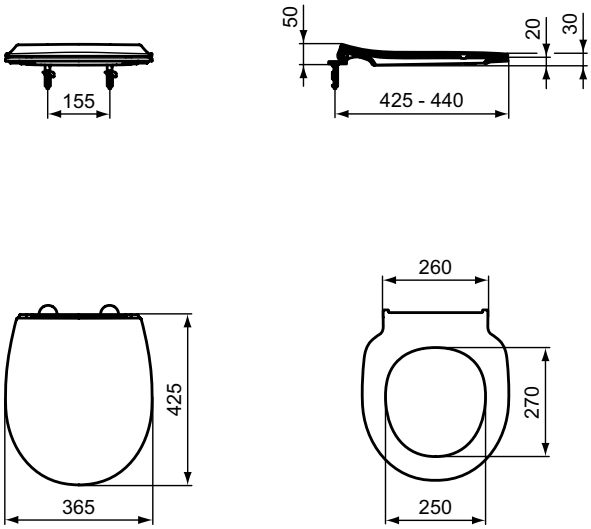

Универсални тоалетни седалки с овална форма

Описание

Tirso универсална тоалетна седалка с овална форма
Материал: дуропласт
Тип: Капака покрива изцяло седалката в затворено положение
Характеристики:
- Антибактериално покритие
- Функция за плавно затваряне
- Easy Take Off (1 бутон разположен отпред за лесен достъп и откачане на седалката от пантите)
- Горна фиксация (ново удобно решение, разглобяване без загуба на части в тоалетната чиния)
- Напълно регулируеми метални панти
- Овални буфери за по-добър контакт с ринга на различни тоалетни чинии

Опаковка: в кашон

Съвместимост с всички тоалетни чинии с универсална овална форма

Търговска марка Ideal Standard:
- EUROVIT: W330401, W333101, W333201, W330601, K881001, V390601,
- ALPHA: W331301, E876901, R027201

Търговска марка Vidima:
- ULYSSE S: W835401
- SEVAFRESH: E406501

Продукт	Ш x Д x В mm	Kg	Арт.No.	цена/€ без ДДС	цена/лв. без ДДС
Tirso универсална тоалетна седалка с овална форма	365 x 425 x 45	2,4	**E3355HY**	33,80	66,11

Цветове

HY Бял Антибактериален

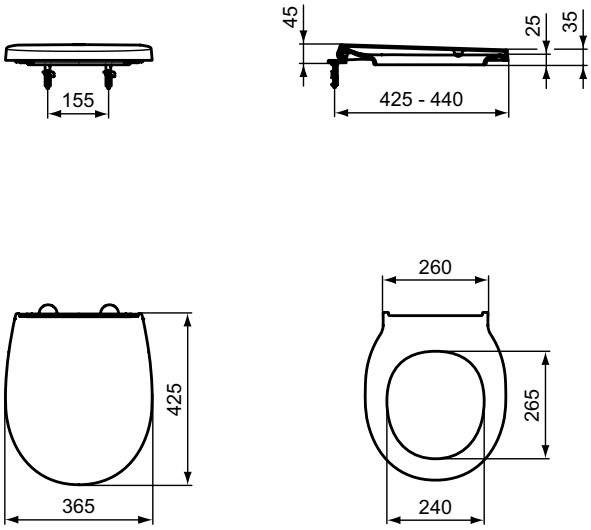

Всички посочени цени са в лева и в евро, без ДДС, и са препоръчителни за продажба на дребно.

Универсални тоалетни седалки с овална форма

Описание

Tirso универсална тоалетна седалка с овална форма
Материал: Полипропилен
Тип: сандвич
Характеристики:
- Функция за плавно затваряне
- Easy Take Off (1 бутон разположен отпред за лесен достъп и откачане на седалката от пантите)
- Горна фиксация (ново удобно решение, разглобяване без загуба на части в тоалетната чиния)
- Напълно регулируеми метални панти
- Овални буфери за по-добър контакт с ринга на различни тоалетни чинии

Опаковка: в кашон

Съвместимост с всички тоалетни чинии с универсална овална форма

Търговска марка Ideal Standard:
- EUROVIT: W330401, W333101, W333201, W330601, K881001, V390601,
- ALPHA: W331301, E876901, R027201

Търговска марка Vidima:
- ULYSSE S: W835401
- SEVAFRESH: E406501

Продукт	Ш x Д x В mm	Kg	Арт.No.	цена/€ без ДДС	цена/лв. без ДДС
Tirso универсална тоалетна седалка с овална форма	365 x 425 x 50	1,6	**E335601**	28,90	56,52

Цветове

01 Бяло

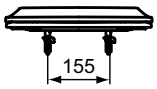

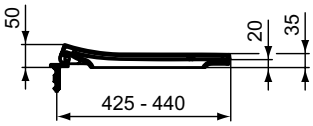

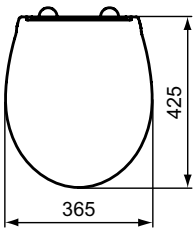

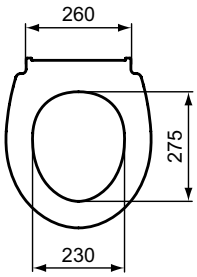

Описание

Дизайнерски сифон за мивка G1 1/4 (E0079AA)
В случай на инсталация на мивка без полупиедестал и без шкаф за мивка

Дизайнерски сифон за мивка G1 1/4 (T4441XG)
В случай на инсталация на мивка без полупиедестал и без шкаф за мивка
Покритие: по технология прахово боядисване (XG)

Сифон за мивка G1 1/4 - тръбен тип (A2305AA)

Сифон за биде G1 1/4 (A2307AA)

Сифон за писоар - хоризонтално оттичане (K822367)

Сифон за писоар - вертикално оттичане (K751501)

Продукт	Арт.No.	цена/€ без ДДС	цена/лв. без ДДС	
Дизайнерски сифон за мивка G1 1/4	**E0079AA**	43,70	85,47	
Дизайнерски сифон за мивка G1 1/4	**T4441XG**	157,00	307,07	*
Сифон за мивка G11/4'' - тръбен тип	**A2305AA**	22,80	44,59	
Сифон за биде G1 1/4	**A2307AA**	47,10	92,12	*
Сифон за писоар - хоризонтално оттичане	**K822367**	46,50	90,95	*
Сифон за писоар - вертикално оттичане	**K751501**	32,20	62,98	

*Продукти от ценова група Лукс

Цветове

AA Хром
XG Черна коприна (черен мат)
01 Бял

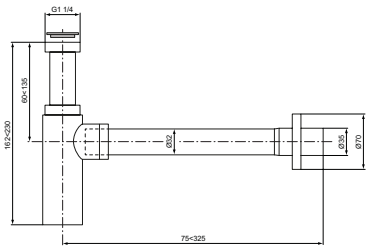

E0079

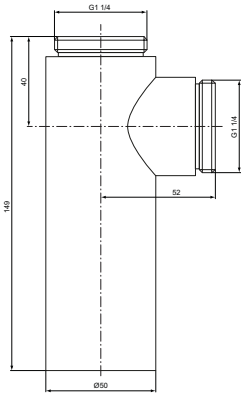

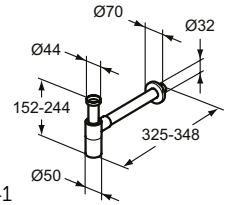

T4441

Всички посочени цени са в лева и в евро, без ДДС, и са препоръчителни за продажба на дребно.

Описание

Розетка за сифон G 1 1/4 (B4801AA)
При монтаж със смесител без изпразнител

Спирателен кран (B7883AA)
G1/2, връзка със смесител 10 mm/ G3/8

Изпразнител за мивка без преливник G1 1/4 (J3291AA, J3291XG)
Покрития:
- по технология електрохимично галванизиране (AA)
- по технология прахово боядисване (XG)

Изпразнител за мивка без или с преливник G1 1/4 (E3554XG)
Покритие:
- по технология прахово боядисване (XG)

Изпразнител за мивка без преливник G1 1/2 (D5852AA)

Продукт	Арт.No.	цена/€ без ДДС	цена/лв. без ДДС	
Розетка за сифон G 1 1/4 (при монтаж със смесител без изпразнител)	**B4801AA**	8,20	16,04	
Спирателен кран (G1/2, връзка със смесител 10 mm/ G3/8) - 1 бр.	**B7883AA**	5,20	10,17	
Изпразнител за мивка без преливник G1 1/4	**J3291AA**	52,40	102,49	*
	J3291XG	71,40	139,65	*
Изпразнител за мивка без или с преливник G1 1/4	**E3554XG**	36,50	71,39	*
Изпразнител за мивка без преливник G1 1/2	**D5852AA**	18,60	36,38	

*Продукти от ценова група Лукс

Цветове

AA Хром
XG Черна коприна (черен мат)

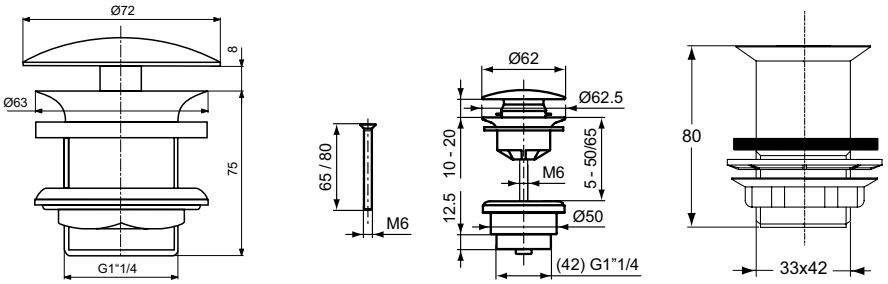

J3291 E3554 D5852

Описание

Click-clack сифон за мивка (S8803AA)
Сифон 1 ¼" (32 mm)
Клик сифон изпразнител за комбинация с мивка с преливник

Click-clack изпразнител G1 1/4" (E1482AA, E1482XG)
Конструкция от месинг
Click сифон изпразнител за комбинация с мивка с преливник
Покритие:
- по технология електрохимично галванизиране (AA)
- по технология прахово боядисване (XG)

Click-clack сифон за мивка (S8808AA)
Сифон 1 ¼" (32 mm)
Клик сифон изпразнител за комбинация с мивка без преливник

Click-clack изпразнител G1 1/4" (E1483AA, E1483XG)
Конструкция от месинг
Click сифон изпразнител за комбинация с мивка без преливник
Покритие:
- по технология електрохимично галванизиране (AA)
- по технология прахово боядисване (XG)

Click-clack метален изпразнител (T3629AA)
Хромирана капачка
Използва се със Strada II мивки

Малък Click-clack метален изпразнител (T3630AA)
Хромирана капачка
Използва се със Strada II малки мивки за ръце 45 cm и Мивка за монтаж върху плот 38x38 cm

Спестяващ пространството сифон (EE23033967)
За комбинация с шкаф за мивка

Скрит преливник IdealFlow (N8326AA)
За мивки Linda-X (мивки за монтаж с пиедестал, полупиедестал, или мебел-структура)

Продукт	Арт.No.	цена/€ без ДДС	цена/лв. без ДДС	
Click-clack сифон изпразнител за комбинация с мивка с преливник	**S8803AA**	16,90	33,05	
Click-clack изпразнител G1 1/4" за комбинация с мивка с преливник	**E1482AA**	56,60	110,70	**
	E1482XG	80,70	157,84	*
Click-clack сифон изпразнител за комбинация с мивка без преливник	**S8808AA**	17,40	34,03	
Click-clack изпразнител G1 1/4" за комбинация с мивка без преливник	**E1483AA**	63,50	124,20	**
	E1483XG	77,30	151,19	*
Click-clack метален изпразнител	**T3629AA**	66,90	130,85	*
Малък Click-clack метален изпразнител	**T3630AA**	66,90	130,85	*
Спестяващ пространството сифон	**EE23033967**	34,60	67,67	
Скрит преливник IdealFlow	**N8326AA**	38,60	75,50	*

*Продукти от ценова група Лукс **Продукти от ценова група Atelier

Цветове

AA Хром
XG Черна коприна (черен мат)

Всички посочени цени са в лева и в евро, без ДДС, и са препоръчителни за продажба на дребно.

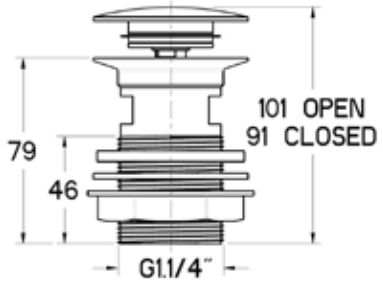

S8803

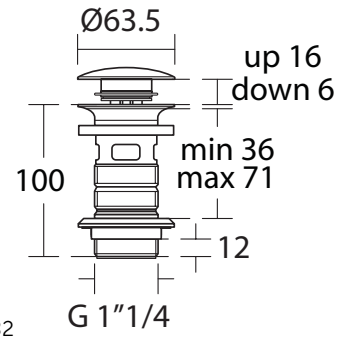

E1482

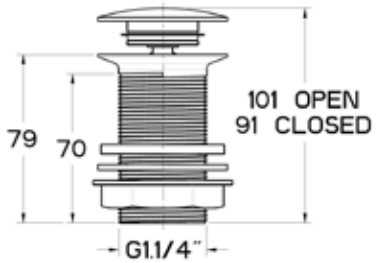

S8808

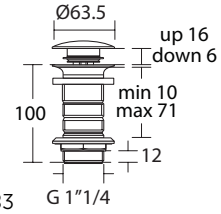

E1483

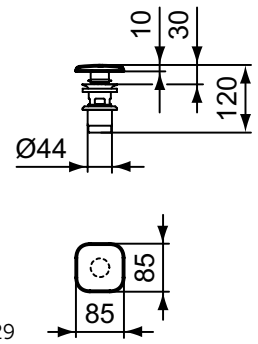

T3629

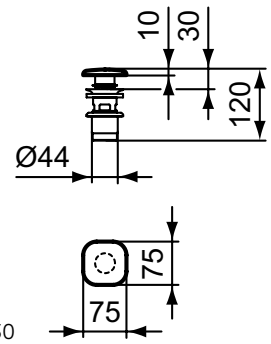

T3630

Описание

Пълнещ механизъм - за казанчета със станично водоподаване
Месингов щуцер 3/8'
SMARTVALVE:
1/ Функцията забавено пълнене позволява около 10% спестяване на вода при всяко измиване (т.е. 0,6 L, ако пълното измиване е зададено на 6 L)
2/ Възможност за лесна ориентация на поплавъка в 3 позиции (изправен, ляво или дясно ориентиран) за по-добро съвместяване с всеки размер и форма на казана.
Универсална употреба за IS казанчета със странично водоподаване.
В найлонова опаковка
EN 14124, NF 076 TD02

Продукт	Арт.No.	цена/€ без ДДС	цена/лв. без ДДС
Пълнещ механизъм - за казанчета със станично водоподаване	**RV19567**	14,10	27,58

Описание

Пълнещ механизъм - за казанчета с долно водоподаване
Месингов щуцер 3/8'
SMARTVALVE:
1/ Функцията забавено пълнене позволява около 10% спестяване на вода при всяко измиване (т.е. 0,6 L, ако пълното измиване е зададено на 6 L)
2/ Възможност за 360° инсталация/ротация на механизма за по-добро съвместяване във всеки размер и форма на резервоар.
Универсална употреба за IS казанчета с долно водоподаване.
В найлонова опаковка
EN 14124, NF 076 TD0

Продукт	Арт.No.	цена/€ без ДДС	цена/лв. без ДДС
Пълнещ механизъм - за казанчета с долно водоподаване	**RV19667**	14,10	27,58

Описание

Изпразващ механизъм - двойна фунция 6/3 L
За универсална употреба, двоен бутон в хром покритие (без лого), лесен за рави вавне без увреждане на розетката.
Регулиране обем на измиване за всеки казан, следвайки инструкцията за монтаж.
Възможност за регулация според височината на казана от 287 до 412 mm.
Ротиращ бутон и / или корпус / поплавъци на 180° без инструмент и без пълно разглобяване.
Клас на надеждност на клапана 2 (тестван на 200 000 цикъла).
Включен универсален ключ за монтаж/демонтаж.
В найлонова опаковка.
EN 14055 (за оборудвано казанче), NF 076 TD03

Продукт	Арт.No.	цена/€ без ДДС	цена/лв. без ДДС
Изпразващ механизъм - двойна фунция	**R6578AA**	28,90	56,52

Цветове

AA Хром

Всички посочени цени са в лева и в евро, без ДДС, и са препоръчителни за продажба на дребно.

Описание

Комплект диафрагма с филтър (версия 2021)
За подмяна в пълнещи механизми със СТРАНИЧНО водоподаване RV19567 и ДОЛНО водоподаване RV19667
В блистер

Крепежен комплект за казанче
Уплътнение 110 x 15mm (между тоалетна и казанче)
Комплект от 2 болта от неръждаема стомана L 80mm, конични уплътнения, шайби и гайки
В найлонова опаковка

Комплект уплътнение с клипс за изпразващ механизъм
Резервен комплект гумено уплътнение и пластмасова скоба за изпразващ механизъм R6578AA
В блистер

Розетка/втулка за изпразващ механизъм
За изпразващ механизъм R6578AA
В хром покритие
В найлонова опаковка

Двоен бутон за изпразващ механизъм
За изпразващ механизъм R6578AA
В хром покритие (без лого)
В найлонова опаковка

Продукт	Арт.No.	цена/€ без ДДС	цена/лв. без ДДС
Комплект диафрагма с филтър (версия 2021)	**RV19467**	5,70	11,15
Крепежен комплект за казанче	**R640267**	3,80	7,43
Комплект уплътнение с клипс за изпразващ механизъм	**R758967**	3,60	7,04
Розетка/втулка за изпразващ механизъм	**D90A286AA**	2,50	4,89
Двоен бутон за изпразващ механизъм	**R6521AA**	3,20	6,26

Цветове

AA Хром

Съвместимост на активатори със структури и преобразуващи комплекти

M: Механична активация
P: Пневматична активация
MF: Предна механична активация
MT: Горна механична активация
N/C: Несъвместимо
•: Съвместимо
[1]: Обозначава SmartForce комплект

	АКТИВАТОР	СТРУКТУРА ProSys® 120M	СТРУКТУРА ProSys® 120P	СТРУКТУРА ProSys® 80M	СТРУКТУРА ProSys® 150MF	СТРУКТУРА ProSys® 150MT	СТРУКТУРА ProSys® Eco 2.0 M	СТРУКТУРА ProSys® Eco M
Механичен	Oleas® M1	•	N/C	•	•	+ R017667	•	•
	Oleas® M2	•	N/C	•	•	+ R017667	•	•
	Oleas® M3	•	N/C	•	•	+ R017667	•	•
	Oleas® M4	•	N/C	•	•	+ R017667	•	•
	Oleas® M5	•	N/C	•	•	+ R017667	•	•
	Solea® M1	•	N/C	•	•	•	•	•
	Solea® M2	•	N/C	•	•	•	•	•
	Septa® Pro M1	•	N/C	•	•	•	•	•
	Septa® Pro M2	•	N/C	•	•	•	•	•
Пневматичен	Oleas® P1	+ R009867	•	+ R014967	+ R009267	+ R009267	N/C	N/C
	Oleas® P2	+ R009867	•	+ R014967	+ R009267	+ R009267	N/C	N/C
	Oleas® P3	+ R009867	•	+ R014967	+ R009267	+ R009267	N/C	N/C
	Solea® P1	+ R009867	•	+ R014967	+ R009267	+ R009267	N/C	N/C
	Solea® P2	+ R009867	•	+ R014967	+ R009267	+ R009267	N/C	N/C
	Septa® Pro P1	+ R009867	•	+ R014967	+ R009267	+ R009267	N/C	N/C
	Septa® Pro P2	+ R009867	•	+ R014967	+ R009267	+ R009267	N/C	N/C
	Septa® Pro P3	+ R009867	•	+ R014967	+ R009267	+ R009267	N/C	N/C
	Septa® Pro P4	+ R009867	•	+ R014967	+ R009267	+ R009267	N/C	N/C
	Septa® Pro Floor	+ R009867	•	+ R014967	+ R009267	+ R009267	N/C	N/C
	Septa® Pro XS P1	+ R009867	•	+ R014967	+ R009267	+ R009267	N/C	N/C
	Septa® Pro XS P2	+ R009867	•	+ R014967	+ R009267	+ R009267	N/C	N/C
Електронен	Symfo® NT1	+R015867/R015767[1]	+ R015867	+R015067/R019167[1]	N/C	N/C	N/C	N/C
	Septa® Pro E1	+ R009967	+ R009967	+ R015167	N/C	N/C	N/C	N/C
	Septa® Pro E2	+ R009967	+ R009967	+ R015167	N/C	N/C	N/C	N/C

Всички посочени цени са в лева и в евро, без ДДС, и са препоръчителни за продажба на дребно.

Минимална дебелина на стената (mm) при инсталиране на активатори

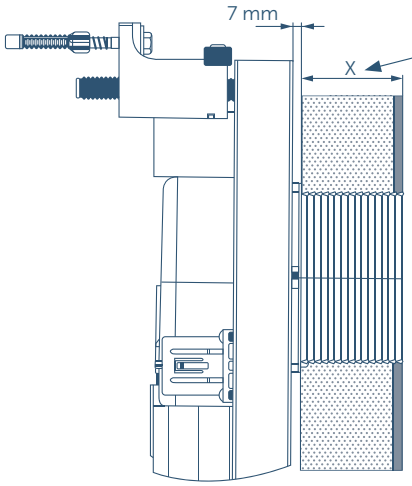

Измерена минимална дебелина на стената (mm) от ребро на сервизната кутия до завършеното лице на стената - моля, вижте стойността в таблицата по-долу

M: Механична активация
P: Пневматична активация
MF: Предна механична активация
MT: Горна механична активация
N/A: Неприложимо
N/C: Несъвместимо

	АКТИВАТОР	СТРУКТУРА **ProSys® 120M**	СТРУКТУРА **ProSys® 120P**	СТРУКТУРА **ProSys® 80M**	СТРУКТУРА **ProSys® 150MF**	СТРУКТУРА **ProSys® 150MT**	СТРУКТУРА **ProSys® Eco 2.0 M**	СТРУКТУРА **ProSys® Eco M**
Механичен	Oleas® M1	10	N/C	0	0	0	5	10
	Oleas® M1 SmartFlush	15	N/C	0	0	N/C	N/C	N/C
	Oleas® M2	10	N/C	0	0	0	5	10
	Oleas® M2 SmartFlush	15	N/C	0	0	N/C	N/C	N/C
	Oleas® M3	10	N/C	0	0	0	5	10
	Oleas® M4	10	N/C	0	0	0	5	10
	Oleas® M5	10	N/C	0	0	0	5	10
	Solea® M1	10	N/C	0	0	0	5	10
	Solea® M2	10	N/C	0	0	0	5	10
	Septa Pro® M1	10	N/C	0	0	0	5	10
	Septa Pro® M2	10	N/C	0	0	0	5	10
Пневматичен	Oleas® P1	30	30	30	0	30*	N/C	N/C
	Oleas® P2	30	30	30	0	30*	N/C	N/C
	Oleas® P3	30	30	30	0	30*	N/C	N/C
	Solea® P1	20	20	25	0	20	N/C	N/C
	Solea® P2	25	25	25	0	20	N/C	N/C
	Septa® Pro P1	10	10	0	0	0	N/C	N/C
	Septa® Pro P2	N/A	N/A	N/A	N/A	N/A	N/C	N/C
	Septa® Pro P3	N/A	N/A	N/A	N/A	N/A	N/C	N/C
	Septa® Pro P4	N/A	N/A	N/A	N/A	N/A	N/C	N/C
	Septa® Pro XS P1	N/A	N/A	N/A	N/A	N/A	N/C	N/C
	Septa® Pro XS P2	N/A	N/A	N/A	N/A	N/A	N/C	N/C
Електронен	Symfo® NT1	10	10	10	N/C	N/C	N/C	N/C
	Septa® Pro E1	10	10	0	N/C	N/C	N/C	N/C
	Septa® Pro E2	10	10	0	N/C	N/C	N/C	N/C

* може да се намали до 10 mm чрез регулиране на позицията на помпите, както е показано в инструкциите за монтаж

Описание

ProSys® NeoX® санитарен модул
За инсталация на конзолна тоалетна

• Най-добрият вариант за бързо обновяване на бани или нови санитарни инсталации
• Бърз и лесен монтаж с използване на съществуващите водни връзки
• За инсталация пред зидани стени
• Пневматична активация чрез активатор от неръждаема стомана
• Рамката е тествана за натоварване до 400 kg
• Странична рамка INOX: 4 вътрешни и 1 задна позиции за водоподаване, 108 mm дебелина

Преден панел от 6 mm закалено/темперирано стъкло (от две части):
- с преден панел от Черно стъкло
- с преден панел от Бяло стъкло

Казанче
• Промиващи механизми, предварително настроени за 6/3 L, лесно регулиране на пълния обем на измиване от 6 на 4,5 L
• Резервоар от полипропилен, устойчив на термични напрежения, доставя се с антикондензна облицовка
• SmartValve (допълнително пестене на вода - до 9 литра на ден), сертифициран по NF, клас 1 безшумен пълнещ механизъм, CE маркировка, EN 14055 CL1
• Доставя се с антикондензна облицовка

Комплектът включва:
- Отходна тръба Ø56x200 mm
- Водоподаваща тръба Ø45x180 mm
- Гумено уплътнение за водоподаване Ø45 mm
- Изходяща ъглова тръба и Ø90/110 mm адаптор
- Гъвкава връзка ½ " / ½ ", 250 mm
- Водоподаване 3/8"
- Странични фиксации

Продукт	Ш x Д x В mm	Kg	Арт.No.	цена/€ без ДДС	цена/лв. без ДДС
ProSys® NeoX® санитарен модул	503 x 108 x 1146	26,7	**R0144A6**	1.058,00	2.069,27
			R0144AC	1.058,00	2.069,27

Цветове

AC Бял
A6 Мат черен

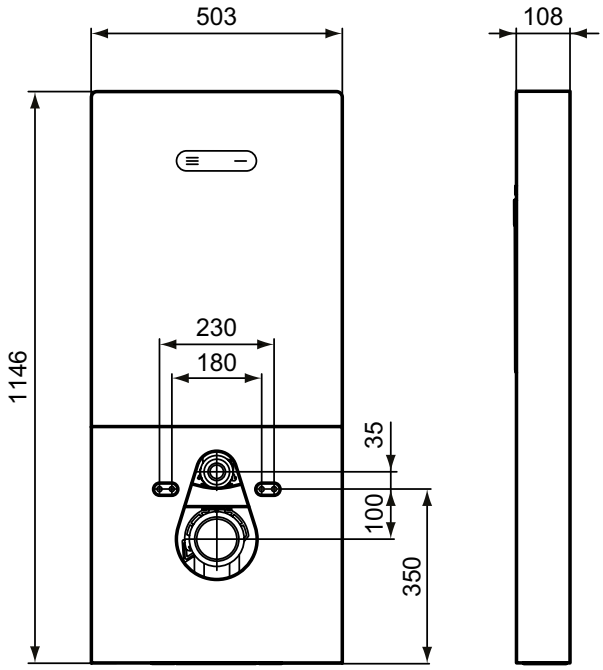

Всички посочени цени са в лева и в евро, без ДДС, и са препоръчителни за продажба на дребно.

Описание

ProSys® 80M структура за вграждане
За инсталация на конзолна тоалетна

• Идеална за малки помещения
• За монтаж пред масивна стена или между две леки гипсокартонни стени съгласно ръководството за монтаж
• Рамката е тествана за натоварване до 400 kg
• Рамката е устойчива на корозия и надраскване
• Лесен и бърз монтаж
• Регулируема по дълбочина изходяща тръба
• Регулиране на монтажната височина от 0 до 150 mm
• 90 mm минимална дебелина
• Вграден резервоар с фронтална механична активация, възможност за преобразуване към пневматична или електронна активация чрез комплекти, предлагани като отделна поръчка
• Промиващи механизми, предварително настроени за 6/3 L, лесно регулиране на пълния обем на измиване от 6 на 4,5 L
• Резервоар от полипропилен, устойчив на термични напрежения, доставя се с антикондензна облицовка
• SmartValve (допълнително пестене на вода - до 9 литра на ден), сертифициран по NF, клас 1 безшумен пълнещ механизъм, CE маркировка, EN 14055 CL1, резервоар с дебелина 74 mm, 3 възможни позиции за водоподаване

Комплектът включва:
- Крепежи за стандартно фиксиране на тоалетна чиния
- Крепежи за закрепване на рамката
- Входяща и изходяща тръби за тоалетна чиния (Ø90 x350 mm изпускателна тръба, Ø45 x180 mm водоподаваща тръба)
- Отходна тръба Ø90 x 250 mm, уплътнение за отходна тръба Ø125 mm
- Гумено уплътнение за водоподаване Ø45 mm
- Защитна кутия
- G ½" спирателен кран, защитна гъбичка за спирателния клапан
- Изходяща ъглова тръба и Ø90/110 mm адаптор

Необходима комплектация с

За окомплектоване с активатори (поръчват се отделно):
Механични активатори: Oleas® M1, M2, M3, M4, M5; Solea® M1, M2; Septa® Pro M1,M2
ИЛИ
Механични активатори (комбинира се със SmartFlush комплект R018667): Oleas® SmartFlush M1, M2
SmartFlush комплект (комбинира се с Механични активатор Oleas® SmartFlush M1, M2) R018667
ИЛИ
Пневматични активатори (комбинира се с пневматичен комплект R014967): Oleas® P1, P2,P3 Solea® P1,P2; Septa® Pro P1, P2, P3, P4, Floor; Septa® Pro XS P1,P2
Пневматичен комплект (комбинира се с Пневматични активатори) R014967
ИЛИ
Безконтактен активатор Symfo® (комбинират се с комплект с ел. захранване за безконтактни активатори R015067 или SmartForce комплект за безконтактни активатори R019167)
Комплект за безконтактни активатори със захранване 100-240V AC / 6.75V DC R015067
SmartForce комплект за безконтактни активатори: технологията SmartForce използва силата на водата в движение, за да генерира достатъчно енергия за захранване на Безконтактни активатори, пести енергия R019167
Електронни/IR активатори (комбинират се с комплект за конвертиране към електронни активатори R015167): Septa® Pro E1,E2
Комплект за конвертиране към електронни/IR активатори R015167

Продукт	Ш x Д x В mm	Kg	Арт.No.	цена/€ без ДДС	цена/лв. без ДДС
ProSys® 80M структура за вграждане	500 x 90-145 x 1150-1300	14,4	**R014367**	206,00	402,90
Препоръчителна комплектация с					
Комплект за монтаж в ъгъл (Позволява инсталирането на структура с тоалетна в ъглите на банята). Съвместим с ProSys® 120 , ProSys® 80 и ProSys® Eco/Eco 2.0 рамки и свободностоящи рамки			**R018567**	32,70	63,96
Редуктор на дебита (намалява дебита, за да се избегне пръскане), съвместим с ProSys® 80			**R019867**	4,60	9,00
Шумоизолиращ комплект за конзолни тоалетни и бидета			**R017467**	10,40	20,34

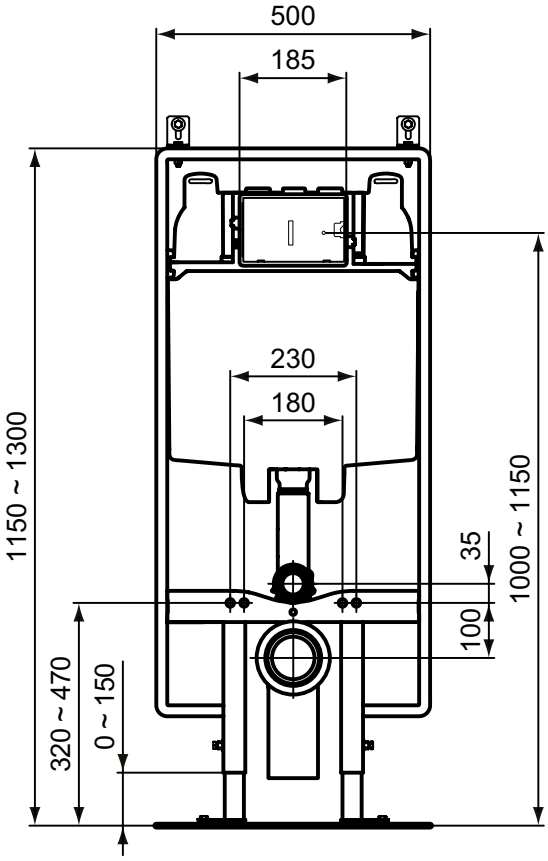

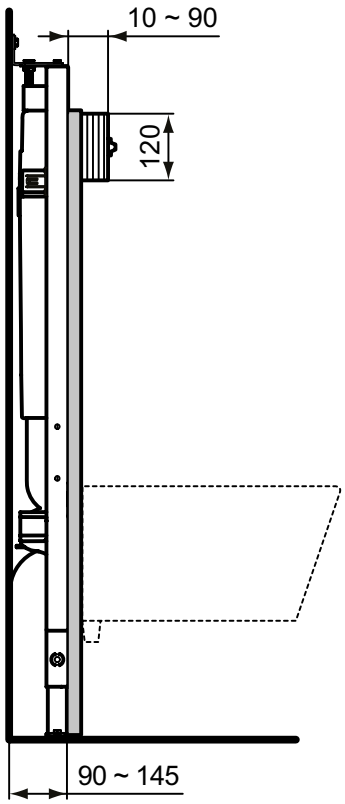

Всички посочени цени са в лева и в евро, без ДДС, и са препоръчителни за продажба на дребно.

Описание

ProSys® 80M лека структура за вграждане
За инсталация на конзолна тоалетна

• За вграждане в зидани стени
• Метална поцинкована конструкция, устойчива на корозия
• Рамката е тествана за натоварване до 400 kg
• 80 mm минимална дебелина
• Вграден резервоар с фронтална механична активация, възможност за преобразуване към пневматична или електронна активация чрез комплекти, предлагани като отделна поръчка
• Промиващи механизми, предварително настроени за 6/3 L, лесно регулиране на пълния обем на измиване от 6 на 4,5 L
• Резервоар от полипропилен, устойчив на термични напрежения, доставя се с антиконденсна облицовка
• SmartValve (допълнително пестене на вода - до 9 литра на ден), сертифициран по NF, клас 1 безшумен пълнещ механизъм, CE маркировка, EN 14055 CL1, резервоар с дебелина 74 mm, 3 възможни позиции за водоподаване

Комплектът включва:
- Крепежи за стандартно фиксиране на тоалетна чиния
- Крепежи за закрепване на рамката
- Входяща и изходяща тръби за тоалетна чиния
- Гумено уплътнение за водоподаване Ø45 mm
- Изходяща ъглова тръба и Ø90/110 mm адаптор
- G ½" спирателен кран
- Мрежа за по-лесно измазване с хоросан

Необходима комплектация с

За окомплектоване с активатори (поръчват се отделно):
Механични активатори: Oleas® M1, M2, M3, M4, M5; Solea® M1, M2; Septa® Pro M1,M2
ИЛИ
Механични активатори (комбинира се със SmartFlush комплект R018667): Oleas® SmartFlush M1, M2
SmartFlush комплект (комбинира се с Механични активатор Oleas® SmartFlush M1, M2) R018667
ИЛИ
Пневматични активатори (комбинира се с пневматичен комплект R014967): Oleas® P1, P2,P3 Solea® P1,P2; Septa® Pro P1, P2, P3, P4, Floor; Septa® Pro XS P1,P2
Пневматичен комплект (комбинира се с Пневматични активатори) R014967
ИЛИ
Безконтактен активатор Symfo® (комбинират се с комплект с ел. захранване за безконтактни активатори R015067 или SmartForce комплект за безконтактни активатори R019167)
Комплект за безконтактни активатори със захранване 100-240V AC / 6.75V DC R015067
SmartForce комплект за безконтактни активатори: технологията SmartForce използва силата на водата в движение, за да генерира достатъчно енергия за захранване на Безконтактни активатори, пести енергия R019167
Електронни/IR активатори (комбинират се с комплект за конвертиране към електронни активатори R015167): Septa® Pro E1,E2
Комплект за конвертиране към електронни/IR активатори R015167

Продукт	Ш x Д x В mm	Kg	Арт.No.	цена/€ без ДДС	цена/лв. без ДДС
ProSys® 80M лека структура за вграждане	460 x 80	7,8	**R014667**	143,00	279,68
Препоръчителна комплектация с					
Редуктор на дебита (намалява дебита, за да се избегне пръскане), съвместим с ProSys® 80			**R019867**	4,60	9,00
Шумоизолиращ комплект за конзолни тоалетни и бидета			**R017467**	10,40	20,34

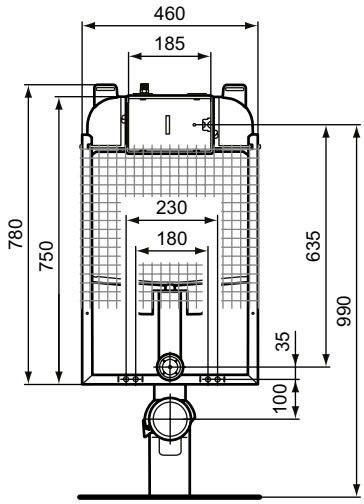

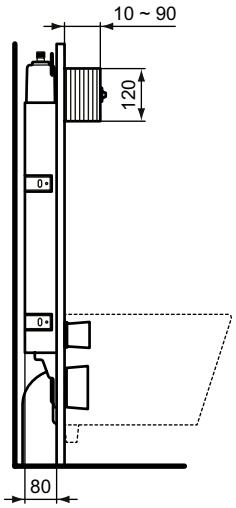

Описание

ProSys® 80M вградено казанче
За инсталация със стояща тоалетна

• За монтаж вътре в стената и в комбинация със стоящи тоалетни
• 80 mm минимална дебелина
• Вграден резервоар с фронтална механична активация, възможност за преобразуване към пневматична или електронна активация чрез комплекти, предлагани като отделна поръчка
• Промиващи механизми, предварително настроени за 6/3 L, лесно регулиране на пълния обем на измиване от 6 на 4,5/5,5 L
• Резервоар от полипропилен, устойчив на термични напрежения, доставя се с антикондензна облицовка
• SmartValve (допълнително пестене на вода - до 9 литра на ден), сертифициран по NF, клас 1 безшумен пълнещ механизъм, CE маркировка, EN 14055 CL1, резервоар с дебелина 74 mm, 3 възможни позиции за водоподаване

Комплектът включва:
- 360 mm промиваща тръба
- Комплект за закрепване на стена
- Мрежа за по-лесно измазване с хоросан
- G ½" спирателен кран
- Входяща тръба за тоалетна чиния
- Гумено уплътнение за водоподаване Ø45 mm

Необходима комплектация с

За окомплектоване с активатори (поръчват се отделно):
Механични активатори: Oleas® M1, M2, M3, M4, M5; Solea® M1, M2; Septa® Pro M1,M2
ИЛИ
Механични активатори (комбинира се със SmartFlush комплект R018667): Oleas® SmartFlush M1, M2
SmartFlush комплект (комбинира се с Механични активатор Oleas® SmartFlush M1, M2) R018667
ИЛИ
Пневматични активатори (комбинира се с пневматичен комплект R014967): Oleas® P1, P2,P3 Solea® P1,P2; Septa® Pro P1, P2, P3, P4, Floor; Septa® Pro XS P1,P2
Пневматичен комплект (комбинира се с Пневматични активатори) R014967
ИЛИ
Безконтактен активатор Symfo® (комбинират се с комплект с ел. захранване за безконтактни активатори R015067 или SmartForce комплект за безконтактни активатори R019167)
Комплект за безконтактни активатори със захранване 100-240V AC / 6.75V DC R015067
SmartForce комплект за безконтактни активатори: технологията SmartForce използва силата на водата в движение, за да генерира достатъчно енергия за захранване на Безконтактни активатори, пести енергия R019167
Електронни/IR активатори (комбинират се с комплект за конвертиране към електронни активатори R015167): Septa® Pro E1,E2
Комплект за конвертиране към електронни/IR активатори R015167

Продукт	Ш x Д x В mm	Kg	Арт.No.	цена/€ без ДДС	цена/лв. без ДДС
ProSys® 80M вградено казанче	475 x 80 x 800-860	3,3	**R014767**	95,20	186,20

Препоръчителна комплектация с

Редуктор на дебита (намалява дебита, за да се избегне пръскане), съвместим с ProSys® 80	**R019867**	4,60	9,00
Крепежен комплект за ProSys® 80M вградено казанче (за инсталация в леки гипскартонени стени)	**R020967**	11,50	22,49

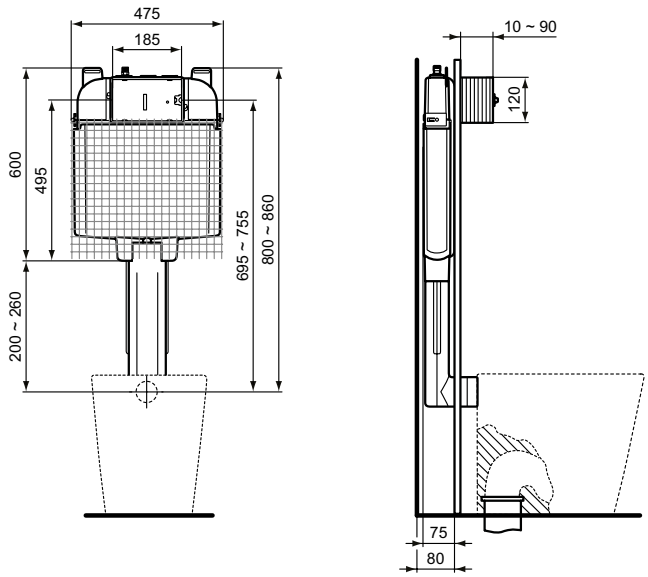

Всички посочени цени са в лева и в евро, без ДДС, и са препоръчителни за продажба на дребно.

Описание

ProSys® 120M структура за вграждане
За инсталация на конзолна тоалетна

• За монтаж пред масивна стена или между две леки гипсокартонни стени съгласно ръководството за монтаж
• Рамката е тествана за натоварване до 400 kg
• Рамката е устойчива на корозия и надраскване
• Лесен и бърз монтаж със система EasyFix
• Насочващо се изходно коляно, регулируемо в дълбочина
• Лесно регулиране на монтажната височина от 0 до 200 mm с помощта на вградени спирачки в краката, позволяващи инсталация от 1 човек
• 120 mm минимална дебелина
• Вграден резервоар с фронтална механична активация, възможност за преобразуване към пневматична или електронна активация чрез комплекти, предлагани като отделна поръчка
• Промиващи механизми, предварително настроени за 6/3 L, лесно регулиране на пълния обем на измиване от 6 на 4,5 L
• Резервоар от полипропилен, устойчив на термични напрежения, доставя се с антикондензна облицовка
• SmartValve (допълнително пестене на вода - до 9 литра на ден), сертифициран по NF, клас 1 безшумен пълнещ механизъм, CE маркировка, EN 14055 CL1, резервоар с дебелина 120 mm, 2 възможни позиции за водоподаване

Комплектът включва:
- Крепежи за стандартно фиксиране на тоалетна чиния
- Крепежи за закрепване на рамката
- Входяща и изходяща тръби за тоалетна чиния
- Изходяща ъглова тръба и Ø90/110 mm адаптор
- Гумено уплътнение за водоподаване Ø45 mm
- Защитна кутия
- G ½" спирателен кран

Необходима комплектация с

За окомплектоване с активатори (поръчват се отделно):
Механични активатори: Oleas® M1, M2, M3, M4, M5; Solea® M1, M2; Septa® Pro M1,M2
ИЛИ
Механични активатори (комбинира се със SmartFlush комплект R018667): Oleas® SmartFlush M1, M2
SmartFlush комплект (комбинира се с Механични активатор Oleas® SmartFlush M1, M2) R018667
ИЛИ
Пневматични активатори (комбинира се с пневматичен комплект R009867): Oleas® P1, P2,P3 Solea® P1,P2; Septa® Pro P1, P2, P3, P4, Floor; Septa® Pro XS P1,P2
Пневматичен комплект (комбинира се с Пневматични активатори) R009867
ИЛИ
Безконтактен активатор Symfo® (комбинира се с комплект с ел. захранване за безконтактни активатори R015867 или SmartForce комплект за безконтактни активатори R015767)
Комплект за безконтактни активатори със захранване 100-240V AC / 6.75V DC R015867
SmartForce комплект за безконтактни активатори: технологията SmartForce използва силата на водата в движение, за да генерира достатъчно енергия за захранване на Безконтактни активатори, пести енергия R015767
Електронни/IR активатори (комбинират се с комплект за конвертиране към Електронни/IR активатори R009967): Septa® Pro E1,E2
Комплект за конвертиране към електронни/IR активатори R009967

Продукт	Ш x Д x В mm	Kg	Арт.No.	цена/€ без ДДС	цена/лв. без ДДС
ProSys® 120M структура за вграждане	500 x 120-180 x 1150-1350	15,3	**R020467**	190,00	371,61
Препоръчителна комплектация с					
Комплект за монтаж в ъгъл (Позволява инсталирането на структура с тоалетна в ъглите на банята). Съвместим с ProSys® 120 , ProSys® 80 и ProSys® Eco/Eco 2.0 рамки и свободностоящи рамки			**R018567**	32,70	63,96
Шумоизолиращ комплект за конзолни тоалетни и бидета			**R017467**	10,40	20,34
Комплект скоби (при монтаж на конзолни тоалетни с проекция >660 mm)			**R029867**	16,10	31,49

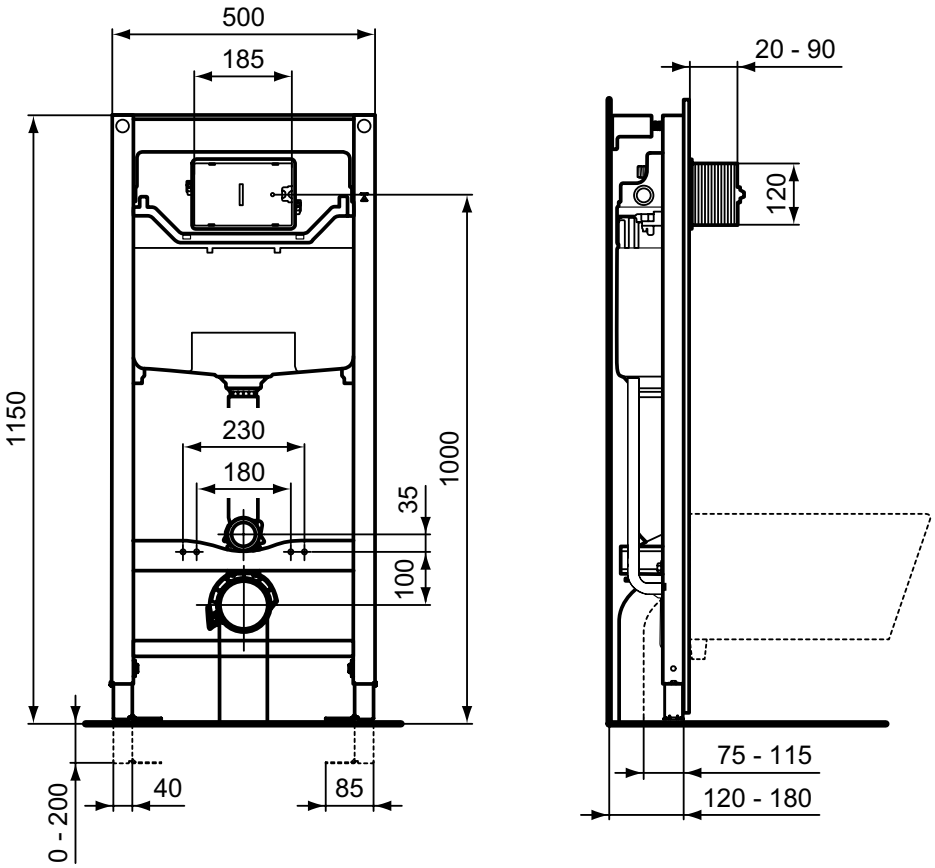

Всички посочени цени са в лева и в евро, без ДДС, и са препоръчителни за продажба на дребно.

Описание

ProSys® 120M структура за вграждане
За инсталация на конзолна тоалетна

• За монтаж пред масивна стена или между две леки гипсокартонни стени съгласно ръководството за монтаж
• Рамката е тествана за натоварване до 400 kg
• Рамката е устойчива на корозия и надраскване
• Лесен и бърз монтаж със система EasyFix
• Насочващо се изходно коляно, регулируемо в дълбочина
• Лесно регулиране на монтажната височина от 0 до 200 mm с помощта на вградени спирачки в краката, позволяващи инсталация от 1 човек
• 150 mm минимална дебелина
• Вграден резервоар с фронтална механична активация, възможност за преобразуване към пневматична или електронна активация чрез комплекти, предлагани като отделна поръчка
• Промиващи механизми, предварително настроени за 6/3 L, лесно регулиране на пълния обем на измиване от 6 на 4,5 L
• Резервоар от полипропилен, устойчив на термични напрежения, доставя се с антикондензна облицовка
• SmartValve (допълнително пестене на вода - до 9 литра на ден), сертифициран по NF, клас 1 безшумен пълнещ механизъм, CE маркировка, EN 14055 CL1, резервоар с дебелина 120 mm, 2 възможни позиции за водоподаване

Комплектът включва:
- Крепежи за стандартно фиксиране на тоалетна чиния
- Крепежи за закрепване на рамката
- Входяща и изходяща тръби за тоалетна чиния
- Изходяща ъглова тръба и Ø90/110 mm адаптор
- Гумено уплътнение за водоподаване Ø45 mm
- Защитна кутия
- G ½" спирателен кран

Необходима комплектация с

За окомплектоване с активатори (поръчват се отделно):
Механични активатори: Oleas® M1, M2, M3, M4, M5; Solea® M1, M2; Septa® Pro M1,M2
ИЛИ
Механични активатори (комбинира се със SmartFlush комплект R018667): Oleas® SmartFlush M1, M2
SmartFlush комплект (комбинира се с Механични активатор Oleas® SmartFlush M1, M2) R018667
ИЛИ
Пневматични активатори (комбинира се с пневматичен комплект R009867): Oleas® P1, P2,P3 Solea® P1,P2; Septa® Pro P1, P2, P3, P4, Floor; Septa® Pro XS P1,P2
Пневматичен комплект (комбинира се с Пневматични активатори) R009867
ИЛИ
Безконтактен активатор Symfo® (комбинира се с комплект с ел. захранване за безконтактни активатори R015867 или SmartForce комплект за безконтактни активатори R015767)
Комплект за безконтактни активатори със захранване 100-240V AC / 6.75V DC R015867
SmartForce комплект за безконтактни активатори: технологията SmartForce използва силата на водата в движение, за да генерира достатъчно енергия за захранване на Безконтактни активатори, пести енергия R015767
Електронни/IR активатори (комбинират се с комплект за конвертиране към Електронни/IR активатори R009967): Septa® Pro E1,E2
Комплект за конвертиране към електронни/IR активатори R009967

Продукт	Ш x Д x В mm	Kg	Арт.No.	цена/€ без ДДС	цена/лв. без ДДС
ProSys® 120M структура за вграждане	500 x 150-210 x 1150-1350	15,3	**R009467**	190,00	371,61
Препоръчителна комплектация с					
Комплект за монтаж в ъгъл (Позволява инсталирането на структура с тоалетна в ъглите на банята). Съвместим с ProSys® 120 , ProSys® 80 и ProSys® Eco/Eco 2.0 рамки и свободностоящи рамки			**R018567**	32,70	63,96
Шумоизолиращ комплект за конзолни тоалетни и бидета			**R017467**	10,40	20,34
Комплект скоби (при монтаж на конзолни тоалетни с проекция >660 mm)			**R029867**	16,10	31,49

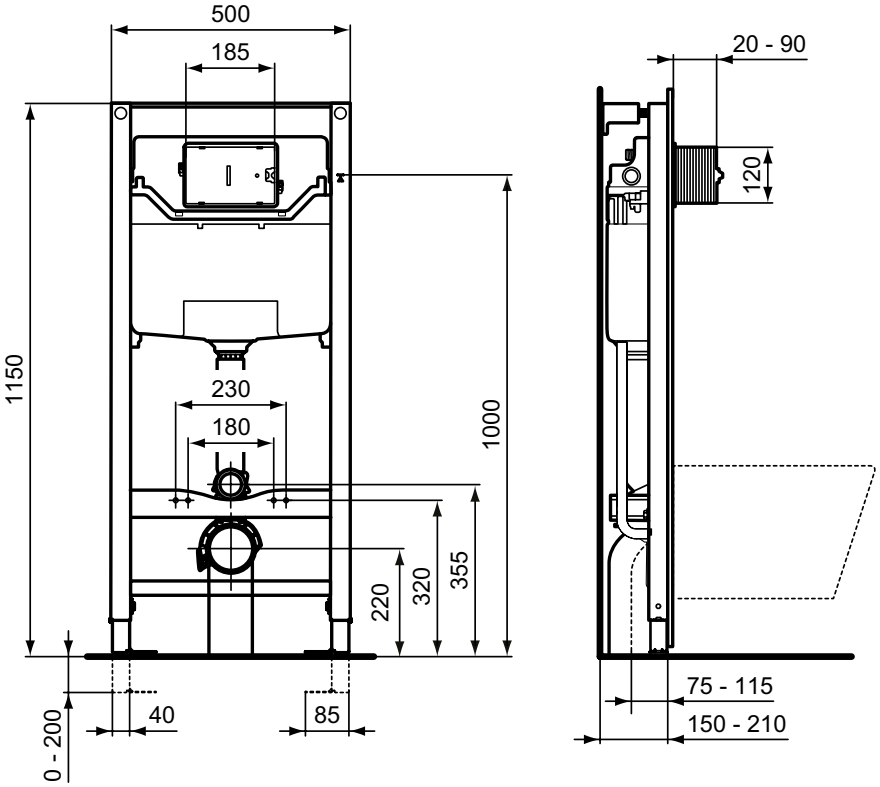

Всички посочени цени са в лева и в евро, без ДДС, и са препоръчителни за продажба на дребно.

Описание

ProSys® 120M структура за вграждане
За инсталация на конзолна тоалетна
• За монтаж пред масивна стена или между две леки гипсокартонни стени съгласно ръководството за монтаж
• Рамката е тествана за натоварване до 400 kg
• Рамката е устойчива на корозия и надраскване
• Лесен и бърз монтаж със система EasyFix
• Насочващо се изходно коляно, регулируемо в дълбочина
• Лесно регулиране на монтажната височина от 0 до 200 mm с помощта на вградени спирачки в краката, позволяващи инсталация от 1 човек
• 120 mm минимална дебелина
• Вграден резервоар с фронтална механична активация, възможност за преобразуване към пневматична или електронна активация чрез комплекти, предлагани като отделна поръчка
• **Промиващи мех-ми са предварително настроени за 4/2 литра** лесно регулиране на пълния обем на измиване от 6 на 4,5 L
• Резервоар от полипропилен, устойчив на термични напрежения, доставя се с антикондензна облицовка
• SmartValve (допълнително пестене на вода - до 9 литра на ден), сертифициран по NF, клас 1 безшумен пълнещ механизъм, CE маркировка, EN 14055 CL1, резервоар с дебелина 120 mm, 2 възможни позиции за водоподаване

Комплектът включва:
- Крепежи за стандартно фиксиране на тоалетна чиния
- Крепежи за закрепване на рамката
- Входяща и изходяща тръби за тоалетна чиния
- Изходяща ъглова тръба и Ø90/110 mm адаптор
- Гумено уплътнение за водоподаване Ø45 mm
- Защитна кутия
- G ½" спирателен кран

Необходима комплектация с

За окомплектоване с активатори (поръчват се отделно):
Механични активатори: Oleas® M1, M2, M3, M4, M5; Solea® M1, M2; Septa® Pro M1,M2
ИЛИ
Механични активатори (комбинира се със SmartFlush комплект R018667): Oleas® SmartFlush M1, M2
SmartFlush комплект (комбинира се с Механични активатор Oleas® SmartFlush M1, M2) R018667
ИЛИ
Пневматични активатори (комбинира се с пневматичен комплект R009867): Oleas® P1, P2,P3 Solea® P1,P2; Septa® Pro P1, P2, P3, P4, Floor; Septa® Pro XS P1,P2
Пневматичен комплект (комбинира се с Пневматични активатори) R009867
ИЛИ
Безконтактен активатор Symfo® (комбинира се с комплект с ел. захранване за безконтактни активатори R015867 или SmartForce комплект за безконтактни активатори R015767)
Комплект за безконтактни активатори със захранване 100-240V AC / 6.75V DC R015867
SmartForce комплект за безконтактни активатори: технологията SmartForce използва силата на водата в движение, за да генерира достатъчно енергия за захранване на Безконтактни активатори, пести енергия R015767
Електронни/IR активатори (комбинират се с комплект за конвертиране към Електронни/IR активатори R009967): Septa® Pro E1,E2
Комплект за конвертиране към електронни/IR активатори R009967

Продукт	Ш x Д x В mm	Kg	Арт.No.	цена/€ без ДДС	цена/лв. без ДДС
ProSys® 120M структура за вграждане	500 x 120-180 x 1150-1350	15,3	**R044167**	197,00	385,30
Препоръчителна комплектация с					
Комплект за монтаж в ъгъл (Позволява инсталирането на структура с тоалетна в ъглите на банята). Съвместим с ProSys® 120 , ProSys® 80 и ProSys® Eco/Eco 2.0 рамки и свободностоящи рамки			**R018567**	32,70	63,96
Шумоизолиращ комплект за конзолни тоалетни и бидета			**R017467**	10,40	20,34
Комплект скоби (при монтаж на конзолни тоалетни с проекция >660 mm)			**R029867**	16,10	31,49

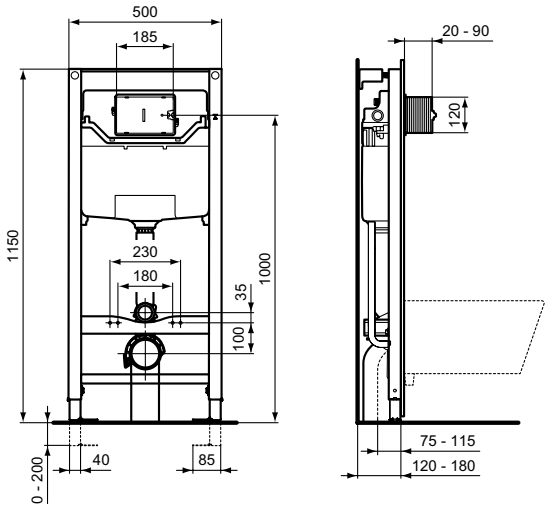

Описание

ProSys® 120P структура за вграждане
За инсталация на конзолна тоалетна

• За монтаж пред масивна стена или между две леки гипсокартонни стени съгласно ръководството за монтаж
• Рамката е тествана за натоварване до 400 kg
• Рамката е устойчива на корозия и надраскване
• Лесен и бърз монтаж със система EasyFix
• Насочващо се изходно коляно, регулируемо в дълбочина
• Лесно регулиране на монтажната височина от 0 до 200 mm с помощта на вградени спирачки в краката, позволяващи инсталация от 1 човек
• 120 mm минимална дебелина
• Вграден резервоар с фронтална пневматична активация
• Промиващи механизми, предварително настроени за 6/3 L, лесно регулиране на пълния обем на измиване от 6 на 4,5 L
• Резервоар от полипропилен, устойчив на термични напрежения, доставя се с антиконденз облицовка
• SmartValve (допълнително пестене на вода - до 9 литра на ден), сертифициран по NF, клас 1 безшумен пълнещ механизъм, CE маркировка, EN 14055 CL1, резервоар с дебелина 120 mm, 2 възможни позиции за водоподаване

Комплектът включва:
- Крепежи за стандартно фиксиране на тоалетна чиния
- Крепежи за закрепване на рамката
- Входяща и изходяща тръби за тоалетна чиния
- Изходяща ъглова тръба и Ø90/110 mm адаптор
- Гумено уплътнение за водоподаване Ø45 mm
- Защитна кутия
- G ½" спирателен кран

Необходима комплектация с

За окомплектоване с активатори (поръчват се отделно):
Пневматични активатори: Oleas® P1, P2, P3; Solea® P1, P2; Septa® Pro P1,P2, P3, P4, Floor; Septa® Pro XS P1, P2

Продукт	Ш x Д x В mm	Kg	Арт.No.	цена/€ без ДДС	цена/лв. без ДДС
ProSys® 120P структура за вграждане	500 x 120-180 x 1150-1350	13,5	**R027767**	199,00	389,21
Препоръчителна комплектация с					
Комплект за монтаж в ъгъл (Позволява инсталирането на структура с тоалетна в ъглите на банята). Съвместим с ProSys® 120 , ProSys® 80 и ProSys® Eco/Eco 2.0 рамки и свободностоящи рамки			**R018567**	32,70	63,96
Шумоизолиращ комплект за конзолни тоалетни и бидета			**R017467**	10,40	20,34
Комплект скоби (при монтаж на конзолни тоалетни с проекция >660 mm)			**R029867**	16,10	31,49

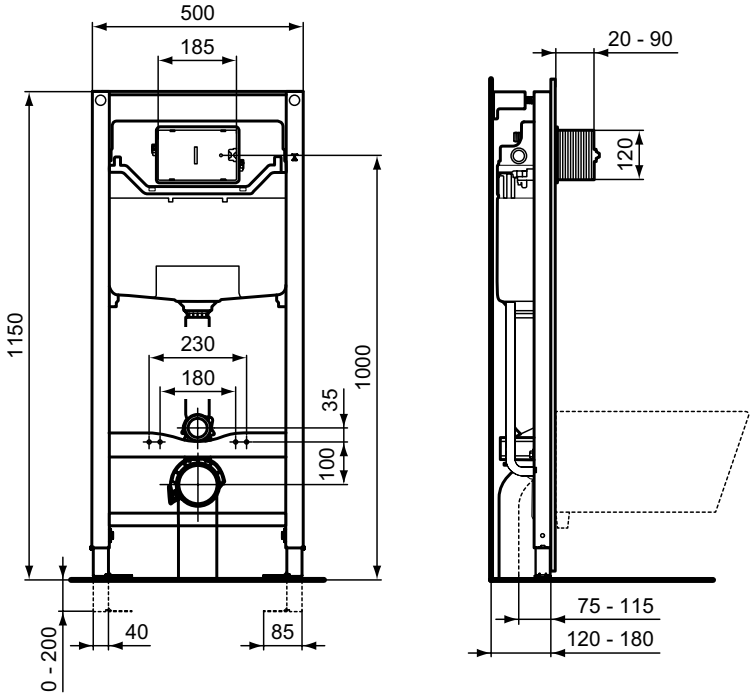

Всички посочени цени са в лева и в евро, без ДДС, и са препоръчителни за продажба на дребно.

Описание

ProSys® 120M 3H структура за вграждане
За инсталация на конзолна тоалетна

• Позволява регулиране на височината на фиксация на тоалетната в три различни положения (320/370/420 mm от фиксацията на тоалетната до пода) преди затваряне на стената
• За монтаж пред масивна стена или между две леки гипсокартонни стени съгласно ръководството за монтаж
• Рамката е тествана за натоварване до 400 kg
• Рамката е устойчива на корозия и надраскване
• Лесен и бърз монтаж със система EasyFix
• Насочващо се изходно коляно, регулируемо в дълбочина
• Лесно регулиране на монтажната височина от 0 до 200 mm с помощта на вградени спирачки в краката, позволяващи инсталация от 1 човек
• 150 mm минимална дебелина
• Вграден резервоар с фронтална механична активация, възможност за преобразуване към пневматична или електронна активация чрез комплекти, предлагани като отделна поръчка
• Промиващи механизми, предварително настроени за 6/3 L, лесно регулиране на пълния обем на измиване от 6 на 4,5 L
• Резервоар от полипропилен, устойчив на термични напрежения, доставя се с антиконденсна облицовка
• SmartValve (допълнително пестене на вода - до 9 литра на ден), сертифициран по NF, клас 1 безшумен пълнещ механизъм, CE маркировка, EN 14055 CL1, резервоар с дебелина 120 mm, 2 възможни позиции за водоподаване

Комплектът включва:
- Крепежи за стандартно фиксиране на тоалетна чиния
- Крепежи за закрепване на рамката
- Входяща и изходяща тръби за тоалетна чиния
- Изходяща ъглова тръба и Ø90/110 mm адаптор
- Гумено уплътнение за водоподаване Ø45 mm
- Защитна кутия
- G ½" спирателен кран

Необходима комплектация с

За окомплектоване с активатори (поръчват се отделно):
Механични активатори: Oleas® M1, M2, M3, M4, M5; Solea® M1, M2; Septa® Pro M1,M2
ИЛИ
Механични активатори (комбинира се със SmartFlush комплект R018667): Oleas® SmartFlush M1, M2
SmartFlush комплект (комбинира се с Механични активатор Oleas® SmartFlush M1, M2) R018667
ИЛИ
Пневматични активатори (комбинира се с пневматичен комплект R009867): Oleas® P1, P2,P3 Solea® P1,P2; Septa® Pro P1, P2, P3, P4, Floor; Septa® Pro XS P1,P2
Пневматичен комплект (комбинира се с Пневматични активатори) R009867
ИЛИ
Безконтактен активатор Symfo® (комбинира се с комплект с ел. захранване за безконтактни активатори R015867 или SmartForce комплект за безконтактни активатори R015767)
Комплект за безконтактни активатори със захранване 100-240V AC / 6.75V DC R015867
SmartForce комплект за безконтактни активатори: технологията SmartForce използва силата на водата в движение, за да генерира достатъчно енергия за захранване на Безконтактни активатори, пести енергия R015767
Електронни/IR активатори (комбинират се с комплект за конвертиране към Електронни/IR активатори R009967): Septa® Pro E1,E2
Комплект за конвертиране към електронни/IR активатори R009967

Продукт	Ш x Д x В mm	Kg	Арт.No.	цена/€ без ДДС	цена/лв. без ДДС
ProSys® 120M 3H структура за вграждане	500 x 150-210 x 1150-1350	18,7	**R009567**	247,00	483,09
Препоръчителна комплектация с					
Комплект за монтаж в ъгъл (Позволява инсталирането на структура с тоалетна в ъглите на банята). Съвместим с ProSys® 120 , ProSys® 80 и ProSys® Eco/Eco 2.0 рамки и свободностоящи рамки			**R018567**	32,70	63,96
Шумоизолиращ комплект за конзолни тоалетни и бидета			**R017467**	10,40	20,34

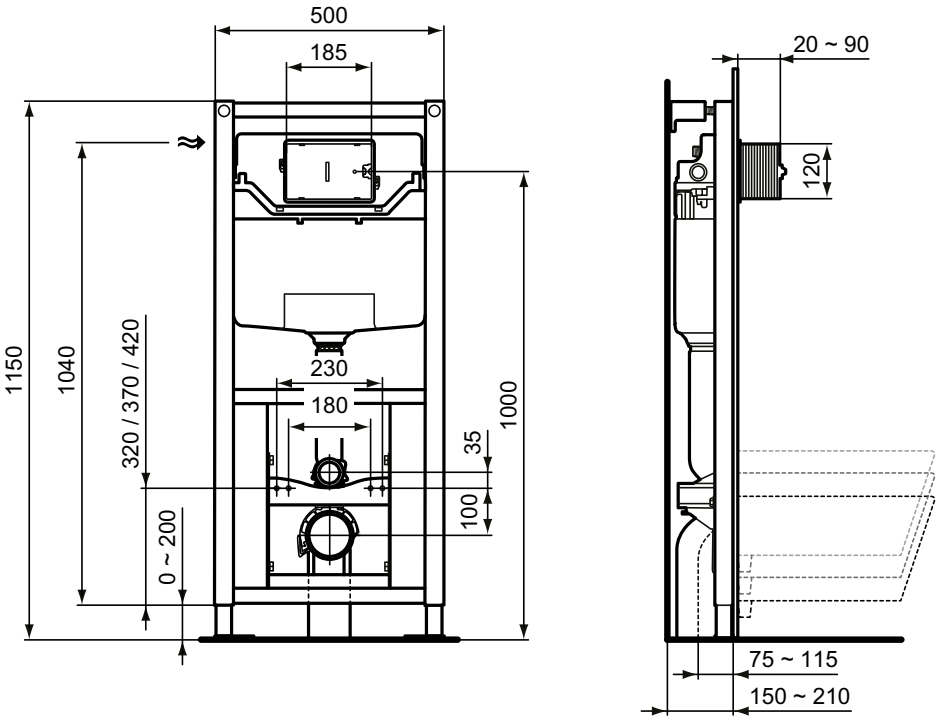

Всички посочени цени са в лева и в евро, без ДДС, и са препоръчителни за продажба на дребно.

Описание

ProSys® 120M свободно стояща структура за вграждане
За инсталация на конзолна тоалетна

• За монтаж с леки гипсокартонни стени съгласно ръководството за монтаж
• 2 точки на всяка стъпка за закрепване към пода
• Рамката е тествана за натоварване до 400 kg
• Рамката е устойчива на корозия и надраскване
• Система EasyFix за лесен монтаж към стена (за опционално използване)
• Насочващо се изходно коляно, регулируемо в дълбочина
• Лесно регулиране на монтажната височина от 0 до 200 mm с помощта на вградени спирачки в краката, позволяващи инсталация от 1 човек
• 180 mm минимална дебелина
• Вграден резервоар с фронтална механична активация, възможност за преобразуване към пневматична или електронна активация чрез комплекти, предлагани като отделна поръчка
• Промиващи механизми, предварително настроени за 6/3 L, лесно регулиране на пълния обем на измиване от 6 на 4,5 L
• Резервоар от полипропилен, устойчив на термични напрежения, доставя се с антикондензна облицовка
• SmartValve (допълнително пестене на вода - до 9 литра на ден), сертифициран по NF, клас 1 безшумен пълнещ механизъм, CE маркировка, EN 14055 CL1, резервоар с дебелина 120 mm, 2 възможни позиции за водоподаване

Комплектът включва:
- Крепежи за стандартно фиксиране на тоалетна чиния
- Крепежи за закрепване на рамката
- Входяща и изходяща тръби за тоалетна чиния
- Изходяща ъглова тръба Ø90/100 mm
- Гумено уплътнение за водоподаване Ø45 mm
- Защитна кутия
- G ½" спирателен кран

В случай, че канализационната система е Ø110 mm, е необходимо да се поръчат двата кода:
- Изходяща ъглова тръба Ø90x90 mm RV18067
- Адаптор Ø90x110 mm RV18167

Необходима комплектация с

За окомплектоване с активатори (поръчват се отделно):
Механични активатори: Oleas® M1, M2, M3, M4, M5; Solea® M1, M2; Septa® Pro M1,M2
ИЛИ
Механични активатори (комбинира се със SmartFlush комплект R018667): Oleas® SmartFlush M1, M2
SmartFlush комплект (комбинира се с Механични активатор Oleas® SmartFlush M1, M2) R018667
ИЛИ
Пневматични активатори (комбинира се с пневматичен комплект R009867): Oleas® P1, P2,P3 Solea® P1,P2; Septa® Pro P1, P2, P3, P4, Floor; Septa® Pro XS P1,P2
Пневматичен комплект (комбинира се с Пневматични активатори) R009867
ИЛИ
Безконтактен активатор Symfo® (комбинира се с комплект с ел. захранване за безконтактни активатори R015867 или SmartForce комплект за безконтактни активатори R015767)
Комплект за безконтактни активатори със захранване 100-240V AC / 6.75V DC R015867
SmartForce комплект за безконтактни активатори: технологията SmartForce използва силата на водата в движение, за да генерира достатъчно енергия за захранване на Безконтактни активатори, пести енергия R015767
Електронни/IR активатори (комбинират се с комплект за конвертиране към Електронни/IR активатори R009967): Septa® Pro E1,E2
Комплект за конвертиране към електронни/IR активатори R009967

Продукт	Ш x Д x В mm	Kg	Арт.No.	цена/€ без ДДС	цена/лв. без ДДС
ProSys® 120M свободно стояща структура за вграждане	420 x 180 x 1150	19,4	**R015467**	225,00	440,06
Необходима комплектация с					
Изходяща ъглова тръба Ø90x90 mm (в случай, че канализационната система е Ø110 mm, инсталира се с RV18167)			**RV18067**	7,80	15,26
Адаптор Ø90x110 mm (в случай, че канализационната система е Ø110 mm, инсталира се с RV18067)			**RV18167**	7,80	15,26
Препоръчителна комплектация с					
Комплект за монтаж в ъгъл (Позволява инсталирането на структура с тоалетна в ъглите на банята). Съвместим с ProSys® 120 , ProSys® 80 и ProSys® Eco/Eco 2.0 рамки и свободностоящи рамки			**R018567**	32,70	63,96
Шумоизолиращ комплект за конзолни тоалетни и бидета			**R017467**	10,40	20,34

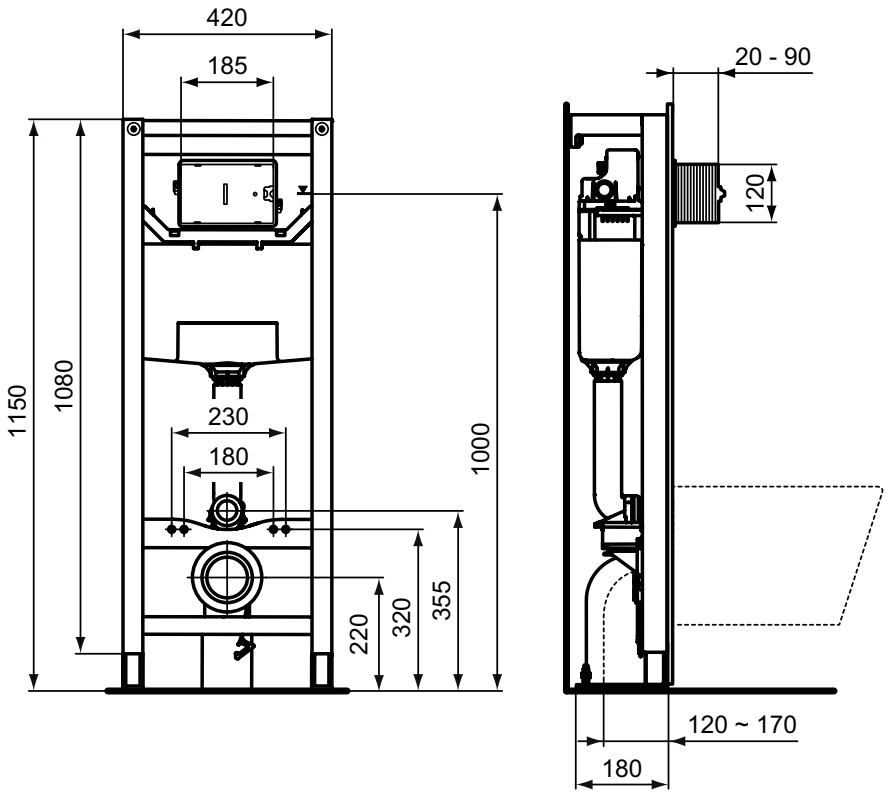

Всички посочени цени са в лева и в евро, без ДДС, и са препоръчителни за продажба на дребно.

Необходима комплектация с

За окомплектоване с активатори (поръчват се отделно):
Пневматични активатори: Oleas® P1, P2,P3 Solea® P1,P2; Septa® Pro P1, P2, P3, P4, Floor; Septa® Pro XS P1,P2
ИЛИ
Безконтактен активатор Symfo® (комбинира се с комплект с ел. захранване за безконтактни активатори R015867 или SmartForce комплект за безконтактни активатори R015767)
Комплект за безконтактни активатори със захранване 100-240V AC / 6.75V DC R015867
ИЛИ
Електронни/IR активатори (комбинират се с комплект за конвертиране към Електронни/IR активатори R009967): Septa® Pro E1,E2
Комплект за конвертиране към електронни/IR активатори R009967

Описание

ProSys® 120P свободно стояща структура за вграждане
За инсталация на конзолна тоалетна

• За монтаж с леки гипсокартонни стени съгласно ръководството за монтаж
• 2 точки на всяка стъпка за закрепване към пода
• Рамката е тествана за натоварване до 400 kg
• Рамката е устойчива на корозия и надраскване
• Система EasyFix за лесен монтаж към стена (за опционално използване)
• Насочващо се изходно коляно, регулируемо в дълбочина
• Лесно регулиране на монтажната височина от 0 до 200 mm с помощта на вградени спирачки в краката, позволяващи инсталация от 1 човек
• 180 mm минимална дебелина
• Вграден резервоар с фронтална пневматична активация
• Промиващи механизми, предварително настроени за 6/3 L, лесно регулиране на пълния обем на измиване от 6 на 4,5 L
• Резервоар от полипропилен, устойчив на термични напрежения, доставя се с антикондензна облицовка
• SmartValve (допълнително пестене на вода - до 9 литра на ден), сертифициран по NF, клас 1 безшумен пълнещ механизъм, CE маркировка, EN 14055 CL1, резервоар с дебелина 120 mm, 2 възможни позиции за водоподаване

Комплектът включва:
- Крепежи за стандартно фиксиране на тоалетна чиния
- Крепежи за закрепване на рамката
- Входяща и изходяща тръби за тоалетна чиния
- Изходяща ъглова тръба Ø90/100 mm
- Гумено уплътнение за водоподаване Ø45 mm
- Защитна кутия
- G ½" спирателен кран

В случай, че канализационната система е Ø110 mm, е необходимо да се поръчат двата кода:
- Изходяща ъглова тръба Ø90x90 mm RV18067
- Адаптор Ø90x110 mm RV18167

Продукт	Ш x Д x В mm	Kg	Арт.No.	цена/€ без ДДС	цена/лв. без ДДС
ProSys® 120P свободно стояща структура за вграждане	420 x 180 x 1150	19,4	**R009667**	225,00	440,06
Необходима комплектация с					
Изходяща ъглова тръба Ø90x90 mm (в случай, че канализационната система е Ø110 mm, инсталира се с RV18167)			**RV18067**	7,80	15,26
Адаптор Ø90x110 mm (в случай, че канализационната система е Ø110 mm, инсталира се с RV18067)			**RV18167**	7,80	15,26
Препоръчителна комплектация с					
Комплект за монтаж в ъгъл (Позволява инсталирането на структура с тоалетна в ъглите на банята). Съвместим с ProSys® 120 , ProSys® 80 и ProSys® Eco/Eco 2.0 рамки и свободностоящи рамки			**R018567**	32,70	63,96
Шумоизолиращ комплект за конзолни тоалетни и бидета			**R017467**	10,40	20,34

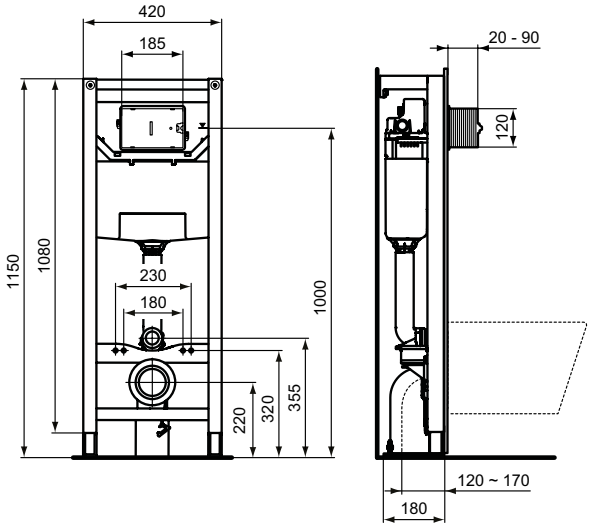

Описание

ProSys® 120M лека структура за вграждане
За инсталация на конзолна тоалетна

• Капсулован резервоар (с устойчив EPS блок, който напълно затваря резервоара) - за по-добра звукоизолация
• За вграждане в зидани стени
• Рамката е тествана за натоварване до 400 kg
• 145 mm минимална дебелина
• Вграден резервоар с фронтална механична активация, възможност за преобразуване към пневматична или електронна активация чрез комплекти, предлагани като отделна поръчка
• Промиващи механизми, предварително настроени за 6/3 L, лесно регулиране на пълния обем на измиване от 6 на 4,5 L
• Резервоар от полипропилен, устойчив на термични напрежения, доставя се с антикондензна облицовка
• SmartValve (допълнително пестене на вода - до 9 литра на ден), сертифициран по NF, клас 1 безшумен пълнещ механизъм, CE маркировка, EN 14055 CL1, резервоар с дебелина 120 mm, 1 възможна позиция за водоподаване

Комплектът включва:
- Крепежи за стандартно фиксиране на тоалетна чиния
- Крепежи за закрепване на рамката
- Входяща и изходяща тръби за тоалетна чиния
- Гумено уплътнение за водоподаване Ø45 mm
- Изходяща ъглова тръба и Ø90/110 mm адаптор
- G ½" спирателен кран

Необходима комплектация с

За окомплектоване с активатори (поръчват се отделно):
Механични активатори: Oleas® M1, M2, M3, M4, M5; Solea® M1, M2; Septa® Pro M1,M2
ИЛИ
Механични активатори (комбинира се със SmartFlush комплект R018667): Oleas® SmartFlush M1, M2
SmartFlush комплект (комбинира се с Механични активатор Oleas® SmartFlush M1, M2) R018667
ИЛИ
Пневматични активатори (комбинира се с пневматичен комплект R009867): Oleas® P1, P2,P3 Solea® P1,P2; Septa® Pro P1, P2, P3, P4, Floor; Septa® Pro XS P1,P2
Пневматичен комплект (комбинира се с Пневматични активатори) R009867
ИЛИ
Безконтактен активатор Symfo® (комбинира се с комплект с ел. захранване за безконтактни активатори R015867 или SmartForce комплект за безконтактни активатори R015767)
Комплект за безконтактни активатори със захранване 100-240V AC / 6.75V DC R015867
SmartForce комплект за безконтактни активатори: технологията SmartForce използва силата на водата в движение, за да генерира достатъчно енергия за захранване на Безконтактни активатори, пести енергия R015767
Електронни/IR активатори (комбинират се с комплект за конвертиране към Електронни/IR активатори R009967): Septa® Pro E1,E2
Комплект за конвертиране към електронни/IR активатори R009967

Продукт	Ш x Д x В mm	Kg	Арт.No.	цена/€ без ДДС	цена/лв. без ДДС
ProSys® 120M лека структура за вграждане	475 x 145	8,1	**R009767**	152,00	297,29
Препоръчителна комплектация с					
Шумоизолиращ комплект за конзолни тоалетни и бидета			**R017467**	10,40	20,34

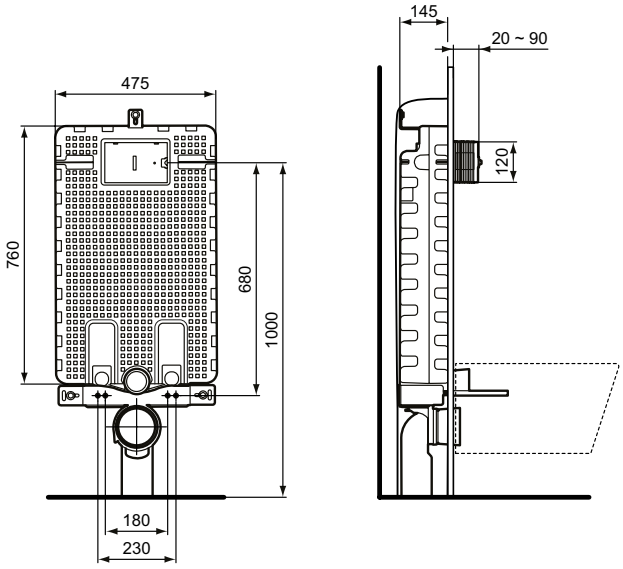

Описание

ProSys® 120M вградено казанче
За инсталация със стояща тоалетна

• За монтаж вътре в стената и в комбинация със стоящи тоалетни
• 125 mm минимална дебелина
• Вграден резервоар с фронтална механична активация, възможност за преобразуване към пневматична или електронна активация чрез комплекти, предлагани като отделна поръчка
• Промиващи механизми, предварително настроени за 6/3 L, лесно регулиране на пълния обем на измиване от 6 на 4/4,5 L
• Резервоар от полипропилен, устойчив на термични напрежения, доставя се с антиконденсна облицовка
• SmartValve (допълнително пестене на вода - до 9 литра на ден), сертифициран по NF, клас 1 безшумен пълнещ механизъм, CE маркировка, EN 14055 CL1, резервоар с дебелина 120 mm; 2 възможни позиции за водоподаване

Комплектът включва:
- 360 mm промиваща тръба
- Комплект за закрепване на стена
- Мрежа за по-лесно измазване с хоросан
- G ½" спирателен кран
- Входяща тръба за тоалетна чиния
- Гумено уплътнение за водоподаване Ø45 mm

Необходима комплектация с

За окомплектоване с активатори (поръчват се отделно):
Механични активатори: Oleas® M1, M2, M3, M4, M5; Solea® M1, M2; Septa® Pro M1,M2
ИЛИ
Механични активатори (комбинира се със SmartFlush комплект R018667): Oleas® SmartFlush M1, M2
SmartFlush комплект (комбинира се с Механични активатор Oleas® SmartFlush M1, M2) R018667
ИЛИ
Пневматични активатори (комбинира се с пневматичен комплект R009867): Oleas® P1, P2,P3 Solea® P1,P2; Septa® Pro P1, P2, P3, P4, Floor; Septa® Pro XS P1,P2
Пневматичен комплект (комбинира се с Пневматични активатори) R009867
ИЛИ
Безконтактен активатор Symfo® (комбинира се с комплект с ел. захранване за безконтактни активатори R015867 или SmartForce комплект за безконтактни активатори R015767)
Комплект за безконтактни активатори със захранване 100-240V AC / 6.75V DC R015867
SmartForce комплект за безконтактни активатори: технологията SmartForce използва силата на водата в движение, за да генерира достатъчно енергия за захранване на Безконтактни активатори, пести енергия R015767
Електронни/IR активатори (комбинират се с комплект за конвертиране към Електронни/IR активатори R009967): Septa® Pro E1,E2
Комплект за конвертиране към електронни/IR активатори R009967

Продукт	Ш x Д x В mm	Kg	Арт.No.	цена/€ без ДДС	цена/лв. без ДДС
ProSys® 120M вградено казанче	490 x 125	4,0	**R015667**	133,00	260,13

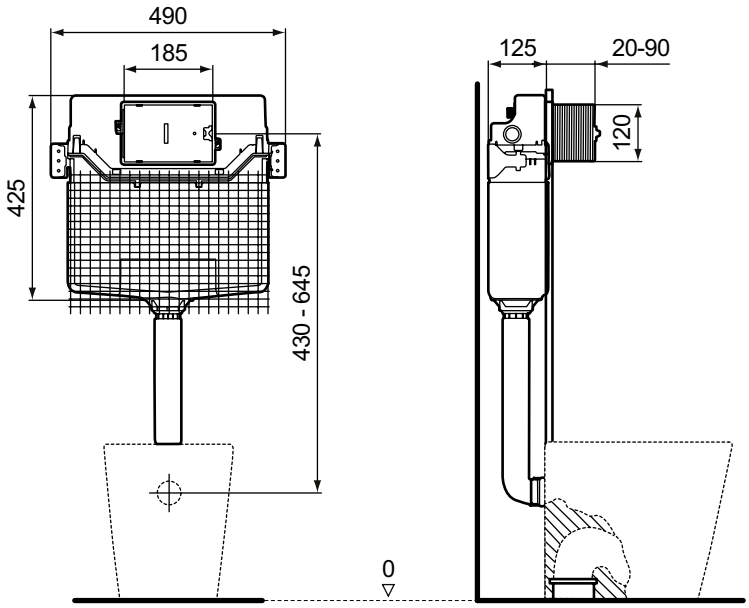

Описание

ProSys® 150M структура за вграждане
За инсталация на конзолна тоалетна

• Само 82 см височина - перфектната рамка за по-ниска инсталация (например под прозореца)
• За монтаж пред масивна стена или между две леки гипсокартонни стени съгласно ръководството за монтаж
• Рамката е тествана за натоварване до 400 kg
• Рамката е устойчива на корозия и надраскване
• Лесен и бърз монтаж
• Насочващо се изходно коляно, регулируемо в дълбочина
• Лесно регулиране на монтажната височина от 0 до 200 mm с помощта на вградени спирачки в краката, позволяващи инсталация от 1 човек
• 150 mm минимална дебелина
• Вграден резервоар механична активация отгоре или отпред, възможност за преобразуване към пневматична или електронна активация чрез комплекти, предлагани като отделна поръчка
• Промиващи механизми, предварително настроени за 6/3 L, лесно регулиране на пълния обем на измиване от 6 на 4,5 L
• Резервоар от полипропилен, устойчив на термични напрежения, доставя се с антикондензна облицовка
• SmartValve (допълнително пестене на вода - до 9 литра на ден), сертифициран по NF, клас 1 безшумен пълнещ механизъм, CE маркировка, EN 14055 CL1, резервоар с дебелина 150 mm, 3 възможни позиции за водоподаване

Комплектът включва:
- Крепежи за стандартно фиксиране на тоалетна чиния
- Крепежи за закрепване на рамката
- Входяща и изходяща тръби за тоалетна чиния
- Изходяща ъглова тръба и Ø90/110 mm адаптор
- Гумено уплътнение за водоподаване Ø45 mm
- Защитна кутия
- G ½" спирателен кран

Необходима комплектация с

За окомплектоване с активатори (поръчват се отделно):
Механични активатори: Oleas® (при активация отпред) M1, M2, M3, M4, M5; Solea® M1, M2; Septa® Pro M1,M2
Механични активатори: Oleas® (при активация отгоре) M1, M2, M3, M4; (комбинира се с комплект за активация от горе на активатори Oleas®)
Комплект за активация от горе на Механични активатори Oleas® M1, M2, M3, M4 R017667
ИЛИ
Механични активатори (комбинира се със SmartFlush комплект R018667): Oleas® SmartFlush M1, M2
SmartFlush комплект (комбинира се с Механични активатор Oleas® SmartFlush M1, M2) R018667
ИЛИ
Пневматични активатори (комбинира се с пневматичен комплект R009267): Oleas® P1, P2,P3 Solea® P1,P2; Septa® Pro P1, P2, P3, P4, Floor; Septa® Pro XS P1,P2
Пневматичен комплект (комбинира се с Пневматични активатори) R009267

Продукт	Ш x Д x В mm	Kg	Арт.No.	цена/€ без ДДС	цена/лв. без ДДС
ProSys® 150M структура за вграждане	400 x 150-210 x 820-1020	11,8	**R009067**	209,00	408,77
Препоръчителна комплектация с					
Шумоизолиращ комплект за конзолни тоалетни и бидета			**R017467**	10,40	20,34

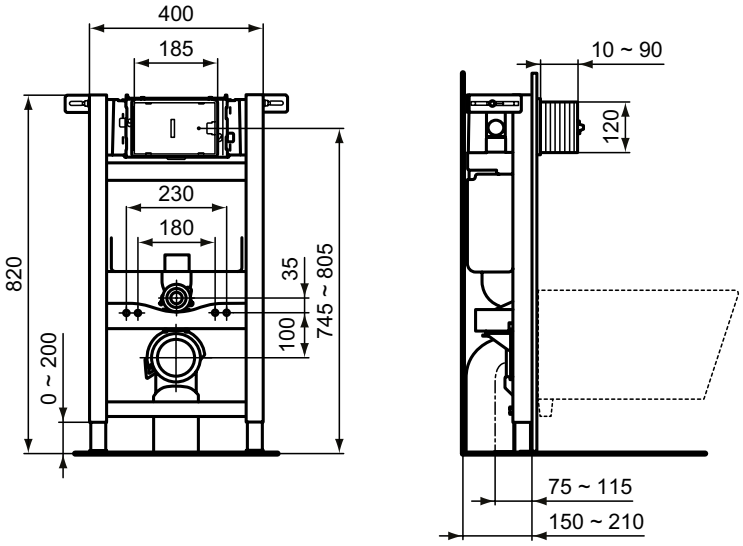

Всички посочени цени са в лева и в евро, без ДДС, и са препоръчителни за продажба на дребно.

Описание

ProSys® 150M свободно стояща структура за вграждане
За инсталация на конзолна тоалетна

• Само 82 см височина - перфектната рамка за по-ниска инсталация (например под прозореца)
• За монтаж с леки гипсокартонни стени съгласно ръководството за монтаж
• 2 точки на всяка стъпка за закрепване към пода
• Рамката е тествана за натоварване до 400 kg
• Рамката е устойчива на корозия и надраскване
• Лесен и бърз монтаж
• Насочващо се изходно коляно, регулируемо в дълбочина
• Лесно регулиране на монтажната височина от 0 до 200 mm с помощта на вградени спирачки в краката, позволяващи инсталация от 1 човек
• 180 mm минимална дебелина
• Вграден резервоар механична активация отгоре или отпред, възможност за преобразуване към пневматична или електронна активация чрез комплекти, предлагани като отделна поръчка
• Промиващи механизми, предварително настроени за 6/3 L, лесно регулиране на пълния обем на измиване от 6 на 4,5 L
• Резервоар от полипропилен, устойчив на термични напрежения, доставя се с антикондензна облицовка
• SmartValve (допълнително пестене на вода - до 9 литра на ден), сертифициран по NF, клас 1 безшумен пълнещ механизъм, CE маркировка, EN 14055 CL1, резервоар с дебелина 150 mm, 3 възможни позиции за водоподаване

Комплектът включва:
- Крепежи за стандартно фиксиране на тоалетна чиния
- Крепежи за закрепване на рамката
- Входяща и изходяща тръби за тоалетна чиния
- Изходяща ъглова тръба и Ø90/110 mm адаптор
- Гумено уплътнение за водоподаване Ø45 mm
- Защитна кутия
- G ½" спирателен кран

Необходима комплектация с

За окомплектоване с активатори (поръчват се отделно):
Механични активатори: Oleas® (при активация отпред) M1, M2, M3, M4, M5; Solea® M1, M2; Septa® Pro M1,M2
Механични активатори: Oleas® (при активация отгоре) M1, M2, M3, M4; (комбинира се с комплект за активация от горе на активатори Oleas®)
Комплект за активация от горе на Механични активатори Oleas® M1, M2, M3, M4 R017667
ИЛИ
Механични активатори (комбинира се със SmartFlush комплект R018667): Oleas® SmartFlush M1, M2
SmartFlush комплект (комбинира се с Механични активатор Oleas® SmartFlush M1, M2) R018667
ИЛИ
Пневматични активатори (комбинира се с пневматичен комплект R009267): Oleas® P1, P2,P3 Solea® P1,P2; Septa® Pro P1, P2, P3, P4, Floor; Septa® Pro XS P1,P2
Пневматичен комплект (комбинира се с Пневматични активатори) R009267

Продукт	Ш x Д x В mm	Kg	Арт.No.	цена/€ без ДДС	цена/лв. без ДДС
ProSys® 150M свободно стояща структура за вграждане	400 x 180 x 820-1020	16,3	**R009167**	229,00	447,89
Препоръчителна комплектация с					
Шумоизолиращ комплект за конзолни тоалетни и бидета			**R017467**	10,40	20,34

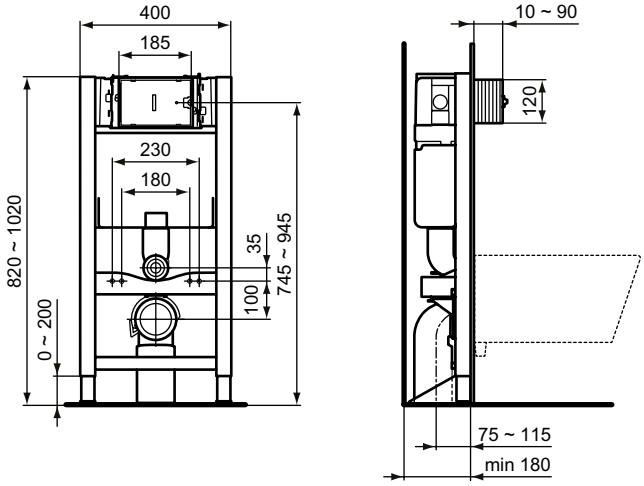

Описание

ProSys® 150M вградено казанче
За инсталация със стояща тоалетна

• За монтаж вътре в стената и в комбинация със стоящи тоалетни
• 150 mm минимална дебелина
• Вграден резервоар механична активация отгоре или отпред, възможност за преобразуване към пневматична или електронна активация чрез комплекти, предлагани като отделна поръчка
• Промиващи механизми, предварително настроени за 6/3 L, лесно регулиране на пълния обем на измиване от 6 на 4,5/5,5 L
• Резервоар от полипропилен, устойчив на термични напрежения, доставя се с антиконденсна облицовка
• SmartValve (допълнително пестене на вода - до 9 литра на ден), сертифициран по NF, клас 1 безшумен пълнещ механизъм, CE маркировка, EN 14055 CL1, резервоар с дебелина 150 mm, 3 възможни позиции за водоподаване

Комплектът включва:
- 360 mm промиваща тръба
- Комплект за закрепване на стена
- Мрежа за по-лесно измазване с хоросан
- G ½" спирателен кран
- Входяща тръба за тоалетна чиния
- Гумено уплътнение за водоподаване Ø45 mm

Необходима комплектация с

За окомплектоване с активатори (поръчват се отделно):
Механични активатори: Oleas® (при активация отпред) M1, M2, M3, M4, M5; Solea® M1, M2; Septa® Pro M1,M2
Механични активатори: Oleas® (при активация отгоре) M1, M2, M3, M4; (комбинира се с комплект за активация от горе на активатори Oleas®)
Комплект за активация от горе на Механични активатори Oleas® M1, M2, M3, M4 (R017667)
ИЛИ
Механични активатори (комбинира се със SmartFlush комплект R018667): Oleas® SmartFlush M1, M2
SmartFlush комплект (комбинира се с Механични активатор Oleas® SmartFlush M1, M2) (R018667)
ИЛИ
Пневматични активатори (комбинира се с пневматичен комплект R009267): Oleas® P1, P2,P3 Solea® P1,P2; Septa® Pro P1, P2, P3, P4, Floor; Septa® Pro XS P1,P2
Пневматичен комплект (комбинира се с Пневматични активатори) (R009267)

Продукт	Ш x Д x В mm	Kg	Арт.No.	цена/€ без ДДС	цена/лв. без ДДС
ProSys® 150M вградено казанче	440 x 150 x 530-645	3,9	**R014167**	95,20	186,20

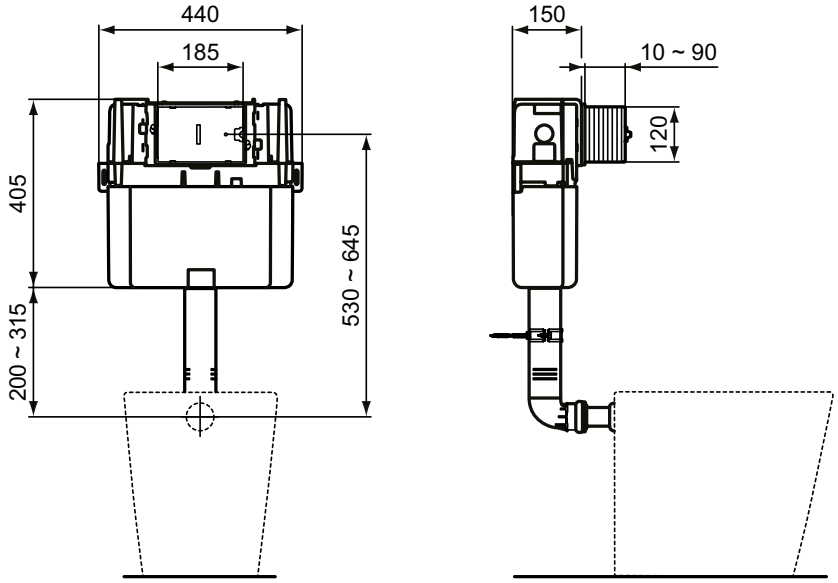

Всички посочени цени са в лева и в евро, без ДДС, и са препоръчителни за продажба на дребно.

Описание

ProSys® Eco 2.0 M структура за вграждане
За инсталация на конзолна тоалетна

• За монтаж пред масивна стена или между две леки гипсокартонни стени съгласно ръководството за монтаж
• 120 mm минимална дебелина
• Рамката е тествана за натоварване до 400 kg
• Устойчива на корозия и надраскване рамка
• Лесен и бърз монтаж със система EasyFix
• Насочващо се изходно коляно
• Крака с регулируема височина от 0 до 200 mm
• Вграден резервоар с фронтална механична активация
• Промиващи механизми, предварително настроени за 6/3 литра
• Резервоар от полипропилен, устойчив на термични напрежения, доставя се с антикондензна облицовка
• SmartValve (допълнително пестене на вода - до 9 литра на ден), сертифициран по NF, клас 1 безшумен пълнещ механизъм, CE маркировка, EN 14055 CL1, резервоар с дебелина 80 mm, 1 лява, горна позиция за водоподаване

Комплектът включва:
- Крепежи за стандартно фиксиране на тоалетна чиния
- Крепежи за закрепване на рамката
- Входяща и изходяща тръби за тоалетна чиния
- Изходяща ъглова тръба и ø90/110 адаптор
- Гумено уплътнение за водоподаване ø 45
- Защитна кутия
- G ½" спирателен кран

Необходима комплектация с

За окомплектоване с активатори (поръчват се отделно):
Механични активатори: Oleas® M1, M2, M3, M4, M5; Solea® M1, M2; Septa® Pro M1,M2

Продукт	Ш x Д x В mm	Kg	Арт.No.	цена/€ без ДДС	цена/лв. без ДДС
ProSys® Eco 2.0 M структура за вграждане	500 x 127-170 x 1085-1285		**R046567**	132,00	258,17
Препоръчителна комплектация с					
Комплект за монтаж в ъгъл (Позволява инсталирането на структура с тоалетна в ъглите на банята). Съвместим с ProSys® 120 , ProSys® 80 и ProSys® Eco/Eco 2.0 рамки и свободностоящи рамки			**R018567**	32,70	63,96
Шумоизолиращ комплект за конзолни тоалетни и бидета			**R017467**	10,40	20,34
Комплект скоби (при монтаж на конзолни тоалетни с проекция >660 mm)			**R029867**	16,10	31,49

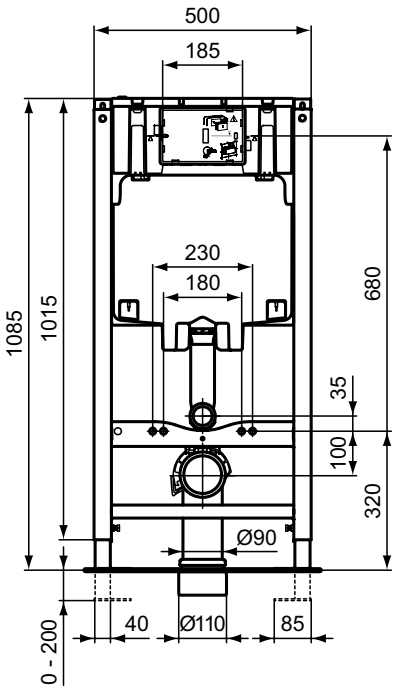

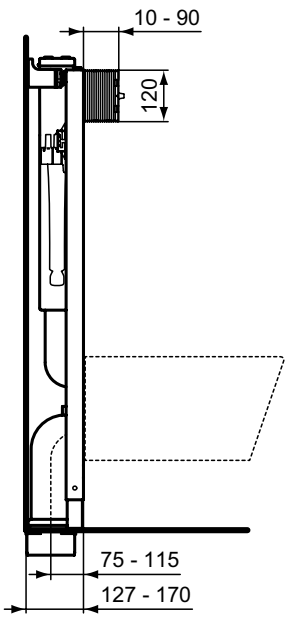

Описание

ProSys® Eco M структура за вграждане
За инсталация на конзолна тоалетна

• За монтаж пред масивна стена или между две леки гипсокартонни стени съгласно ръководството за монтаж
• Ширина на рамката само 30 cm - подходяща за тесни стени
• Рамката е тествана за натоварване до 400 kg
• Устойчива на корозия и надраскване рамка
• Лесен и бърз монтаж със система EasyFix
• Насочващо се изходно коляно
• Регулиране на монтажната височина от 0 до 200 mm
• Вграден резервоар с фронтална механична активация
• Промиващи механизми, предварително настроени за 6/3 литра (възможност за настройка до 4/2 литра)
• Резервоар от полипропилен, устойчив на термични напрежения, доставя се с антикондензна облицовка
• Сертифициран по NF, клас 1 безшумен пълнещ механизъм, CE маркировка, EN 14055 CL1, резервоар с дебелина 187 mm, 1 централна, горна позиция за водоподаване

Комплектът включва:
- Крепежи за стандартно фиксиране на тоалетна чиния
- Крепежи за закрепване на рамката
- Входяща и изходяща тръби за тоалетна чиния
- Изходяща ъглова тръба и ø90/110 адаптор
- Гумено уплътнение за водоподаване ø 45
- Защитна кутия
- G ½" спирателен кран

Необходима комплектация с

За окомплектоване с активатори (поръчват се отделно):
Механични активатори: Oleas® M1, M2, M3, M4, M5; Solea® M1, M2; Septa® Pro M1,M2

Продукт	Ш x Д x В mm	Kg	Арт.No.	цена/€ без ДДС	цена/лв. без ДДС
ProSys® Eco M структура за вграждане	300 x 190-210 x 1150-1350		**E233267**	134,00	262,08
Препоръчителна комплектация с					
Комплект за монтаж в ъгъл (Позволява инсталирането на структура с тоалетна в ъглите на банята). Съвместим с ProSys® 120 , ProSys® 80 и ProSys® Eco/Eco 2.0 рамки и свободностоящи рамки			**R018567**	32,70	63,96
Шумоизолиращ комплект за конзолни тоалетни и бидета			**R017467**	10,40	20,34

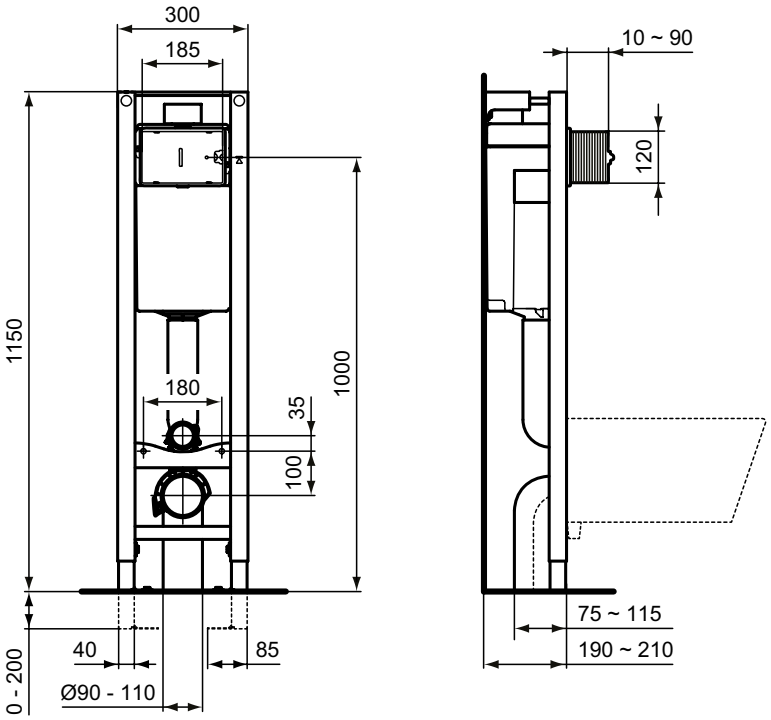

Всички посочени цени са в лева и в евро, без ДДС, и са препоръчителни за продажба на дребно.

Описание

ProSys® Eco M структура за вграждане
За инсталация на конзолна тоалетна
- С включен Oleas® M2 механичен активатор, храм R0121AA
- С включен Oleas® M2 механичен активатор, бял R0121AC

• За монтаж пред масивна стена или между две леки гипсокартонни стени съгласно ръководството за монтаж
• Ширина на рамката само 30 cm - подходяща за тесни стени
• Рамката е тествана за натоварване до 400 kg
• Устойчива на корозия и надраскване рамка
• Лесен и бърз монтаж със система EasyFix
• Насочващо се изходно коляно
• Регулиране на монтажната височина от 0 до 200 mm
• Вграден резервоар с фронтална механична активация
• Промиващи механизми, предварително настроени за 6/3 литра (възможност за настройка до 4/2 литра)
• Резервоар от полипропилен, устойчив на термични напрежения, доставя се с антикондензна облицовка
• Сертифициран по NF, клас 1 безшумен пълнещ механизъм, CE маркировка, EN 14055 CL1, резервоар с дебелина 187 mm, 1 централна, горна позиция за водоподаване

Комплектът включва:
- Крепежи за стандартно фиксиране на тоалетна чиния
- Крепежи за закрепване на рамката
- Входяща и изходяща тръби за тоалетна чиния
- Изходяща ъглова тръба и ø90/110 адаптор
- Гумено уплътнение за водоподаване ø 45
- Защитна кутия
- G ½" спирателен кран

Продукт	Ш x Д x В mm	Kg	Арт.No.	цена/€ без ДДС	цена/лв. без ДДС
ProSys® Eco M структура за вграждане	300 x 190-210 x 1150-1350		**E2332AA**	162,00	316,84
			E2332AC	156,00	305,11
Препоръчителна комплектация с					
Комплект за монтаж в ъгъл (Позволява инсталирането на структура с тоалетна в ъглите на банята). Съвместим с ProSys® 120 , ProSys® 80 и ProSys® Eco/Eco 2.0 рамки и свободностоящи рамки			**R018567**	32,70	63,96
Шумоизолиращ комплект за конзолни тоалетни и бидета			**R017467**	10,40	20,34

Цветове

AA Хром
AC Бял

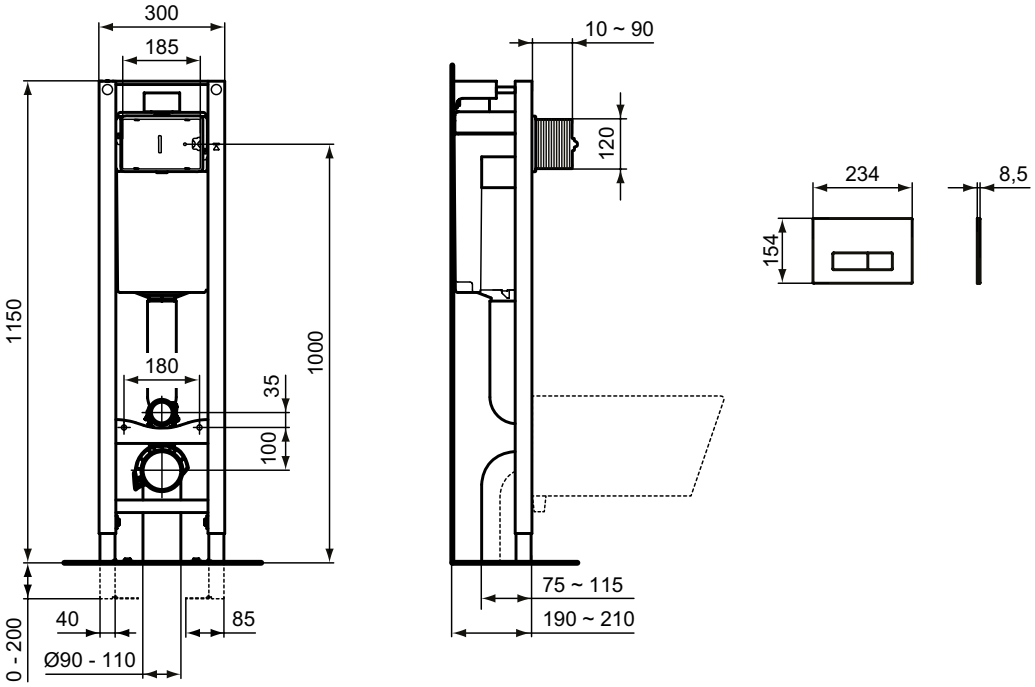

Описание

ProSys® Eco M свободно стояща структура за вграждане
За инсталация на конзолна тоалетна

• За монтаж с леки гипсокартонни стени съгласно ръководството за монтаж
• 2 точки на всяка стъпка за закрепване към пода
• Рамката е тествана за натоварване до 400 kg
• Устойчива на корозия и надраскване рамка
• Насочващо се изходно коляно, регулируемо в дълбочина
• Регулиране на монтажната височина от 0 до 200 mm
• 187 mm минимална дебелина
• Вграден резервоар с фронтална механична активация
• Промиващи механизми, предварително настроени за 6/3 литра (възможност за настройка до 4/2 литра)
• Резервоар от полипропилен, устойчив на термични напрежения, доставя се с антиконденз облицовка
• SmartValve (допълнително пестене на вода - до 9 литра на ден), сертифициран по NF, клас 1 безшумен пълнещ механизъм, CE маркировка, EN 14055 CL1, резервоар с дебелина 187 mm, 1 централна горна позиция за водоподаване

Комплектът включва:
- Крепежи за стандартно фиксиране на тоалетна чиния
- Крепежи за закрепване на рамката
- Входяща и изходяща тръби за тоалетна чиния
- Изходяща ъглова тръба и ø90/110 адаптор
- Гумено уплътнение за водоподаване ø 45
- Защитна кутия
- G ½" спирателен кран

Необходима комплектация с

За окомплектоване с активатори (поръчват се отделно):
Механични активатори: Oleas® M1, M2, M3, M4, M5; Solea® M1, M2; Septa® Pro M1,M2

Продукт	Ш x Д x В mm	Kg	Арт.No.	цена/€ без ДДС	цена/лв. без ДДС
ProSys® Eco M свободно стояща структура за вграждане	300 x 187 x 1150		**E233367**	176,00	344,23
Препоръчителна комплектация с					
Комплект за монтаж в ъгъл (Позволява инсталирането на структура с тоалетна в ъглите на банята). Съвместим с ProSys® 120 , ProSys® 80 и ProSys® Eco/Eco 2.0 рамки и свободностоящи рамки			**R018567**	32,70	63,96
Шумоизолиращ комплект за конзолни тоалетни и бидета			**R017467**	10,40	20,34

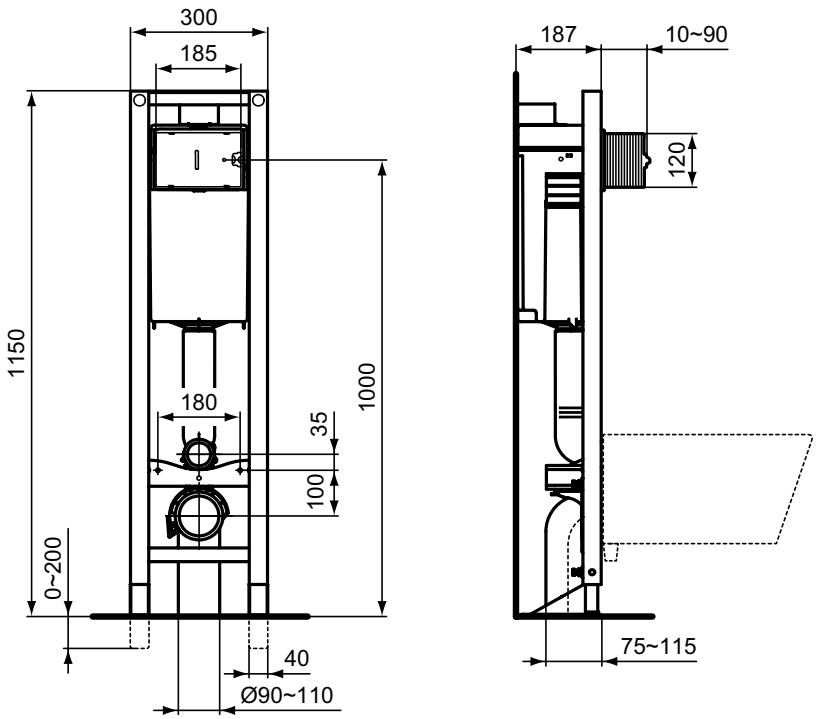

Всички посочени цени са в лева и в евро, без ДДС, и са препоръчителни за продажба на дребно.

Описание

ProSys® полуструктура за вграждане
За инсталация на конзолна тоалетна

• В случай на съществуваща инсталация на вградено казанче със стояща тоалетна - за замяна на стоящата с конзолна тоалетна чиния
• Рамката е тествана за натоварване до 400 kg
• Рамката е устойчива на корозия и надраскване
• Насочващо се изходно коляно, регулируемо в дълбочина
• Регулиране на монтажната височина от 0 до 200 mm

Комплектът включва:
- Крепежи за стандартно фиксиране на тоалетна чиния
- Крепежи за закрепване на рамката
- Входяща и изходяща тръби за тоалетна чиния
- Изходяща ъглова тръба и Ø90/110 mm адаптор

- ProSys® полуструктура за вграждане:
За монтаж пред масивна стена или между две леки гипсокартонни стени съгласно ръководството за монтаж
120 mm минимална дебелина

- ProSys® свободно стояща полуструктура за вграждане:
За монтаж с леки гипсокартонни стени съгласно ръководството за монтаж
2 точки на всяка стъпка за закрепване към пода
180 mm минимална дебелина

Продукт	Ш x Д x В mm	Kg	Арт.No.	цена/€ без ДДС	цена/лв. без ДДС
ProSys® полуструктура за вграждане	500 x 120 x 405-605	3,2	**R010067**	114,00	222,96
ProSys® свободно стояща полуструктура за вграждане	500 x 180 x 465-615	7,9	**R010167**	133,00	260,13

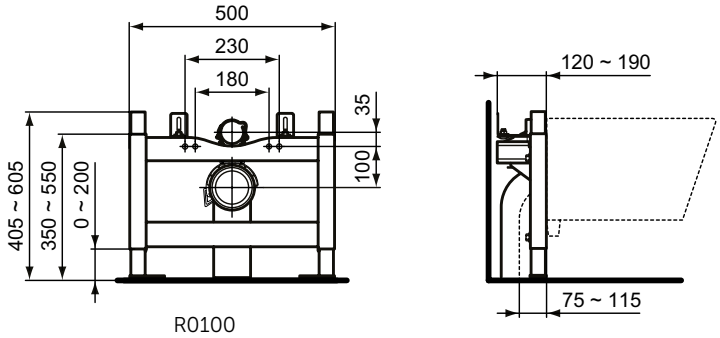

R0100

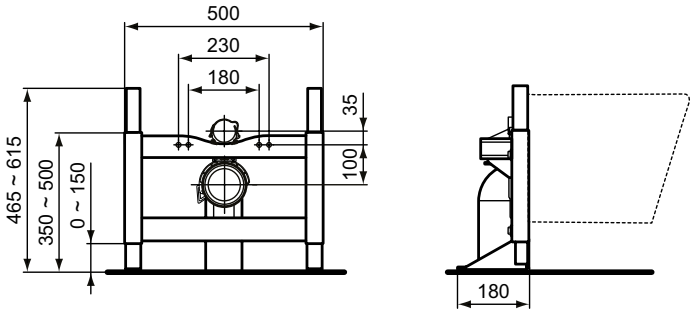

R0101

Описание

Комплект за противопожарна защита

За комбинация с ProSys® 80, 120, 150 Структура за вграждане на конзолна тоалетна
Предотвратява разпространението на огън и дим между отделите помещения в сграда за приблизително 120 минути.
Съвместимост с активатори Oleas ™ - M1 (R0115), M2 (R0121), M3 (R0123), M4 (R0126)

Технически характеристики:
- „Обръчите" са изработени от стомана и боядисани с полиестерен прах, снабден със специални набъбващи вложки, които в случай на пожар се разширяват и притискат тръбата, като по този начин предотвратяват преминаването на пламъци, горивни газове, пари и действат като топлоизолация. С 27% минерален графит се класифицирани като клас B2 съгласно DIN 4102
- Продукт, отговарящ на EN 13501-2: 2'16

Включени аксесоари:
2 фиксиращи скоби за монтаж на активатора:
- 1 За използване с ProSys® 120 и 80 структури за вграждане на конзолна тоалетна
- 1 За използване с ProSys® 150 структури за вграждане на конзолна тоалетна
1 Комплект за промивни тръби
4 стандартни фиксиращи винта M6xM45
4 стандартни шайби M6

Продукт	Ш x Д x В mm	Kg	Арт.No.	цена/€ без ДДС	цена/лв. без ДДС
Комплект за противопожарна защита		2,4	**R017067**	253,00	494,83

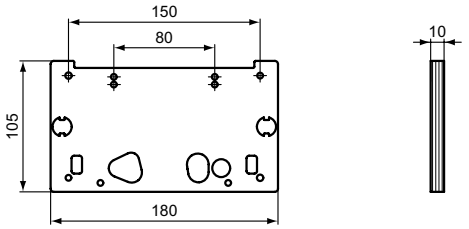

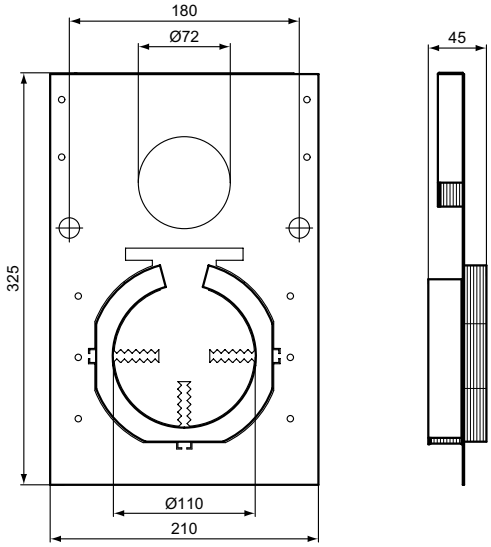

Всички посочени цени са в лева и в евро, без ДДС, и са препоръчителни за продажба на дребно.

R010667

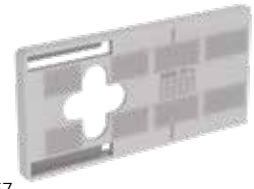

RV28667

Описание

Шумоизолиращ комплект (предотвратява директен контакт между рамката и пода) за рамки със затворен профил (R010667)

Шумоизолиращ комплект (предотвратява директен контакт между рамката и пода) за рамки с отворен (C тип) профил (RV28667)

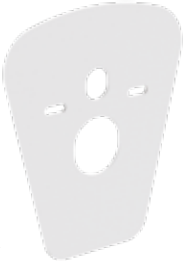

R017467

R018567

Шумоизолиращ комплект за конзолни тоалетни и бидета (R017467)

Комплект за монтаж в ъгъл (R018567)
Позволява инсатлация на структура за вграждане в ъгъл
Съвместим с ProSys® 120 , ProSys® 80 и ProSys® Eco/Eco 2.0 рамки и свободностоящи рамки

R019867

R020367

Редуктор на дебит (R019867)
Редуцира дебита с цел предотвратяване на нежелани изпръсквания
Съвместим с ProSys® 80 структури

Свързващи тръби (R020367, R019967, R0200AC, R019567)

R019967

R0200AC

R019567

Продукт	Ш x Д x В mm	Kg	Арт.No.	цена/€ без ДДС	цена/лв. без ДДС
Шумоизолиращ комплект (предотвратява директен контакт между рамката и пода) за рамки със затворен профил			**R010667**	13,10	25,62
Шумоизолиращ комплект (предотвратява директен контакт между рамката и пода) за рамки с отворен (C тип) профил			**RV28667**	13,10	25,62
Шумоизолиращ комплект за конзолни тоалетни и бидета			**R017467**	10,40	20,34
Комплект за монтаж в ъгъл (Позволява инсталирането на структура с тоалетна в ъглите на банята). Съвместим с ProSys® 120 , ProSys® 80 и ProSys® Eco/Eco 2.0 рамки и свободностоящи рамки			**R018567**	32,70	63,96
Редуктор на дебита (намалява дебита, за да се избегне пръскане), съвместим с ProSys® 80			**R019867**	4,60	9,00
S-извита отходна тръба			**R020367**	40,50	79,21
Хоризонтална отходна WC тръба			**R019967**	33,90	66,30
Телескопична свързваща тръба			**R0200AC**	5,90	11,54
Гъвкава отходна WC тръба			**R019567**	14,30	27,97

Цветове

AC Бял

R0106

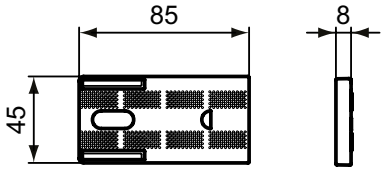

RV286

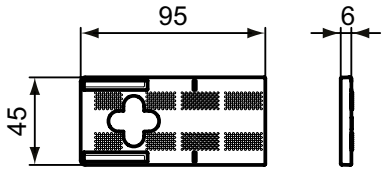

R0185

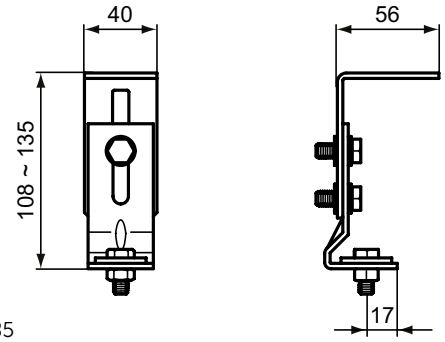

R0203

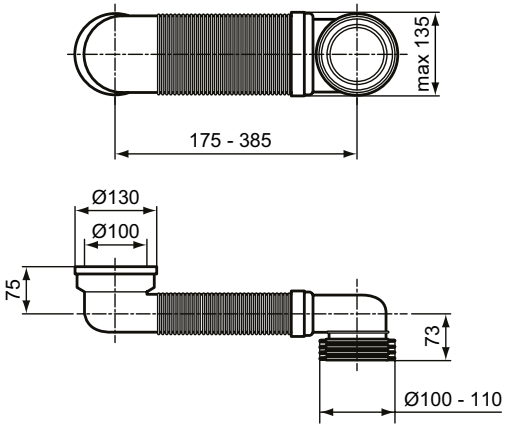

R0199

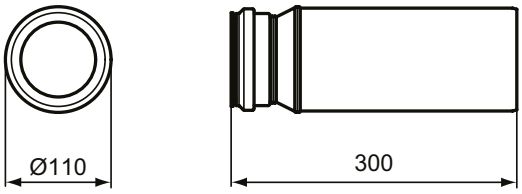

R0200

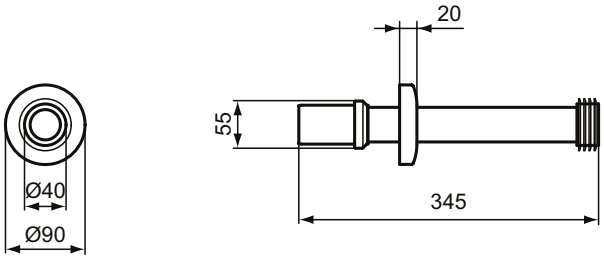

R0195

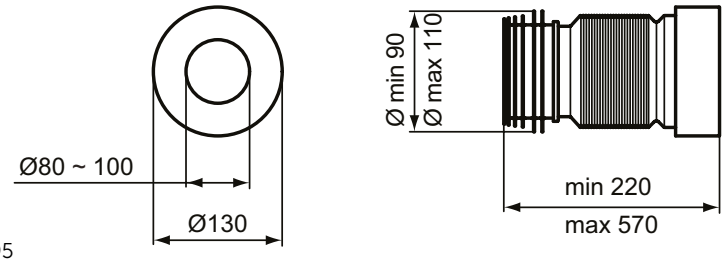

Всички посочени цени са в лева и в евро, без ДДС, и са препоръчителни за продажба на дребно.

Описание

Symfo® безконтактен активатор
Икономия на вода - двоен бутон
Активиране без докосване - чрез капацитивни сензори
Хигиеничен и лесен за почистване
Монолитно тяло от закалено стъкло 4 mm:
Черен (R0129RX)/Бял (R0129SA)

Необходима комплектация с

ProSys® 80M Структури и казанчета за вграждане в комбинация с един от следните комплекти:
- Комплект за безконтактни активатори със захранване 100-240V AC / 6.75V DC (R015067) или
- SmartForce комплект за безконтактни активатори: технологията SmartForce използва силата на водата в движение, за да генерира достатъчно енергия за захранване на Безконтактни активатори, пести енергия (R019167)

ProSys® 120M Структури и казанчета за вграждане в комбинация с един от следните комплекти:
- Комплект за безконтактни активатори със захранване 100-240V AC / 6.75V DC (R015867) или
- SmartForce комплект за безконтактни активатори: технологията SmartForce използва силата на водата в движение, за да генерира достатъчно енергия за захранване на Безконтактни активатори, пести енергия (R015767)

Продукт	Ш x Д x В mm	Kg	Арт.No.	цена/€ без ДДС	цена/лв. без ДДС
Symfo® безконтактен активатор	220 x 4 x 150	1,0	**R0129RX**	532,00	1.040,50
			R0129SA	532,00	1.040,50
Необходима комплектация с					
Електронен преобразуващ комплект за безконтактен активатор Symfo® за комбинация с ProSys® 80M структури/казанчета за вграждане, захранване 100-240V AC / 6.75V DC		0,4	**R015067**	143,00	279,68
SmartForce комплект за безконтактен активатор Symfo® за комбинация с ProSys® 80M структури/казанчета за вграждане		1,1	**R019167**	438,00	856,65
Електронен преобразуващ комплект за безконтактен активатор Symfo® за комбинация с ProSys® 120M структури/казанчета за вграждане, захранване 100-240V AC / 6.75V DC		0,4	**R015867**	143,00	279,68
SmartForce комплект за безконтактен активатор Symfo® за комбинация с ProSys® 120M структури/казанчета за вграждане		1,1	**R015767**	438,00	856,65

Цветове

SA Бяло стъкло
RX Черен

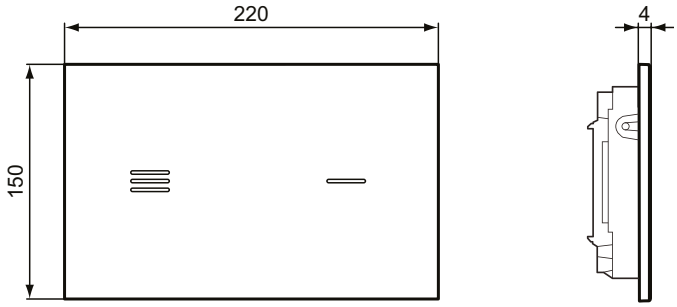

R0503AA

R0503JG

R0503AC

R0503A6

R0503AW

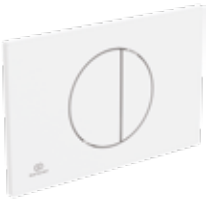

R0503SI

R0503RO

R0503GN

R0503A2

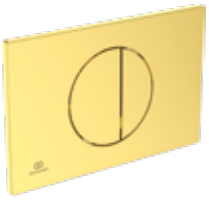

R0503A5

Описание

Oleas® M5 активатор
Двоен бутон
Механичен активатор

Цветове:
- Хром
- Мат Хром
- Бял
- Черна коприна
- Бяла коприн
- Сребро
- Розѐ
- в PVD технология:
• Матирано сребро
• Матирано злато
• Магнитно сив

Продукт	Ш x Д x В mm	Kg	Арт.No.	цена/€ без ДДС	цена/лв. без ДДС
Oleas® M5 механичен активатор	230 x 7,5 x 150		**R0503AA**	38,10	74,52
			R0503JG	38,10	74,52
			R0503AC	31,50	61,61
			R0503A6	40,40	79,02
			R0503AW	48,70	95,25
			R0503SI	48,70	95,25
			R0503RO	48,70	95,25
			R0503GN	105,00	205,36
			R0503A2	105,00	205,36
			R0503A5	105,00	205,36

Цветове

AA	Хром
AC	Бял
JG	Мат хром
A6	Мат черен
AW	Бяла коприна
SI	Сребро
RO	Розѐ
GN	Матирано сребро
A2	Матирано злато
A5	Магнитно сив

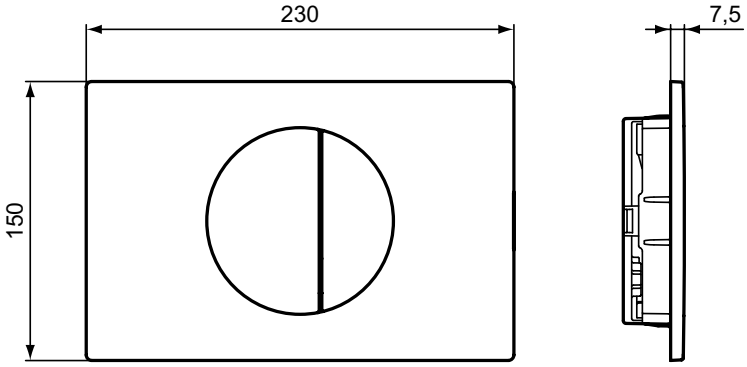

Всички посочени цени са в лева и в евро, без ДДС, и са препоръчителни за продажба на дребно.

Описание

Oleas® M1/SmartFlush M1/P1 активатори
Двоен бутон

- Oleas® M1 механичен активатор

- Oleas® M1 механичен активатор SmartFlush: за комбинация със SmartFlush комплект R018667 - поръчва се отделно

- Oleas® P1 пневматичен активатор: за комбинация с пневматичен комплект за структури/казанчета с механична активация - поръчва се отделно

Необходима комплектация с

SmartFlush комплект за комбинация с Oleas® M1 механичен активатор SmartFlush (R018667)

Пневматичен комплект за структури/казанчета с механична активация:
- Пнематичен комплект за ProSys® 80M структури/казанчета (R014967)
- Пнематичен комплект за ProSys® 120M структури/казанчета (R009867)
- Пнематичен комплект за ProSys® 150M структури/казанчета (R009267)

Продукт	Ш x Д x В mm	Kg	Арт.No.	цена/€ без ДДС	цена/лв. без ДДС
Oleas® M1 механичен активатор	234 x 8,5 x 154	1,1	**R0115AA**	39,20	76,67
			R0115JG	39,20	76,67
			R0115AC	32,70	63,96
			R0115A6	41,40	80,97
Oleas® M1 механичен активатор SmartFlush	234 x 8,5 x 154	1,1	**R0117AA**	43,00	84,10
			R0117JG	43,00	84,10
			R0117AC	35,90	70,21
Oleas® P1 пневматичен активатор	234 x 8,5 x 154	1,1	**R0116AA**	52,20	102,09
			R0116JG	52,20	102,09
			R0116AC	43,80	85,67
			R0116A6	55,20	107,96
Необходима комплектация с					
SmartFlush комплект за комбинация с Oleas® M1 механичен активатор SmartFlush		0,6	**R018667**	40,50	79,21
Пнематичен комплект за ProSys® 80M структури/казанчета		0,2	**R014967**	19,60	38,33
Пнематичен комплект за ProSys® 120M структури/казанчета		0,4	**R009867**	19,60	38,33
Пнематичен комплект за ProSys® 150M структури/казанчета		0,2	**R009267**	19,60	38,33

Цветове

AA Хром
AC Бял
JG Мат хром
A6 Мат черен

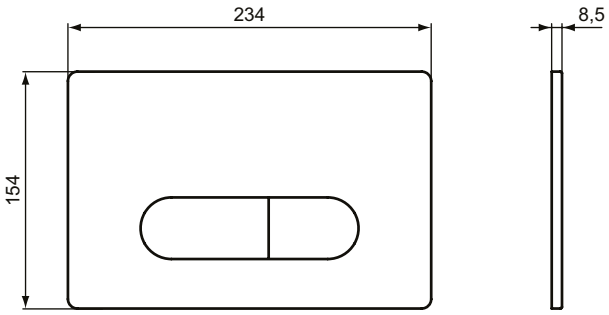

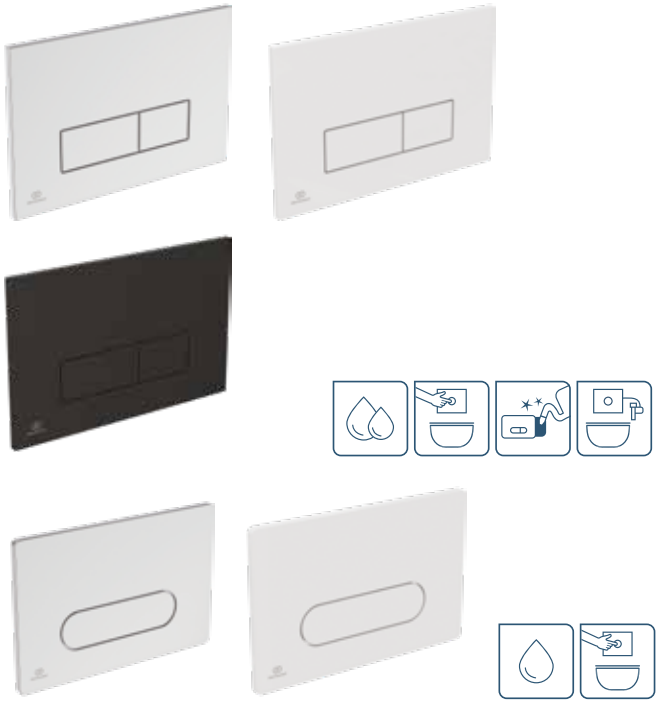

Описание

Oleas® M2/SmartFlush M2/P2 активатори
Двоен бутон

- Oleas® M2 механичен активатор

- Oleas® M2 механичен активатор SmartFlush: за комбинация със SmartFlush комплект R018667 - поръчва се отделно

- Oleas® P2 пневматичен активатор: за комбинация с пневматичен комплект за структури/казанчета с механична активация - поръчва се отделно

Необходима комплектация с

SmartFlush комплект за комбинация с Oleas® M2 механичен активатор SmartFlush (R018667)

Пневматичен комплект за структури/казанчета с механична активация:
- Пнемватичен комплект за ProSys® 80M структури/казанчета (R014967)
- Пнемватичен комплект за ProSys® 120M структури/казанчета (R009867)
- Пнемватичен комплект за ProSys® 150M структури/казанчета (R009267)

Oleas® M4 механичен активатор
Единичен бутон

Продукт	Ш x Д x В mm	Kg	Арт.No.	цена/€ без ДДС	цена/лв. без ДДС
Oleas® M2 механичен активатор	234 x 8,5 x 154	1,1	**R0121AA**	39,20	76,67
			R0121JG	39,20	76,67
			R0121AC	32,70	63,96
			R0121A6	41,40	80,97
Oleas® M2 механичен активатор SmartFlush	234 x 8,5 x 154	1,1	**R0122AA**	43,00	84,10
			R0122JG	43,00	84,10
			R0122AC	35,90	70,21
Oleas® P2 пневматичен активатор	234 x 8,5 x 154	1,1	**R0119AA**	52,20	102,09
			R0119JG	52,20	102,09
			R0119AC	43,80	85,67
			R0119A6	55,20	107,96
Oleas® M4 механичен активатор	234 x 8,5 x 154	1,1	**R0126AA**	39,20	76,67
			R0126JG	39,20	76,67
			R0126AC	32,70	63,96
Необходима комплектация с					
SmartFlush комплект за комбинация с Oleas® M1 механичен активатор SmartFlush		0,6	**R018667**	40,50	79,21
Пнемватичен комплект за ProSys® 80M структури/казанчета		0,2	**R014967**	19,60	38,33
Пнемватичен комплект за ProSys® 120M структури/казанчета		0,4	**R009867**	19,60	38,33
Пнемватичен комплект за ProSys® 150M структури/казанчета		0,2	**R009267**	19,60	38,33

Цветове

AA Хром
AC Бял
JG Мат хром
A6 Мат черен

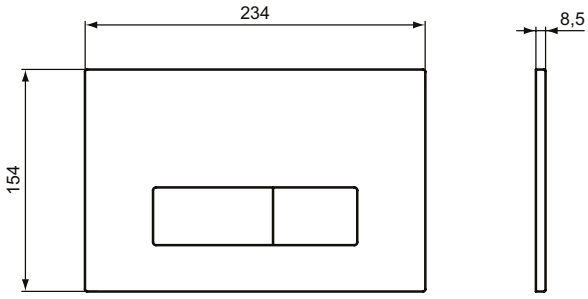

R0121, R0122, R0119

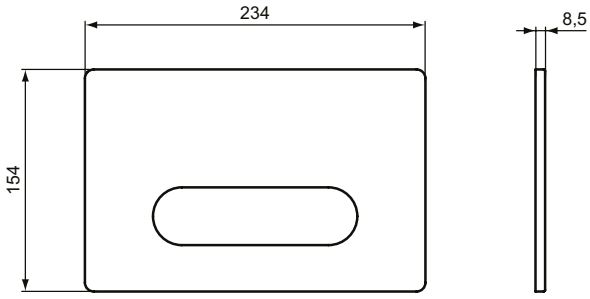

R0126

Всички посочени цени са в лева и в евро, без ДДС, и са препоръчителни за продажба на дребно.

R0123AA, R0124AA

R0123JG, R0124JG

R0123AC, R0124AC

R0123A6

R0459AW

R0459GN

R0459A2

R0459A5

Описание

Oleas® M3/P3 активатори
Двоен бутон
- Oleas® M3 механичен активатор

- Oleas® M3 механичен активатор по технология PVD (GN, A2, A5)

- Oleas® P3 пневматичен активатор: за комбинация с пневматичен комплект за структури/казанчета с механична активация - поръчва се отделно

Необходима комплектация с

Пневматичен комплект за структури/казанчета с механична активация:
- Пнемватичен комплект за ProSys® 80M структури/казанчета (R014967)
- Пнемватичен комплект за ProSys® 120M структури/казанчета (R009867)
- Пнемватичен комплект за ProSys® 150M структури/казанчета (R009267)

Продукт	Ш x Д x В mm	Kg	Арт.No.	цена/€ без ДДС	цена/лв. без ДДС
Oleas® M3 механичен активатор	241 x 8,5 x 165	1,1	**R0123AA**	39,20	76,67
			R0123JG	39,20	76,67
			R0123AC	32,70	63,96
			R0123A6	41,40	80,97
			R0459AW	47,70	93,29
			R0459GN	105,00	205,36
			R0459A2	105,00	205,36
			R0459A5	105,00	205,36
Oleas® P3 пневматичен активатор	241 x 8,5 x 165	1,1	**R0124AA**	52,20	102,09
			R0124JG	52,20	102,09
			R0124AC	43,80	85,67
Необходима комплектация с					
Пнемватичен комплект за ProSys® 80M структури/казанчета		0,2	**R014967**	19,60	38,33
Пнемватичен комплект за ProSys® 120M структури/казанчета		0,4	**R009867**	19,60	38,33
Пнемватичен комплект за ProSys® 150M структури/казанчета		0,2	**R009267**	19,60	38,33

Цветове

AA Хром
AC Бял
JG Мат хром
A6 Мат черен
AW Бяла коприна (бял мат)
GN Матирано сребро
A2 Матирано злато
A5 Магнитно сив

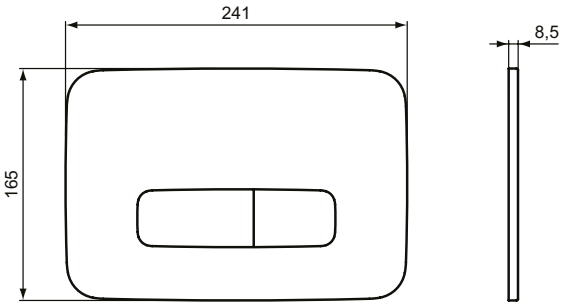

Описание

Solea® M1/P2 активатори
Двоен бутон

- Solea® M1 механичен активатор
- Solea® P2 пневматичен активатор (за комбинация с пневматичен комплект (поръчва се отделно) за структури/казанчета с механична активация)

Необходима комплектация с

Пневматичен комплект за структури/казанчета с механична активация:
- Пнемватичен комплект за ProSys® 80M структури/казанчета (R014967)
- Пнемватичен комплект за ProSys® 120M структури/казанчета (R009867)
- Пнемватичен комплект за ProSys® 150M структури/казанчета (R009267)

Продукт	Ш x Д x В mm	Kg	Арт.No.	цена/€ без ДДС	цена/лв. без ДДС
Solea® M1 механичен активатор	245 x 17 x 160	0,5	**R0108AA**	42,40	82,93
			R0108AC	35,20	68,85
Solea® P2 пневматичен активатор	230 x 10 x 146	0,5	**R0110AC**	43,80	85,67
			R0110A6	55,20	107,96
Необходима комплектация с					
Пнемватичен комплект за ProSys® 80M структури/казанчета		0,2	**R014967**	19,60	38,33
Пнемватичен комплект за ProSys® 120M структури/казанчета		0,4	**R009867**	19,60	38,33
Пнемватичен комплект за ProSys® 150M структури/казанчета		0,2	**R009267**	19,60	38,33

Цветове

AC Бял
AA Хром
A6 Мат черен

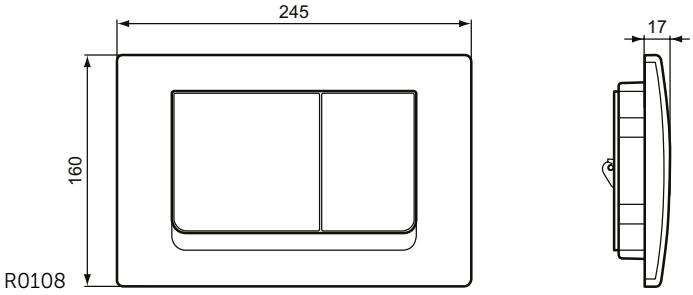

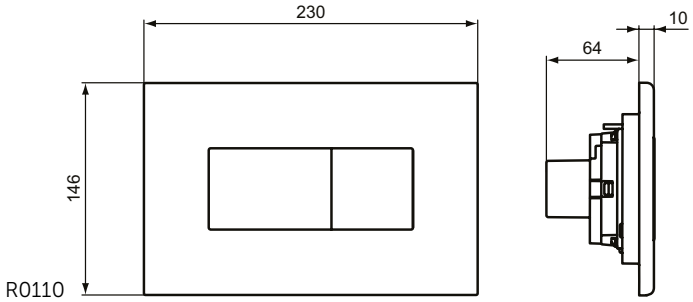

Всички посочени цени са в лева и в евро, без ДДС, и са препоръчителни за продажба на дребно.

Описание

Septa® Pro M1 механичен активатор
Двоен бутон
Устойчив на вандализъм
Zamac материал
Покритие хром

Septa® Pro E1 електронен/IR активатор
Двоен бутон (< 60 s 1/2 измиване, > 60 s пълно измиване)
Активация чрез IR сензор, възможност за механична активация в случай на прекъсване на ел.захранване, трансформатор (вход: 100-230 V AC ±10%; изход: 12 V DC), включен в комплекта
Устойчив на вандализъм
Полиран хром
Zamac материал

Septa® Pro E2 електронен/IR активатор
Двоен бутон (< 60 s 1/2 измиване, > 60 s пълно измиване)
Активация чрез IR сензор, трансформатор (вход: 100-230 V AC ±10%; изход: 12 V DC), включен в комплекта
Устойчив на вандализъм
Полиран хром
Zamac материал

Необходима комплектация за Septa® Pro E1, E2 с

За окомплектоване с комплекти (поръчват се отделно):
- За ProSys® 80M структури/казанчета за вграждане с: Комплект за конвертиране към електронен/IR активатор (R015167)
- За ProSys® 120M структури/казанчета за вграждане с: Комплект за конвертиране към електронен/IR активатор (R009967)

Продукт	Ш x Д x В mm	Kg	Арт.No.	цена/€ без ДДС	цена/лв. без ДДС
Septa® Pro M1 механичен активатор	243 x 17 x 163	1,2	**R0127MY**	125,00	244,48
Septa® Pro E1 електронен/IR активатор	243 x 17 x 163	1,4	**R0131AA**	570,00	1.114,82
Septa® Pro E2 електронен/IR активатор	243 x 17 x 163	1,4	**R0132AA**	502,00	981,83
Необходима комплектация с					
Комплект за конвертиране към електронен/IR активатор за комбинация с ProSys® 120M структури/казанчета за вграждане		0,4	**R009967**	104,00	203,41
Комплект за конвертиране към електронен/IR активатор за комбинация с ProSys® 80M структури/казанчета за вграждане		0,2	**R015167**	104,00	203,41

Цветове

AA Хром
MY Хром

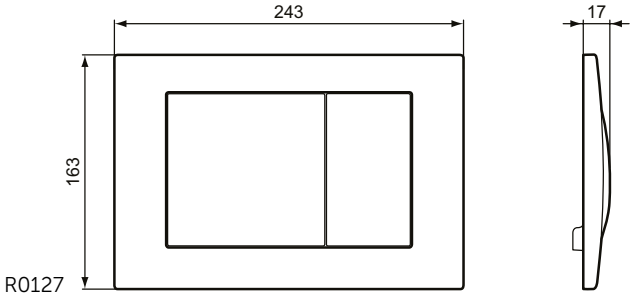

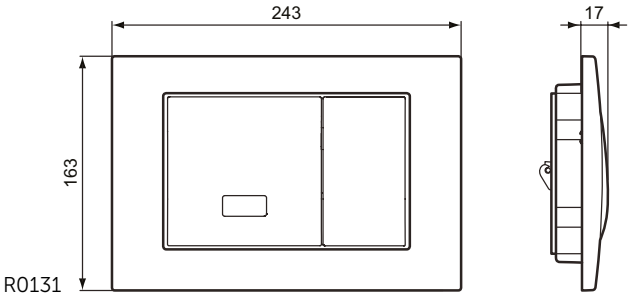

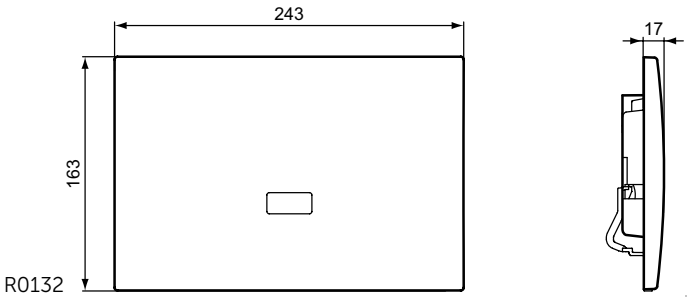

Описание

Septa® Pro P1 пневматичен активатор
Двоен бутон
2 mm дебелина
Устойчив на вандализъм
Материал от неръждаема стомана
Покритие хром
За комбинация с пневматичен комплект (поръчва се отделно) за структури/казанчета с механична активация

Septa® Pro P2 пневматичен активатор - за отдалечена инсталация
Двоен бутон
2 mm дебелина
Устойчив на вандализъм
Материал от неръждаема стомана, покритие Хром
Включени аксесоари:
- Пневматичен гъвкав шлаух L.2500 mm
- Гофрирана тръба L.2500 mm
За отдалечена от структурата/казанчето инсталация

Необходимо е да се поръча отделно сервизионна плоча (R0137) - монтира се в отвора на вграденото казанче
За комбинация с пневматичен комплект (поръчва се отделно) за структури/казанчета с механична активация

Необходима комплектация с

Пневматичен комплект за структури/казанчета с механична активация:
- Пнемватичен комплект за ProSys® 80M структури/казанчета (R014967)
- Пнемватичен комплект за ProSys® 120M структури/казанчета (R009867)
- Пнемватичен комплект за ProSys® 150M структури/казанчета (R009267)

Septa® Pro сервизионна плоча
Устойчива на вандализъм
- Хром, неръждаема стомана (R0137AA)
- Бял (R0137AC)

Продукт	Ш x Д x В mm	Kg	Арт.No.	цена/€ без ДДС	цена/лв. без ДДС
Septa® Pro P1 пневматичен активатор	215 x 2 x 145	0,8	**R0188MY**	111,00	217,10
Septa® Pro P2 пневматичен активатор - за отдалечена инсталация	155 x 2 x 85	0,7	**R0134MY**	57,40	112,26
Необходима комплектация с					
Пнемватичен комплект за ProSys® 80M структури/казанчета		0,2	**R014967**	19,60	38,33
Пнемватичен комплект за ProSys® 120M структури/казанчета		0,4	**R009867**	19,60	38,33
Пнемватичен комплект за ProSys® 150M структури/казанчета		0,2	**R009267**	19,60	38,33
Septa® Pro сервизионна плоча (в случай на инсталация на активатор за отдалечена инсатлация)	215 x 2 x 145	0,7	**R0137AA**	68,50	133,97
			R0137AC	22,90	44,79

Цветове

AA Хром
AC Бял
MY Неръждаема стомана

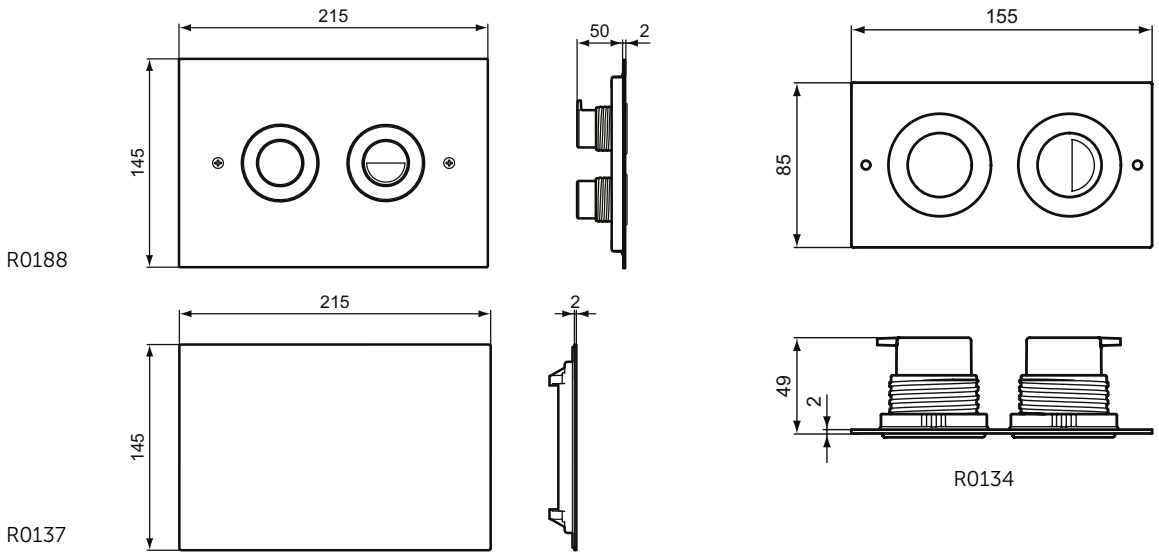

Всички посочени цени са в лева и в евро, без ДДС, и са препоръчителни за продажба на дребно.

Описание

Septa® Pro P3 пневматичен активатор - за отдалечена инсталация
Единичен бутон
2 mm дебелина
Устойчив на вандализъм
Материал от неръждаема стомана
Покритие хром
Включени аксесоари:
- Пневматичен гъвкав шлаух L.2500 mm
- Гофрирана тръба L.2500 mm
За отдалечена от структурата/казанчето инсталация
Необходимо е да се поръча отделно сервизионна плоча (R0137) - монтира се в отвора на вграденото казанче
За комбинация с пневматичен комплект (поръчва се отделно) за структури/казанчета с механична активация

Необходима комплектация с

Пневматичен комплект за структури/казанчета с механична активация:
- Пнемватичен комплект за ProSys® 80M структури/казанчета (R014967)
- Пнемватичен комплект за ProSys® 120M структури/казанчета (R009867)
- Пнемватичен комплект за ProSys® 150M структури/казанчета (R009267)

Septa® Pro сервизионна плоча
Устойчива на вандализъм
- Хром, неръждаема стомана (R0137AA)
- Бял (R0137AC)

Продукт	Ш x Д x В mm	Kg	Арт.No.	цена/€ без ДДС	цена/лв. без ДДС
Septa® Pro P3 пневматичен активатор - за отдалечена инсталация	95 x 2 x 95	0,5	**R0135MY**	57,40	112,26
Необходима комплектация с					
Пнемватичен комплект за ProSys® 80M структури/казанчета		0,2	**R014967**	19,60	38,33
Пнемватичен комплект за ProSys® 120M структури/казанчета		0,4	**R009867**	19,60	38,33
Пнемватичен комплект за ProSys® 150M структури/казанчета		0,2	**R009267**	19,60	38,33
Septa® Pro сервизионна плоча (в случай на инсталация на активатор за отдалечена инсатлация)	215 x 2 x 145	0,7	**R0137AA**	68,50	133,97
			R0137AC	22,90	44,79
ProSys® пневматична тръба 3 m x 2			**R019667**	5,00	9,78
ProSys® предпазваща гофриране тръба 1.8 m			**R019767**	5,60	10,95

Цветове

AA Хром
AC Бял
MY Неръждаема стомана

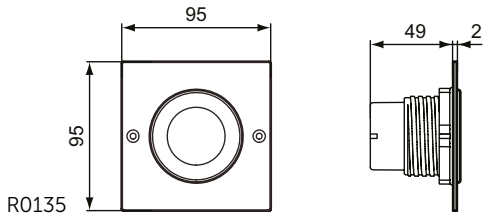

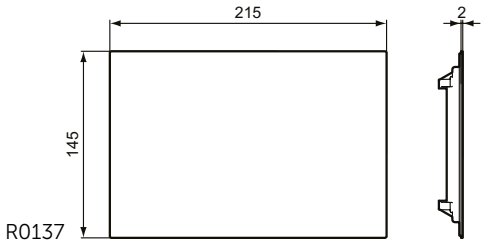

Описание

Septa® Pro XS P1 пневматичен активатор - за отдалечена инсталация
Единичен бутон
За инсталиране в леки, гипсокартонени стени
ABS материал
Покритие хром
За отдалечена от структурата/казанчето инсталация
Необходимо е да се поръча отделно сервизионна плоча (R0137) - монтира се в отвора на вграденото казанче
За комбинация с пневматичен комплект (поръчва се отделно) за структури/казанчета с механична активация

Septa® Pro XS P2 пневматичен активатор - за отдалечена инсталация
Единичен бутон
За инсталиране в леки, гипсокартонени стени
ABS материал, бял
Включени аксесоари:
- Пневматичен гъвкав шлаух L.2500 mm
- Гофрирана тръба L.2500 mm

За отдалечена от структурата/казанчето инсталация
Необходимо е да се поръча отделно сервизионна плоча (R0137) - монтира се в отвора на вграденото казанче
За комбинация с пневматичен комплект (поръчва се отделно) за структури/казанчета с механична активация

Необходима комплектация с

Пневматичен комплект за структури/казанчета с механична активация:
- Пнемватичен комплект за ProSys® 80M структури/казанчета (R014967)
- Пнемватичен комплект за ProSys® 120M структури/казанчета (R009867)
- Пнемватичен комплект за ProSys® 150M структури/казанчета (R009267)

Septa® Pro сервизионна плоча
Устойчива на вандализъм
- Хром, неръждаема стомана (R0137AA)
- Бял (R0137AC)

Аксесоари за P0109 (поръчват се отделно):
- ProSys® пневматична тръба 3 m x 2 (R019667)
- ProSys® предпазваща гофриране тръба 1.8 m (R019767)

Продукт	Ш x Д x В mm	Kg	Арт.No.	цена/€ без ДДС	цена/лв. без ДДС
Septa® Pro XS P1 пневматичен активатор - за отдалечена инсталация	48 x 2 x 48	0,1	**P0109AA**	15,00	29,34
Septa® Pro XS P2 пневматичен активатор - за отдалечена инсталация	105 x 38 x 105	1,5	**R0184AC**	37,80	73,93
Необходима комплектация с					
Пнемватичен комплект за ProSys® 80M структури/казанчета		0,2	**R014967**	19,60	38,33
Пнемватичен комплект за ProSys® 120M структури/казанчета		0,4	**R009867**	19,60	38,33
Пнемватичен комплект за ProSys® 150M структури/казанчета		0,2	**R009267**	19,60	38,33
Septa® Pro сервизионна плоча (в случай на инсталация на активатор за отдалечена инсатлация)	215 x 2 x 145	0,7	**R0137AA**	68,50	133,97
			R0137AC	22,90	44,79
ProSys® пневматична тръба 3 m x 2			**R019667**	5,00	9,78
ProSys® предпазваща гофриране тръба 1.8 m			**R019767**	5,60	10,95

Цветове

AA Хром
AC Бял

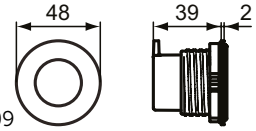

P0109

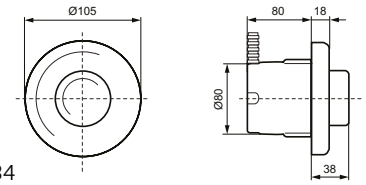

R0184

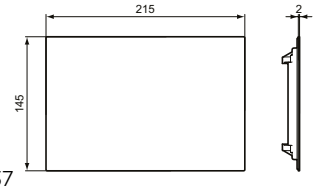

R0137

Всички посочени цени са в лева и в евро, без ДДС, и са препоръчителни за продажба на дребно.

Описание

Septa® Pro Floor пневматичен активатор - за отдалечена инсталация
Единичен бутон
За монтаж на пода
Анти-плъзгащ бутон
Устойчив на вандализъм
Материал от неръждаема стомана
Включени аксесоари:
- Крепежен комплект
- Пневматичен гъвкав шлаух L.2500 mm
- Гофрирана тръба L.2500 mm
За отдалечена от структурата/казанчето инсталация
Необходимо е да се поръча отделно сервизионна плоча (R0137) - монтира се в отвора на вграденото казанче
За комбинация с пневматичен комплект (поръчва се отделно) за структури/казанчета с механична активация

Необходима комплектация с

Пневматичен комплект за структури/казанчета с механична активация:
- Пнемватичен комплект за ProSys® 80M структури/казанчета (R014967)
- Пнемватичен комплект за ProSys® 120M структури/казанчета (R009867)
- Пнемватичен комплект за ProSys® 150M структури/казанчета (R009267)

Septa® Pro сервизионна плоча (в случай на инсталация на активатор за отдалечена инсатлация)
Устойчива на вандализъм
- Хром, неръждаема стомана (R0137AA)
- Бял (R0137AC)

Продукт	Ш x Д x В mm	Kg	Арт.No.	цена/€ без ДДС	цена/лв. без ДДС
Septa® Pro Floor пневматичен активатор - за отдалечена инсталация	120 x 35 x 120	0,1	**R0138MY**	47,60	93,10
Необходима комплектация с					
Пнемватичен комплект за ProSys® 80M структури/казанчета		0,2	**R014967**	19,60	38,33
Пнемватичен комплект за ProSys® 120M структури/казанчета		0,4	**R009867**	19,60	38,33
Пнемватичен комплект за ProSys® 150M структури/казанчета		0,2	**R009267**	19,60	38,33
Septa® Pro сервизионна плоча (в случай на инсталация на активатор за отдалечена инсатлация)	215 x 2 x 145	0,7	**R0137AA**	68,50	133,97
			R0137AC	22,90	44,79

Цветове

AA Хром
AC Бял
MY Неръждаема стомана

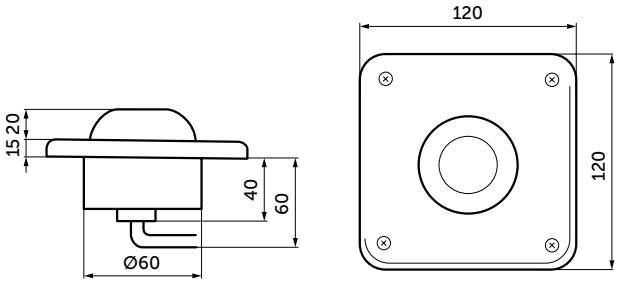

R0138

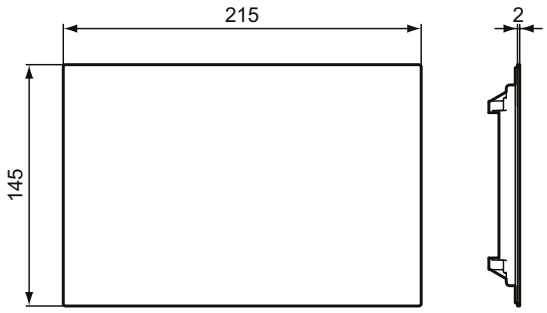

R0137

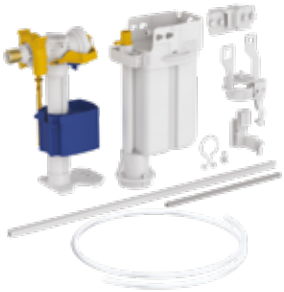

R018667

R014967

R009867

R009267

Описание

SmartFlush комплект
Комбинира се с механични активатори Oleas® SmartFlush M1, M2 (поръчват се отделно)
Съвместим с ProSys® 80, ProSys® 120, ProSys® 150
Препоръчително използване на течни почистващи препарати без хлор с вискозитет между 150 и 300 cp (при 20° C)
Капацитет на резервоара: 450 ml
Препоръчителна опция: SmartFlush WC почистващ препарат R063767 (6 бр.)

Пневматичен преобразуващ комплект за ProSys®
Комбинира се с пневматични активатори Oleas® P1, P2,P3 Solea® P1,P2; Septa® Pro P1, P2, P3, P4, Floor; Septa® Pro XS P1, P2
- За ProSys® 80
- За ProSys® 120
- За ProSys® 150

Продукт	Kg	Арт.No.	цена/€ без ДДС	цена/лв. без ДДС
SmartFlush комплект за комбинация с Oleas® M1 механичен активатор SmartFlush	0,6	**R018667**	40,50	79,21
Пнемватичен комплект за ProSys® 80M структури/казанчета	0,2	**R014967**	19,60	38,33
Пнемватичен комплект за ProSys® 120M структури/казанчета	0,4	**R009867**	19,60	38,33
Пнемватичен комплект за ProSys® 150M структури/казанчета	0,2	**R009267**	19,60	38,33
Препоръчителна комплектация с				
SmartFlush WC почистващ препарат - 6 бр. (за R018667)		**R063767**	84,20	164,68

Всички посочени цени са в лева и в евро, без ДДС, и са препоръчителни за продажба на дребно.

Описание

Електронен преобразуващ комплект за безконтактен активатор Symfo®
Със захранване 100-240V AC / 6.75V DC
- За ProSys® 80
- За ProSys® 120

SmartForce комплект за безконтактен активатор Symfo®
Технологията SmartForce пести енергия - използва силата на водата в движение, за да генерира достатъчно енергия за захранване на безконтактни активатори
- За ProSys® 80
- За ProSys® 120

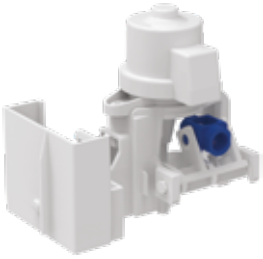

Електронен преобразуващ комплект за IR активатор Septa® Pro E1,E2
- За ProSys® 80
- За ProSys® 120

Преобразуващ комплект за горна активация за активатор Oleas® M1, M2, M3, M4
Използва се в комбинация с ProSys® 150

Продукт	Kg	Арт.No.	цена/€ без ДДС	цена/лв. без ДДС
Електронен преобразуващ комплект за безконтактен активатор Symfo® за комбинация с ProSys® 80M структури/казанчета за вграждане	0,4	**R015067**	143,00	279,68
Електронен преобразуващ комплект за безконтактен активатор Symfo® за комбинация с ProSys® 120M структури/казанчета за вграждане	0,4	**R015867**	143,00	279,68
SmartForce комплект за безконтактен активатор Symfo® за комбинация с ProSys® 80M структури/казанчета за вграждане	1,1	**R019167**	438,00	856,65
SmartForce комплект за безконтактен активатор Symfo® за комбинация с ProSys® 120M структури/казанчета за вграждане	1,1	**R015767**	438,00	856,65
Комплект за конвертиране към електронен/IR активатор за комбинация с ProSys® 80M структури/казанчета за вграждане	0,2	**R015167**	104,00	203,41
Комплект за конвертиране към електронен/IR активатор за комбинация с ProSys® 120M структури/казанчета за вграждане	0,4	**R009967**	104,00	203,41
Преобразуващ комплект за горна активация за активатор Oleas® M1, M2, M3, M4	0,8	**R017667**	19,60	38,33

Описание

ProSys® структура за мивка
За инсталация на стенна мивка със стоящ смесител за мивка
• За монтаж пред масивна стена или между две леки гипсокартонни стени съгласно ръководството за монтаж
• Рамката е тествана за натоварване до 150 kg
• Рамката е устойчива на корозия и надраскване
• Лесен и бърз монтаж със система EasyFix
• Регулиране на монтажната височина от 0 до 300 mm
• 120 mm минимална дебелина
• Регулируеми планки за закрепване
Комплектът включва:
- Крепежи за стандартно фиксиране на мивка
- Крепежи за закрепване на рамката
- Изходяща тръба 40-32/50-40 mm
- G ½ фитинги за водоподаване - 2 бр.

ProSys® структура за мивка
За инсталация на стенна мивка със стенен смесител
• За монтаж пред масивна стена или между две леки гипсокартонни стени съгласно ръководството за монтаж
• Рамката е тествана за натоварване до 150 kg
• Рамката е устойчива на корозия и надраскване
• Лесен и бърз монтаж със система EasyFix
• Регулиране на монтажната височина от 0 до 300 mm
• 120 mm минимална дебелина
• Регулируеми планки за закрепване
• Регулируема плоскост за монтаж на стенен смесител
Комплектът включва:
- Крепежи за стандартно фиксиране на мивка
- Крепежи за закрепване на рамката
- Изходяща тръба 40-32/50-40 mm
- G ½ фитинги за водоподаване - 2 бр.

Продукт	Ш x Д x В mm	Kg	Арт.No.	цена/€ без ДДС	цена/лв. без ДДС
ProSys® структура за мивка за инсталиране със стоящ смесител за мивка	500 x 120-170 x 1150-1450	5,1	**R010267**	130,00	254,26
ProSys® структура за мивка за инсталиране със стенен смесител за мивка	500 x 120-170 x 1150-1450	10,4	**R016167**	137,00	267,95

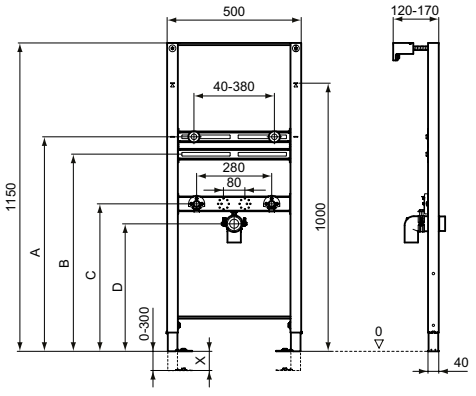

R0102

Ref.	Min height	Max height
A	665-X	1070
B	605-X	1010
C	537,5-X	935
D	=C-50	885

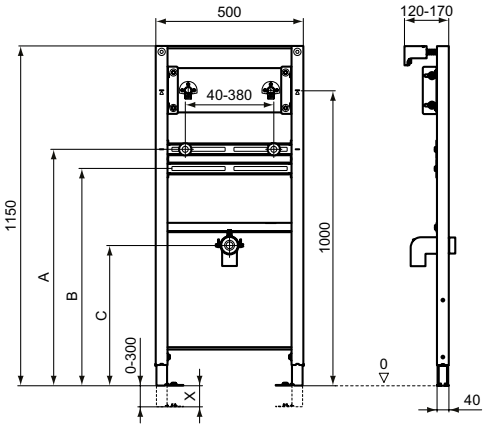

R0161

Ref.	Min height	Max height
A	665-X	1070
B	605-X	1010
C	487,5-X	885

Всички посочени цени са в лева и в евро, без ДДС, и са препоръчителни за продажба на дребно.

Описание

ProSys® лека структура за мивка
За инсталация на стенна мивка със стоящ смесител за мивка
• За вграждане в зидани стени
• Галванизирана рамка
• Рамката е тествана за натоварване до 150 kg
• 80 mm дебелина
• Регулируеми монтажни конзоли
Комплектът включва:
- Крепежи за стандартно фиксиране на мивка
- Крепежи за закрепване на рамката
- Изходяща тръба 40-32/50-40 mm

PROSYS структура за инсталация на стенна мивка за трудно подвижни хора със стоящ смесител за мивка
Да се използва със скрит сифон R0430AA (моля, поръчайте отделно), осигуряващ повече пространство за краката/достъп под мивката
За монтаж пред масивна стена или между две леки гипсокартонни стени съгласно ръководството за монтаж;
Рамката е тествана за натоварване от 150 кг; Устойчива на корозия и надраскване рамка.
Лесен и бърз монтаж със система EasyFix
Регулиране на монтажната височина от 0 до 200 mm
150 mm минимална дебелина
Регулируеми планки за закрепване
Комплектът включва:
- Крепежи за стандартно фиксиране на мивка;
- Крепежи за закрепване на рамката;
- G ½ фитинги за водоподаване - 2 бр.

Скрит сифон
за монтаж с R016067 PROSYS структура за инсталация на стенна мивка за трудно подвижни хора със стоящ смесител за мивка

Продукт	Ш x Д x В mm	Kg	Арт.No.	цена/€ без ДДС	цена/лв. без ДДС
ProSys® лека структура за мивка	420 x 345 x 80	4,3	**R016467**	91,80	179,55
ProSys® структура за инсталация на стенна мивка за трудно подвижни хора със стоящ смесител за мивка	500 x 1150 x 150		**R016067**	143,00	279,68
Скрит сифон (за монтаж с R016067)			**R0430AA**	82,40	161,16

Цветове

AA Хром

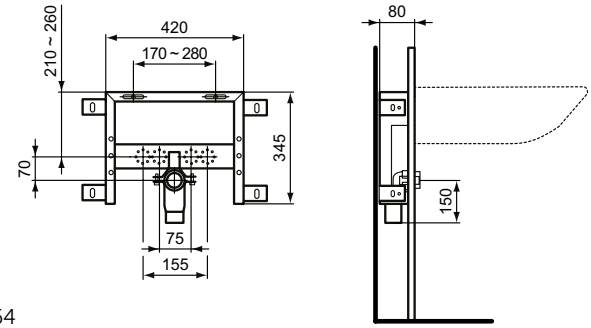

R0164

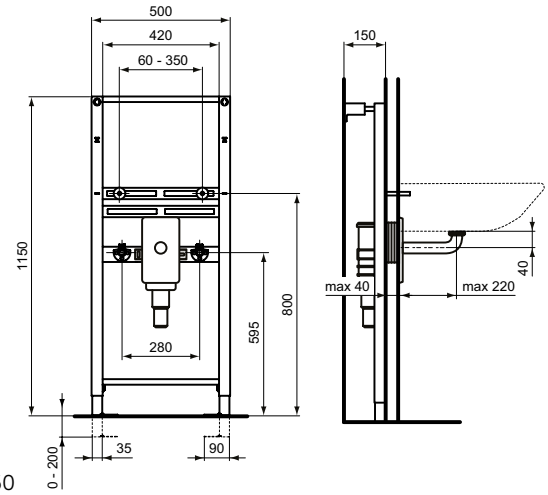

R0160

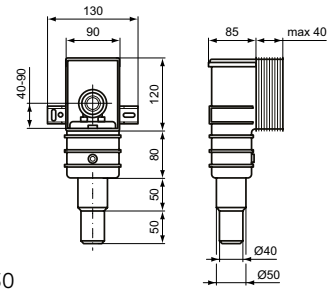

R0430

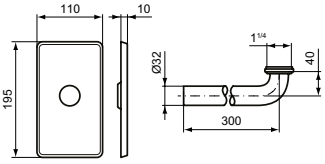

Описание

ProSys® структура за аксесоари
За инсталация на разделители за писоари, държачи за хора със специфични потребности
• За монтаж пред масивна стена или между две леки гипсокартонни стени съгласно ръководството за монтаж
• Устойчива на корозия и надраскване рамка
• Лесен и бърз монтаж със система EasyFix
• Регулиране на монтажната височина от 0 до 200 mm
• Подсилен дървен панел
• Крепежи

ProSys® структура за биде
За инсталация на конзолно биде
• За монтаж пред масивна стена или между две леки гипсокартонни стени съгласно ръководството за монтаж
• Рамката е тествана за натоварване до 400 kg
• Рамката е устойчива на корозия и надраскване
• Лесен и бърз монтаж със система EasyFix
• Лесно регулиране на монтажната височина от 0 до 200 mm с помощта на вградени спирачки в краката, позволяващи инсталация от 1 човек
• 120 mm минимална дебелина
• Регулируеми монтажни конзоли
Комплектът включва:
- Крепежи за стандартно фиксиране на конзолно биде
- Крепежи за закрепване на рамката
- Изходяща тръба 40-32/50-40 mm
- G ½ фитинги за водоподаване - 2 бр.

Продукт	Ш x Д x В mm	Kg	Арт.No.	цена/€ без ДДС	цена/лв. без ДДС
ProSys® структура за аксесоари	240 x 120-170 x 1150-1350	8,4	**R010567**	133,00	260,13
ProSys® структура за биде	500 x 120-165 x 1150-1350	13,0	**R016267**	133,00	260,13

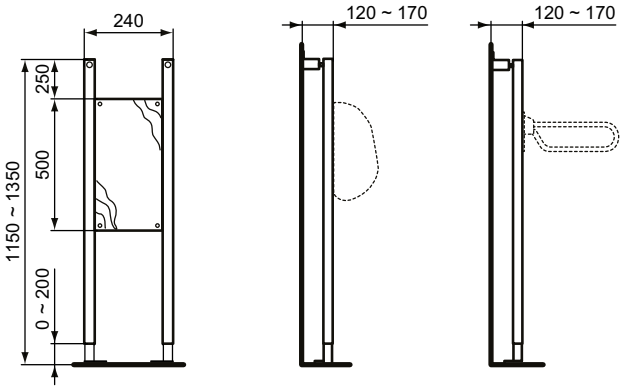

R0105

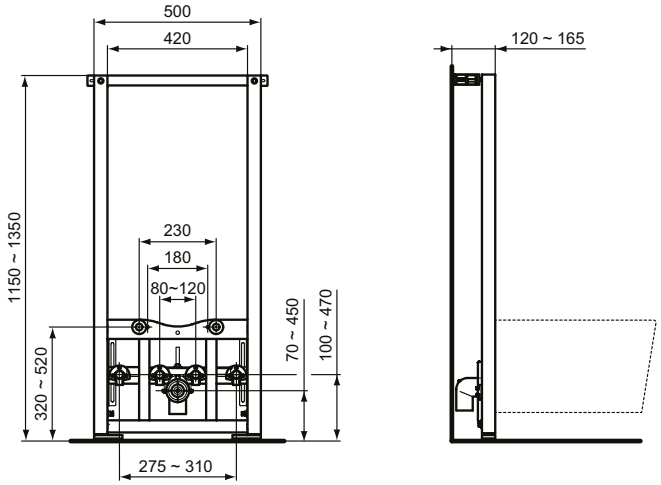

R0162

Всички посочени цени са в лева и в евро, без ДДС, и са препоръчителни за продажба на дребно.

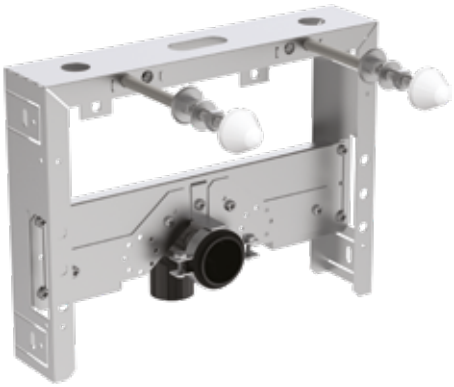

Описание

ProSys® лека структура за биде
За инсталация на конзолно биде
• За вграждане в зидани стени
• Рамката е тествана за натоварване до 400 kg
• Галванизирана рамка
• 80 mm дебелина
• Регулируеми монтажни конзоли
Комплектът включва:
- Крепежи за стандартно фиксиране на конзолно биде
- Крепежи за закрепване на рамката
- Изходяща тръба 40-32/50-40 mm

ProSys® полуструктура за биде
За инсталация на конзолно биде
• За монтаж пред масивна стена
• Рамката е тествана за натоварване до 400 kg
• Рамката е устойчива на корозия и надраскване
• 80 mm минимална дебелина
• Настройка на височината
• Настройваеми монтажни конзоли
Комплектът включва:
- Крепежи за стандартно фиксиране на конзолно биде
- Крепежи за закрепване на рамката
- Изходяща тръба 40-32/50-40 mm

Продукт	Ш x Д x В mm	Kg	Арт.No.	цена/€ без ДДС	цена/лв. без ДДС
ProSys® лека структура за биде	500 x 80 x 320	3,2	**R016567**	75,50	147,67
ProSys® полуструктура за биде	420 x 80-120 x 505	5,9	**R015967**	110,00	215,14

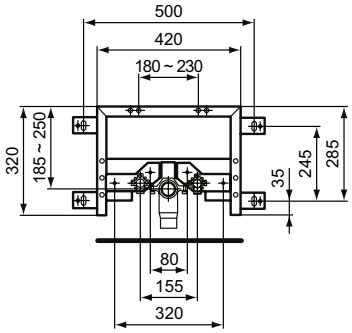

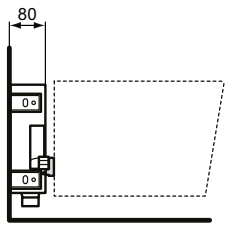

R0165

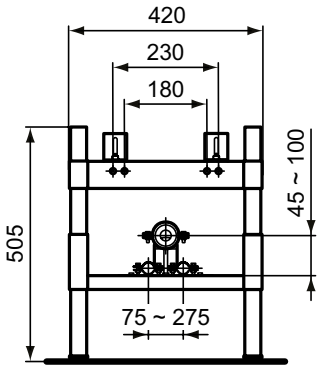

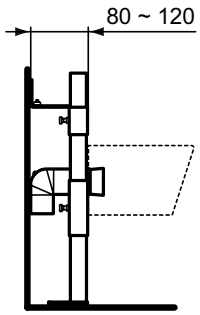

R0159

Описание

ProSys® базова структура за писоар
За инсталация на писоари
• За монтаж пред масивна стена или между две леки гипсокартонни стени съгласно ръководството за монтаж
• Рамката е тествана за натоварване до 100 kg
• Рамката е устойчива на корозия и надраскване
• Лесен и бърз монтаж със система EasyFix
• Регулиране на монтажната височина от 0 до 300 mm
• 120 mm минимална дебелина
• Регулируеми планки за закрепване
Комплектът включва:
- Крепежи за стандартно фиксиране на писоар
- Крепежи за закрепване на рамката
- Изходяща тръба 50/50 mm
- G ½ фитинг за водоподаване - 1 бр.

ProSys® универсална структура за писоар
За инсталация на писоари и вградени промивачи за писоар
• За монтаж пред масивна стена или между две леки гипсокартонни стени съгласно ръководството за монтаж
• Рамката е тествана за натоварване до 100 kg
• Рамката е устойчива на корозия и надраскване
• Лесен и бърз монтаж със система EasyFix
• Регулиране на монтажната височина от 0 до 300 mm
• 120 mm минимална дебелина
• Регулируеми планки за закрепване
• Регулируема плоскост за монтаж на вградени промивачи за писоар
Комплектът включва:
- Крепежи за стандартно фиксиране на писоар
- Крепежи за закрепване на рамката
- Изходяща тръба 50/50 mm
- G ½ фитинг за водоподаване - 1 бр.

Продукт	Ш x Д x В mm	Kg	Арт.No.	цена/€ без ДДС	цена/лв. без ДДС
ProSys® базова структура за писоар	500 x 120-170 x 1000-1300	5,1	**R010367**	134,00	262,08
ProSys® универсална структура за писоар	500 x 120-170 x 1000	13,1	**R016367**	152,00	297,29

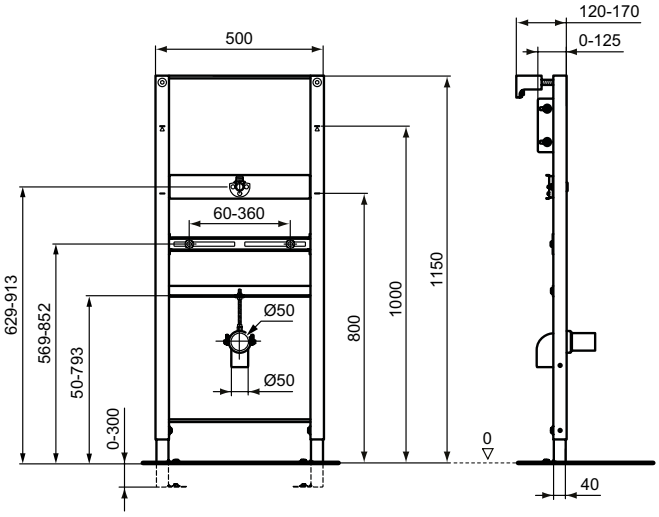

R0103

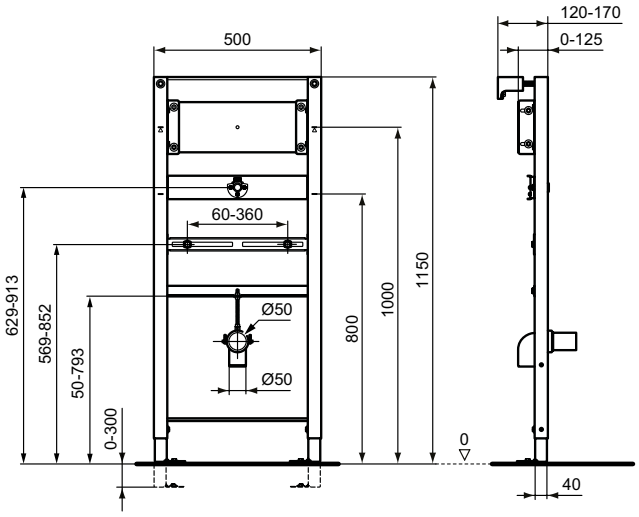

R0163

Всички посочени цени са в лева и в евро, без ДДС, и са препоръчителни за продажба на дребно.

Описание

Septa® Pro U1 активатор за писоар
За инсталация с ProSys® универсална структура за писоар R016367
- Включен промиващ механизъм с предпазна кутия
- IR активация
- Фронтален панел от неръждаема стомана
- Инфрачервен сензор (с функция за автоматична настройка)
- Динамичен сензор: постоянно настройва оптималния диапазон
- Временно изключване (за почистване) и късо ръчно промиване (активира се с докосване)
- Време за промиване и чувствителност на сензора, регулируеми с докосване
- 24-часово или 48-часово хигиенично промиване и предварително промиване (активират с докосване)
- Работно налягане: 0,310 bar
- Дебит: 20 l/min (3 bar)
- Мрежово захранване 230V/6V
- Устойчив на вандализъм
- Небрандиран (без лого)

Septa® Pro U3 активатор за писоар
За инсталация с ProSys® универсална структура за писоар R016367
- Включен промиващ механизъм с предпазна кутия
- Механична активация
- Активатор от ABS: висока устойчивост от надраскване
- Защитен капак
- Регулируем дебит
- Работно налягане: 0,8 - 5 bar
- Обем на промиване: 0,3 l/s
- G ½ водни връзки
- Устойчив на вандализъм
- Небрандиран (без лого)
- Хром/Бял

Продукт	Ш x Д x В mm	Kg	Арт.No.	цена/€ без ДДС	цена/лв. без ДДС
Septa® Pro U1 активатор за писоар	119 x 6 x 139	2,0	**P0114AA**	443,00	866,43
Septa® Pro U3 активатор за писоар	124 x 12 x 150	0,6	**R0139AA**	244,00	477,22
			R0139AC	221,00	432,24

Цветове

P0114AA Матирана неръждаема стомана
R0139AA Хром
R0139AC Бял

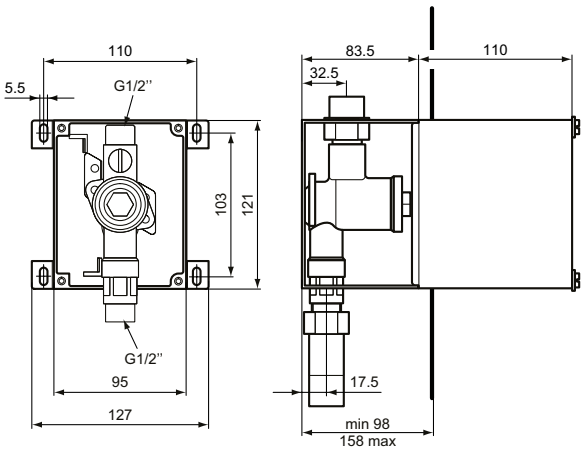

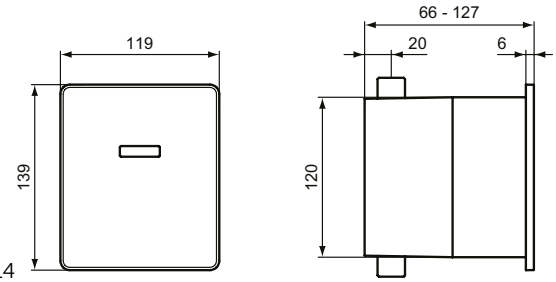

P0114

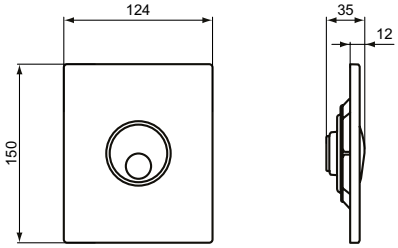

R0139

Комбинации Мебели - Керамика

Conca рамки с крака Мивки за мебел	E2533 760 x 483 x 817 mm	**E2531** 560 x 483 x 817 mm	E2564 760 x 428 x 836 mm	E2532 560 x 428 x 836 mm
Strada II 84 cm			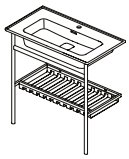	
Strada II 64 cm				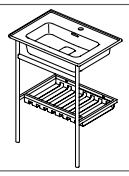
Connect Air 84 cm			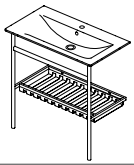	
Connect Air 64 cm				
Ideal Standard i.life B 81 cm				
Ideal Standard i.life B 61 cm				
Tesi 82 cm			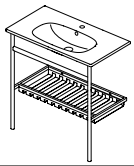	
Tesi 62 cm				
Ideal Standard i.life A 84 cm				
Ideal Standard i.life A 64 cm				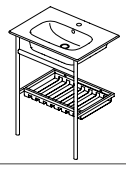

Всички посочени цени са в лева и в евро, без ДДС, и са препоръчителни за продажба на дребно.

Описание

Рамки с крака за мивки за мебел
Стомана прахово боядисана в Черна Коприна (черен мат)
Регулируеми крака в горната и долната част на краката - обхватът е около 10 мм
Скрита фиксация към стената в задната част на рамката
Включен монтажен комплект

Рамки с крака E2533 - За монтаж с 80 cm мивки за мебел Ideal Standard i.life B
- Ideal Standard i.life B Мивка за мебел 81 cm - T460401
Рамки с крака E2654 - За монтаж с 80 cm мивки за мебел Connect Air/Tesi/Ideal Standard i.life A:
- Connect Air Мивки за мебел 61 cm - 84 cm - E0279xx
- Tesi Мивка за мебел 82 cm - T3509xx
- Ideal Standard i.life A Мивка за мебел 84 cm - T462001
Рамки с крака E2531 - За монтаж с 60 cm мивки за мебел Ideal Standard i.life B
- Ideal Standard i.life B Мивка за мебел 61 cm - T460501
Рамки с крака E2532 - За монтаж с 60 cm мивки за мебел Connect Air/Tesi/Ideal Standard i.life A
- Connect Air Мивки за мебел 61 cm - 64 cm - E0289xx
- Tesi Мивка за мебел 62 cm - T3510xx
- Ideal Standard i.life A Мивка за мебел 64 cm - T461901

Препоръчителна комплектация с

Дизайнерски сифон T4441XG (в Черна Коприна) - поръчва се отделно

Продукт	Ш x Д x В mm	Kg	Арт.No.	цена/€ без ДДС	цена/лв. без ДДС	
Рамки с крака за мивки за мебел- подходящи за 80 см мивки за мебел Ideal Standard i.life B	760 x 483 x 817 mm	9,2	**E2533XG**	550,00	1.075,71	**
Рамки с крака за мивки за мебел- подходящи за 60 см мивки за мебел Ideal Standard i.life B	560 x 483 x 817 mm	7,7	**E2531XG**	500,00	977,92	**
Рамки с крака за мивки за мебел - подходящи за 80 см мивки за мебел C.Air/Tesi/Ideal Standard i.life A	760 x 428 x 836 mm	8,6	**E2654XG**	500,00	977,92	**
Рамки с крака за мивки за мебел - подходящи за 60 см мивки за мебел C.Air/Tesi/Ideal Standard i.life A	560 x 428 x 836 mm	7,2	**E2532XG**	455,00	889,90	**
Препоръчителна комплектация с						
Дизайнерски сифон, Черна Коприна			**T4441XG**	157,00	307,07	*

*Продукти от ценова група Лукс **Продукти от ценова група Atelier

Цветове

XG Черна Коприна

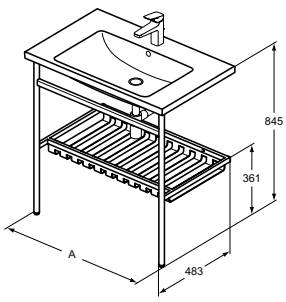

	A
E2533 + T4604	760
E2531 + T4605	560

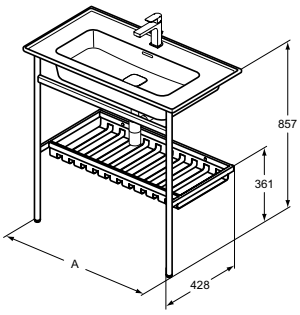

	A
E2654 + T3003, T3634, E0279, T3509, T4620	760
E2532 + T2991, T3633, E0289, T3510, T4619	560

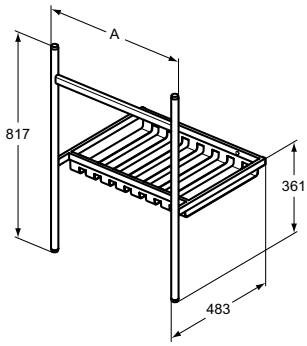

	A
E2533	760
E2531	560

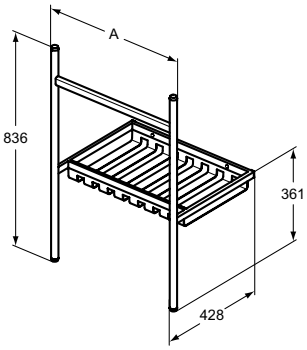

	A
E2654	760
E2532	560

Комбинации Мебели-Керамика

Мивки за мебел	i.life S						i.life B
	T458901	T459001	T459101	T458801	T458601	E2112/E2113	T571901
Мебели	Мивка за мебел 81 cm	Мивка за мебел 61 cm	Мивка за мебел 51 cm	Мивка за полу-вграждане 50 cm	Мивка за ръце 45 cm	Мивка за ръце 37 cm	Мивка за ръце 45 cm
T5295 Шкаф за мивка с 2 чекмеджета 80 cm	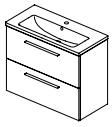						
T5294 Шкаф за мивка с 1 чекмедже 80 cm	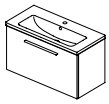						
T5293 Шкаф за мивка с 2 чекмеджета 60 cm							
T5292 Шкаф за мивка с 1 чекмедже 60 cm		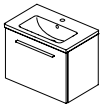					
T5291 Шкаф за мивка с 2 чекмеджета 50 cm			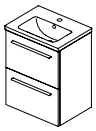				
T5290 Шкаф за мивка с 1 чекмедже 50 cm			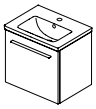				
T6848 Шкаф за мивка с 1 чекмедже 43 cm							
T5298 Шкаф за мивка за полувграждане - стоящ на пода 60 cm + T5300 Плот за шкаф за мивка за полувграждане 60 cm				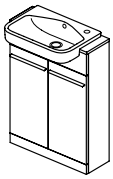			
T5296 Guest шкаф за мивка 41 cm					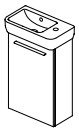		
T5005 Guest шкаф за мивка - стоящ на пода 41 cm					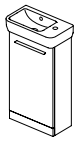		
T5302 Guest шкаф за мивка 35 cm						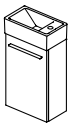	
T5303 Guest шкаф за мивка - стоящ на пода 35 cm						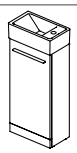	

Всички посочени цени са в лева и в евро, без ДДС, и са препоръчителни за продажба на дребно.

Описание

Шкаф за мивка 80 cm
За стенен монтаж
2 чекмеджета, система с плавно затваряне
Без включени дръжки - поръчват се отделно
Включен монтажен комплект
За комбинация с i.life S мивка за мебел 81 cm T458901
Препоръчителен монтаж със: сифон, спестяващ пространството EE23033967 (поръчва се отделно)

Шкаф за мивка 80 cm
За стенен монтаж
1 чекмедже, система с плавно затваряне
Без включена дръжка - поръчват се отделно
Включен монтажен комплект
За комбинация с i.life S мивка за мебел 81 cm T458901
Препоръчителен монтаж със: сифон, спестяващ пространството EE23033967 (поръчва се отделно)

Използвани материали: Виж раздел Техническа информация: Материали

Продукт	Ш x Д x В mm	Kg	Арт.No.	цена/€ без ДДС	цена/лв. без ДДС
Шкаф за мивка 80 cm	800 x 375 x 630	30,5	**T5295DU**	350,00	684,54
			T5295NF	350,00	684,54
			T5295NG	350,00	684,54
			T5295NV	350,00	684,54
			T5295NH	350,00	684,54
			T5295NX	350,00	684,54
			T5295NW	350,00	684,54
Шкаф за мивка 80 cm	800 x 375 x 440	20,4	**T5294DU**	315,00	616,09
			T5294NF	315,00	616,09
			T5294NG	315,00	616,09
			T5294NV	315,00	616,09
			T5294NH	315,00	616,09
			T5294NX	315,00	616,09
			T5294NW	315,00	616,09
Необходима комплектация с					
Дръжка (1 бр.)			**T5742XG**	28,20	55,15
			T5742AA	28,20	55,15
Препоръчителна комплектация с					
Спестяващ пространството сифон			**EE23033967**	34,60	67,67

Цветове

XG Черна коприна (черен мат)
AA Хром
DU Бял мат
NF Пясъчно Бежов мат
NG Кварцов Сив мат
NV Карбоново Сив мат
NH Грейдж мат
NX Естествен дъб
NW Кафе дъб

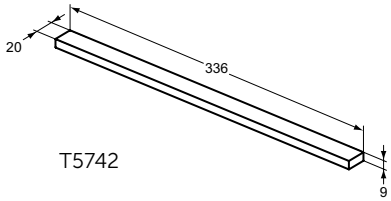

T5742

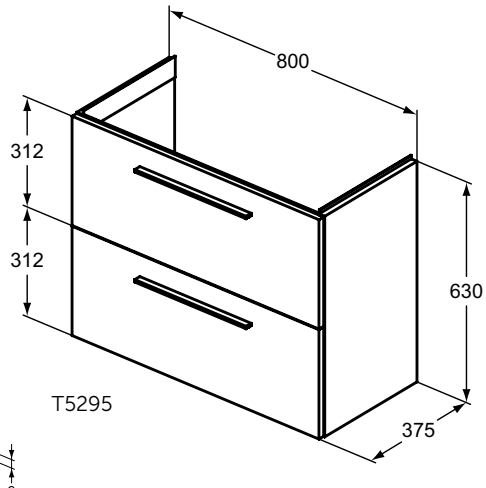

T5295

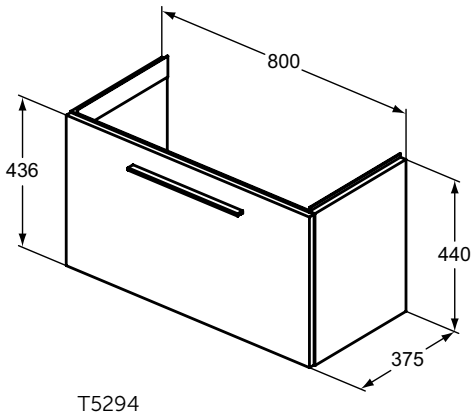

T5294

Описание

Шкаф за мивка 60 cm
За стенен монтаж
2 чекмеджета, система с плавно затваряне
Без включени дръжки - поръчват се отделно
Включен монтажен комплект
За комбинация с i.life S мивка за мебел 61 cm T459001
Препоръчителен монтаж със: сифон, спестяващ пространството EE23033967 (поръчва се отделно)

Шкаф за мивка 60 cm
За стенен монтаж
1 чекмедже, система с плавно затваряне
Без включена дръжка - поръчват се отделно
Включен монтажен комплект
За комбинация с i.life S мивка за мебел 61 cm T459001
Препоръчителен монтаж със: сифон, спестяващ пространството EE23033967 (поръчва се отделно)

Използвани материали: Виж раздел Техническа информация: Материали

Продукт	Ш x Д x В mm	Kg	Арт.No.	цена/€ без ДДС	цена/лв. без ДДС
Шкаф за мивка 60 cm	600 x 375 x 630	25,3	**T5293DU**	315,00	616,09
			T5293NF	315,00	616,09
			T5293NG	315,00	616,09
			T5293NV	315,00	616,09
			T5293NH	315,00	616,09
			T5293NX	315,00	616,09
			T5293NW	315,00	616,09
Шкаф за мивка 60 cm	600 x 375 x 440	17,5	**T5292DU**	280,00	547,63
			T5292NF	280,00	547,63
			T5292NG	280,00	547,63
			T5292NV	280,00	547,63
			T5292NH	280,00	547,63
			T5292NX	280,00	547,63
			T5292NW	280,00	547,63
Необходима комплектация с					
Дръжка (1 бр.)			**T5742XG**	28,20	55,15
			T5742AA	28,20	55,15
Препоръчителна комплектация с					
Спестяващ пространството сифон			**EE23033967**	34,60	67,67

Цветове

XG Черна коприна (черен мат)
AA Хром
DU Бял мат
NF Пясъчно Бежов мат
NG Кварцов Сив мат
NV Карбоново Сив мат
NH Грейдж мат
NX Естествен дъб
NW Кафе дъб

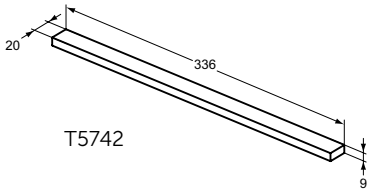

T5742

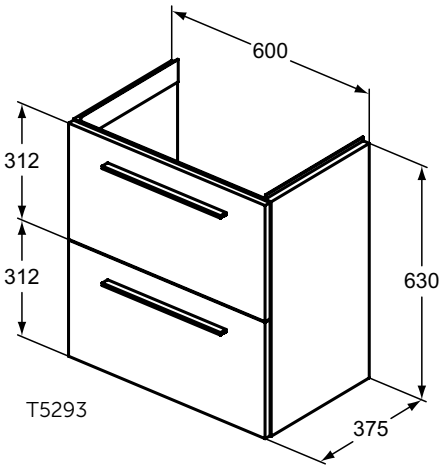

T5293

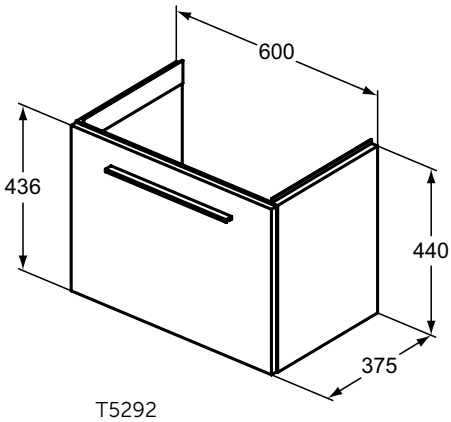

T5292

Всички посочени цени са в лева и в евро, без ДДС, и са препоръчителни за продажба на дребно.

Описание

Шкаф за мивка 50 cm
За стенен монтаж, 2 чекмеджета, система с плавно затваряне
Без включени дръжки - поръчват се отделно
Включен монтажен комплект
За комбинация с i.life S мивка за мебел 51 cm T459101
Препоръчителен монтаж със: сифон, спестяващ пространството EE23033967 (поръчва се отделно)

Шкаф за мивка 50 cm
За стенен монтаж, 1 чекмедже, система с плавно затваряне
Без включена дръжка - поръчват се отделно
Включен монтажен комплект
За комбинация с i.life S мивка за мебел 51 cm T459101
Препоръчителен монтаж със: сифон, спестяващ пространството EE23033967 (поръчва се отделно)

Шкаф за мивка 43 cm
За стенен монтаж, 1 чекмедже, система с плавно затваряне
Без включена дръжка - поръчват се отделно
Включен монтажен комплект
За комбинация с i.life B мивка за ръце 45 cm T571901
Препоръчителен монтаж със: сифон, спестяващ пространството EE23033967 (поръчва се отделно

Използвани материали: Виж раздел Техническа информация: Материали

Продукт	Ш x Д x В mm	Kg	Арт.No.	цена/€ без ДДС	цена/лв. без ДДС
Шкаф за мивка 50 cm, 2 чекмеджета	500 x 375 x 630	23,4	**T5291xx**	280,00	547,63
Шкаф за мивка 50 cm, 1 чекмедже	500 x 375 x 440	16,2	**T5290xx**	244,00	477,22
Шкаф за мивка 43 cm	430 x 340 x 440		**T6848xx**	244,00	477,22
Необходима комплектация с					
Дръжка (1 бр.)			**T5742XG**	28,20	55,15
			T5742AA	28,20	55,15
Препоръчителна комплектация с					
Спестяващ пространството сифон			**EE23033967**	34,60	67,67

Цветове

XG Черна коприна (черен мат)
AA Хром
DU Бял мат
NF Пясъчно Бежов мат
NG Кварцов Сив мат
NV Карбоново Сив мат
NH Грейдж мат
NX Естествен дъб
NW Кафе дъб

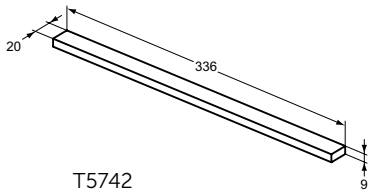

T5742

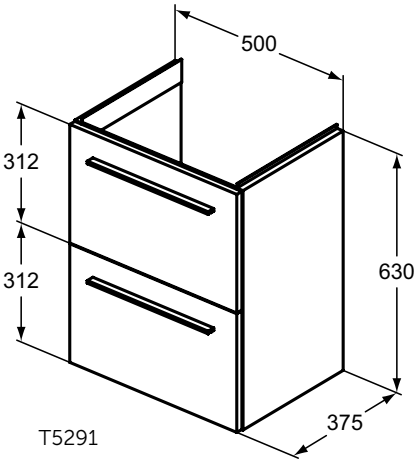

T5291

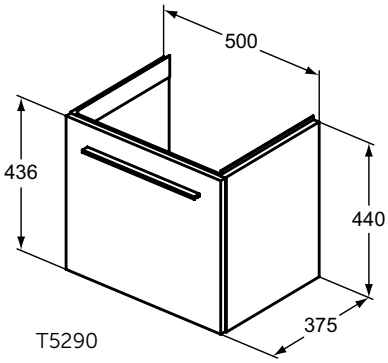

T5290

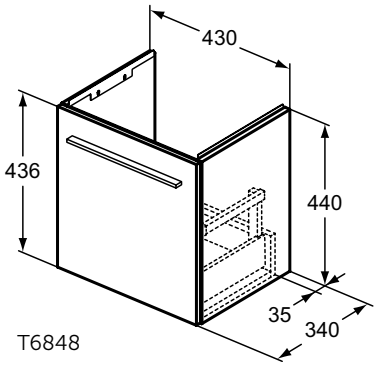

T6848

Описание

Guest шкаф за мивка 41 cm
За стенен монтаж
1 врата, система с плавно затваряне
Без включена дръжка - поръчва се отделно
Включен монтажен комплект
За комбинация с i.life S мивка за ръце 45 cm T458601
Препоръчителен монтаж със: сифон, спестяващ пространството EE23033967 (поръчва се отделно)

Guest шкаф за мивка 41 cm
Стоящ на пода
1 врата, система с плавно затваряне
Без включена дръжка - поръчва се отделно
Включен монтажен комплект
За комбинация с i.life S мивка за ръце 45 cm T458601
Препоръчителен монтаж със: сифон, спестяващ пространството EE23033967 (поръчва се отделно)

Guest шкаф за мивка 35 cm
За стенен монтаж
1 врата, система с плавно затваряне
Без включена дръжка - поръчва се отделно
Включен монтажен комплект
За комбинация с малки мивки 37 cm:
- i.life S мивка за ръце 37 cm с десен отвор за смесител E211201
- i.life S мивка за ръце 37 cm с ляв отвор за смесител E211301
Препоръчителен монтаж със: сифон, спестяващ пространството EE23033967 (поръчва се отделно)

Guest шкаф за мивка 35 cm
Стоящ на пода
1 врата, система с плавно затваряне
Без включена дръжка - поръчва се отделно
Включен монтажен комплект
За комбинация с малки мивки 37 cm:
- i.life S мивка за ръце 37 cm с десен отвор за смесител E211201
- i.life S мивка за ръце 37 cm с ляв отвор за смесител E211301
Препоръчителен монтаж със: сифон, спестяващ пространството EE23033967 (поръчва се отделно)

Шкаф 60 cm за мивка за полувграждане
Стоящ на пода
2 врати, система с плавно затваряне
Без включени дръжки и без плот - поръчват се отделно
Включен монтажен комплект
За комбинация с i.life S мивка за полувграждане 50 cm T458801
Препоръчителен монтаж със: сифон, спестяващ пространството EE23033967 (поръчва се отделно)

Плот за шкаф 60 cm за мивка за полувграждане
Да се използва шаблон за изрязване, включен в комплектацията на мивка T458801

Използвани материали: Виж раздел Техническа информация: Материали

Всички посочени цени са в лева и в евро, без ДДС, и са препоръчителни за продажба на дребно.

Продукт	Ш x Д x В mm	Kg	Арт.No.	цена/€ без ДДС	цена/лв. без ДДС
Guest шкаф за мивка 41 cm, за стенен монтаж	410 x 205 x 630	11,6	**T5296xx**	175,00	342,27
Guest шкаф за мивка 41 cm, стоящ на пода	410 x 205 x 730	12,6	**T5005xx**	244,00	477,22
Guest шкаф за мивка 35 cm, за стенен монтаж	354 x 202 x 550	10,5	**T5302xx**	158,00	309,02
Guest шкаф за мивка 35 cm, стоящ на пода	354 x 202 x 725	12,0	**T5303xx**	227,00	443,97
Шкаф 60 cm за мивка за полувграждане, стоящ на пода	600 x 210 x 830	16,5	**T5298xx**	194,00	379,43
Плот за шкаф 60 cm за мивка за полувграждане		3,5	**T5300xx**	52,70	103,07
Необходима комплектация с					
Дръжка (1 бр.)			**T5741XG**	22,00	43,03
			T5741AA	22,00	43,03
Препоръчителна комплектация с					
Спестяващ пространството сифон			**EE23033967**	34,60	67,67

Цветове

XG Черна коприна (черен мат)
AA Хром

XX:

DU Бял мат
NF Пясъчно Бежов мат
NG Кварцов Сив мат
NV Карбоново Сив мат
NH Грейдж мат
NX Естествен дъб
NW Кафе дъб

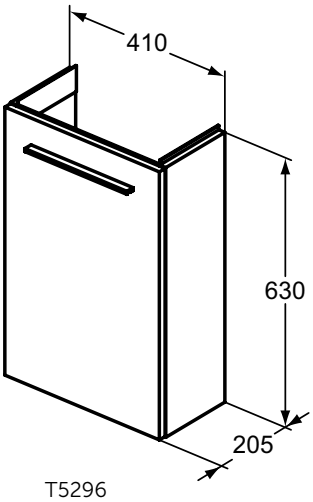

T5296

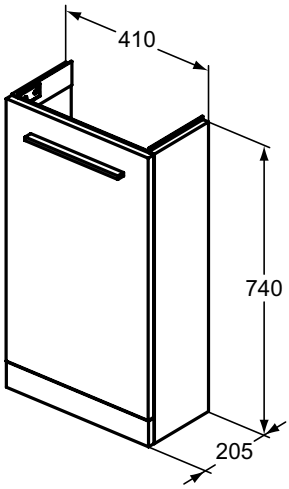

T5005

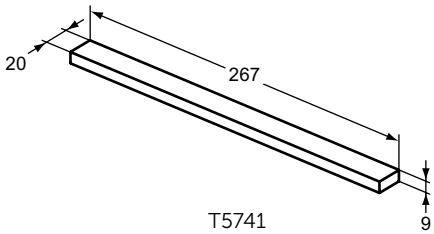

T5741

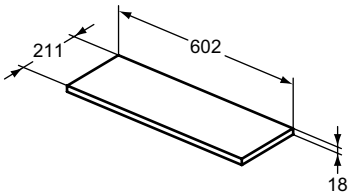

T5300

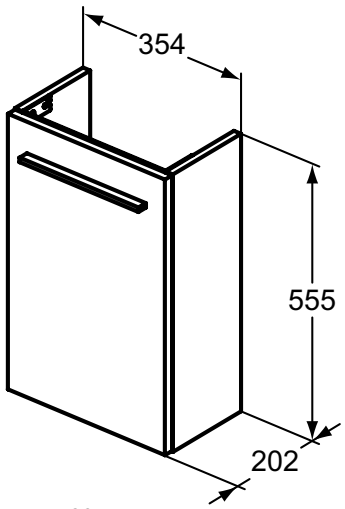

T5302

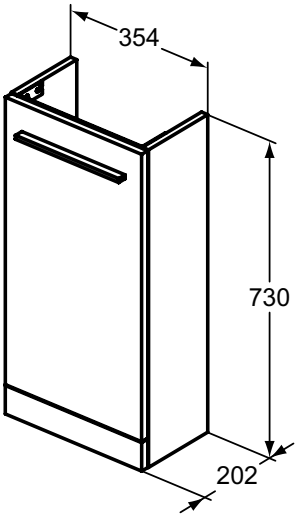

T5303

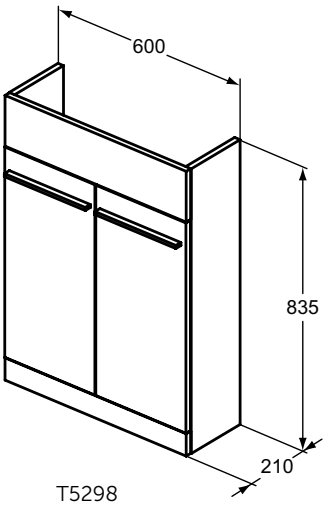

T5298

Описание

Шкаф колона - висока
За стенен монтаж, реверсивен
2 врати, система с плавно затваряне
Без включени дръжки - поръчват се отделно
Включен монтажен комплект

Шкаф колона - ниска
За стенен монтаж, реверсивен
1 врата, система с плавно затваряне
Без включена дръжка - поръчва се отделно
Включен монтажен комплект

Използвани материали: Виж раздел Техническа информация: Материали

Продукт	Ш x Д x В mm	Kg	Арт.No.	цена/€ без ДДС	цена/лв. без ДДС
Шкаф колона - висока	400 x 210 x 1600	26,1	**T5288DU**	315,00	616,09
			T5288NF	315,00	616,09
			T5288NG	315,00	616,09
			T5288NV	315,00	616,09
			T5288NH	315,00	616,09
			T5288NX	315,00	616,09
			T5288NW	315,00	616,09
Шкаф колона - ниска	400 x 210 x 1200	19,9	**T5289DU**	280,00	547,63
			T5289NF	280,00	547,63
			T5289NG	280,00	547,63
			T5289NV	280,00	547,63
			T5289NH	280,00	547,63
			T5289NX	280,00	547,63
			T5289NW	280,00	547,63
Необходима комплектация с					
Дръжка (1 бр.)			**T5742XG**	28,20	55,15
			T5742AA	28,20	55,15

Цветове

XG Черна коприна (черен мат)
AA Хром
DU Бял мат
NF Пясъчно Бежов мат
NG Кварцов Сив мат
NV Карбоново Сив мат
NH Грейдж мат
NX Естествен дъб
NW Кафе дъб

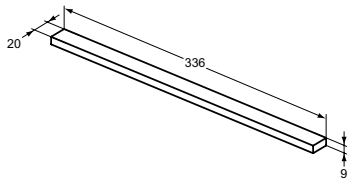

T5742

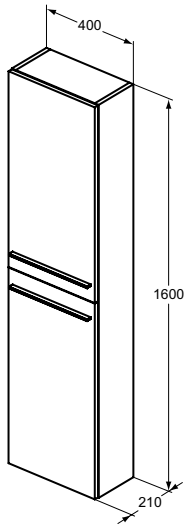

T5288

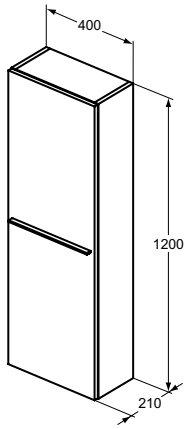

T5289

Всички посочени цени са в лева и в евро, без ДДС, и са препоръчителни за продажба на дребно.

Комбинации Мебели-Керамика

Мивки за мебел Мебели	T4602	T5715	T6831	T6843	T4603	T4604	T4605
	Мивка за мебел 121 cm	Мивка 102 cm	Мивка 102 cm	Мивка 102 cm	Мивка за мебел 101 cm	Мивка за мебел 81 cm	Мивка за мебел 61 cm
T5278 Шкаф 120 cm за мивка с две чекмеджета	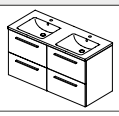						
T5276 Шкаф 100 cm за мивка с две чекмеджета							
T5272 Шкаф 80 cm за мивка с две чекмеджета							
T5270 Шкаф 60 cm за мивка с две чекмеджета							
T5277 Шкаф 120 cm за мивка с едно чекмедже	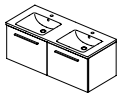						
T5275 Шкаф 100 cm за мивка с едно чекмедже		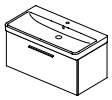	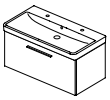	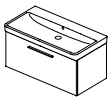	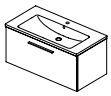		
T5271 Шкаф 80 cm за мивка с едно чекмедже							
T5269 Шкаф 60 cm за мивка с едно чекмедже							

Мивки за монтаж върху плот Мебели	T573601	T508701	T573101	T572801	T573201	T573401	T573701
	60,5 cm	60 cm	60 cm	55 cm	55 cm	55 cm	50 cm
T5278 + T5284 Шкаф за мивка с **2** чекмеджета 120 cm + Плот 120 cm					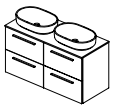	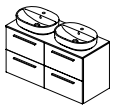	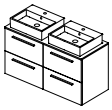
T5514 + T5284 Шкаф за мивка с **2** чекмеджета 120 cm + Плот 120 cm	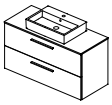	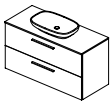	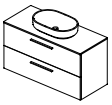	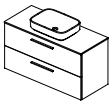	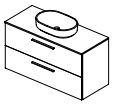	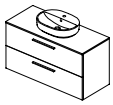	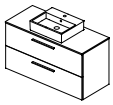
T5515 + T5284 Шкаф за мивка с **1** чекмедже 120 cm + Плот 120 cm	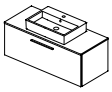	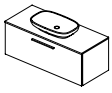	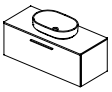	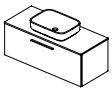	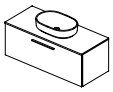	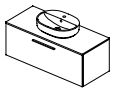	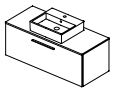
T5277 + T5284 Шкаф за мивка с **1** чекмедже 120 cm + Плот 120 cm		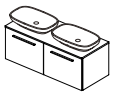	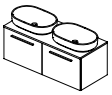	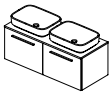	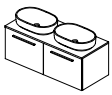	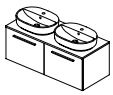	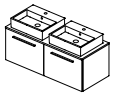
T5276 + T5283 Шкаф за мивка с **2** чекмеджета 100 cm + Плот 100 cm			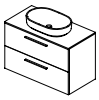	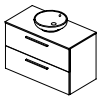	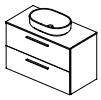	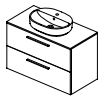	
T5275 + T5283 Шкаф за мивка с **1** чекмедже 100 cm + Плот 100 cm	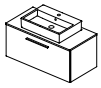	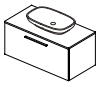		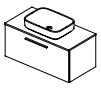	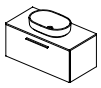	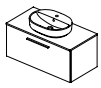	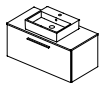
T5272 + T5282 Шкаф за мивка с **2** чекмеджета 80 cm + Плот 80 cm							
T5271 + T5282 Шкаф за мивка с **1** чекмедже 80 cm + Плот 80 cm							
T5270 + T5281 Шкаф за мивка с **2** чекмеджета 60 cm + Плот 60 cm							
T5269 + T5281 Шкаф за мивка с **1** чекмедже 60 cm + Плот 60 cm							

Всички посочени цени са в лева и в евро, без ДДС, и са препоръчителни за продажба на дребно.

Мивки за монтаж върху плот Мебели	T573801	T572901	**T509201**	**T509101**	T573301	T573501	T573001
	50 cm	50 cm	45 cm	40 cm	40 cm	40 cm	38 cm
T5278 + T5284 Шкаф за мивка с **2** чекмеджета 120 cm + Плот 120 cm	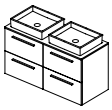	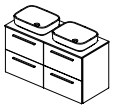	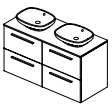	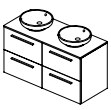	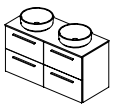	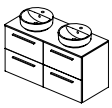	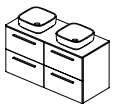
T5514 + T5284 Шкаф за мивка с **2** чекмеджета 120 cm + Плот 120 cm	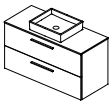	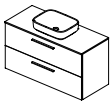	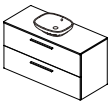	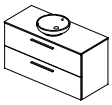	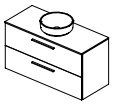	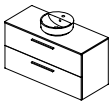	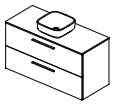
T5515 + T5284 Шкаф за мивка с **1** чекмедже 120 cm + Плот 120 cm	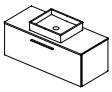	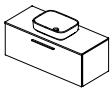	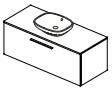	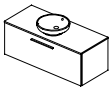	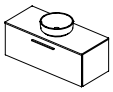	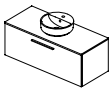	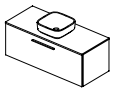
T5277 + T5284 Шкаф за мивка с **1** чекмедже 120 cm + Плот 120 cm	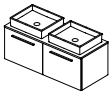	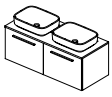	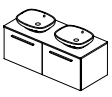	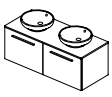	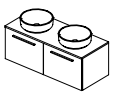	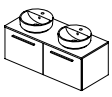	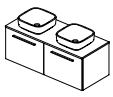
T5276 + T5283 Шкаф за мивка с **2** чекмеджета 100 cm + Плот 100 cm	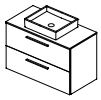	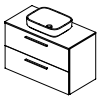	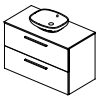	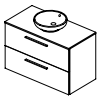	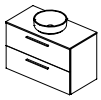	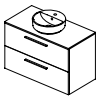	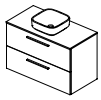
T5275 + T5283 Шкаф за мивка с **1** чекмедже 100 cm + Плот 100 cm	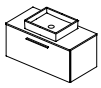	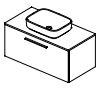		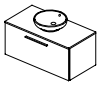	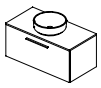		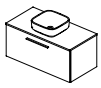
T5272 + T5282 Шкаф за мивка с **2** чекмеджета 80 cm + Плот 80 cm							
T5271 + T5282 Шкаф за мивка с **1** чекмедже 80 cm + Плот 80 cm							
T5270 + T5281 Шкаф за мивка с **2** чекмеджета 60 cm + Плот 60 cm							
T5269 + T5281 Шкаф за мивка с **1** чекмедже 60 cm + Плот 60 cm							

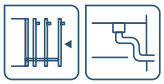

Описание

Шкаф за мивка 120 cm
За стенен монтаж
4 чекмеджета, система с плавно затваряне
Включен монтажен комплект
Дръжки (поръчват се отделно) в следните покрития:
XG - Черна коприна (черен мат)
AA - Хром

За комбинация с:

- i.life B мивка за мебел двойна 121 cm T460201 или
- Плотове за инсталация на мивки за монтаж върху плот:
  - Плот 120 cm T5284 за инсталация на 2 бр. или 1 бр. Ляво или Дясно позиционирни мивки за монатж върху плот върху шкаф 120 cm T5278 или
  - Свързващи плотове за композиции - за създаване на композиции с шкаф за мивка + Високи отворени странични модули за съхранение 40 см и/или Високи странични модули за съхранение 60 см:

• Плот 160 cm T5285 за инсталация с шкаф 120 cm T5278 + Висок отворен страничен модул за съхранение 40 cm T5322 или
• Плот 180 cm T5286 за инсталация с шкаф 120 cm T5278 + шкаф 60 cm T5270 или
• Плот 200 cm T5287 за инсталация с шкаф 120 cm T5278 + 2 бр. Висок отворен страничен модул за съхранение 40 cm T5322

Необходимо оборудване (само при комбинация с плот):

T6828NU Комплект опори за i.life B шкаф за мивка 120 cm (поръчва се отделно в случай на комбинация с плот)

Препоръчителен монтаж със: сифон, спестяващ пространството EE23033967 (поръчва се отделно)

Използвани материали: Виж раздел Техническа информация: Материали

Продукт	Ш x Д x В mm	Kg	Арт.No.	цена/€ без ДДС	цена/лв. без ДДС
Шкаф за мивка 120 cm	1200 x 505 x 630	58,4	**T5278DU**	664,00	1.298,67
			T5278NF	664,00	1.298,67
			T5278NG	664,00	1.298,67
			T5278NV	664,00	1.298,67
			T5278NH	664,00	1.298,67
			T5278NX	664,00	1.298,67
			T5278NW	664,00	1.298,67
Необходима комплектация с					
Дръжка (1 бр.)			**T5742XG**	28,20	55,15
			T5742AA	28,20	55,15
Комплект опори за монтаж на плот с i.life B шкаф за мивка 120 cm			**T6828NU**	41,30	80,78
Препоръчителна комплектация с					
Спестяващ пространството сифон			**EE23033967**	34,60	67,67

Цветове

XG Черна коприна (черен мат)
AA Хром
DU Бял мат
NF Пясъчно Бежов мат
NG Кварцов Сив мат
NV Карбоново Сив мат
NH Грейдж мат
NX Естествен дъб
NW Кафе дъб

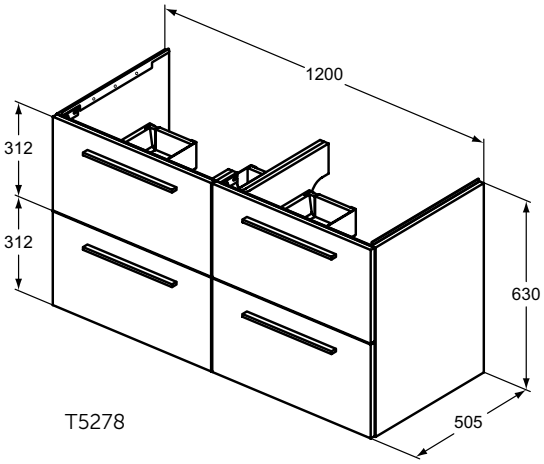

T5278

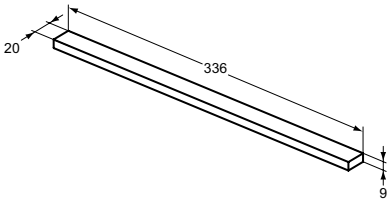

T5742

Всички посочени цени са в лева и в евро, без ДДС, и са препоръчителни за продажба на дребно.

Описание

Асиметричен шкаф за мивки с корито отляво
За стенен монтаж, 2 чекмеджета, система с плавно затваряне
Включен монтажен комплект
Дръжки (поръчват се отделно) в следните покрития:
XG - Черна коприна (черен мат)
AA - Хром

За комбинация с:

Шкаф 120 cm: За комбинация с La Dolce Vita асиметрична мивка с корито в ляво 126 cm - E263201; E270601; E269601
Шкаф 100 cm: За комбинация с La Dolce Vita асиметрична мивка с корито в ляво 106 cm - E264601; E270301; E267801

Препоръчителен монтаж със: сифон, спестяващ пространството EE23033967 (поръчва се отделно)

Използвани материали: Виж раздел Техническа информация: Материали

Продукт	Ш x Д x В mm	Kg	Арт.No.	цена/€ без ДДС	цена/лв. без ДДС
Асиметричен шкаф за мивки с корито отляво 120 cm	1200 x 505 x 630		**T5586DU**	498,00	974,00
			T5586NF	498,00	974,00
			T5586NG	498,00	974,00
			T5586NV	498,00	974,00
			T5586NH	498,00	974,00
			T5586NX	498,00	974,00
			T5586NW	498,00	974,00
Асиметричен шкаф за мивки с корито отляво 100 cm	1000 x 505 x 630		**T5584DU**	456,00	891,86
			T5584NF	456,00	891,86
			T5584NG	456,00	891,86
			T5584NV	456,00	891,86
			T5584NH	456,00	891,86
			T5584NX	456,00	891,86
			T5584NW	456,00	891,86
Необходима комплектация с					
Дръжка (1 бр.)			**T5742XG**	28,20	55,15
			T5742AA	28,20	55,15
Препоръчителна комплектация с					
Спестяващ пространството сифон			**EE23033967**	34,60	67,67

Цветове

XG Черна коприна (черен мат)
AA Хром
DU Бял мат
NF Пясъчно Бежов мат
NG Кварцов Сив мат
NV Карбоново Сив мат
NH Грейдж мат
NX Естествен дъб
NW Кафе дъб

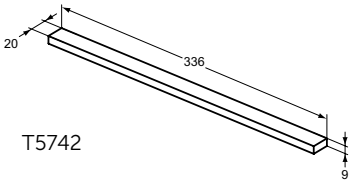

T5742

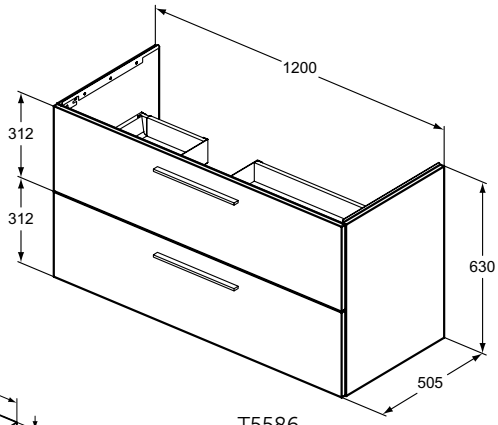

T5586

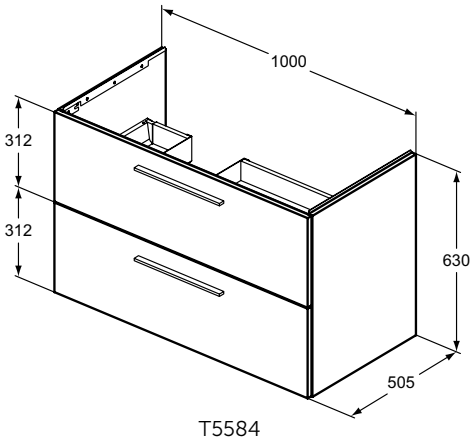

T5584

Описание

Асиметричен шкаф за мивки с корито отдясно
За стенен монтаж, 2 чекмеджета, система с плавно затваряне
Включен монтажен комплект
Дръжки (поръчват се отделно) в следните покрития:
XG - Черна коприна (черен мат)
AA - Хром

За комбинация с:

Шкаф 120 cm: За комбинация с La Dolce Vita асиметрична мивка с корито в дясно 126 cm - E263301; E270701; E269701
Шкаф 100 cm: За комбинация с La Dolce Vita асиметрична мивка с корито в дясно 106 cm - E264701; E270401; E267901

Препоръчителен монтаж със: сифон, спестяващ пространството EE23033967 (поръчва се отделно)

Използвани материали: Виж раздел Техническа информация: Материали

Продукт	Ш x Д x В mm	Kg	Арт.No.	цена/€ без ДДС	цена/лв. без ДДС
Асиметричен шкаф за мивки с корито отдясно 120 cm	1200 x 505 x 630		**T5587DU**	498,00	974,00
			T5587NF	498,00	974,00
			T5587NG	498,00	974,00
			T5587NV	498,00	974,00
			T5587NH	498,00	974,00
			T5587NX	498,00	974,00
			T5587NW	498,00	974,00
Асиметричен шкаф за мивки с корито отдясно 100 cm	1000 x 505 x 630		**T5585DU**	456,00	891,86
			T5585NF	456,00	891,86
			T5585NG	456,00	891,86
			T5585NV	456,00	891,86
			T5585NH	456,00	891,86
			T5585NX	456,00	891,86
			T5585NW	456,00	891,86
Необходима комплектация с					
Дръжка (1 бр.)			**T5742XG**	28,20	55,15
			T5742AA	28,20	55,15
Препоръчителна комплектация с					
Спестяващ пространството сифон			**EE23033967**	34,60	67,67

Цветове

XG Черна коприна (черен мат)
AA Хром
DU Бял мат
NF Пясъчно Бежов мат
NG Кварцов Сив мат
NV Карбоново Сив мат
NH Грейдж мат
NX Естествен дъб
NW Кафе дъб

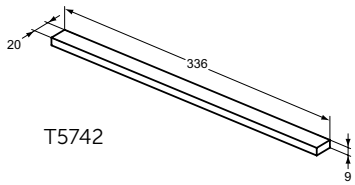

T5742

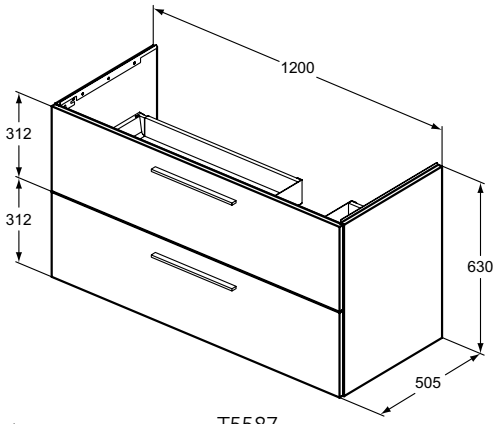

T5587

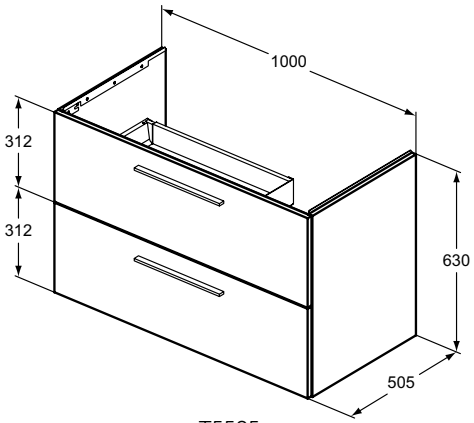

T5585

Всички посочени цени са в лева и в евро, без ДДС, и са препоръчителни за продажба на дребно.

Описание

Шкаф за мивка 120 cm
За стенен монтаж, 2 чекмеджета, система с плавно затваряне
Включен монтажен комплект
Дръжки (поръчват се отделно) в следните покрития:
XG - Черна коприна (черен мат)
AA - Хром

За комбинация с:

- Extra мивка за мебел 121 cm T437001, T4370V1, T437301, T437201 или
- Solos мивка за мебел 121,5 cm или
- Плотове за инсталация на мивки за монтаж върху плот:
  - Плот 120 cm T5284 за инсталация на 2 бр. или 1 бр. Ляво или Дясно позиционирни мивки за монатж върху плот върху шкаф 120 cm T5514 или
  - Свързващи плотове за композиции - за създаване на композиции с шкаф за мивка + Високи отворени странични модули за съхранение 40 cm и/или Високи странични модули за съхранение 60 cm:

• Плот 160 cm T5285 за инсталация с шкаф 120 cm T5514 + Висок отворен страничен модул за съхранение 40 cm T5322 или
• Плот 180 cm T5286 за инсталация с шкаф 120 cm T5514 + шкаф мивка 60 cm T5270 или
• Плот 200 cm T5287 за инсталация с шкаф 120 cm T5514 + 2 бр. Висок отворен страничен модул за съхранение 40 cm T5322

Необходимо оборудване (само при комбинация с плот):

T6828NU Комплект опори за i.life B шкаф за мивка 120 cm (поръчва се отделно в случай на комбинация с плот)

Препоръчителен монтаж със: сифон, спестяващ пространството EE23033967 (поръчва се отделно)

Използвани материали: Виж раздел Техническа информация: Материали

Продукт	Ш x Д x В mm	Kg	Арт.No.	цена/€ без ДДС	цена/лв. без ДДС
Шкаф за мивка 120 cm	1200 x 505 x 630	45,0	**T5514DU**	498,00	974,00
			T5514NF	498,00	974,00
			T5514NG	498,00	974,00
			T5514NV	498,00	974,00
			T5514NH	498,00	974,00
			T5514NX	498,00	974,00
			T5514NW	498,00	974,00
Необходима комплектация с					
Дръжка (1 бр.)			**T5742XG**	28,20	55,15
			T5742AA	28,20	55,15
Комплект опори за монтаж на плот с i.life B шкаф за мивка 120 cm			**T6828NU**	41,30	80,78
Препоръчителна комплектация с					
Спестяващ пространството сифон			**EE23033967**	34,60	67,67

Цветове

XG Черна коприна (черен мат)
AA Хром
DU Бял мат
NF Пясъчно Бежов мат
NG Кварцов Сив мат
NV Карбоново Сив мат
NH Грейдж мат
NX Естествен дъб
NW Кафе дъб

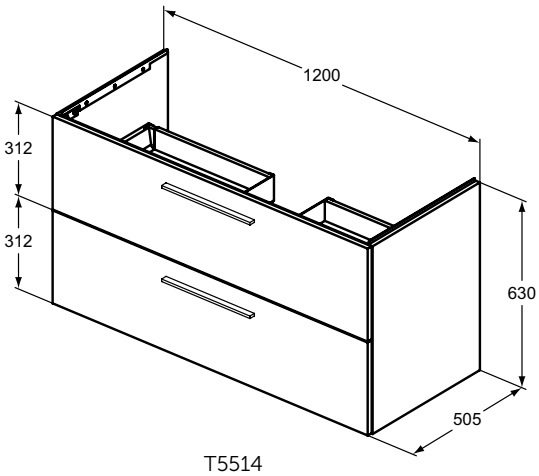

T5514

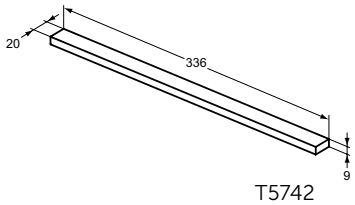

T5742

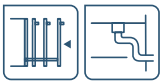

Описание

Шкаф за мивка 120 cm
За стенен монтаж, 1 чекмедже, система с плавно затваряне
Включен монтажен комплект
Дръжки (поръчват се отделно) в следните покрития:
XG - Черна коприна (черен мат)
AA - Хром

За комбинация с:

- Extra мивка за мебел 121 cm T437001, T4370V1, T437301, T437201 или
- Solos мивка за мебел 121,5 cm или
- La Dolce Vita мивка за мебел 126 cm или
- Плотове за инсталация на мивки за монтаж върху плот:
  - Плот 120 cm T5284 за инсталация на 2 бр. или 1 бр. Ляво или Дясно позиционирни мивки за монатж върху плот върху шкаф 120 cm T5515 или
  - Свързващи плотове за композиции - за създаване на композиции с шкаф за мивка + Ниски отворени странични модули за съхранение 40 cm и/или Ниски странични модули за съхранение 60 cm:

• Плот 160 cm T5285 за инсталация с шкаф мивка 120 cm T5515 + Нисък отворен страничен модул за съхранение 40 cm T5323 или
• Плот 180 cm T5286 за инсталация с шкаф мивка 120 cm T5515 + шкаф мивка 60 cm T5269 или
• Плот 200 cm T5287 за инсталация с шкаф мивка 120 cm T5515 + 2 бр. Нисък отворен страничен модул за съхранение 40 cm T5323

Необходимо оборудване (само при комбинация с плот):

T6828NU Комплект опори за i.life B шкаф за мивка 120 cm (поръчва се отделно в случай на комбинация с плот)

Препоръчителен монтаж със: сифон, спестяващ пространството EE23033967 (поръчва се отделно)

Използвани материали: Виж раздел Техническа информация: Материали

Продукт	Ш x Д x В mm	Kg	Арт.No.	цена/€ без ДДС	цена/лв. без ДДС
Шкаф за мивка 120 cm	1200 x 505 x 440	30,6	**T5515DU**	456,00	891,86
			T5515NF	456,00	891,86
			T5515NG	456,00	891,86
			T5515NV	456,00	891,86
			T5515NH	456,00	891,86
			T5515NX	456,00	891,86
			T5515NW	456,00	891,86
Необходима комплектация с					
Дръжка (1 бр.)			**T5742XG**	28,20	55,15
			T5742AA	28,20	55,15
Комплект опори за монтаж на плот с i.life B шкаф за мивка 120 cm			**T6828NU**	41,30	80,78
Препоръчителна комплектация с					
Спестяващ пространството сифон			**EE23033967**	34,60	67,67

Цветове

XG Черна коприна (черен мат)
AA Хром
DU Бял мат
NF Пясъчно Бежов мат
NG Кварцов Сив мат
NV Карбоново Сив мат
NH Грейдж мат
NX Естествен дъб
NW Кафе дъб

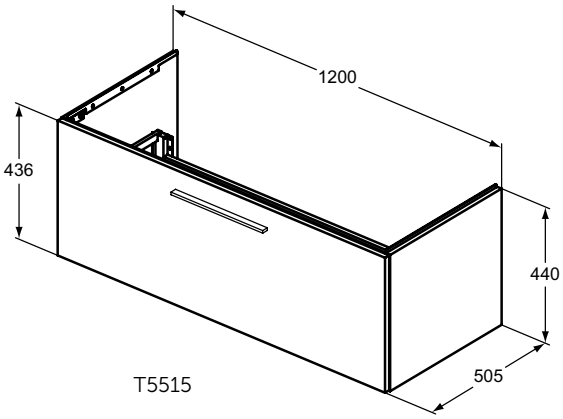

T5515

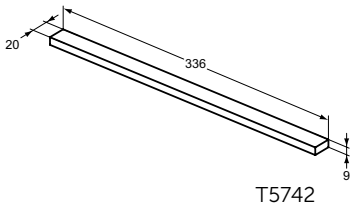

T5742

Всички посочени цени са в лева и в евро, без ДДС, и са препоръчителни за продажба на дребно.

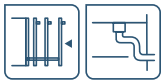

Описание

Шкаф за мивка 120 cm
За стенен монтаж
2 чекмеджета, система с плавно затваряне
Включен монтажен комплект
Дръжки (поръчват се отделно) в следните покрития:
XG - Черна коприна (черен мат)
AA - Хром

За комбинация с:

- i.life B мивка за мебел двойна 121 cm T460201 или
- Плотове за инсталация на мивки за монтаж върху плот:
  - Плот 120 cm T5284 за инсталация на 2 бр. или 1 бр. Ляво или Дясно позиционирни мивки за монатж върху плот върху шкаф мивка 120 cm T5277 или
  - Свързващи плотове за композиции - за създаване на композиции с шкаф за мивка + Ниски отворени странични модули за съхранение 40 см и/или Ниски странични модули за съхранение 60 см:

• Плот 160 cm T5285 за инсталация с шкаф мивка 120 cm T5277 + Нисък отворен страничен модул за съхранение 40 cm T5323 или
• Плот 180 cm T5286 за инсталация с шкаф мивка 120 cm T5277 + шкаф мивка 60 cm T5269 или
• Плот 200 cm T5287 за инсталация с шкаф мивка 120 cm T5277 + 2 бр. Нисък отворен страничен модул за съхранение 40 cm T5323

Необходимо оборудване (само при комбинация с плот):

T6828NU Комплект опори за i.life B шкаф за мивка 120 cm (поръчва се отделно в случай на комбинация с плот)

Препоръчителен монтаж със: сифон, спестяващ пространството EE23033967 (поръчва се отделно)

Използвани материали: Виж раздел Техническа информация: Материали

Продукт	Ш x Д x В mm	Kg	Арт.No.	цена/€ без ДДС	цена/лв. без ДДС
Шкаф за мивка 120 cm	1200 x 505 x 440	38,7	**T5277DU**	498,00	974,00
			T5277NF	498,00	974,00
			T5277NG	498,00	974,00
			T5277NV	498,00	974,00
			T5277NH	498,00	974,00
			T5277NX	498,00	974,00
			T5277NW	498,00	974,00
Необходима комплектация с					
Дръжка (1 бр.)			**T5742XG**	28,20	55,15
			T5742AA	28,20	55,15
Комплект опори за монтаж на плот с i.life B шкаф за мивка 120 cm			**T6828NU**	41,30	80,78
Препоръчителна комплектация с					
Спестяващ пространството сифон			**EE23033967**	34,60	67,67

Цветове

XG Черна коприна (черен мат)
AA Хром
DU Бял мат
NF Пясъчно Бежов мат
NG Кварцов Сив мат
NV Карбоново Сив мат
NH Грейдж мат
NX Естествен дъб
NW Кафе дъб

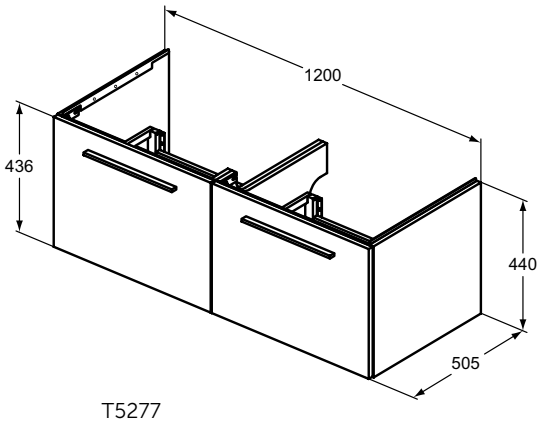

T5277

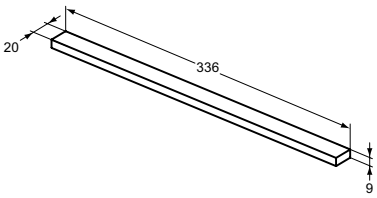

T5742

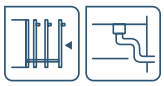

Описание

Шкаф за мивка 100 cm
За стенен монтаж
2 чекмеджета, система с плавно затваряне
Без включени дръжки - поръчват се отделно
Дръжки (поръчват се отделно) в следните покрития:
XG - Черна коприна (черен мат)
AA - Хром

За комбинация с:

- i.life B мивка за мебел 101 cm T460301 или
- i.life B мивка 102 cm T571501, T683101, T684301 или
- Solos мивка за мебел 101,5 cm или
- Extra мивка за мебел 101 cm или
- Плотове за инсталация на мивки за монтаж върху плот:
  - Плот 100 cm T5283 за инсталация на 1 бр. централно позиционирна мивка за монатж върху плот върху шкаф мивка 100 cm T5276 или
  - Свързващи плотове за композиции - за създаване на композиции с шкаф за мивка + Високи отворени странични модули за съхранение 40 см и/или Високи странични модули за съхранение 60 см:

• Плот 140 cm T5321 за инсталация с шкаф мивка 100 cm T5276 + Висок отворен страничен модул за съхранение 40 cm T5322 или
• Плот 160 cm T5285 за инсталация с шкаф мивка 100 cm T5276 + шкаф мивка 60 cm T5270 или
• Плот 180 cm T5286 за инсталация с шкаф мивка 100 cm T5276 + шкаф мивка 80 cm T5272 или
• Плот 180 cm T5286 за инсталация с шкаф мивка 100 cm T5276 + 2 бр. Висок отворен страничен модул за съхранение 40 cm T5322 или
• Плот 200 cm T5287 за инсталация с 2 бр. шкаф мивка 100 cm T5276 или
• Плот 200 cm T5287 за инсталация с шкаф мивка 100 cm T5276 + Висок отворен страничен модул за съхранение 40 cm T5322 + шкаф мивка 60 cm T5270

Необходимо оборудване (само при комбинация с плот):

T6828NU Комплект опори за i.life B шкаф за мивка 100 cm (поръчва се отделно в случай на комбинация с плот)

Препоръчителен монтаж със: сифон, спестяващ пространството EE23033967 (поръчва се отделно)

Използвани материали: Виж раздел Техническа информация: Материали

Продукт	Ш x Д x В mm	Kg	Арт.No.	цена/€ без ДДС	цена/лв. без ДДС
Шкаф за мивка 120 cm	1000 x 505 x 630	38,7	**T5276DU**	456,00	891,86
			T5276NF	456,00	891,86
			T5276NG	456,00	891,86
			T5276NV	456,00	891,86
			T5276NH	456,00	891,86
			T5276NX	456,00	891,86
			T5276NW	456,00	891,86
Необходима комплектация с					
Дръжка (1 бр.)			**T5742XG**	28,20	55,15
			T5742AA	28,20	55,15
Комплект опори за монтаж на плот с i.life B шкаф за мивка 100 cm			**T6828NU**	41,30	80,78
Препоръчителна комплектация с					
Спестяващ пространството сифон			**EE23033967**	34,60	67,67

Цветове

XG Черна коприна (черен мат)
AA Хром
DU Бял мат
NF Пясъчно Бежов мат
NG Кварцов Сив мат
NV Карбоново Сив мат
NH Грейдж мат
NX Естествен дъб
NW Кафе дъб

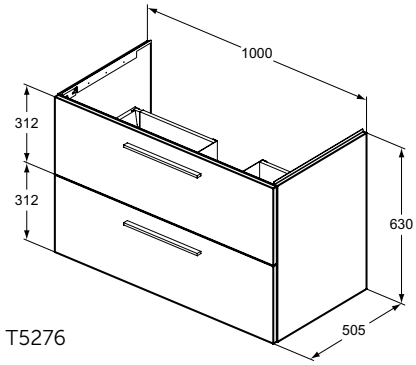

T5276

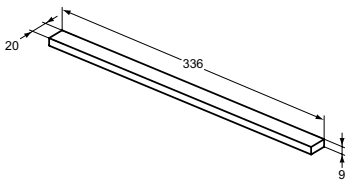

T5742

Всички посочени цени са в лева и в евро, без ДДС, и са препоръчителни за продажба на дребно.

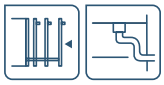

Описание

Шкаф за мивка 100 cm
За стенен монтаж
1 чекмедже, система с плавно затваряне
Включен монтажен комплект
Дръжки (поръчват се отделно) в следните покрития:
XG - Черна коприна (черен мат)
AA - Хром

За комбинация с:

- i.life B мивка за мебел 101 cm T460301 или
- i.life B мивка 102 cm T571501, T683101, T684301 или
- Solos мивка за мебел 101,5 cm или
- Extra мивка за мебел 101 cm или
- La Dolce Vita мивка за мебел 106 cm или
- Плотове за инсталация на мивки за монтаж върху плот:
  - Плот 100 cm T5283 за инсталация на 1 бр. централно позиционирна мивка за монатж върху плот върху шкаф мивка 100 cm T5275 или
  - Свързващи плотове за композиции - за създаване на композиции с шкаф за мивка + Ниски отворени странични модули за съхранение 40 см и/или Ниски странични модули за съхранение 60 см:

• Плот 140 cm T5321 за инсталация с шкаф мивка 100 cm T5275 + Нисък отворен страничен модул за съхранение 40 cm T5323 или
• Плот 160 cm T5285 за инсталация с шкаф мивка 100 cm T5275 + шкаф мивка 60 cm T5269 или
• Плот 180 cm T5286 за инсталация с шкаф мивка 100 cm T5275 + шкаф мивка 80 cm T5271 или
• Плот 180 cm T5286 за инсталация с шкаф мивка 100 cm T5275 + 2 бр. Нисък отворен страничен модул за съхранение 40 cm T5323 или
• Плот 200 cm T5287 за инсталация с 2 бр. шкаф мивка 100 cm T5275 или
• Плот 200 cm T5287 за инсталация с шкаф мивка 100 cm T5275 + Нисък отворен страничен модул за съхранение 40 cm T5323 + шкаф мивка 60 cm T5269

Необходимо оборудване (само при комбинация с плот):

T6828NU Комплект опори за i.life B шкаф за мивка 100 cm (поръчва се отделно в случай на комбинация с плот)

Препоръчителен монтаж със: сифон, спестяващ пространството EE23033967 (поръчва се отделно)

Използвани материали: Виж раздел Техническа информация: Материали

Продукт	Ш x Д x В mm	Kg	Арт.No.	цена/€ без ДДС	цена/лв. без ДДС
Шкаф за мивка 100 cm	1000 x 505 x 440	27,7	**T5275DU**	415,00	811,67
			T5275NF	415,00	811,67
			T5275NG	415,00	811,67
			T5275NV	415,00	811,67
			T5275NH	415,00	811,67
			T5275NX	415,00	811,67
			T5275NW	415,00	811,67
Необходима комплектация с					
Дръжка (1 бр.)			**T5742XG**	28,20	55,15
			T5742AA	28,20	55,15
Комплект опори за монтаж на плот с i.life B шкаф за мивка 100 cm			**T6828NU**	41,30	80,78
Препоръчителна комплектация с					
Спестяващ пространството сифон			**EE23033967**	34,60	67,67

Цветове

XG Черна коприна (черен мат)
AA Хром
DU Бял мат
NF Пясъчно Бежов мат
NG Кварцов Сив мат
NV Карбоново Сив мат
NH Грейдж мат
NX Естествен дъб
NW Кафе дъб

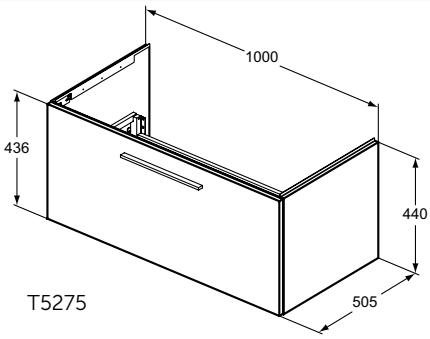

T5275

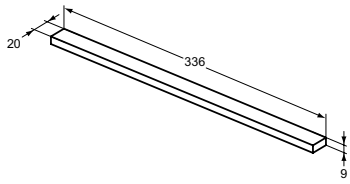

T5742

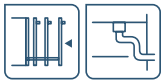

Описание

Шкаф за мивка 80 cm
За стенен монтаж, 2 чекмеджета, система с плавно затваряне
Включен монтажен комплект
Дръжки (поръчват се отделно) в следните покрития:
XG - Черна коприна (черен мат)
AA - Хром

За комбинация с:

- i.life B мивка за мебел 81 cm T460401 или
- Extra мивка за мебел 81 cm или
- Calla мивка за мебел 86,5 cm или
- Плотове за инсталация на мивки за монтаж върху плот:
  - Плот 80 cm T5282 за инсталация на 1 бр. централно позиционирна мивка за монатж върху плот върху шкаф мивка 80 cm T5272 или
  - Свързващи плотове за композиции - за създаване на композиции с шкаф за мивка + Високи отворени странични модули за съхранение 40 см и/или Високи странични модули за съхранение 60 см:

• Плот 120 cm T5284 за инсталация с шкаф мивка 80 cm T5272 + Висок отворен страничен модул за съхранение 40 cm T5322 или
• Плот 140 cm T5321 за инсталация с шкаф мивка 80 cm T5272 + шкаф мивка 60 cm T5270 или
• Плот 160 cm T5285 за инсталация с 2 бр. шкаф мивка 80 cm T5272 или
• Плот 160 cm T5285 за инсталация с шкаф мивка 80 cm T5272 + 2 бр. Висок отворен страничен модул за съхранение 40 cm T5322 или
• Плот 180 cm T5286 за инсталация с шкаф мивка 80 cm T5272 + шкаф мивка 100 cm T5276 или
• Плот 180 cm T5286 за инсталация с шкаф мивка 80 cm T5272 + Висок отворен страничен модул за съхранение 40 cm T5322 + шкаф мивка 60 cm T5270 или
• Плот 200 cm T5287 за инсталация с шкаф мивка 80 cm T5272 + шкаф мивка 120 cm T5278 или
• Плот 200 cm T5287 за инсталация с 2 бр. шкаф мивка 80 cm T5272 + Висок отворен страничен модул за съхранение 40 cm T5322 или
• Плот 200 cm T5287 за инсталация с шкаф мивка 80 cm T5272 + 3 бр. Висок отворен страничен модул за съхранение 40 cm T5322 или
• Плот 200 cm T5287 за инсталация с шкаф мивка 80 cm T5272 + 2 бр. шкаф мивка 60 cm T5270

Препоръчителен монтаж със: сифон, спестяващ пространството EE23033967 (поръчва се отделно)

Необходимо оборудване (само при комбинация с плот):

T6828NU - Комплект опори за i.life B шкаф за мивка 80 cm (поръчва се отделно в случай на комбинация с плот)

Използвани материали: Виж раздел Техническа информация: Материали

Продукт	Ш x Д x В mm	Kg	Арт.No.	цена/€ без ДДС	цена/лв. без ДДС
Шкаф за мивка 80 cm	800 x 505 x 630	36,6	**T5272DU**	415,00	811,67
			T5272NF	415,00	811,67
			T5272NG	415,00	811,67
			T5272NV	415,00	811,67
			T5272NH	415,00	811,67
			T5272NX	415,00	811,67
			T5272NW	415,00	811,67
Необходима комплектация с					
Дръжка (1 бр.)			**T5742XG**	28,20	55,15
			T5742AA	28,20	55,15
Комплект опори за монтаж на плот с i.life B шкаф за мивка 80 cm			**T6828NU**	41,30	80,78
Препоръчителна комплектация с					
Спестяващ пространството сифон			**EE23033967**	34,60	67,67

Цветове

XG Черна коприна (черен мат)
AA Хром
DU Бял мат
NF Пясъчно Бежов мат
NG Кварцов Сив мат
NV Карбоново Сив мат
NH Грейдж мат
NX Естествен дъб
NW Кафе дъб

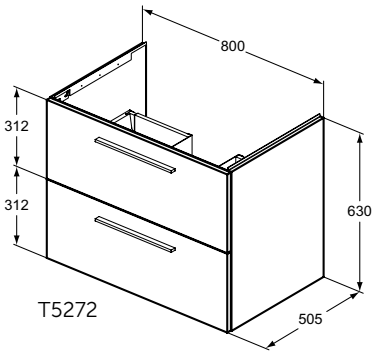

T5272

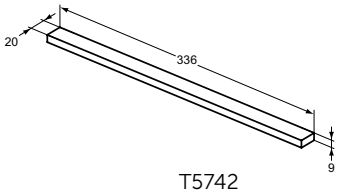

T5742

Всички посочени цени са в лева и в евро, без ДДС, и са препоръчителни за продажба на дребно.

Описание

Шкаф за мивка 80 cm
За стенен монтаж, 1 чекмедже, система с плавно затваряне
Включен монтажен комплект
Дръжки (поръчват се отделно) в следните покрития:
XG - Черна коприна (черен мат)
AA - Хром

За комбинация с:

- i.life B мивка за мебел 81 cm T460401 или
- Extra мивка за мебел 81 cm или
- Calla мивка за мебел 86,5 cm или
- Плотове за инсталация на мивки за монтаж върху плот:
  - Плот 80 cm T5282 за инсталация на 1 бр. централно позиционирна мивка за монатж върху плот върху шкаф мивка 80 cm T5271 или
  - Свързващи плотове за композиции - за създаване на композиции с шкаф за мивка + Ниски отворени странични модули за съхранение 40 см и/или Ниски странични модули за съхранение 60 см:

• Плот 120 cm T5284 за инсталация с шкаф мивка 80 cm T5271 + Нисък отворен страничен модул за съхранение 40 cm T5323 или
• Плот 140 cm T5321 за инсталация с шкаф мивка 80 cm T5271 + шкаф мивка 60 cm T5269 или
• Плот 160 cm T5285 за инсталация с 2 бр.шкаф мивка 80 cm T5271 или
• Плот 160 cm T5285 за инсталация с шкаф мивка 80 cm T5271 + 2 бр. Нисък отворен страничен модул за съхранение 40 cm T5323 или
• Плот 180 cm T5286 за инсталация с шкаф мивка 80 cm T5271 + шкаф мивка 100 cm T5275 или
• Плот 180 cm T5286 за инсталация с шкаф мивка 80 cm T5271 + шкаф мивка 60 cm T5269 + Нисък отворен страничен модул за съхранение 40 cm T5323 или
• Плот 200 cm T5287 за инсталация с шкаф мивка 80 cm T5271 + шкаф мивка 120 cm T5277 или
• Плот 200 cm T5287 за инсталация с 2 бр. шкаф мивка 80 cm T5271 + Нисък отворен страничен модул за съхранение 40 cm T5323 или
• Плот 200 cm T5287 за инсталация с шкаф мивка 80 cm T5271 + 3 бр. Нисък отворен страничен модул за съхранение 40 cm T5323 или
• Плот 200 cm T5287 за инсталация с шкаф мивка 80 cm T5271 + 2 бр. шкаф мивка 60 cm T5269

Препоръчителен монтаж със: сифон, спестяващ пространството EE23033967 (поръчва се отделно)

Необходимо оборудване (само при комбинация с плот):

T6828NU Комплект опори за i.life B шкаф за мивка 80 cm (поръчва се отделно в случай на комбинация с плот)

Използвани материали: Виж раздел Техническа информация: Материали

Продукт	Ш x Д x В mm	Kg	Арт.No.	цена/€ без ДДС	цена/лв. без ДДС
Шкаф за мивка 80 cm	800 x 505 x 440	24,4	**T5271DU**	373,00	729,52
			T5271NF	373,00	729,52
			T5271NG	373,00	729,52
			T5271NV	373,00	729,52
			T5271NH	373,00	729,52
			T5271NX	373,00	729,52
			T5271NW	373,00	729,52
Необходима комплектация с					
Дръжка (1 бр.)			**T5742XG**	28,20	55,15
			T5742AA	28,20	55,15
Комплект опори за монтаж на плот с i.life B шкаф за мивка 80 cm			**T6828NU**	41,30	80,78
Препоръчителна комплектация с					
Спестяващ пространството сифон			**EE23033967**	34,60	67,67

Цветове

XG Черна коприна (черен мат)
AA Хром
DU Бял мат
NF Пясъчно Бежов мат
NG Кварцов Сив мат
NV Карбоново Сив мат
NH Грейдж мат
NX Естествен дъб
NW Кафе дъб

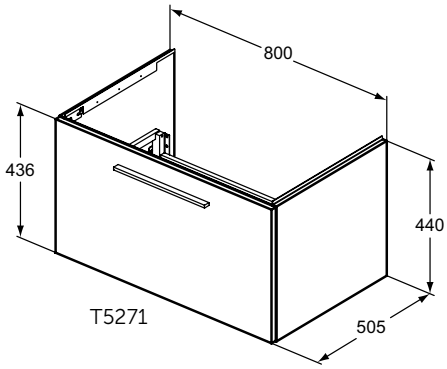

T5271

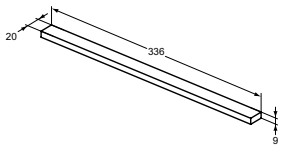

T5742

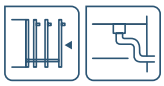

Препоръчителен монтаж със: сифон, спестяващ пространството EE23033967 (поръчва се отделно)

Необходимо оборудване (само при комбинация с плот):
T6828NU Комплект опори за i.life B шкаф за мивка 60 cm (поръчва се отделно в случай на комбинация с плот)

Използвани материали: Виж раздел Техническа информация: Материали

Описание
Шкаф за мивка 60 cm (Висок страничен модул за съхранение 60 cm)
За стенен монтаж, 2 чекмеджета, система с плавно затваряне
Включен монтажен комплект
Дръжки (поръчват се отделно) в следните покрития:
XG - Черна коприна (черен мат)
AA - Хром

За комбинация с:
- i.life B мивка за мебел 61 cm T460501 или
- Extra мивка за мебел 61 cm или
- Calla мивка за мебел 66,5 cm или
- Плотове за инсталация на мивки за монтаж върху плот:
  - Плот 60 cm T5281 за инсталация на 1 бр. централно позиционирна мивка за монатж върху плот върху шкаф мивка 60 cm T5270 или
  - Свързващи плотове за композиции - за създаване на композиции с шкаф за мивка + Високи отворени странични модули за съхранение 40 см и/или Високи странични модули за съхранение 60 см:

• Плот 100 cm T5283 за инсталация с шкаф мивка 60 cm T5270 + Висок отворен страничен модул за съхранение 40 cm T5322 или
• Плот 120 cm T5284 за инсталация с 2 бр. шкаф мивка 60 cm T5270 или
• Плот 140 cm T5321 за инсталация с шкаф мивка 60 cm T5270 + шкаф мивка 80 cm T5272 или
• Плот 140 cm T5321 за инсталация с шкаф мивка 60 cm T5270 + 2 бр. Висок отворен страничен модул за съхранение 40 cm T5322 или
• Плот 160 cm T5285 за инсталация шкаф мивка 60 cm T5270 + шкаф мивка 100 cm T5276 или
• Плот 160 cm T5285 за инсталация с 2 бр. шкаф мивка 60 cm T5270 + Висок отворен страничен модул за съхранение 40 cm T5322 или
• Плот 180 cm T5286 за инсталация с шкаф мивка 60 cm T5270 + шкаф мивка 120 cm T5278 или
• Плот 180 cm T5286 за инсталация с 3 бр. шкаф мивка 60 cm T5270 или
• Плот 180 cm T5286 за инсталация с шкаф мивка 60 cm T5270 + 3 бр. Висок отворен страничен модул за съхранение 40 cm T5322 или
• Плот 200 cm T5287 за инсталация с 2 бр. шкаф мивка 60 cm T5270 + шкаф мивка 80 cm T5272 или
• Плот 200 cm T5287 за инсталация шкаф мивка 60 cm T5270 + шкаф мивка 100 cm T5276 + Висок отворен страничен модул за съхранение 40 cm T5322 или
• Плот 200 cm T5287 за инсталация с 2 бр. шкаф мивка 60 cm T5270 + 2 бр. Висок отворен страничен модул за съхранение 40 cm T5322

Продукт	Ш x Д x В mm	Kg	Арт.No.	цена/€ без ДДС	цена/лв. без ДДС
Шкаф за мивка 60 cm (Висок страничен модул за съхранение 60 cm)	600 x 505 x 630	31,0	**T5270DU**	373,00	729,52
			T5270NF	373,00	729,52
			T5270NG	373,00	729,52
			T5270NV	373,00	729,52
			T5270NH	373,00	729,52
			T5270NX	373,00	729,52
			T5270NW	373,00	729,52
Необходима комплектация с					
Дръжка (1 бр.)			**T5742XG**	28,20	55,15
			T5742AA	28,20	55,15
Комплект опори за монтаж на плот с i.life B шкаф за мивка 60 cm			**T6828NU**	41,30	80,78
Препоръчителна комплектация с					
Спестяващ пространството сифон			**EE23033967**	34,60	67,67

Цветове
XG Черна коприна (черен мат)
AA Хром
DU Бял мат
NF Пясъчно Бежов мат
NG Кварцов Сив мат
NV Карбоново Сив мат
NH Грейдж мат
NX Естествен дъб
NW Кафе дъб

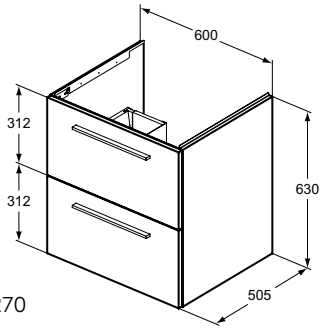

T5270

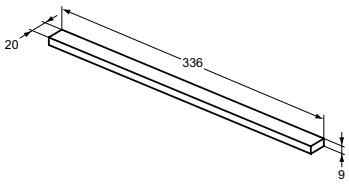

T5742

Всички посочени цени са в лева и в евро, без ДДС, и са препоръчителни за продажба на дребно.

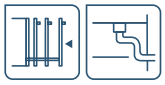

Описание

Шкаф за мивка 60 cm (Нисък страничен модул за съхранение 60 cm)
За стенен монтаж
1 чекмедже, система с плавно затваряне
Включен монтажен комплект
Дръжки (поръчват се отделно) в следните покрития:
XG - Черна коприна (черен мат)
AA - Хром

За комбинация с:

- i.life B мивка за мебел 61 cm T460501 или
- Extra мивка за мебел 61 cm или
- Calla мивка за мебел 66,5 cm или
- Плотове за инсталация на мивки за монтаж върху плот:
  - Плот 60 cm T5281 за инсталация на 1 бр. централно позиционирна мивка за монатж върху плот върху шкаф мивка 60 cm T5269 или
  - Свързващи плотове за композиции - за създаване на композиции с шкаф за мивка + Ниски отворени странични модули за съхранение 40 см и/или Ниски странични модули за съхранение 60 см:
  - • Плот 100 cm T5283 за инсталация с шкаф мивка 60 cm T5269 + Нисък отворен страничен модул за съхранение 40 cm T5323 или
  - • Плот 120 cm T5284 за инсталация с 2 бр. шкаф мивка 80 cm T5269 или
  - • Плот 140 cm T5321 за инсталация с шкаф мивка 60 cm T5269 + шкаф мивка 80 cm T5271 или
  - • Плот 140 cm T5321 за инсталация с шкаф мивка 60 cm T5269 + 2 бр. Нисък отворен страничен модул за съхранение 40 cm T5323 или
  - • Плот 160 cm T5285 за инсталация с шкаф мивка 60 cm T5269 + шкаф мивка 100 cm T5275 или
  - • Плот 160 cm T5285 за инсталация с 2 бр.шкаф мивка 60 cm T5269 + Нисък отворен страничен модул за съхранение 40 cm T5323 или
  - • Плот 180 cm T5286 за инсталация с шкаф мивка 60 cm T5269 + шкаф мивка 120 cm T5277 или
  - • Плот 180 cm T5286 за инсталация с 3 бр. шкаф мивка 60 cm T5269 или
  - • Плот 180 cm T5286 за инсталация с шкаф мивка 60 cm T5269 + 3 бр.Нисък отворен страничен модул за съхранение 40 cm T5323 или
  - • Плот 200 cm T5287 за инсталация с шкаф мивка 60 cm T5269 + шкаф мивка 100 cm T5275 + Нисък отворен страничен модул за съхранение 40 cm T5323
  - • Плот 200 cm T5287 за инсталация с 2 бр. шкаф мивка 60 cm T5269 + 2 бр. Нисък отворен страничен модул за съхранение 40 cm T5323

Препоръчителен монтаж със: сифон, спестяващ пространството EE23033967 (поръчва се отделно)

Необходимо оборудване (само при комбинация с плот):

T6828NU Комплект опори за i.life B шкаф за мивка 60 cm (поръчва се отделно в случай на комбинация с плот)

Използвани материали: Виж раздел Техническа информация: Материали

Продукт	Ш x Д x В mm	Kg	Арт.No.	цена/€ без ДДС	цена/лв. без ДДС
Шкаф за мивка 60 cm (Нисък страничен модул за съхранение 60 cm)	600 x 505 x 440	21,1	**T5269DU**	332,00	649,34
			T5269NF	332,00	649,34
			T5269NG	332,00	649,34
			T5269NV	332,00	649,34
			T5269NH	332,00	649,34
			T5269NX	332,00	649,34
			T5269NW	332,00	649,34
Необходима комплектация с					
Дръжка (1 бр.)			**T5742XG**	28,20	55,15
			T5742AA	28,20	55,15
Комплект опори за монтаж на плот с i.life B шкаф за мивка 60 cm			**T6828NU**	41,30	80,78
Препоръчителна комплектация с					
Спестяващ пространството сифон			**EE23033967**	34,60	67,67

Цветове

XG Черна коприна (черен мат)
AA Хром
DU Бял мат
NF Пясъчно Бежов мат
NG Кварцов Сив мат
NV Карбоново Сив мат
NH Грейдж мат
NX Естествен дъб
NW Кафе дъб

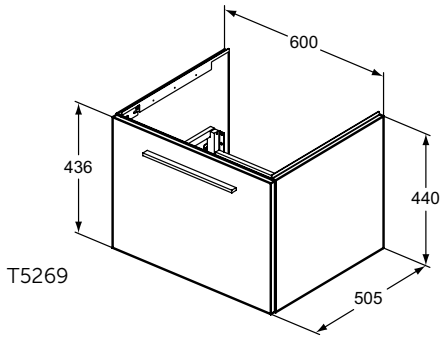

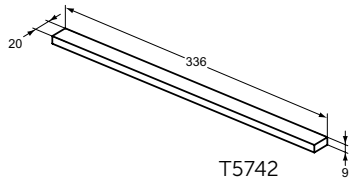

Описание

Висок отворен страничен модул за съхранение 40 cm без плот
За стенен монтаж, отворен отпред, 1 полица
Включен монтажен комплект
Забележка: Да се използва като допълнителен модул само в композиции с i.life B шкаф за мивка (височина 630 mm) допълнени със свързващи плотове в съответната ширина и мивки за монтаж върху плот.

Висок отворен модул за съхранение 40 cm с плот
За стенен монтаж, отворен отпред, 1 полица
Включен монтажен комплект
Забележка: Да се използва като:
- Допълнителен модул само в композиции с i.life B шкаф за мивка (височина 630 mm) в комбинация с мивки за мебели i.life B или
- Самостоятелно на стена

Използвани материали: Виж раздел Техническа информация: Материали

Продукт	Ш x Д x В mm	Kg	Арт.No.	цена/€ без ДДС	цена/лв. без ДДС
Висок отворен страничен модул за съхранение 40 cm без плот	400 x 505 x 630	13,0	**T5322DU**	166,00	324,67
			T5322NF	166,00	324,67
			T5322NG	166,00	324,67
			T5322NV	166,00	324,67
			T5322NH	166,00	324,67
			T5322NX	166,00	324,67
			T5322NW	166,00	324,67
Висок отворен модул за съхранение 40 cm с плот	400 x 505 x 630	13,2	**T5267DU**	166,00	324,67
			T5267NF	166,00	324,67
			T5267NG	166,00	324,67
			T5267NV	166,00	324,67
			T5267NH	166,00	324,67
			T5267NX	166,00	324,67
			T5267NW	166,00	324,67

Цветове

DU Бял мат
NF Пясъчно Бежов мат
NG Кварцов Сив мат
NV Карбоново Сив мат
NH Грейдж мат
NX Естествен дъб
NW Кафе дъб

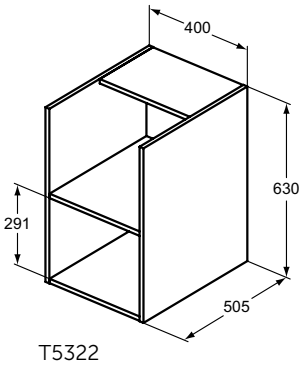

T5322

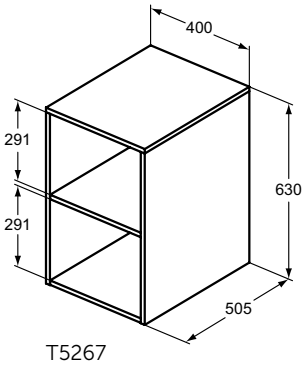

T5267

Всички посочени цени са в лева и в евро, без ДДС, и са препоръчителни за продажба на дребно.

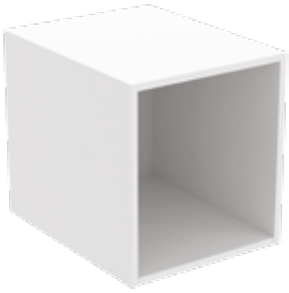

Описание

Нисък отворен страничен модул за съхранение 40 cm без плот
За стенен монтаж, отворен отпред
Включен монтажен комплект
Забележка: Да се използва като допълнителен модул само в композиции с i.life B шкаф за мивка (височина 440 mm) допълнени със свързващи плотове в съответната ширина и мивки за монтаж върху плот.

Нисък отворен модул за съхранение 40 cm с плот
За стенен монтаж, отворен отпред
Включен монтажен комплект
Забележка: Да се използва като:
- Допълнителен модул само в композиции с i.life B шкаф за мивка (височина 440 mm) в комбинация с мивки за мебели i.life B или
- Самостоятелно на стена

Използвани материали: Виж раздел Техническа информация: Материали

Продукт	Ш x Д x В mm	Kg	Арт.No.	цена/€ без ДДС	цена/лв. без ДДС
Нисък отворен страничен модул за съхранение 40 cm без плот	400 x 505 x 440	11,0	**T5323DU**	145,00	283,60
			T5323NF	145,00	283,60
			T5323NG	145,00	283,60
			T5323NV	145,00	283,60
			T5323NH	145,00	283,60
			T5323NX	145,00	283,60
			T5323NW	145,00	283,60
Нисък отворен модул за съхранение 40 cm с плот	400 x 505 x 440	11,2	**T5268DU**	145,00	283,60
			T5268NF	145,00	283,60
			T5268NG	145,00	283,60
			T5268NV	145,00	283,60
			T5268NH	145,00	283,60
			T5268NX	145,00	283,60
			T5268NW	145,00	283,60

Цветове

DU Бял мат
NF Пясъчно Бежов мат
NG Кварцов Сив мат
NV Карбоново Сив мат
NH Грейдж мат
NX Естествен дъб
NW Кафе дъб

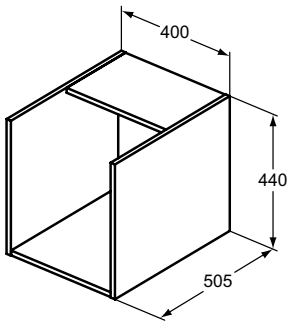

T5323

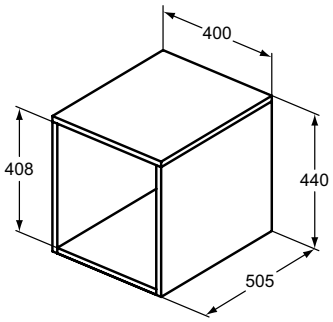

T5268

Описание

Плотове за инсталация на мивки за монтаж върху плот
Плот 200, 180, 160, 140 cm

Забележка:
Плотове 200, 180, 160 cm да се използват като:
- Свързващ плот за създаване на композиции с i.life B шкафове за мивка + Високи/Ниски отворени странични модули за съхранение 40 см
Плот 140 cm да се използва като:
- Свързващ плот за създаване на композиции с i.life B шкафове за мивка + Високи/Ниски отворени странични модули за съхранение 40 см и/или Високи/Ниски странични модули за съхранение 60 см

Необходимо оборудване (не е включено):

- комплект опори за монтаж на плот върху i.life B шкаф за мивка (поръчва се отделно в зависимост от размера на шкафовете за мивка, с които се комбинира - препоръчителният код е даден в описанието на съответния i.life B шкаф за мивка)

Използвани материали: Виж раздел Техническа информация: Материали

Продукт	Ш x Д x В mm	Kg	Арт.No.	цена/€ без ДДС	цена/лв. без ДДС
Плот 200 cm	2004 x 505 x 18	14,2	**T5287DU**	166,00	324,67
			T5287NF	166,00	324,67
			T5287NG	166,00	324,67
			T5287NV	166,00	324,67
			T5287NH	166,00	324,67
			T5287NX	166,00	324,67
			T5287NW	166,00	324,67
Плот 180 cm	1804 x 505 x 18	13,0	**T5286DU**	145,00	283,60
			T5286NF	145,00	283,60
			T5286NG	145,00	283,60
			T5286NV	145,00	283,60
			T5286NH	145,00	283,60
			T5286NX	145,00	283,60
			T5286NW	145,00	283,60
Плот 160 cm	1604 x 505 x 18	11,8	**T5285DU**	124,00	242,52
			T5285NF	124,00	242,52
			T5285NG	124,00	242,52
			T5285NV	124,00	242,52
			T5285NH	124,00	242,52
			T5285NX	124,00	242,52
			T5285NW	124,00	242,52
Плот 140 cm	1404 x 505 x 18	10,4	**T5321DU**	103,00	201,45
			T5321NF	103,00	201,45
			T5321NG	103,00	201,45
			T5321NV	103,00	201,45
			T5321NH	103,00	201,45
			T5321NX	103,00	201,45
			T5321NW	103,00	201,45

Цветове

DU Бял мат
NF Пясъчно Бежов мат
NG Кварцов Сив мат
NV Карбоново Сив мат
NH Грейдж мат
NX Естествен дъб
NW Кафе дъб

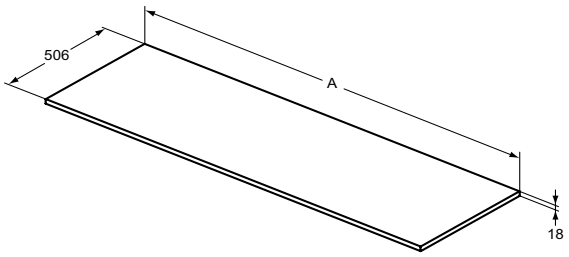

	A
T5321	1404
T5285	1604
T5286	1804
T5287	2004

Всички посочени цени са в лева и в евро, без ДДС, и са препоръчителни за продажба на дребно.

Описание

Плотове за инсталация на мивки за монтаж върху плот:
Плот 120, 100, 80, 60 cm

Забележка:
Да се използват като:
- Плотове 120, 100, 80, 60 cm върху съответните размери i.life B шкафове за мивка 120, 100, 80, 60 cm или
- Плотове 120, 100 като свързващ плот за създаване на композиции с i.life B шкафове за мивка + Високи/Ниски отворени странични модули за съхранение 40 см

Необходимо оборудване (не е включено):

- комплект опори за монтаж на плот върху i.life B шкаф за мивка (поръчва се отделно в зависимост от размера на шкафовете за мивка, с които се комбинира - препоръчителният код е даден в описанието на съответния i.life B шкаф за мивка)

Използвани материали: Виж раздел Техническа информация: Материали

Продукт	Ш x Д x В mm	Kg	Арт.No.	цена/€ без ДДС	цена/лв. без ДДС
Плот 120 cm	1204 x 505 x 18	9,3	**T5284DU**	83,00	162,33
			T5284NF	83,00	162,33
			T5284NG	83,00	162,33
			T5284NV	83,00	162,33
			T5284NH	83,00	162,33
			T5284NX	83,00	162,33
			T5284NW	83,00	162,33
Плот 100 cm	1002 x 505 x 18	8,1	**T5283DU**	78,50	153,53
			T5283NF	78,50	153,53
			T5283NG	78,50	153,53
			T5283NV	78,50	153,53
			T5283NH	78,50	153,53
			T5283NX	78,50	153,53
			T5283NW	78,50	153,53
Плот 80 cm	802 x 505 x 18	6,9	**T5282DU**	70,20	137,30
			T5282NF	70,20	137,30
			T5282NG	70,20	137,30
			T5282NV	70,20	137,30
			T5282NH	70,20	137,30
			T5282NX	70,20	137,30
			T5282NW	70,20	137,30
Плот 60 cm	602 x 505 x 18	5,7	**T5281DU**	61,90	121,07
			T5281NF	61,90	121,07
			T5281NG	61,90	121,07
			T5281NV	61,90	121,07
			T5281NH	61,90	121,07
			T5281NX	61,90	121,07
			T5281NW	61,90	121,07

Цветове

DU Бял мат
NF Пясъчно Бежов мат
NG Кварцов Сив мат
NV Карбоново Сив мат
NH Грейдж мат
NX Естествен дъб
NW Кафе дъб

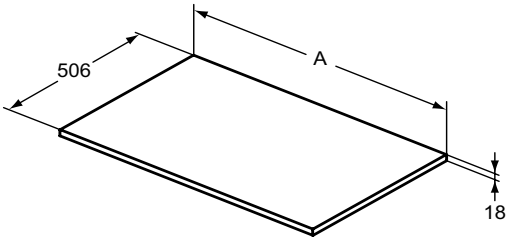

	A
T5281	602
T5282	802
T5283	1002
T5284	1204

Комбинации Мебели-Керамика

Мивки / Мебели	T462101	T462001	T461901	T451701	T470801
	Мивка за мебел 104 cm	Мивка за мебел 84 cm	Мивка за мебел 64 cm	Мивка за полу-вграждане 50 cm	Мивка за ръце 40 cm
T5257 Шкаф 100 cm за мивка	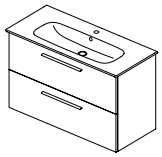				
T5256 Шкаф 80 cm за мивка		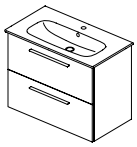			
T5274 Шкаф 80 cm за мивка - стоящ на пода					
T5255 Шкаф за мивка 60 cm					
T5273 Шкаф 60 cm за мивка - стоящ на пода					
T5262 Шкаф 60 cm за мивка за полувграждане - стоящ на пода + T5264 Плот за шкаф 60 cm за мивка за полувграждане				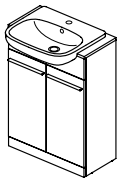	
T5266 Шкаф пиедестал за мивка					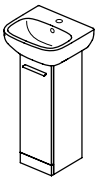

Всички посочени цени са в лева и в евро, без ДДС, и са препоръчителни за продажба на дребно.

Комбинации Мебели-Керамика

Мивки Мебели	i.life B					
	T571601	T684401	T571701, T685101	T684501	T571801, T685201	T684601
	С отвор за смесител 82 cm	Без отвор за смесител 82 cm	С отвор за смесител 60 cm	Без отвор за смесител 60 cm	С отвор за смесител 55 cm	Без отвор за смесител 55 cm
T5256 Шкаф 80 cm за мивка	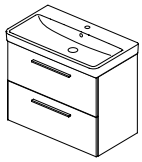					
T5274 Шкаф 80 cm за мивка - стоящ на пода	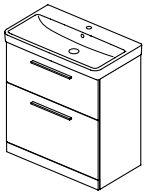	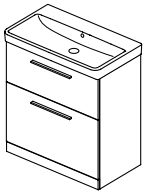				
T6850 Шкаф 58 cm за мивка			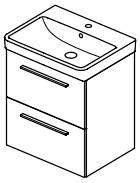			
T6849 Шкаф 53 cm за мивка					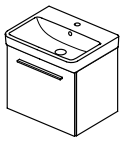	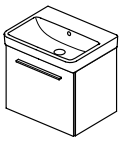

Описание

Шкаф за мивка 120 cm
За стенен монтаж
4 чекмеджета, система с плавно затваряне
Включен монтажен комплект
Без включени дръжки - поръчват се отделно

За комбинация с:

- Extra двойна мивка 121,5 cm - R055901, R0559V1, R056101, R056001 или
- Eurovit двойна мивка за мебел 122 cm - E053401

Препоръчителен монтаж със: сифон, спестяващ пространството EE23033967 (поръчва се отделно)

Използвани материали: Виж раздел Техническа информация: Материали

Продукт	Ш x Д x В mm	Kg	Арт.No.	цена/€ без ДДС	цена/лв. без ДДС
Шкаф за мивка 120 cm	1200 x 440 x 630	48,0	**T5513DU**	675,00	1.320,19
			T5513NF	675,00	1.320,19
			T5513NG	675,00	1.320,19
			T5513NV	675,00	1.320,19
			T5513NH	675,00	1.320,19
			T5513NX	675,00	1.320,19
			T5513NW	675,00	1.320,19
Необходима комплектация с					
Дръжка (1 бр.)			**T5742XG**	28,20	55,15
			T5742AA	28,20	55,15
Препоръчителна комплектация с					
Спестяващ пространството сифон			**EE23033967**	34,60	67,67

Цветове

XG Черна коприна (черен мат)
AA Хром
DU Бял мат
NF Пясъчно Бежов мат
NG Кварцов Сив мат
NV Карбоново Сив мат
NH Грейдж мат
NX Естествен дъб
NW Кафе дъб

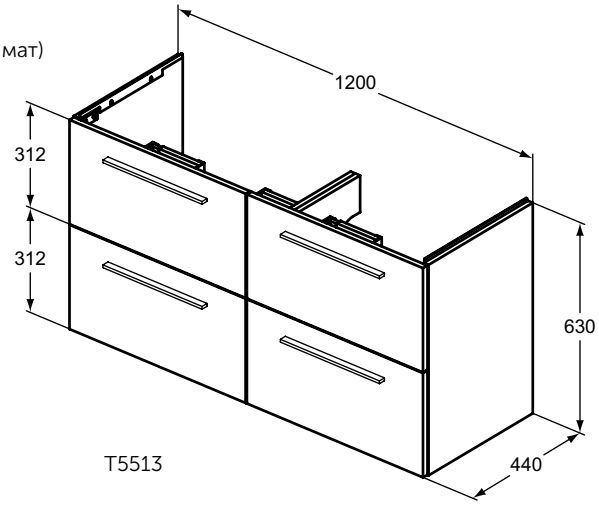

T5513

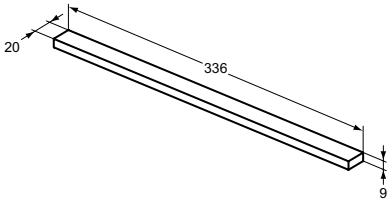

T5742

Всички посочени цени са в лева и в евро, без ДДС, и са препоръчителни за продажба на дребно.

Описание

Шкаф за мивка
За стенен монтаж, 2 чекмеджета, система с плавно затваряне
Без включени дръжки - поръчват се отделно
Включен монтажен комплект
Препоръчителен монтаж със: сифон, спестяващ пространството EE23033967 (поръчва се отделно)

За комбинация с:

Шкаф за мивка 120 cm:
Шкаф за мивка 100 cm:
- i.life A мивка за мебел 104 cm T462101
- Tesi мивка за мебел 102 cm T3508
- Extra мивка за мебел 101,5 cm R053801, R0538V1, R055001, R055201, R055101

Шкаф за мивка 80 cm:
- i.life A мивка за мебел 84 cm T462001
- i.life B мивка 82 cm T571601, T684401
- Eurovit мивка за мебел 81 cm E066901
- Tesi мивка за мебел 82 cm T3509
- Tesi мивка за мебел 84 cm E0279
- La Dolce Vita мивка за мебел 86 cm
- Extra мивка за мебел 81,5 cm R053701, R0537V1, R054601, R054501

Шкаф за мивка 60 cm:
- i.life A мивка за мебел 64 cm T461901
- Eurovit мивка за мебел 61 cm E066801
- Tesi мивка за мебел 62 cm T3510
- Tesi мивка за мебел 64 cm E0289
- La Dolce Vita мивка за мебел 66 cm
- Extra мивка за мебел 61,5 cm R053601, R0536V1, R054101, R054001

Използвани материали: Виж раздел Техническа информация: Материали

Продукт	Ш x Д x В mm	Kg	Арт.No.	цена/€ без ДДС	цена/лв. без ДДС
Шкаф за мивка 120 cm	1200 x 440 x 630	44,4	**T5258xx**	387,00	756,91
Шкаф за мивка 100 cm	1000 x 440 x 630	39,3	**T5257xx**	356,00	696,28
Шкаф за мивка 80 cm	800 x 440 x 630	32,0	**T5256xx**	323,00	631,73
Шкаф за мивка 60 cm	600 x 440 x 630	29,7	**T5255xx**	323,00	569,15
Необходима комплектация с					
Дръжка (1 бр.)			**T5742XG**	28,20	55,15
			T5742AA	28,20	55,15
Препоръчителна комплектация с					
Спестяващ пространството сифон			**EE23033967**	34,60	67,67

Цветове

XG Черна коприна (черен мат)
AA Хром
XX:
DU Бял мат
NF Пясъчно Бежов мат
NG Кварцов Сив мат
NV Карбоново Сив мат
NH Грейдж мат
NX Естествен дъб
NW Кафе дъб

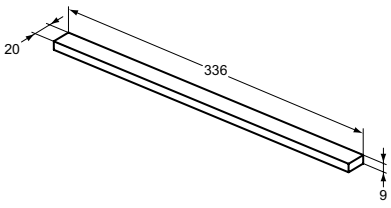

T5742

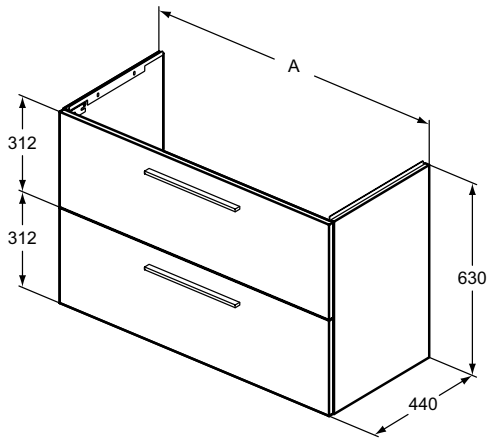

	A mm
T5258	1200
T5257	1000
T5256	800
T5255	600

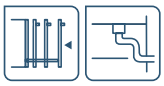

Описание

Шкаф за мивка 58 cm
За стенен монтаж, Включен монтажен комплект
2 чекмеджета, система с плавно затваряне
Без включени дръжки - поръчват се отделно
За комбинация с:
- i.Life B мивка 60 cm T571701, T685101, T684501

Препоръчителен монтаж със: сифон, спестяващ пространството EE23033967 (поръчва се отделно)

Шкаф за мивка 53 cm
За стенен монтаж, Включен монтажен комплект
1 чекмедже, система с плавно затваряне
Без включени дръжки - поръчват се отделно
За комбинация с:
- i.Life B мивка 55 cm T571801, T685201, T684601

Препоръчителен монтаж със: сифон, спестяващ пространството EE23033967 (поръчва се отделно)

Използвани материали: Виж раздел Техническа информация: Материали

Продукт	Ш x Д x В mm	Kg	Арт.No.	цена/€ без ДДС	цена/лв. без ДДС
Шкаф за мивка 58 cm	580 x 440 x 630		**T6850DU**	363,00	709,97
			T6850NF	363,00	709,97
			T6850NG	363,00	709,97
			T6850NV	363,00	709,97
			T6850NH	363,00	709,97
			T6850NX	363,00	709,97
			T6850NW	363,00	709,97
Шкаф за мивка 53 cm	530 x 400 x 440		**T6849DU**	290,00	567,19
			T6849NF	290,00	567,19
			T6849NG	290,00	567,19
			T6849NV	290,00	567,19
			T6849NH	290,00	567,19
			T6849NX	290,00	567,19
			T6849NW	290,00	567,19
Необходима комплектация с					
Дръжка (1 бр.)			**T5742XG**	28,20	55,15
			T5742AA	28,20	55,15
Препоръчителна комплектация с					
Спестяващ пространството сифон			**EE23033967**	34,60	67,67

Цветове

XG Черна коприна (черен мат) AA Хром

XX:

DU Бял мат NG Кварцов Сив мат NH Грейдж мат NW Кафе дъб
NF Пясъчно Бежов мат NV Карбоново Сив мат NX Естествен дъб

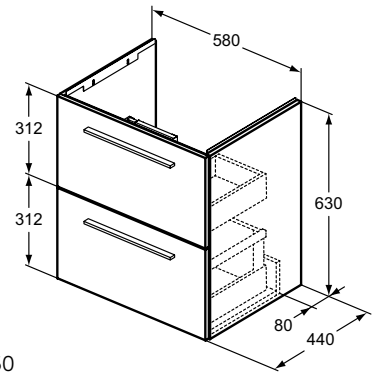

T6850

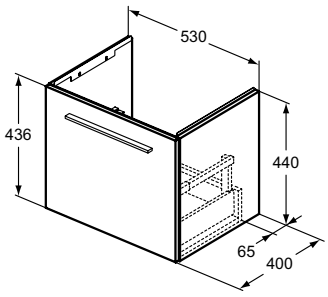

T6849

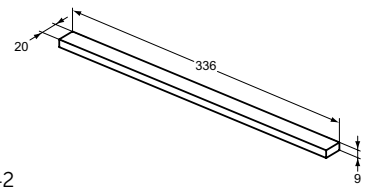

T5742

Всички посочени цени са в лева и в евро, без ДДС, и са препоръчителни за продажба на дребно.

Описание

Шкаф за мивка 80 cm - стоящ на пода
2 чекмеджета, система с плавно затваряне
Включен монтажен комплект
Без включени дръжки - поръчват се отделно
За комбинация с:
- i.life A мивка за мебел 84 cm T462001
- i.life B мивка 82 cm T571601, T684401
- Eurovit мивка за мебел 81 cm E066901
- Tesi мивка за мебел 82 cm T3509
- Tesi мивка за мебел 84 cm E0279
- La Dolce Vita мивка за мебел 86 cm
- Extra мивка за мебел 81,5 cm R053701, R0537V1, R054601, R054501

Препоръчителен монтаж със: сифон, спестяващ пространството EE23033967 (поръчва се отделно)

Шкаф за мивка 60 cm - стоящ на пода
2 чекмеджета, система с плавно затваряне
Включен монтажен комплект
Без включени дръжки - поръчват се отделно
За комбинация с:
- i.life A мивка за мебел 64 cm T461901
- Eurovit мивка за мебел 61 cm E066801
- Tesi мивка за мебел 62 cm T3510
- Tesi мивка за мебел 64 cm E0289
- La Dolce Vita мивка за мебел 66 cm
- Extra мивка за мебел 61,5 cm R053601, R0536V1, R054101, R054001

Препоръчителен монтаж със: сифон, спестяващ пространството EE23033967 (поръчва се отделно)

Използвани материали: Виж раздел Техническа информация: Материали

Продукт	Ш x Д x В mm	Kg	Арт.No.	цена/€ без ДДС	цена/лв. без ДДС
Шкаф за мивка 80 cm - стоящ на пода	800 x 440 x 853	38,2	**T5274DU**	387,00	756,91
			T5274NF	387,00	756,91
			T5274NG	387,00	756,91
			T5274NV	387,00	756,91
			T5274NH	387,00	756,91
			T5274NX	387,00	756,91
			T5274NW	387,00	756,91
Шкаф за мивка 60 cm - стоящ на пода	600 x 440 x 853	32,9	**T5273DU**	356,00	696,28
			T5273NF	356,00	696,28
			T5273NG	356,00	696,28
			T5273NV	356,00	696,28
			T5273NH	356,00	696,28
			T5273NX	356,00	696,28
			T5273NW	356,00	696,28
Необходима комплектация с					
Дръжка (1 бр.)			**T5742XG**	28,20	55,15
			T5742AA	28,20	55,15
Препоръчителна комплектация с					
Спестяващ пространството сифон			**EE23033967**	34,60	67,67

Цветове

XG Черна коприна (черен мат)
AA Хром

XX:

DU Бял мат
NF Пясъчно Бежов мат
NG Кварцов Сив мат
NV Карбоново Сив мат
NH Грейдж мат
NX Естествен дъб
NW Кафе дъб

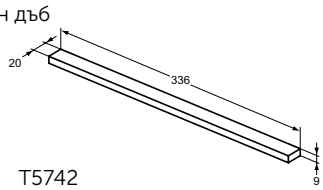

T5742

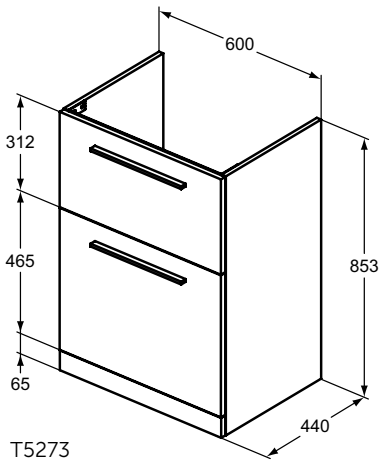

T5273

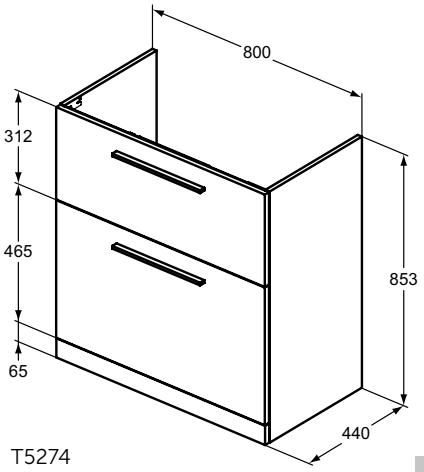

T5274

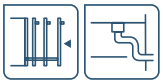

Описание

Шкаф 60 cm за мивка за полувграждане - стоящ на пода
2 врати, система с плавно затваряне
Включен монтажен комплект
Без включени дръжки и без плот - поръчват се отделно
Препоръчителен монтаж със: сифон, спестяващ пространството EE23033967 (поръчва се отделно)

Плот за шкаф 60 cm за мивка за полувграждане
Да се използва шаблон за изрязване, включен в комплектацията на мивка T451701

За комбинация с i.life A Мивка за полувграждане 50 cm T451701

Шкаф пиедестал за мивка - стоящ на пода
1 врата, система с плавно затваряне
Включен монтажен комплект
Без включена дръжка - поръчват се отделно
За комбинация с i.life A Малка мивка за ръце 40 cm T470801
Препоръчителен монтаж със: сифон, спестяващ пространството EE23033967 (поръчва се отделно)

Използвани материали: Виж раздел Техническа информация: Материали

Продукт	Ш x Д x В mm	Kg	Арт.No.	цена/€ без ДДС	цена/лв. без ДДС
Шкаф 60 cm за мивка за полувграждане - стоящ на пода	600 x 300 x 835	17,4	**T5262xx**	178,00	348,14
Плот за шкаф 60 cm за мивка за полувграждане	602 x 301 x 18	4,2	**T5264xx**	48,30	94,47
Шкаф пиедестал за мивка	225 x 260 x 705	10,8	**T5266xx**	162,00	316,48
Необходима комплектация с					
Дръжка (1 бр.) за T5262			**T5741XG**	22,00	43,03
			T5741AA	22,00	43,03
Дръжка (1 бр.) за T5266			**T5740XG**	20,00	39,12
			T5740AA	20,00	39,12
Препоръчителна комплектация с					
Спестяващ пространството сифон			**EE23033967**	34,60	67,67

Цветове

XG Черна коприна (черен мат)
AA Хром

XX:

DU Бял мат
NF Пясъчно Бежов мат
NG Кварцов Сив мат
NV Карбоново Сив мат
NH Грейдж мат
NX Естествен дъб
NW Кафе дъб

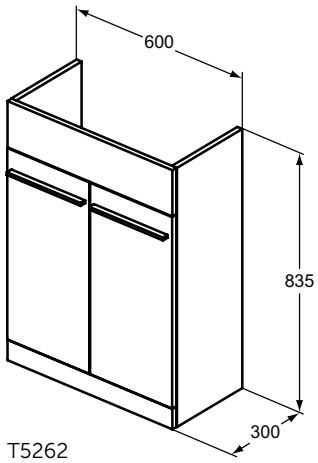

T5262

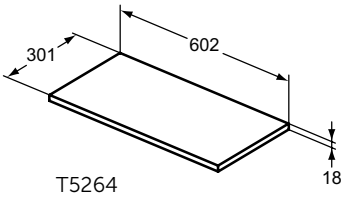

T5264

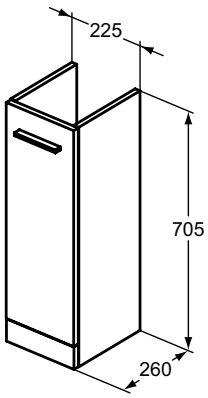

T5266

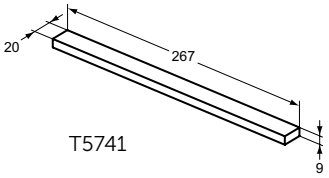

T5741

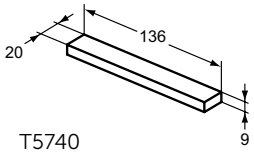

T5740

Всички посочени цени са в лева и в евро, без ДДС, и са препоръчителни за продажба на дребно.

Описание

Шкаф колона - висока
2 врати, система с плавно затваряне
Без включени дръжки - поръчват се отделно
За стенен монтаж, реверсивен
Включен монтажен комплект

Шкаф колона - ниска
1 врата, система с плавно затваряне
Без включена дръжка - поръчват се отделно
За стенен монтаж, реверсивен
Включен монтажен комплект

Използвани материали: Виж раздел Техническа информация: Материали

Продукт	Ш x Д x В mm	Kg	Арт.No.	цена/€ без ДДС	цена/лв. без ДДС
Шкаф колона - висока	400 x 300 x 1600	32,5	**T5260DU**	291,00	569,15
			T5260NF	291,00	569,15
			T5260NG	291,00	569,15
			T5260NV	291,00	569,15
			T5260NH	291,00	569,15
			T5260NX	291,00	569,15
			T5260NW	291,00	569,15
Шкаф колона - ниска	400 x 300 x 1200	24,4	**T5261DU**	258,00	504,60
			T5261NF	258,00	504,60
			T5261NG	258,00	504,60
			T5261NV	258,00	504,60
			T5261NH	258,00	504,60
			T5261NX	258,00	504,60
			T5261NW	258,00	504,60
Необходима комплектация с					
Дръжка (1 бр.)			**T5742XG**	28,20	55,15
			T5742AA	28,20	55,15

Цветове

XG Черна коприна (черен мат)
AA Хром
DU Бял мат
NF Пясъчно Бежов мат
NG Кварцов Сив мат
NV Карбоново Сив мат
NH Грейдж мат
NX Естествен дъб
NW Кафе дъб

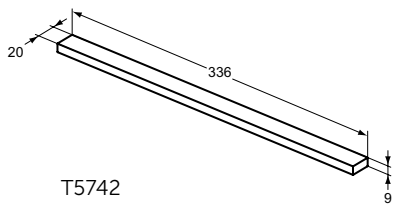

T5742

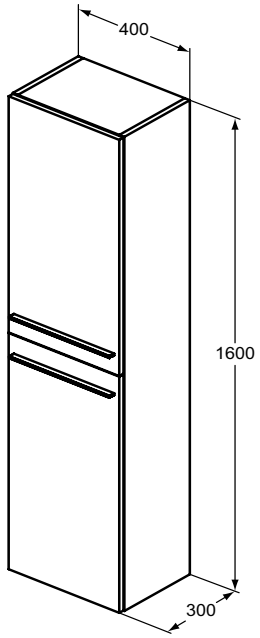

T5260

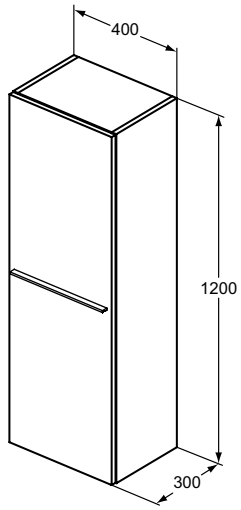

T5261

Комбинации Мебели-Керамика

Мивки за мебел Мебели	E053401	E066901	E053501	E066801
	122 cm	82 cm	71 cm	61 cm
R0267 Конзолен шкаф 120 cm за мивка	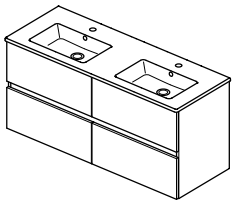			
R0266 Конзолен шкаф 120 cm за мивка	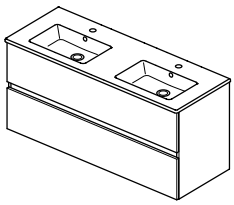			
R0263 Конзолен шкаф 80 cm за мивка		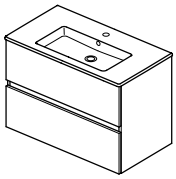		
R0262 Стоящ шкаф 80 cm за мивка		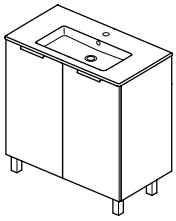		
R0261 Конзолен шкаф 70 cm за мивка			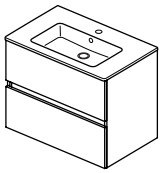	
R0259 Конзолен шкаф 60 cm за мивка				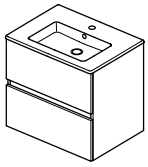
R0258 Стоящ шкаф 60 cm за мивка				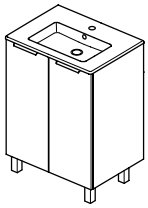

Описание

Шкаф за мивка 120 cm
За стенен монтаж
4 чекмеджета, система с плавно затваряне
Дизайн без дръжки - предна междина (между горното и долното чекмедже) за лесно отваряне
Включен монтажен комплект

Препоръчителен монтаж със: Спестяващ пространството сифон EE23033967 (поръчва се отделно)

Опционален монтаж с: R062267 Комплект гумени постелки против плъзгане за чекмеджета - за шкаф за мивка 120 см с 4 чекмеджета R0259 (необходими са 2 комплекта R062267)

За комбинация с

- EUROVIT Двойна мивка за мебел 122 cm - E053401

Използвани материали: Виж раздел Техническа информация: Материали

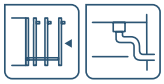

Продукт	Ш x Д x В mm	Kg	Арт.No.	цена/€ без ДДС	цена/лв. без ДДС
Шкаф за мивка 120 cm за стенен монтаж	1200 x 440 x 550	36,4	**R0267WG**	351,00	686,50
			R0267TI	351,00	686,50
			R0267Y8	351,00	686,50
			R0267Y9	351,00	686,50
Препоръчителна комплектация с					
Спестяващ пространството сифон		65,30	**EE23033967**	34,60	67,67
Опционална комплектация с					
Комплект гумени постелки за чекмеджета - за шкаф за мивка 120 см с 4 чекмеджета R0259 (необходими са 2 комплекта R062267)		31,00	**R062267**	16,40	32,08

Цветове

WG Бял гланц
TI Средно сив гланц
Y8 Естествен дъб
Y9 Тъмно Хикори

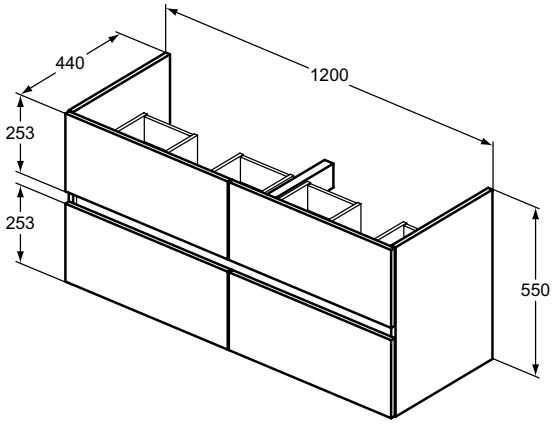

Описание

Шкаф за мивка 120, 100, 80, 70, 60, 50 cm
За стенен монтаж
2 чекмеджета, система с плавно затваряне
Дизайн без дръжки - предна междина (между горното и долното чекмедже) за лесно отваряне
Включен монтажен комплект

Препоръчителен монтаж със: Спестяващ пространството сифон EE23033967 (поръчва се отделно)

Опционален монтаж с: Комплект гумени постелки против плъзгане за чекмеджета:
- R062667 - за шкаф за мивка 120 см с 2 чекмеджета R0266
- R062567 - за шкаф за мивка 100 см с 2 чекмеджета R0265
- R062467 - за шкаф за мивка 80 см с 2 чекмеджета R0263
- R062367 - за шкаф за мивка 70 см с 2 чекмеджета R0261
- R062267 - за шкаф за мивка 60 см с 2 чекмеджета R0259
- R062167 - за шкаф за мивка 50 см с 2 чекмеджета R0256

За комбинация с

Шкаф за мивка 120 cm:
- EUROVIT Двойна мивка за мебел 122 cm - E053401
Шкаф за мивка 100 cm:
- TESI Мивка за мебел 103 cm - T3508
- Ideal Standard i.life A Мивка за мебел 104 cm - T462101
Шкаф за мивка 80 cm:
- CONNECT AIR Мивка за мебел 84 cm - E0279
- TESI Мивка за мебел 83 cm - T3509
- Ideal Standard i.life A Мивка за мебел 84 cm - T462001
- EUROVIT Мивка за мебел 82 cm - E066901
Шкаф за мивка 70 cm:
- EUROVIT Мивка за мебел 71 cm - E053501
Шкаф за мивка 60 cm:
- CONNECT AIR Мивка за мебел 64 cm - E0289
- TESI Мивка за мебел 63 cm - T3510
- Ideal Standard i.life A Мивка за мебел 64 cm - T461901
- EUROVIT Мивка за мебел 61 cm - E066801
Шкаф за мивка 50 cm

Използвани материали: Виж раздел Техническа информация: Материали

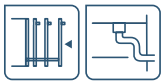

Продукт	Ш x Д x В mm	Kg	Арт.No.	цена/€ без ДДС	цена/лв. без ДДС
Шкаф за мивка 120 cm за стенен монтаж	1200 x 440 x 550	33,7	**R0266WG**	316,00	618,04
			R0266TI	316,00	618,04
			R0266Y8	316,00	618,04
			R0266Y9	316,00	618,04
Шкаф за мивка 100 cm за стенен монтаж	1000 x 440 x 550	28,4	**R0265WG**	252,00	492,87
			R0265TI	252,00	492,87
			R0265Y8	252,00	492,87
			R0265Y9	252,00	492,87
Шкаф за мивка 80 cm за стенен монтаж	800 x 440 x 550	21,6	**R0263WG**	189,00	369,65
			R0263TI	189,00	369,65
			R0263Y8	189,00	369,65
			R0263Y9	189,00	369,65
Шкаф за мивка 70 cm за стенен монтаж	700 x 440 x 550	19,6	**R0261WG**	165,00	322,71
			R0261TI	165,00	322,71
			R0261Y8	165,00	322,71
			R0261Y9	165,00	322,71

Всички посочени цени са в лева и в евро, без ДДС, и са препоръчителни за продажба на дребно.

Продукт	Ш x Д x В mm	Kg	Арт.No.	цена/€ без ДДС	цена/лв. без ДДС
Шкаф за мивка 60 cm за стенен монтаж	600 x 440 x 550		**R0259WG**	157,00	307,07
			R0259TI	157,00	307,07
			R0259Y8	157,00	307,07
			R0259Y9	157,00	307,07
Шкаф за мивка 60 cm за стенен монтаж	500 x 440 x 550		**R0256WG**	149,00	291,42
			R0256TI	149,00	291,42
			R0256Y8	149,00	291,42
			R0256Y9	149,00	291,42
Препоръчителна комплектация с					
Спестяващ пространството сифон			**EE23033967**	34,60	67,67
Опционална комплектация с					
Комплект гумени постелки за чекмеджета - за шкаф за мивка 120 см с 2 чекмеджета R0266			**R062667**	30,20	59,07
Комплект гумени постелки за чекмеджета - за шкаф за мивка 100 см с 2 чекмеджета R0265			**R062567**	26,70	52,22
Комплект гумени постелки за чекмеджета - за шкаф за мивка 80 см с 2 чекмеджета R0263			**R062467**	22,50	44,01
Комплект гумени постелки за чекмеджета - за шкаф за мивка 70 см с 2 чекмеджета R0261			**R062367**	18,30	35,79
Комплект гумени постелки за чекмеджета - за шкаф за мивка 60 см с 2 чекмеджета R0259			**R062267**	16,40	32,08
Комплект гумени постелки за чекмеджета - за шкаф за мивка 50 см с 2 чекмеджета R0256			**R062167**	14,80	28,95

Цветове

WG Бял гланц
TI Средно сив гланц
Y8 Естествен дъб
Y9 Тъмно Хикори

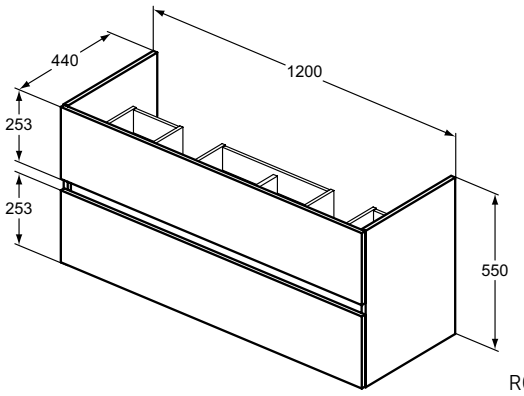

R0266

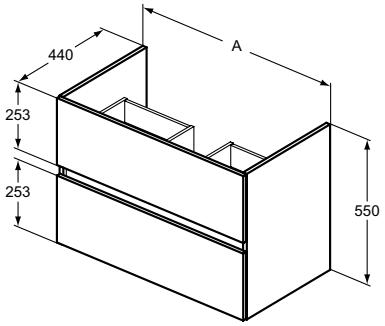

	A,mm
R0266	1200
R0265	1000
R0263	800
R0261	700
R0259	600
R0256	500

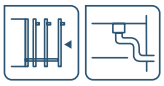

Описание

Шкаф за мивка 80, 60 cm
За монтаж на пода
2 врати, система с плавно затваряне
4 регулируеми крака
Елегантни хромирани дръжки
Включен монтажен комплект

Препоръчителен монтаж със: Спестяващ пространството сифон EE23033967 (поръчва се отделно)

За комбинация с

Шкаф за мивка 80 cm:
- CONNECT AIR Мивка за мебел 84 cm - E0279
- TESI Мивка за мебел 83 cm - T3509
- Ideal Standard i.life A Мивка за мебел 84 cm - T462001
- EUROVIT Мивка за мебел 82 cm - E066901

Шкаф за мивка 60 cm:
- CONNECT AIR Мивка за мебел 64 cm - E0289
- TESI Мивка за мебел 63 cm - T3510
- Ideal Standard i.life A Мивка за мебел 64 cm - T461901
- EUROVIT Мивка за мебел 61 cm - E066801

Използвани материали: Виж раздел Техническа информация: Материали

Продукт	Ш x Д x В mm	Kg	Арт.No.	цена/€ без ДДС	цена/лв. без ДДС
Шкаф за мивка 80 cm за монтаж на пода	800 x 440 x 840-825	26,3	**R0262WG**	151,00	295,33
			R0262TI	151,00	295,33
			R0262Y8	151,00	295,33
			R0262Y9	151,00	295,33
Шкаф за мивка 60 cm за монтаж на пода	600 x 440 x 840-825	21,1	**R0258WG**	134,00	262,08
			R0258TI	134,00	262,08
			R0258Y8	134,00	262,08
			R0258Y9	134,00	262,08
Препоръчителна комплектация с					
Спестяващ пространството сифон			**EE23033967**	34,60	67,67

Цветове

WG Бял гланц
TI Средно сив гланц
Y8 Естествен дъб
Y9 Тъмно Хикори

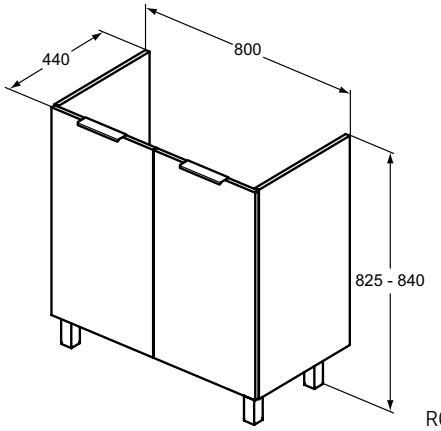

R0262

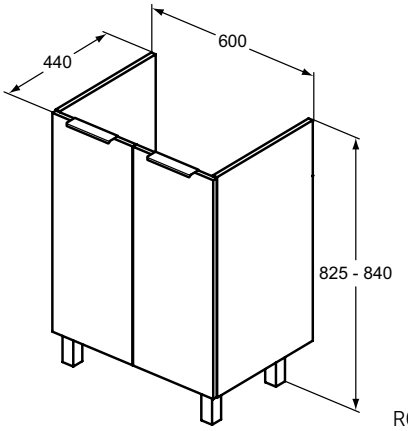

R0258

Всички посочени цени са в лева и в евро, без ДДС, и са препоръчителни за продажба на дребно.

Описание

Guest шкаф за мивка 35 cm
За стенен монтаж
1 реверсивна врата, система с плавно затваряне
Дизайн без дръжки - предна междина (над вратата) за лесно отваряне
Включен монтажен комплект
Препоръчителен монтаж със: Спестяващ пространството сифон EE23033967 (поръчва се отделно)

За комбинация с

- Ideal Standard i.life S Малка мивка 37 cm с десен отвор за смесител E211201
- Ideal Standard i.life S Малка мивка 37 cm с ляв отвор за смесител E211301

Шкаф колона, висок
За стенен монтаж, реверсивен
2 врати, система с плавно затваряне
Дизайн без дръжки - предна междина (между вратите) за лесно отваряне
Включен монтажен комплект

Използвани материали: Виж раздел Техническа информация: Материали

Продукт	Ш x Д x В mm	Kg	Арт.No.	цена/€ без ДДС	цена/лв. без ДДС
Guest шкаф за мивка 35 cm	354 x 202 x 550	7,5	**R0271WG**	102,00	199,49
			R0271TI	102,00	199,49
			R0271Y8	102,00	199,49
			R0271Y9	102,00	199,49
Шкаф колона, висок	300 x 236 x 1500	19,2	**R0268WG**	159,00	310,98
			R0268TI	159,00	310,98
			R0268Y8	159,00	310,98
			R0268Y9	159,00	310,98
Препоръчителна комплектация с					
Спестяващ пространството сифон			**EE23033967**	34,60	67,67

Цветове

WG Бял гланц
TI Средно сив гланц
Y8 Естествен дъб
Y9 Тъмно Хикори

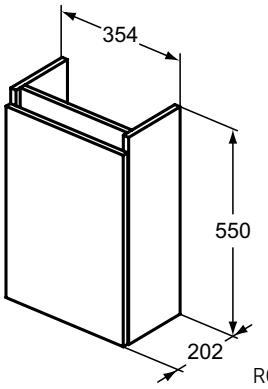

R0271

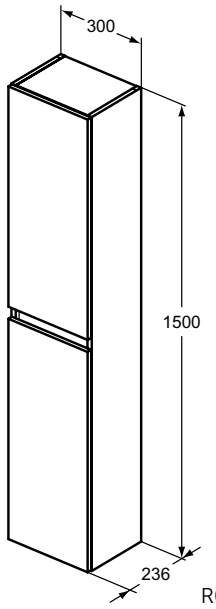

R0268

Комбинации Лампи - Шкафове огледала/Огледала

Шкафове огледала/ Огледала	Горен Шкаф огледало Mid						Горен Шкаф огледало Low						Огледало Low										Огледало Eco						
	T3499AL	T3498AL	T3442AL	T3439AL	T3430AL	T3428AL	T3593AL	T3592AL	T3591AL	T3590AL	T3589AL	T3588AL	T3594BH	T3363BH	T3361BH	T3360BH	T3359BH	T3358BH	T3357BH	T3356BH	T3355BH	T3354BH	T3371BH	T3369BH	T3368BH	T3367BH	T3366BH	T3365BH	T3364BH
Лампи	1200 x 170 x 700 mm	1000 x 170 x 700 mm	800 x 170 x 700 mm	700 x 170 x 700 mm	600 x 170 x 700 mm	500 x 170 x 700 mm	1200 x 170 x 700 mm	1000 x 170 x 700 mm	800 x 170 x 700 mm	700 x 170 x 700 mm	600 x 170 x 700 mm	500 x 170 x 700 mm	1200 x 26 x 1000 mm	800 x 26 x 1000 mm	600 x 26 x 1000 mm	400 x 26 x 1000 mm	1200 x 26 x 700 mm	1000 x 26 x 700 mm	800 x 26 x 700 mm	700 x 26 x 700 mm	600 x 26 x 700 mm	500 x 26 x 700 mm	1200 x 4 x 700 mm	1000 x 4 x 700 mm	800 x 4 x 700 mm	700 x 4 x 700 mm	600 x 4 x 700 mm	500 x 4 x 700 mm	400 x 4 x 700 mm
T2907AA Лампа LUXURY	✓	✓	✓	✓	✓	✓	✓	✓	✓	✓	✓	✓	✓	✓	✓	✓	✓	✓	✓	✓	✓	✓	✓	✓	✓	✓	✓	✓	✓
T2908AA Лампа COMPACT	✓	✓	✓	✓	✓	✓	✓	✓	✓	✓	✓	✓	✓	✓	✓	✓	✓	✓	✓	✓	✓	✓							
T3153AA Лампа TITTY	✓	✓	✓	✓	✓	✓	✓	✓	✓	✓	✓	✓	✓	✓	✓	✓	✓	✓	✓	✓	✓	✓	✓	✓	✓	✓	✓	✓	✓
T3189AA Лампа EVA	✓	✓	✓	✓	✓	✓	✓	✓	✓	✓	✓	✓	✓	✓	✓	✓	✓	✓	✓	✓	✓	✓	✓	✓	✓	✓	✓	✓	✓
T3190AA Лампа PRETTY	✓	✓	✓	✓	✓	✓	✓	✓	✓	✓	✓	✓	✓	✓	✓	✓	✓	✓	✓	✓	✓	✓	✓	✓	✓	✓	✓	✓	✓
T320967 Лампа PANDORA	✓	✓	✓	✓	✓	✓	✓	✓	✓	✓	✓	✓	✓	✓	✓	✓	✓	✓	✓	✓	✓	✓	✓	✓	✓	✓	✓	✓	✓
T322967 Лампа PANDORA	✓	✓	✓	✓	✓	✓	✓	✓	✓	✓	✓	✓	✓	✓	✓	✓	✓	✓	✓	✓	✓	✓	✓	✓	✓	✓	✓	✓	✓
T3248AA Лампа SABRINA													✓	✓	✓	✓	✓	✓	✓	✓	✓	✓	✓	✓	✓	✓	✓	✓	✓

Всички посочени цени са в лева и в евро, без ДДС, и са препоръчителни за продажба на дребно.

Описание

Горен шкаф огледало High
Врати с интегрирано LED осветление, 4000 Kelvin:
- 2 бр. (за шкафове с широчина 120, 100, 80 cm)
- 1 бр. (за с шкафове с широчина 60 cm)
Двустранно огледални врати със система с плавно затваряне
Вградено долно LED осветление - за зоната на умивалника
Самозалепваща се метална дръжка
Магнитна планка за придържане на метални аксесоари
Ел. ключ
Ел. контакт
Стъклена полица
220-240 V, 50-60 Hz, IP44, Class II, Енергиен клас A
Включва монтажен комплект

Използвани материали: Виж раздел Техническа информация: Материали

Продукт	Ш x Д x В mm	Kg	Арт.No.	цена/€ без ДДС	цена/лв. без ДДС
Горен шкаф огледало High 120x70 cm	1230 x 170 x 700	32,0	**T3425AL**	1.122,00	2.194,44
Горен шкаф огледало High 100x70 cm	1030 x 170 x 700	28,0	**T3389AL**	961,00	1.879,55
Горен шкаф огледало High 80x70 cm	830 x 170 x 700	26,0	**T3388AL**	796,00	1.556,84
Горен шкаф огледало High 60x70 cm	630 x 170 x 700	22,0	**T3373AL**	634,00	1.240,00

Цветове

AL Ефект алуминий

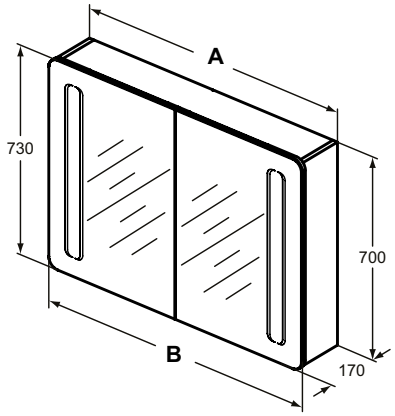

	A	B
T3425	1200	1230
T3389	1000	1030
T3388	800	830

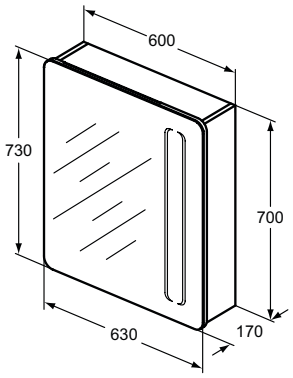

T3373

Описание

Горен шкаф огледало Mid
Врати:
- 2 бр. (за шкафове с широчина 120, 100, 80, 70 cm)
- 1 бр. (за с шкафове с широчина 60, 50 cm)

Едностранно огледални врати със система с плавно затваряне
Вградено долно LED осветление, 4000 Kelvin - за зоната на умивалника
Вътрешно козметично огледало
Самозалепваща се метална дръжка
Ел. ключ
Ел. контакт
Стъклена полица
220-240 V, 50-60 Hz, IP44, Class II, Енергиен клас A
Включва монтажен комплект

Използвани материали: Виж раздел Техническа информация: Материали

Продукт	Ш x Д x В mm	Kg	Арт.No.	цена/€ без ДДС	цена/лв. без ДДС
Горен шкаф огледало Mid 120x70 cm	1200 x 170 x 700	30,0	**T3499AL**	976,00	1.908,89
Горен шкаф огледало Mid 100x70 cm	1000 x 170 x 700	28,0	**T3498AL**	815,00	1.594,00
Горен шкаф огледало Mid 80x70 cm	800 x 170 x 700	24,0	**T3442AL**	652,00	1.275,20
Горен шкаф огледало Mid 70x70 cm	700 x 170 x 700	22,0	**T3439AL**	569,00	1.112,87
Горен шкаф огледало Mid 60x70 cm	600 x 170 x 700	20,0	**T3430AL**	488,00	954,45
Горен шкаф огледало Mid 50x70 cm	500 x 170 x 700	18,0	**T3428AL**	407,00	796,02

Цветове

AL Ефект алуминий

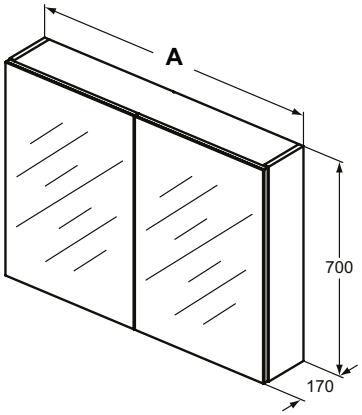

	A
T3499	1200
T3498	1000
T3442	800
T3439	700

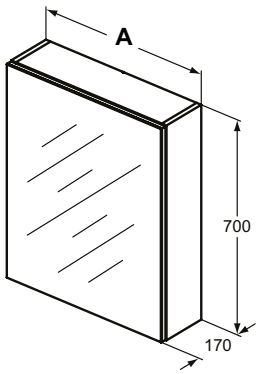

	A
T3430	600
T3428	500

Всички посочени цени са в лева и в евро, без ДДС, и са препоръчителни за продажба на дребно.

Описание

Горен шкаф огледало Low
Врати:
- 2 бр. (за шкафове с широчина 120, 100, 80, 70 cm)
- 1 бр. (за с шкафове с широчина 60, 50 cm)

Едностранно огледални врати със система с плавно затваряне
Вътрешно козметично огледало
Самозалепваща се метална дръжка
Стъклена полица
Включва монтажен комплект

Използвани материали: Виж раздел Техническа информация: Материали

Продукт	Ш x Д x В mm	Kg	Арт.No.	цена/€ без ДДС	цена/лв. без ДДС
Горен шкаф огледало Low 120x70 cm	1200 x 170 x 700	28,0	**T3593AL**	533,00	1.042,46
Горен шкаф огледало Low 100x70 cm	1000 x 170 x 700	26,0	**T3592AL**	442,00	864,48
Горен шкаф огледало Low 80x70 cm	800 x 170 x 700	22,0	**T3591AL**	353,00	690,41
Горен шкаф огледало Low 70x70 cm	700 x 170 x 700	20,0	**T3590AL**	307,00	600,44
Горен шкаф огледало Low 60x70 cm	600 x 170 x 700	18,5	**T3589AL**	262,00	512,43
Горен шкаф огледало Low 50x70 cm	500 x 170 x 700	16,5	**T3588AL**	218,00	426,37

Цветове

AL Ефект алуминий

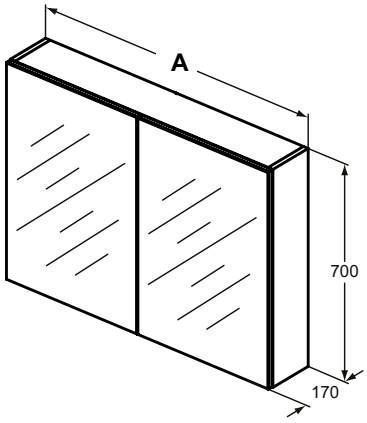

	A
T3593	1200
T3592	1000
T3591	800
T3590	700

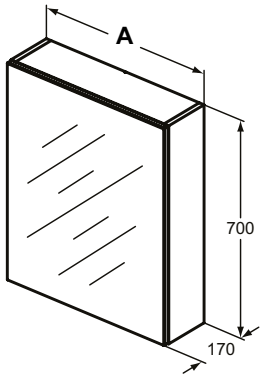

	A
T3589	600
T3588	500

Описание

Огледало с осветление High Ambient
Форма: Правоъгълна със заоблени ъгли
Странична рамка: по-малка от огледалото
Няма възможност за реверсивна инсталация
LED осветление, 4000 Kelvin: Фронтално + Долно осветление за зоната на умивалника
Система против конденз
Сензорен ключ за включване и регулиране на осветлението и системата против конденз
220-240 V, 50-60 Hz, IP44, Class II, Енергиен клас A+
Включва монтажен комплект

Огледало с осветление High
Форма: Правоъгълна
Странична рамка: по-малка от огледалото
Възможност за реверсивна инсталация
LED осветление, 4000 Kelvin: Горно + Долно осветление за зоната на умивалника
Система против конденз
Сензорен ключ за включване и регулиране на осветлението и системата против конденз
220-240 V, 50-60 Hz, IP44, Class II, Енергиен клас A+
Включва монтажен комплект

Продукт	Ш x Д x В mm	Kg	Арт.No.	цена/€ без ДДС	цена/лв. без ДДС
Огледало с осветление High Ambient 120x70 cm	1200 x 26 x 700	12,2	**T3353BH**	472,00	923,15
Огледало с осветление High Ambient 100x70 cm	1000 x 26 x 700	10,5	**T3352BH**	442,00	864,48
Огледало с осветление High Ambient 80x70 cm	800 x 26 x 700	8,5	**T3351BH**	415,00	811,67
Огледало с осветление High Ambient 60x70 cm	600 x 26 x 700	6,8	**T3350BH**	387,00	756,91
Огледало с осветление High 120x70 cm	1200 x 26 x 700	11,1	**T3349BH**	433,00	846,87
Огледало с осветление High 100x70 cm	1000 x 26 x 700	9,6	**T3348BH**	406,00	794,07
Огледало с осветление High 80x70 cm	800 x 26 x 700	7,8	**T3347BH**	377,00	737,35
Огледало с осветление High 60x70 cm	600 x 26 x 700	6,3	**T3346BH**	348,00	680,63
Огледало с осветление High 50x70 cm	500 x 26 x 700	5,5	**T3345BH**	330,00	645,42

Цветове

BH Огледало

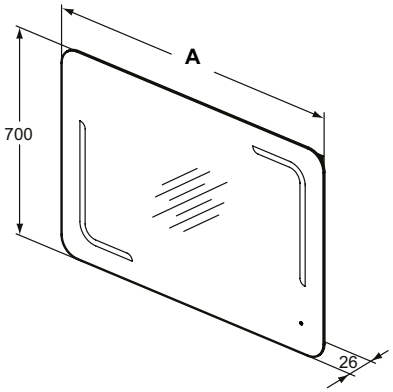

	A
T3353	1200
T3352	1000
T3351	800
T3350	600

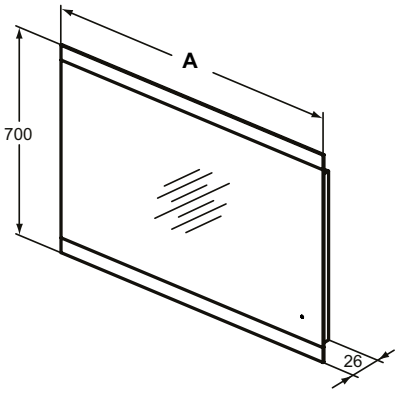

	A
T3349	1200
T3348	1000
T3347	800
T3346	600
T3345	500

Всички посочени цени са в лева и в евро, без ДДС, и са препоръчителни за продажба на дребно.

Описание

Огледало с осветление Mid
Форма: Правоъгълна
Странична рамка: с размера на огледалото
Възможност за реверсивна инсталация
LED осветление, 4000 Kelvin: Горно
Система против конденз
Без ел. ключ
220-240 V, 50-60 Hz, IP44, Class II, Енергиен клас A+
Включва монтажен комплект

Огледало с осветление Mid Ambient
Форма: Правоъгълна
Странична рамка: по-малка от огледалото
Възможност за реверсивна инсталация
LED осветление, 4000 Kelvin: осветеност около цялото огледало (от 4 страни)
Система против конденз
Без ел. ключ
220-240 V, 50-60 Hz, IP44, Class II, Енергиен клас A+
Включва монтажен комплект

Продукт	Ш x Д x В mm	Kg	Арт.No.	цена/€ без ДДС	цена/лв. без ДДС
Огледало с осветление Mid 120x70 cm	1200 x 26 x 700	11,5	**T3344BH**	359,00	702,14
Огледало с осветление Mid 100x70 cm	1000 x 26 x 700	9,9	**T3343BH**	330,00	645,42
Огледало с осветление Mid 80x70 cm	800 x 26 x 700	8,1	**T3342BH**	303,00	592,62
Огледало с осветление Mid 70x70 cm	700 x 26 x 700	7,3	**T3341BH**	283,00	553,50
Огледало с осветление Mid 60x70 cm	600 x 26 x 700	6,5	**T3340BH**	264,00	516,34
Огледало с осветление Mid 50x70 cm	500 x 26 x 700	5,7	**T3339BH**	244,00	477,22
Огледало с осветление Mid Ambient 120x70 cm	1200 x 26 x 700	11,2	**T3338BH**	359,00	702,14
Огледало с осветление Mid Ambient 100x70 cm	1000 x 26 x 700	9,6	**T3337BH**	330,00	645,42
Огледало с осветление Mid Ambient 80x70 cm	800 x 26 x 700	7,8	**T3336BH**	303,00	592,62
Огледало с осветление Mid Ambient 70x70 cm	700 x 26 x 700	7,4	**T3335BH**	283,00	553,50
Огледало с осветление Mid Ambient 60x70 cm	600 x 26 x 700	6,3	**T3278BH**	264,00	516,34
Огледало с осветление Mid Ambient 50x70 cm	500 x 26 x 700	5,5	**T3259BH**	244,00	477,22
Огледало с осветление Mid Ambient 40x100 cm	400 x 26 x 1000	6,7	**T3258BH**	255,00	498,74

Цветове

BH Огледало

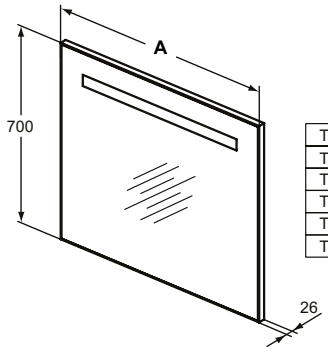

	A
T3344	1200
T3343	1000
T3342	800
T3341	700
T3340	600
T3339	500

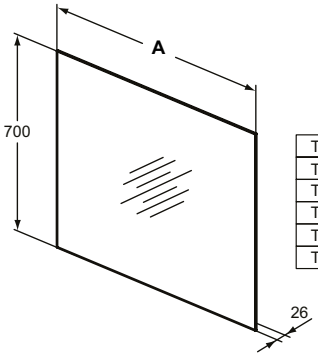

	A
T3338	1200
T3337	1000
T3336	800
T3335	700
T3278	600
T3259	500

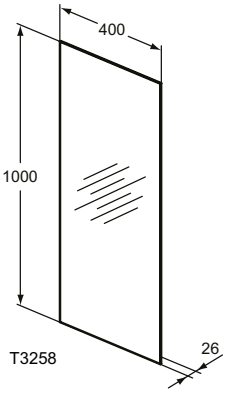

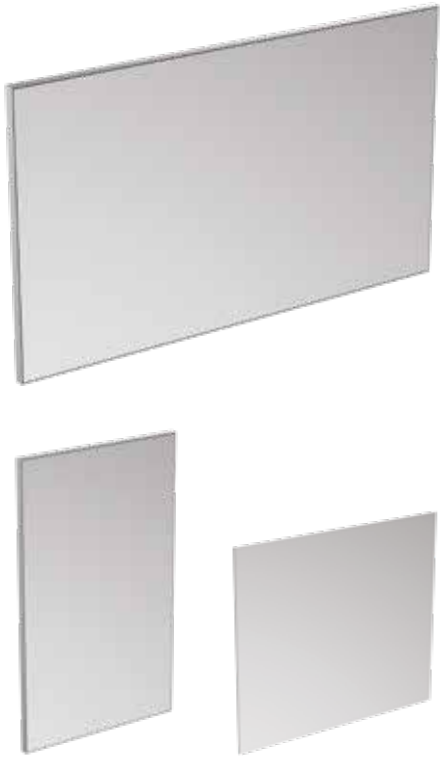

Описание

Огледало Low S
Форма: Правоъгълна
Странична рамка: с размера на огледалото
Възможност за реверсивна инсталация
Включва монтажен комплект

Огледало Low H
Форма: Правоъгълна
Странична рамка: с размера на огледалото
Възможност за реверсивна инсталация
Включва монтажен комплект

Огледало Eco
Форма: Правоъгълна
Без странично рамка
Няма възможност за реверсивна инсталация
Включва монтажен комплект

Използвани материали: Виж раздел Техническа информация: Материали

Продукт	Ш x Д x В mm	Kg	Арт.No.	цена/€ без ДДС	цена/лв. без ДДС
Огледало Low S 120x70 cm	1200 x 26 x 700	10,5	**T3359BH**	132,00	258,17
Огледало Low S 100x70 cm	1000 x 26 x 700	9,3	**T3358BH**	106,00	207,32
Огледало Low S 80x70 cm	800 x 26 x 700	7,6	**T3357BH**	78,90	154,32
Огледало Low S 70x70 cm	700 x 26 x 700	6,8	**T3356BH**	65,60	128,30
Огледало Low S 60x70 cm	600 x 26 x 700	5,9	**T3355BH**	52,60	102,88
Огледало Low S 50x70 cm	500 x 26 x 700	5,1	**T3354BH**	43,30	84,69
Огледало Low H 120x100 cm	1200 x 26 x 1000	12,4	**T3594BH**	119,00	232,74
Огледало Low H 80x100 cm	800 x 26 x 1000	9,9	**T3363BH**	92,30	180,52
Огледало Low H 60x100 cm	600 x 26 x 1000	7,8	**T3361BH**	65,60	128,30
Огледало Low H 40x100 cm	400 x 26 x 1000	6,2	**T3360BH**	52,60	102,88
Огледало Eco 120x70 cm	1200 x 4 x 700	9,0	**T3371BH**	123,00	240,57
Огледало Eco 100x70 cm	1000 x 4 x 700	8,5	**T3369BH**	96,30	188,35
Огледало Eco 80x70 cm	800 x 4 x 700	8,0	**T3368BH**	69,70	136,32
Огледало Eco 70x70 cm	700 x 4 x 700	7,8	**T3367BH**	56,50	110,50
Огледало Eco 60x70 cm	600 x 4 x 700	7,5	**T3366BH**	46,60	91,14
Огледало Eco 50x70 cm	500 x 4 x 700	7,3	**T3365BH**	43,30	84,69
Огледало Eco 40x70 cm	400 x 4 x 700	7,0	**T3364BH**	39,80	77,84

Цветове

BH Огледало

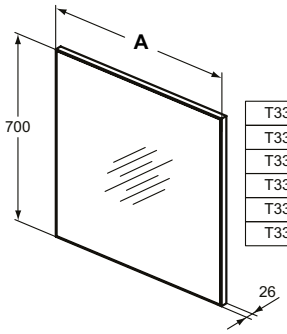

	A
T3359	1200
T3358	1000
T3357	800
T3356	700
T3355	600
T3354	500

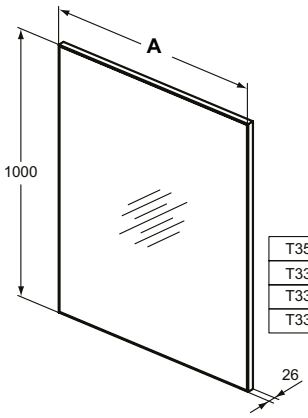

	A
T3594	1200
T3363	800
T3361	600
T3360	400

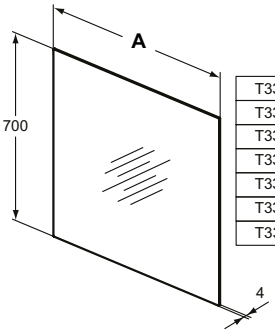

	A
T3371	1200
T3369	1000
T3368	800
T3367	700
T3366	600
T3365	500
T3364	400

Всички посочени цени са в лева и в евро, без ДДС, и са препоръчителни за продажба на дребно.

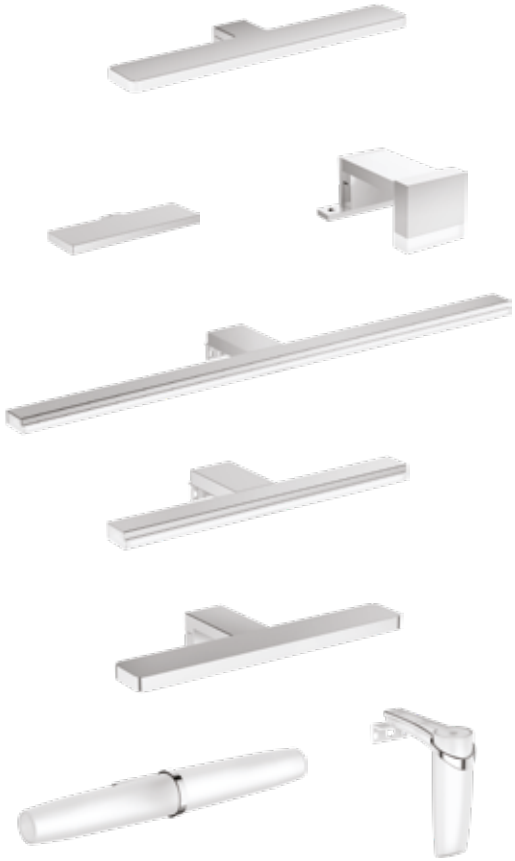

Описание

Лампа LUXURY
LED лампа, 230 V, 50 Hz, 1 x 9 W, IP44, Class II, Енергиен клас A, 700 Lm, 4000 Kelvin, Включва монтажен комплект

Лампа COMPACT
LED лампа, 230 V, 50 Hz, 1 x 6 W, IP44, Class II, Енергиен клас A, 360 Lm, 6000 Kelvin, Включва монтажен комплект

Лампа TITTY
LED лампа, 230 V, 50 Hz, 1 x 4,8 W, IP44, Class II, Енергиен клас A, 220 Lm, 4000 Kelvin, Включва монтажен комплект

Лампа PANDORA 60,8 cm
LED лампа, 220-240 V, 50-60 Hz, 1 x 12 W, IP44, Class II, Енергиен клас A+, 1320 Lm, 5700 Kelvin, Включва монтажен комплект

Лампа PANDORA 30,8 cm
LED лампа, 220-240 V, 50-60 Hz, 1 x 8 W, IP44, Class II, Енергиен клас A+, 880 Lm, 5700 Kelvin, Включва монтажен комплект

Лампа PRETTY
LED лампа, 230 V, 50 Hz, 1 x 5,5 W, IP44, Class II, Енергиен клас A, 350 Lm, 6000K, Включва монтажен комплект

Лампа EVA
LED лампа, 220-240 V, 50-60 Hz, 1 x 6 W, IP44, Class II, Енергиен клас A+, 105 Lm, 4000K, Включва монтажен комплект

Лампа SABRINA
LED лампа, 220-240 V, 50-60 Hz, 1 x 3 W, IP44, Class II, Енергиен клас A+, 140 Lm, 4000K, Включва монтажен комплект

Използвани материали: Виж раздел Техническа информация: Материали

Продукт	Ш x Д x В mm	Kg	Арт.No.	цена/€ без ДДС	цена/лв. без ДДС
Лампа LUXURY	344 x 92 x 43	0,4	**T2907AA**	94,70	185,22
Лампа COMPACT	200 x 80 x 19	0,4	**T2908AA**	75,00	146,69
Лампа TITTY	80 x 95 x 47	0,2	**T3153AA**	37,20	72,76
Лампа PANDORA 60,8 cm	608 x 112 x 33	0,3	**T322967**	49,20	96,23
Лампа PANDORA 30,8 cm	308 x 112 x 33	0,25	**T320967**	35,90	70,21
Лампа PRETTY	280 x 121 x 42	0,3	**T3190AA**	33,20	64,93
Лампа EVA	233 x 85 x 41	0,2	**T3189AA**	22,70	44,40
Лампа SABRINA	39 x 119 x 117	0,2	**T3248AA**	17,30	33,84

Цветове

AA Хром

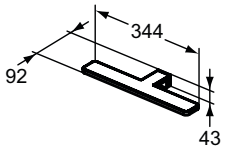

T2907

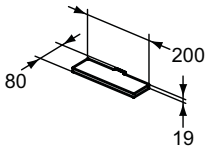

T2908

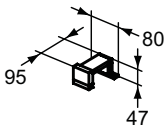

T3153

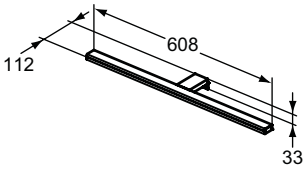

T3229

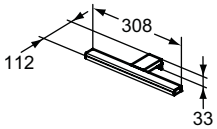

T3209

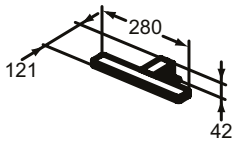

T3190

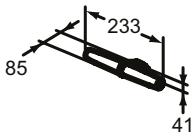

T3189

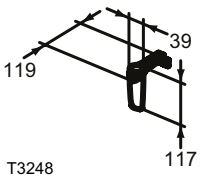

T3248

reddot design award 2011

Описание

Смесител стоящ за умивалник cEasy-Fix присъединяване
Медни тръби
Гъвкави връзки G3/8
35 mm керамичен затварящ механизъм
Метален изпразнител
Метална ръкохватка с индикатор за топла и студена вода
Cache скрит аератор
Съответства на стандарт EN 817

5 YEAR GUARANTEE

Продукт	Арт.No.	цена/€ без ДДС	цена/лв. без ДДС	
Смесител стоящ за умивалник с гъвкави връзки G3/8, с изпразнител	**A4260AA**	-	-	*

*Продукти от ценова група Лукс

Цветове

AA Хром

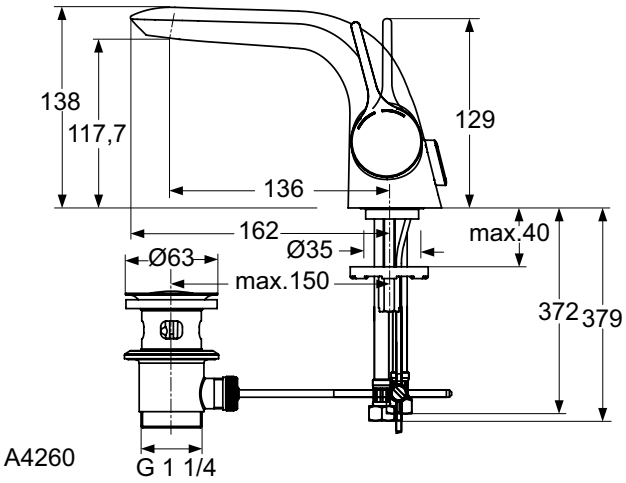

Всички посочени цени са в лева и в евро, без ДДС, и са препоръчителни за продажба на дребно.

reddot design award 2011

Описание

Смесител стоящ за умивалник
Тяло с открит чучур и свободно течаща вода
Easy-Fix присъединяване
Гъвкави връзки G3/8''
40 mm керамичен затварящ механизъм Multiport на Ideal Standard
Метална ръкохватка
С изпразнител
Ламинарен аератор (пълен поток), хромирана капачка на аератора
Ограничител на дебит 5 l/min
Съответства на стандарт EN817

5 YEAR GUARANTEE

Смесител стоящ за биде
Easy-Fix присъединяване
Гъвкави връзки с тръбен накрайник D10
35 mm керамичен затварящ механизъм
С метален изпразнител
Метална ръкохватка с индикатор за топла и студена вода
Cascade аератор със сферична връзка
Съответства на стандарт EN817

5 YEAR GUARANTEE

Продукт	Арт.No.	цена/€ без ДДС	цена/лв. без ДДС	
Смесител стоящ за умивалник с изпразнител, с ограничител на дебит 5 l/min	**B8630AA**	-	-	*
Смесител стоящ за биде	**A4268AA**	-	-	*

*Продукти от ценова група Лукс

Цветове

AA Хром

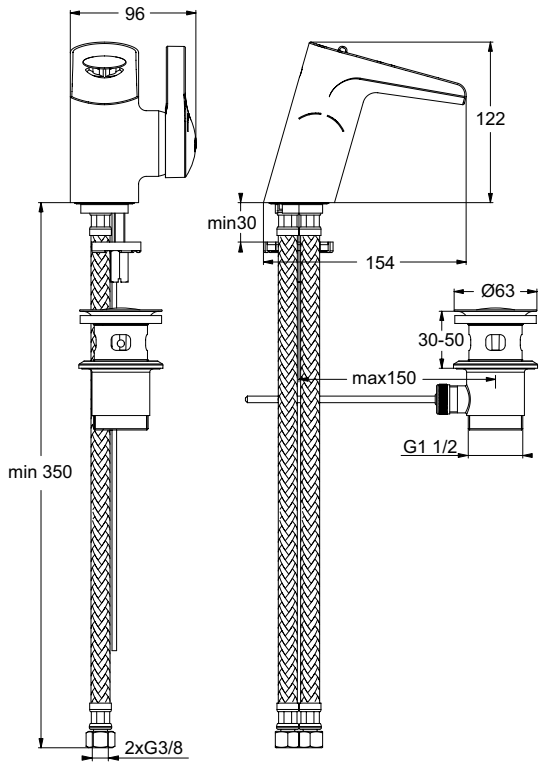

8630

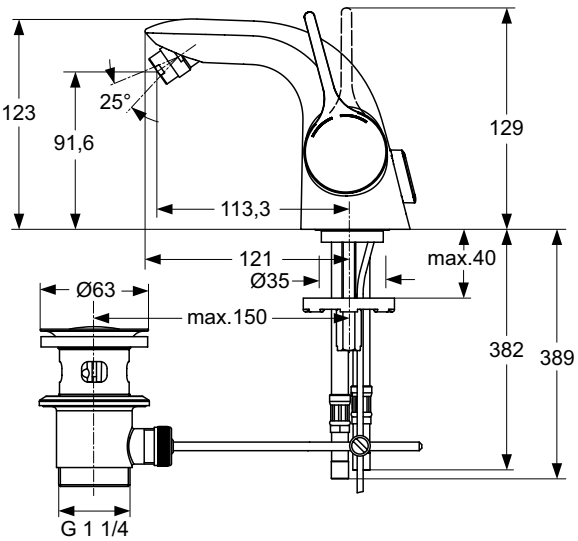

A4268

reddot design award 2011

Описание

Смесител вграден за умивалник
Комплект 2 - външна част
47 mm керамичен затварящ механизъм Click на Ideal Standard
Лят чучур 202 mm
Метална розетка
Метална ръкохватка с индикатор на топла и студена вода
Аератор Cache с ограничител на дебит 5 l/min
Комбинира се само с: A5948NU (поръчва се отделно)
Съответства на стандарт EN817

Необходима комплектация с

Комплект за вграждане /комплект 1/ за A5591AA (A5948NU)

Продукт	Арт.No.	цена/€ без ДДС	цена/лв. без ДДС	
Смесител вграден за умивалник, комплект 2, с ограничител на дебит 5 l/min	**A5591AA**	-	-	*
Необходима комплектация с				
Вградена част, комплект 1, за A5591AA	**A5948NU**	112,00	219,05	

*Продукти от ценова група Лукс

Цветове

AA Хром

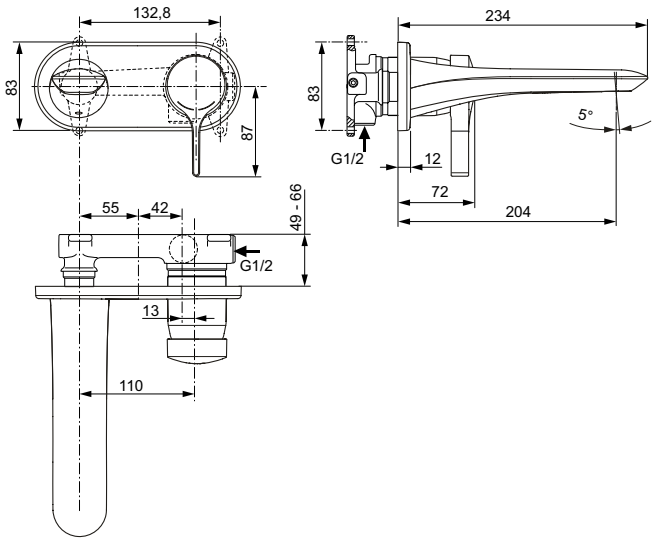

Всички посочени цени са в лева и в евро, без ДДС, и са препоръчителни за продажба на дребно.

reddot design award 2011

Описание

Смесител свободно стоящ за вана/душ
38 mm керамичен затварящ механизъм FirmaFlow®+ с ограничител на топла вода
Аератор Cascade
Метална ръкохватка с индикатор за топла и студена вода
Автоматичен разпределител
Ръчен душ Stick
1250 mm шлаух IdealFlex
Комплект за вграждане - под с дебелина 80-160 mm
Розетка хром
Съответства на стандарт EN817

Необходима комплектация с

Вградена част за свободно стоящ смесител (A6133NU)

ECO SAVING

5 YEAR GUARANTEE

Продукт	Арт.No.	цена/€ без ДДС	цена/лв. без ДДС	
Смесител свободно стоящ за вана/душ	**A6120AA**	-	-	*
Необходима комплектация с				
Вградена част за свободно стоящ смесител	**A6133NU**	434,00	848,83	*

*Продукти от ценова група Лукс

Цветове

AA Хром

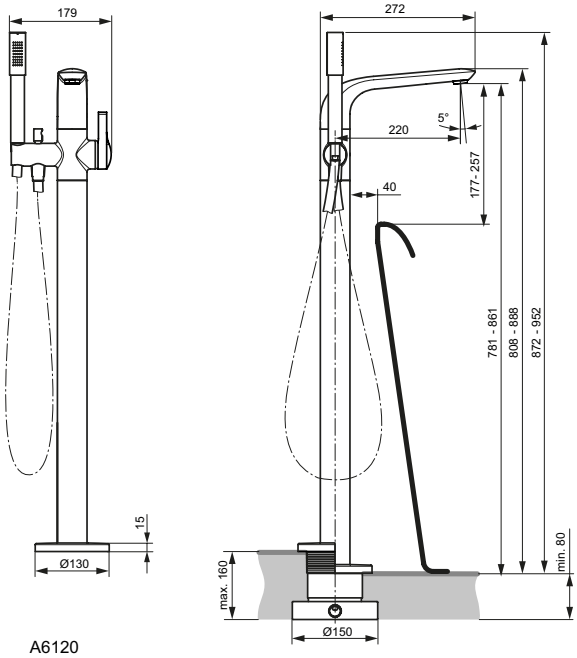

A6120

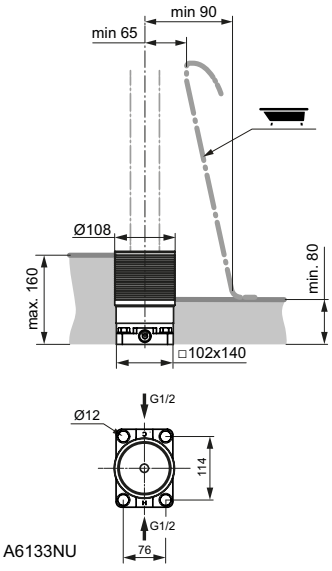

A6133NU

reddot design award 2011

Описание

Смесител стенен за душ
Присъединяване със розетки и скрити холендрови гайки
38 mm керамичен затварящ механизъм FirmaFlow®+ с ограничител на топла вода
Без аксесоари
Метална ръкохватка с индикатор за топла и студена вода
Възвратен клапан
Съответства на стандарт EN 817

Смесител стенен за вана/душ
Присъединяване със розетки и скрити холендрови гайки
38 mm керамичен затварящ механизъм FirmaFlow®+ с ограничител на топла вода
Без аксесоари
Метална ръкохватка с индикатор за топла и студена вода
Автоматичен разпределител
Cache скрит аератор
Възвратен клапан
Съответства на стандарт EN 817

5 YEAR GUARANTEE

Продукт	Арт.No.	цена/€ без ДДС	цена/лв. без ДДС	
Смесител стенен за душ	**A4269AA**	-	-	*
Смесител стенен за вана/душ	**A4271AA**	-	-	*

*Продукти от ценова група Лукс

Цветове

AA Хром

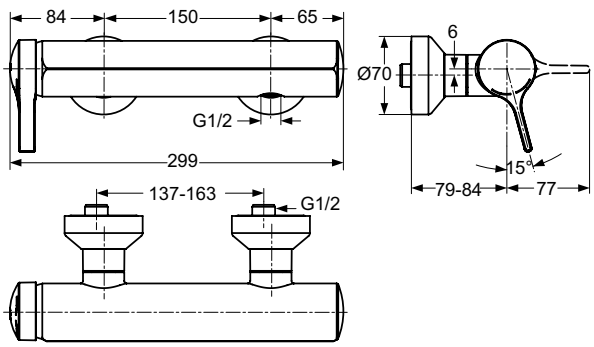

A4269

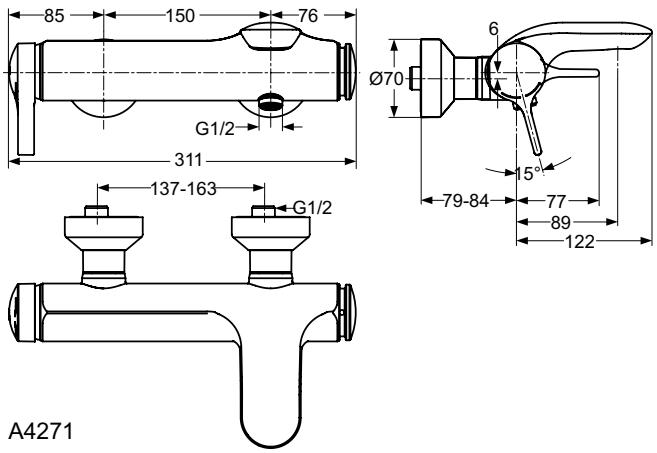

A4271

Всички посочени цени са в лева и в евро, без ДДС, и са препоръчителни за продажба на дребно.

reddot design award 2011

Описание

Смесител вграден за душ
Комплект 2 - външна част
47 mm керамичен Click затварящ механизъм на Ideal Standard
Без аксесоари
Метална ръкохватка с индикатор за топла и студена вода
Пластмасова хромирана розетка
Комбинира се само с: EASY-BOX A1000NU Комплект 1 (вътрешна част)
Съответства на стандарт EN817

Смесител вграден за вана/душ
Комплект 2 - външна част
47 mm керамичен Click затварящ механизъм на Ideal Standard
Без аксесоари
Метална ръкохватка с индикатор за топла и студена вода
Пластмасова хромирана розетка
Автоматичен разпределител
Комбинира се само с: EASY-BOX A1000NU Комплект 1 (вътрешна част)
Съответства на стандарт EN817

Необходима комплектация с

Универсална вградена част EASY-BOX (A1000NU)

5 YEAR GUARANTEE

Продукт	Арт.No.	цена/€ без ДДС	цена/лв. без ДДС	
Смесител вграден за душ	**A4719AA**	-	-	*
Смесител вграден за вана/душ	**A4720AA**	-	-	*
Необходима комплектация с				
Универсална вградена част EASY BOX	**A1000NU**	51,40	100,53	

*Продукти от ценова група Лукс

Цветове

AA Хром

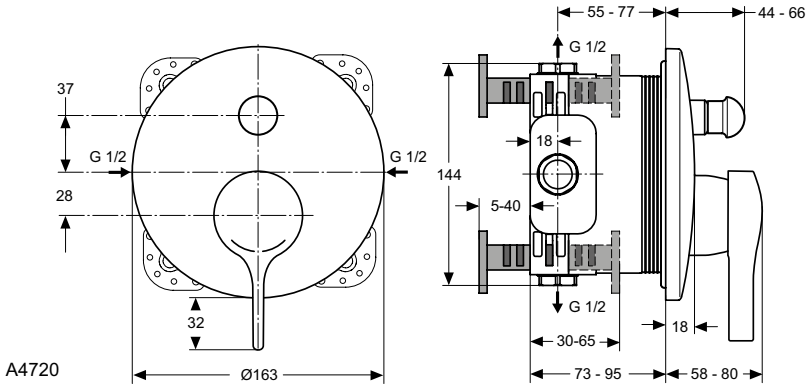

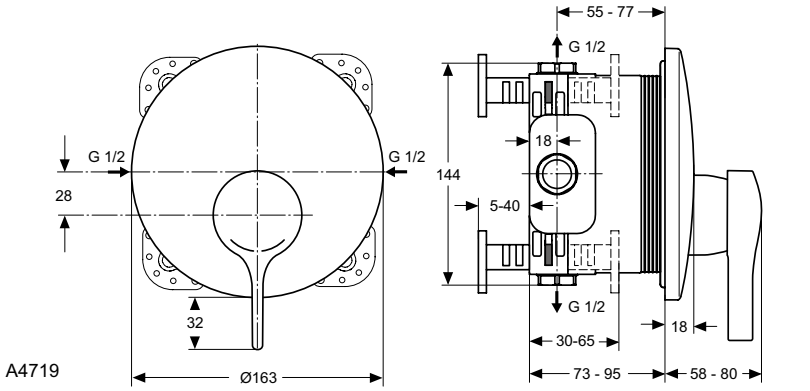

DESIGN AWARD 2015

Описание

Смесител стоящ за умивалник Vessel
Easy-Fix присъединяване
Гъвкави връзки G3/8"
28 mm керамичен затварящ механизъм на Ideal Standard
Без изпразнител
Ограничител на топла вода - добавен в кутията
Метална ръкохватка с индикатор за топла и студена вода
Аератор с подвижна решетка за промяна ъгъла на струята на водата
Вграден в аератора ограничител на дебит 5 l/min
Метална розетка
Съответства на стандарт EN817

Продукт	Арт.No.	цена/€ без ДДС	цена/лв. без ДДС	
Смесител стоящ за умивалник Vessel без изпразнител	**A6329AA**	-	-	*

*Продукти от ценова група Лукс

Цветове

AA Хром

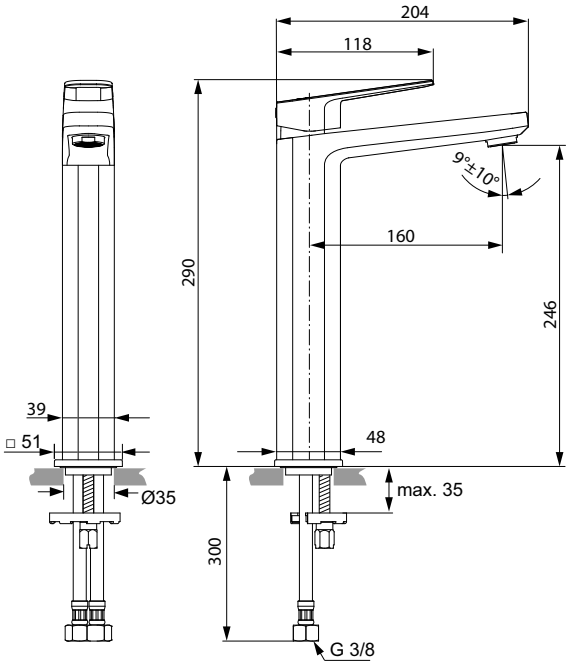

Всички посочени цени са в лева и в евро, без ДДС, и са препоръчителни за продажба на дребно.

DESIGN AWARD 2015

Описание

Смесител стоящ за умивалник
Easy-Fix присъединяване
Гъвкави връзки G3/8"
28 mm керамичен затварящ механизъм на Ideal Standard
Ограничител на топла вода - добавен в кутията
Метална ръкохватка с индикатор за топла и студена вода
Аератор с подвижна решетка за промяна ъгъла на струята на водата
Вграден в аератора ограничител на дебит 5 l/min
Метална розетка
Съответства на стандарт EN817

- Вариант без изпразнител

Смесител стоящ за умивалник Piccolo
Easy-Fix присъединяване
Гъвкави връзки G3/8"
28 mm керамичен затварящ механизъм на Ideal Standard
Без изпразнител
Ограничител на топла вода - добавен в кутията
Метална ръкохватка с индикатор за топла и студена вода
Аератор с подвижна решетка за промяна ъгъла на струята на водата
Вграден в аератора ограничител на дебит 5 l/min
Метална розетка
Съответства на стандарт EN817

Продукт	Арт.No.	цена/€ без ДДС	цена/лв. без ДДС	
Смесител стоящ за умивалник без изпразнител, с ограничител на дебит 5 l/min	**A6327AA**	-	-	*
Смесител стоящ за умивалник Piccolo без изпразнител	**A6331AA**	-	-	*

*Продукти от ценова група Лукс

Цветове

AA Хром

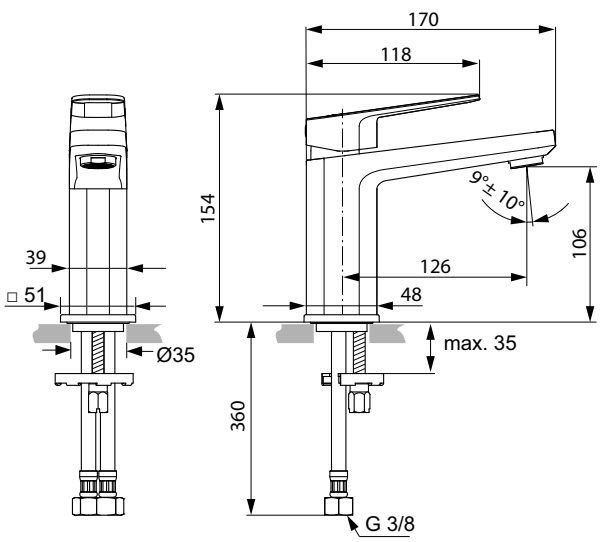

A6327

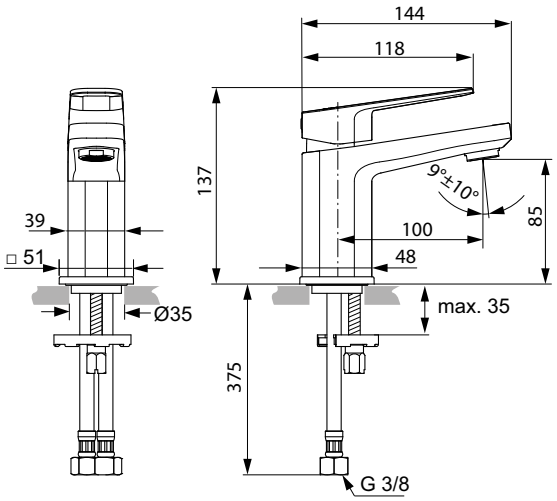

A6331

Описание

Смесител стоящ за умивалник с висок чучур
Easy-Fix присъединяване
Гъвкави връзки G3/8"
28 mm керамичен затварящ механизъм на Ideal Standard
Ограничител на топла вода - добавен в кутията
Метална ръкохватка с индикатор за топла и студена вода
С метален изпразнител
Аератор с подвижна решетка за промяна ъгъла на струята на водата
Вграден в аератора ограничител на дебит 5 l/min
Метална розетка
Съответства на стандарт EN817

- Вариант без изпразнител

Продукт	Арт.No.	цена/€ без ДДС	цена/лв. без ДДС	
Смесител стоящ за умивалник с висок чучур, с изпразнител	**A6332AA**	-	-	*
Смесител стоящ за умивалник с висок чучур, без изпразнител	**A6333AA**	-	-	*

*Продукти от ценова група Лукс

Цветове

AA Хром

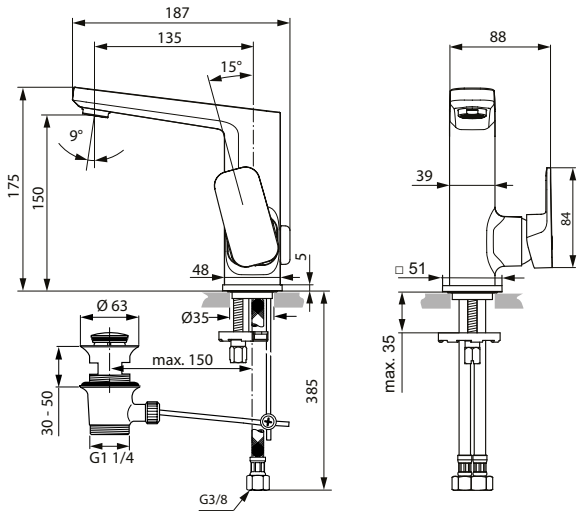

A6332

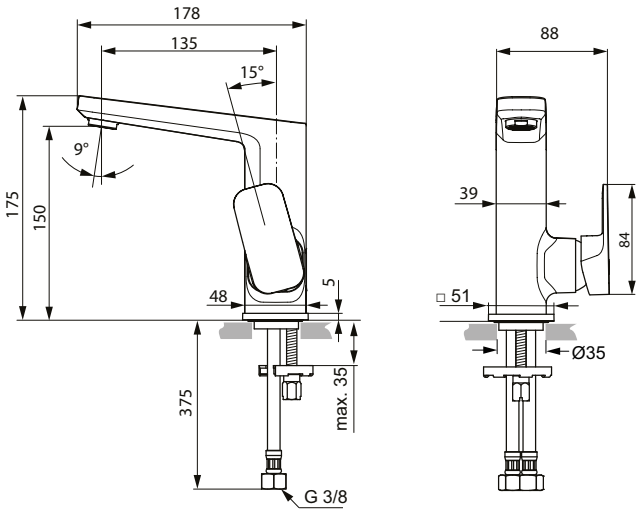

A6333

Всички посочени цени са в лева и в евро, без ДДС, и са препоръчителни за продажба на дребно.

DESIGN AWARD 2015

Описание

Смесител вграден за умивалник
Комплект 2 - външна част
47 mm керамичен затварящ механизъм на Ideal Standard
Лят чучур 180 mm
Метална розетка
Метална ръкохватка с индикатор на топла и студена вода
Аератор с подвижна решетка за промяна ъгъла на струята на водата
Вграден в аератора ограничител на дебит 5 l/min
Комбинира се само с: A5948NU (поръчва се отделно)
Съответства на стандарт EN817
- Вариант с лят чучур 225 mm

Смесител стоящ за биде
Easy-Fix присъединяване
Гъвкави връзки G3/8"
28 mm керамичен затварящ механизъм на Ideal Standard
Ограничител на топла вода - добавен в кутията
Метална ръкохватка с индикатор за топла и студена вода
Аератор Ball Joint
С метален изпразнител
Съответства на стандарт EN817

Необходима комплектация с

Комплект за вграждане /комплект 1/ за A6334AA и A6335AA (A5948NU)

5 YEAR GUARANTEE

Продукт	Арт.No.	цена/€ без ДДС	цена/лв. без ДДС	
Смесител вграден за умивалник с лят чучур 180 mm	**A6334AA**	-	-	*
Смесител вграден за умивалник с лят чучур 225 mm	**A6335AA**	-	-	*
Смесител стоящ за биде	**A6336AA**	-	-	*
Необходима комплектация с				
Вградена част, комплект 1, за вграден смесител за умивалник	**A5948NU**	112,00	219,05	

*Продукти от ценова група Лукс

Цветове

AA Хром

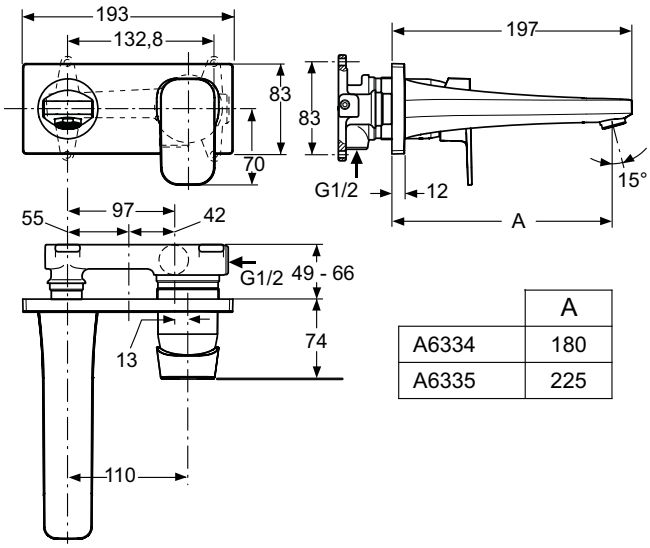

	A
A6334	180
A6335	225

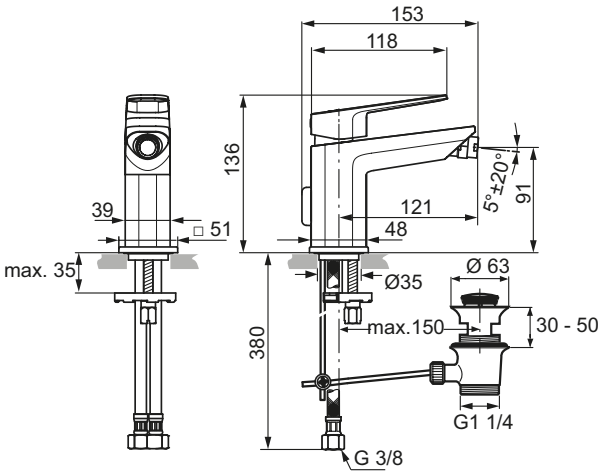

A6336

Смесители

Описание

Смесител свободно стоящ за вана/душ
38 mm керамичен затварящ механизъм FirmaFlow®+ с ограничител на топла вода
Аератор с подвижна решетка за промяна ъгъла на струята на водата
Метална ръкохватка с индикатор за топла и студена вода
Автоматичен разпределител
Ръчен душ STICK
1250 mm шлаух IdealFlex
Комплект за вграждане в под с дебелина 80-160 mm
Покритие:
- по технология електрохимично галванизиране (AA)
- по технология прахово боядисване (XG)
Комбинира се с: A6133NU комплект 1 (вътрешна част)
Съответства на стандарт EN817

Необходима комплектация с

Комплект 1/(вътрешна част/ (A6133NU)

ECO SAVING

5 YEAR GUARANTEE

Продукт	Арт.No.	цена/€ без ДДС	цена/лв. без ДДС	
Смесител свободно стоящ за вана/душ	**A6347AA**	-	-	*
Смесител свободно стоящ за вана/душ	**A6347XG**	-	-	*
Необходима комплектация с				
Вградена част за свободно стоящ смесител	**A6133NU**	434,00	848,83	*

*Продукти от ценова група Лукс

Цветове

AA Хром
XG Черна коприна (черен мат)

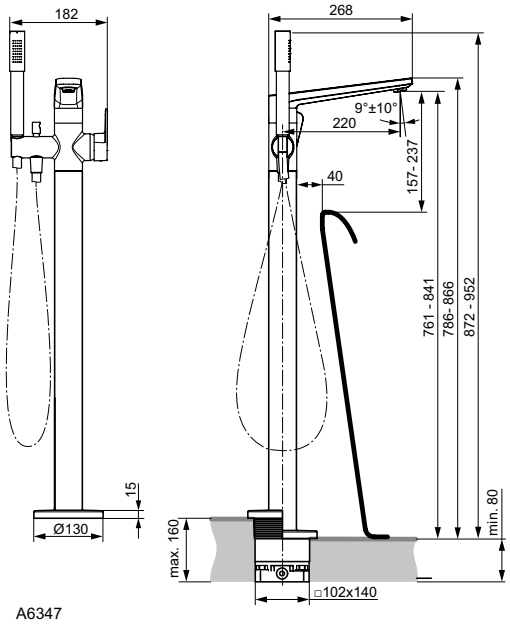

A6347

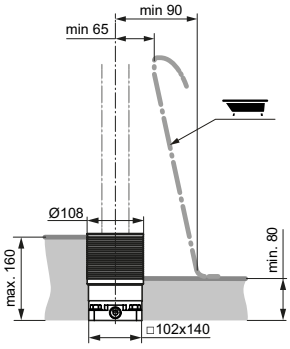

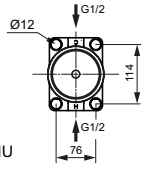

A6133NU

Всички посочени цени са в лева и в евро, без ДДС, и са препоръчителни за продажба на дребно.

DESIGN AWARD 2015

5 YEAR GUARANTEE

Описание

Смесител стенен за душ
Присъединяване със скрити холендрови гайки
38 mm керамичен затварящ механизъм FirmaFlow®+ с ограничител на топла вода
Метална ръкохватка с индикатор за топла и студена вода
Възвратен клапан
Съответства на стандарт EN817

Смесител стенен за вана/душ
Присъединяване със скрити холендрови гайки
38 mm керамичен затварящ механизъм FirmaFlow®+ с ограничител на топла вода
Метална ръкохватка с индикатор за топла и студена вода
Автоматичен разпределител
Cascade аератор
Възвратен клапан
Съответства на стандарт EN817

Продукт	Арт.No.	цена/€ без ДДС	цена/лв. без ДДС	
Смесител стенен за душ	**A6337AA**	-	-	*
Смесител стенен за вана/душ	**A6338AA**	-	-	*

*Продукти от ценова група Лукс

Цветове

AA Хром

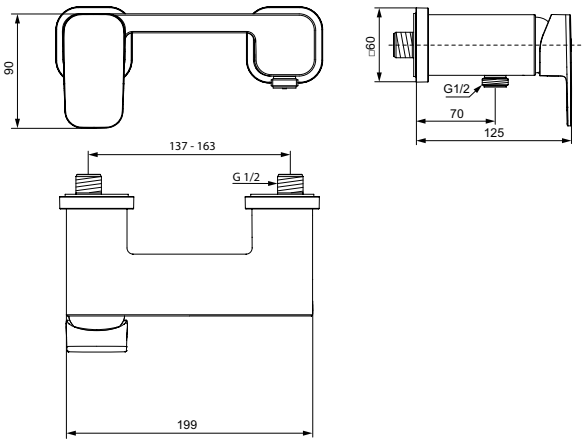

A6337

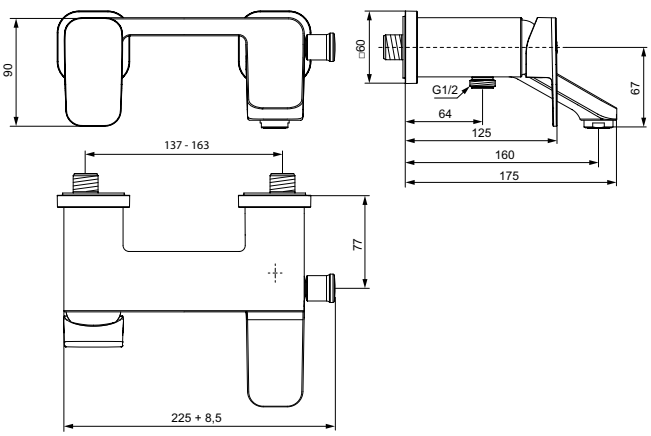

A6338

DESIGN AWARD 2015

Описание

Смесител вграден за душ
Комплект 2 - външна част
47 mm керамичен затварящ механизъм Click на Ideal Standard
Метална ултратънка розетка
Метална ръкохватка с индикатор за топла и студена вода
Комбинира се с: A1000NU комплект 1 (вътрешна част)
Съответства на стандарт EN817

Смесител вграден за вана/душ
Комплект 2 - външна част
47 mm керамичен затварящ механизъм Click на Ideal Standard
Метална ултратънка розетка
Метална ръкохватка с индикатор за топла и студена вода
Автоматичен разпределител
Комбинира се с: A1000NU комплект 1 (вътрешна част)
Съответства на стандарт EN817

Необходима комплектация с

Универсална вградена част EASY-BOX (A1000NU)

5 YEAR GUARANTEE

Продукт	Арт.No.	цена/€ без ДДС	цена/лв. без ДДС	
Смесител вграден за душ	**A6339AA**	-	-	*
Смесител вграден за вана/душ	**A6340AA**	-	-	*
Необходима комплектация с				
Easy Box - универсален комплект за вграждане	**A1000NU**	51,40	100,53	

*Продукти от ценова група Лукс

Цветове

AA Хром

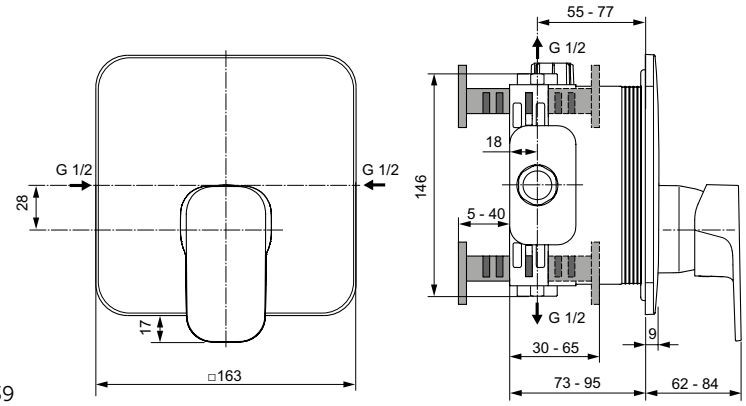

A6339

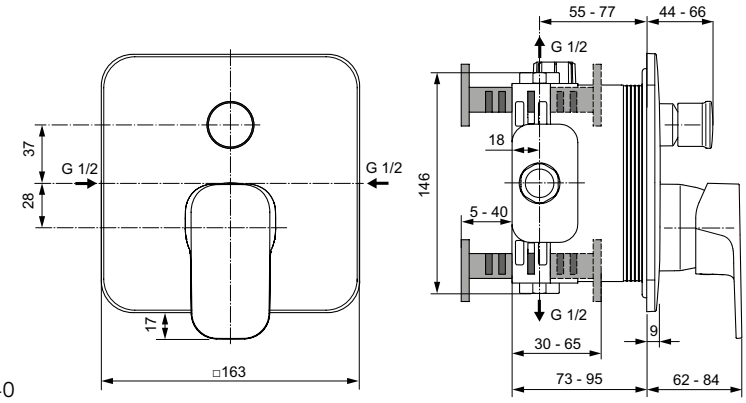

A6340

Всички посочени цени са в лева и в евро, без ДДС, и са препоръчителни за продажба на дребно.

DESIGN AWARD 2015

5 YEAR GUARANTEE

Описание

Смесител тридупков за вана/душ
За монтаж на периферията на ваната
Стандартно присъединяване G1/2
38 mm керамичен затварящ механизъм FirmaFlow®+
Лят чучур с вграден ръчен разпределител 220 mm
Cascade аератор
С аксесоари (метален шлаух 1500 mm, еднофункционален Stick ръчен душ 8 l/min)
Метална ръкохватка с индикатор за топла и студена вода
Възвратен клапан
Съответства на стандарт EN817

Смесител тридупков за вана/душ и Multiplex Trio
За монтаж на периферията на ваната
Стандартно присъединяване G1/2
38 mm керамичен затварящ механизъм FirmaFlow®+
Метална ръкохватка с индикатор за топла и студена вода
Автоматичен разпределител
Възвратен клапан
Комбинира се само с Multiplex Trio
Съответства на стандарт EN817

Необходима комплектация с

Multiplex Trio сифон за вана с чучур-преливник, Ø52 mm, хром (K7807AA, K7812AA) за комбинация с A6349AA

Продукт	Арт.No.	цена/€ без ДДС	цена/лв. без ДДС	
Смесител тридупков за вана/душ	**A6348AA**	-	-	*
Смесител тридупков за вана/душ и Multiplex Trio	**A6349AA**	-	-	*
Необходима комплектация с				
Multiplex Trio сифон за вана с чучур-преливник (за комбинация с A6349AA и вани с дълбочина по-малка или равна на 45 cm)	**K7807AA**	347,00	678,67	*
Multiplex Trio сифон за вана с чучур-преливник (за комбинация с A6349AA и вани с дълбочина по-голяма от 45 cm)	**K7812AA**	359,00	702,14	*

*Продукти от ценова група Лукс

Цветове

AA Хром

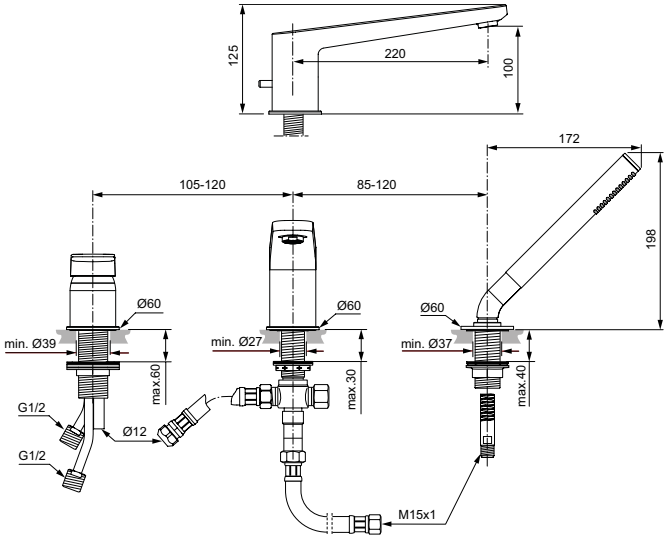

A6348

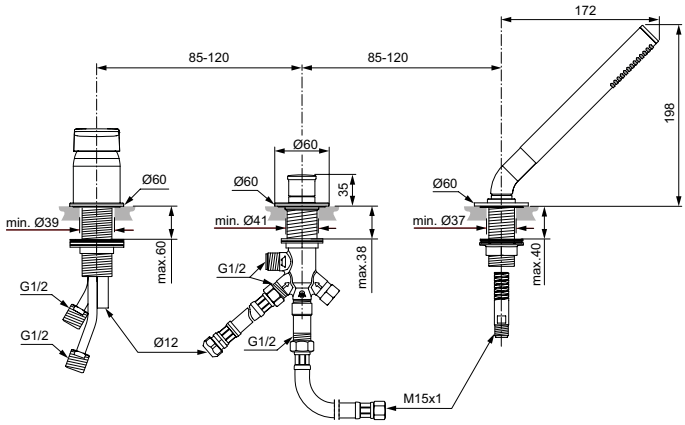

A6349

GERMAN DESIGN AWARD WINNER 2019

Описание

Смесител стоящ за умивалник с декоративна розетка
28 mm керамичен затварящ механизъм FirmaFlow® с ограничител на топла вода
Метална ръкохватка с индикатор за топла и студена вода
Аератор Perlator M24x1 с ограничител на дебит 5 l/min
Метален изпразнител
Гъвкави връзки PEX G3/8"
Easy-Fix присъединяване
Клас шум 1
Съответства на стандарт EN817

- Вариант с технология студен старт BlueStart®
- Вариант без изпразнител

5 YEAR GUARANTEE

Продукт	Арт.No.	цена/€ без ДДС	цена/лв. без ДДС	
Смесител стоящ за умивалник с метален изпразнител	**A7101AA**	152,00	297,29	*
Смесител стоящ за умивалник BlueStart®, с метален изпразнител	**A7102AA**	155,00	303,15	*
Смесител стоящ за умивалник без изпразнител	**A7103AA**	144,00	281,64	*

*Продукти от ценова група Лукс

Цветове

AA Хром

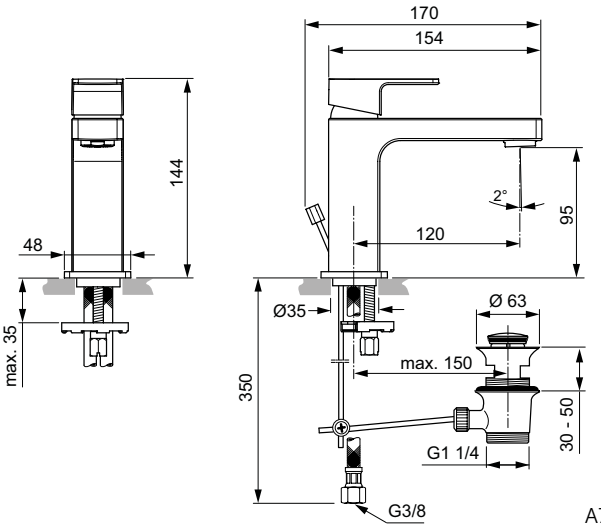

A7101

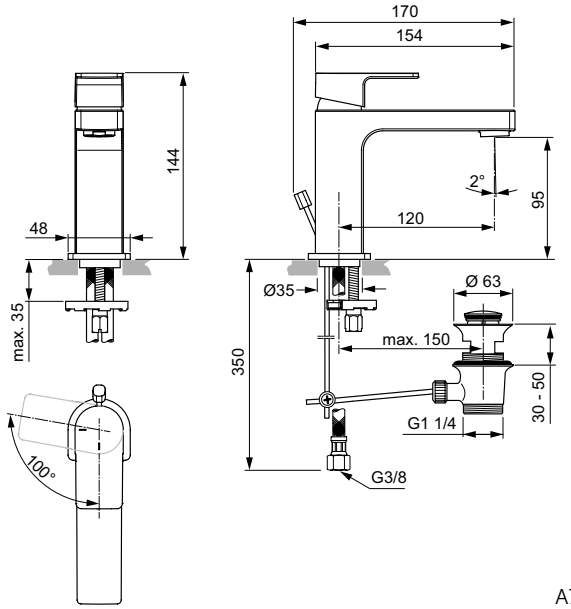

A7102

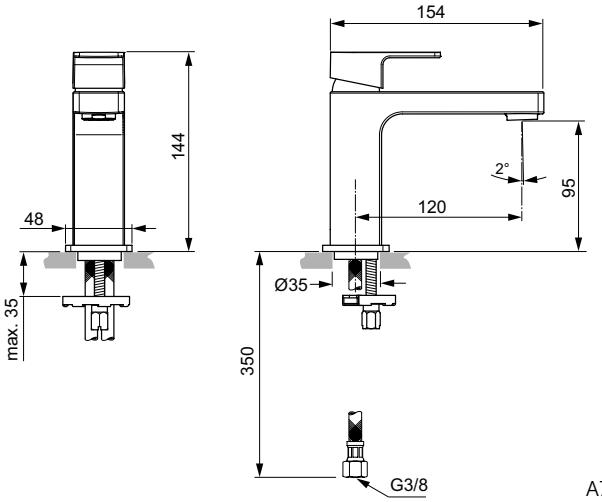

A7103

Всички посочени цени са в лева и в евро, без ДДС, и са препоръчителни за продажба на дребно.

GERMAN DESIGN AWARD WINNER 2019

Описание

Смесител стоящ за умивалник
38 mm керамичен затварящ механизъм FirmaFlow®+ с ограничител на топла вода
Метална ръкохватка с индикатор за топла и студена вода
Аератор Perlator M24x1 с ограничител на дебит 5 l/min
Метален изпразнител
Гъвкави връзки PEX G3/8"
Easy-Fix присъединяване
Клас шум 1
Съответства на стандарт EN817

- Вариант без изпразнител

5 YEAR GUARANTEE

Продукт	Арт.No.	цена/€ без ДДС	цена/лв. без ДДС	
Смесител стоящ за умивалник с метален изпразнител	**A7104AA**	152,00	297,29	*
Смесител стоящ за умивалник без изпразнител	**A7105AA**	144,00	281,64	*

*Продукти от ценова група Лукс

Цветове

AA Хром

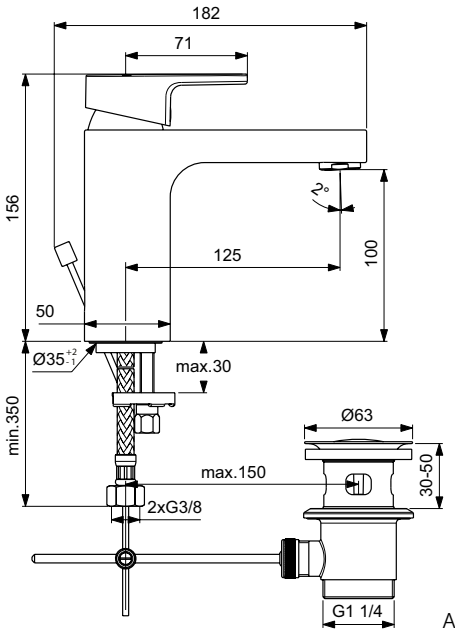

A7104

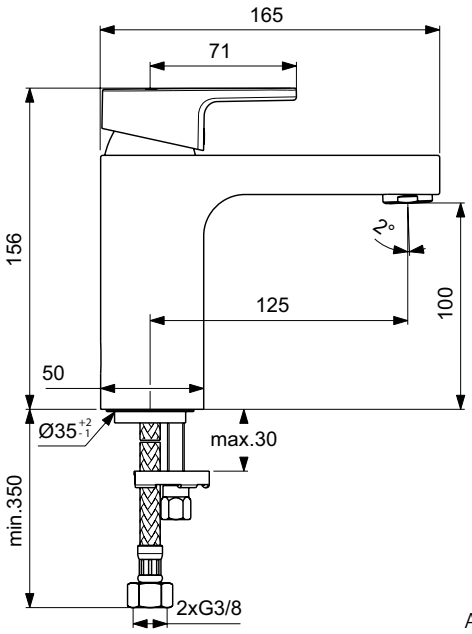

A7105

GERMAN DESIGN AWARD WINNER 2019

Описание

Смесител стоящ за умивалник Grande с декоративна розетка
28 mm керамичен затварящ механизъм FirmaFlow® с ограничител на топла вода
Метална ръкохватка с индикатор за топла и студена вода
Аератор Perlator M24x1 с ограничител на дебит 5 l/min
Метален изпразнител
Гъвкави връзки PEX G3/8"
Easy-Fix присъединяване
Клас шум 1
Съответства на стандарт EN817
- Вариант с технология студен старт BlueStart®
- Вариант без изпразнител

Смесител стоящ за умивалник Grande
38 mm керамичен затварящ механизъм FirmaFlow®+ с ограничител на топла вода
Метална ръкохватка с индикатор за топла и студена вода
Аератор Perlator M24x1 с ограничител на дебит 5 l/min
Метален изпразнител
Гъвкави връзки PEX G3/8"
Easy-Fix присъединяване
Клас шум 1
Съответства на стандарт EN817

Продукт	Арт.No.	цена/€ без ДДС	цена/лв. без ДДС	
Смесител стоящ за умивалник Grande с метален изпразнител	**A7106AA**	177,00	346,18	*
Смесител стоящ за умивалник Grande BlueStart® с метален изпразнител	**A7107AA**	180,00	352,05	*
Смесител стоящ за умивалник Grande без изпразнител	**A7108AA**	171,00	334,45	*
Смесител стоящ за умивалник Grande	**A7109AA**	177,00	346,18	*

*Продукти от ценова група Лукс

Цветове

AA Хром

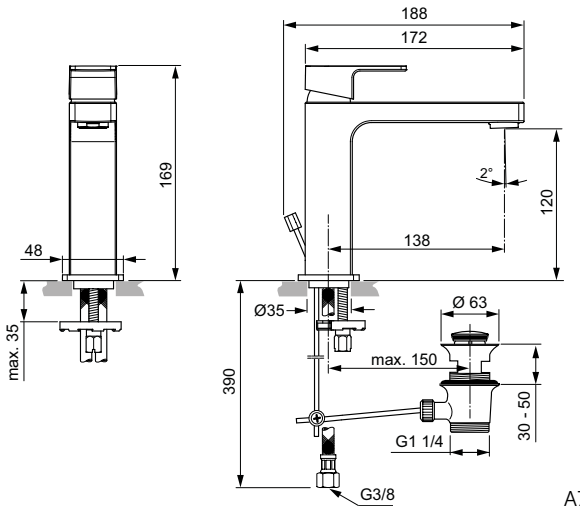

A7106

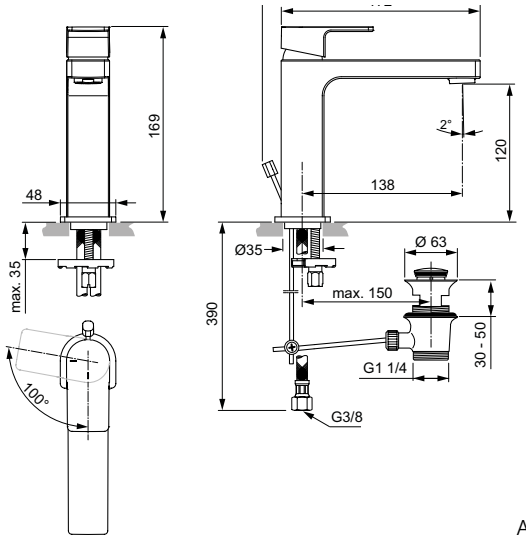

A7107

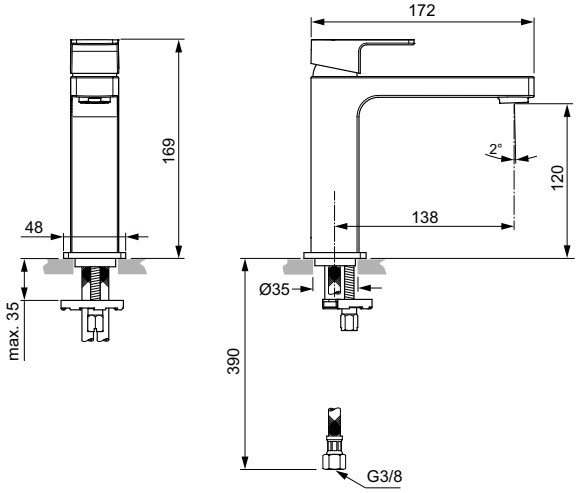

A7108

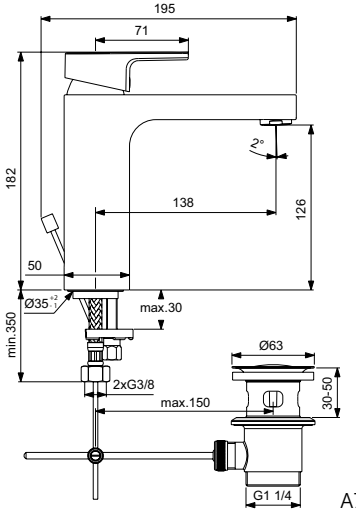

A7109

Всички посочени цени са в лева и в евро, без ДДС, и са препоръчителни за продажба на дребно.

GERMAN DESIGN AWARD WINNER 2019

Описание

Смесител стоящ за умивалник с висок лят чучур и декоративна розетка
28 mm керамичен затварящ механизъм с ограничител на топла вода
Метална ръкохватка с индикатор за топла и студена вода
Аератор Perlator M24x1 с ограничител на дебит 5 l/min
Метален изпразнител
Гъвкави връзки PEX G3/8"
Easy-Fix присъединяване
Клас шум 1
Съответства на стандарт EN817

- Вариант без изпразнител

5 YEAR GUARANTEE

Продукт	Арт.No.	цена/€ без ДДС	цена/лв. без ДДС	
Смесител стоящ за умивалник с висок чучур с метален изпразнител	**A7110AA**	281,00	549,59	*
Смесител стоящ за умивалник с висок чучур без изпразнител	**A7111AA**	275,00	537,85	*

*Продукти от ценова група Лукс

Цветове

AA Хром

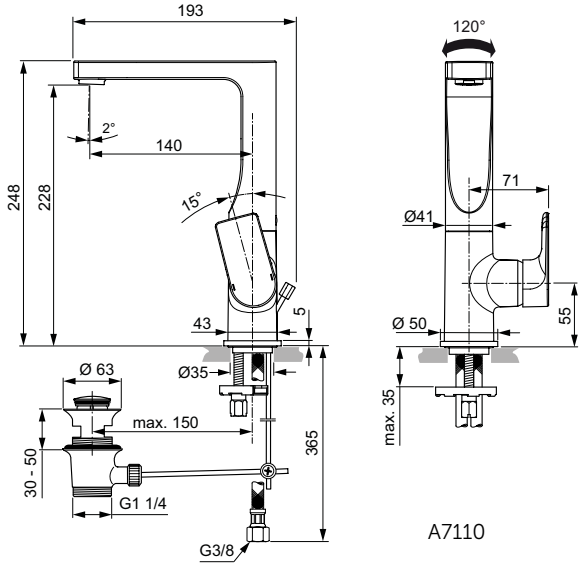

A7110

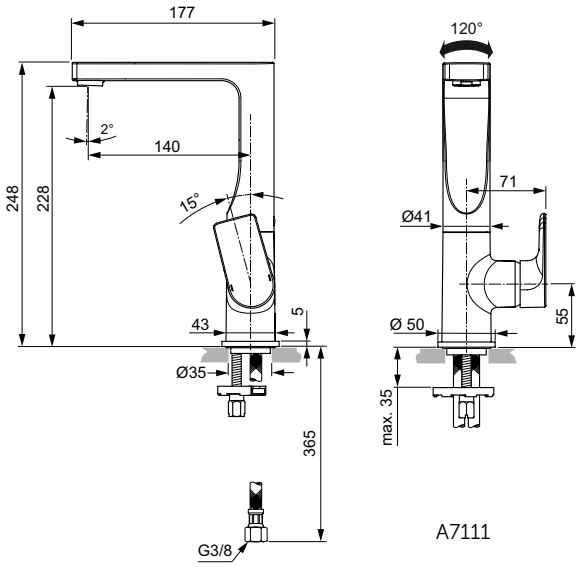

A7111

Описание

Смесител стоящ за умивалник Vessel
28 mm керамичен затварящ механизъм FirmaFlow® с ограничител на топла вода
Месингово лято тяло
Метална ръкохватка с индикатор за топла и студена вода
Аератор Perlator M24x1 с ограничител на дебит 5 l/min
Метален изпразнител
Гъвкави връзки PEX G3/8"
Easy-Fix присъединяване
Клас шум 1
Съответства на стандарт EN817

- Вариант без изпразнител

Продукт	Арт.No.	цена/€ без ДДС	цена/лв. без ДДС	
Смесител стоящ за умивалник Vessel с метален изпразнител	**A7112AA**	275,00	537,85	*
Смесител стоящ за умивалник Vessel без изпразнител	**A7114AA**	267,00	522,21	*

*Продукти от ценова група Лукс

Цветове

AA Хром

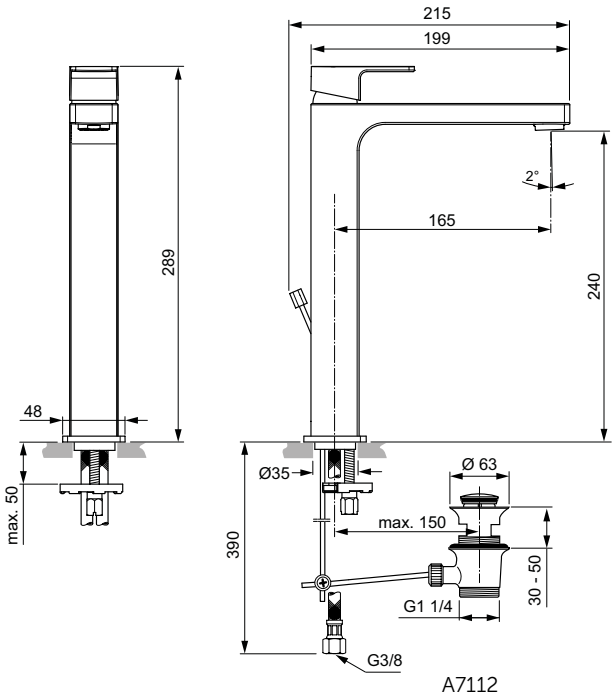

A7112

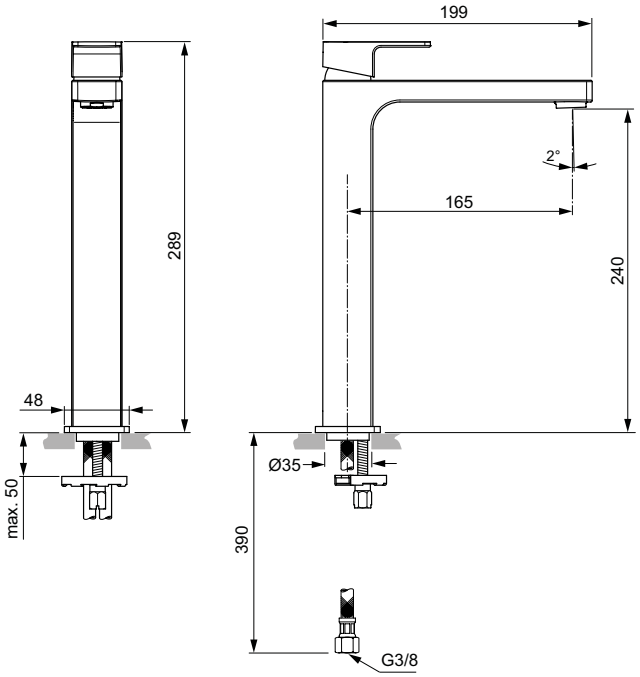

A7114

Всички посочени цени са в лева и в евро, без ДДС, и са препоръчителни за продажба на дребно.

GERMAN DESIGN AWARD WINNER 2019

5 YEAR GUARANTEE

Описание

Смесител вграден за умивалник
28 mm керамичен затварящ механизъм
Комплект 2 (външна част)
Лят чучур 180 mm
Метална ръкохватка с индикатор за топла и студена вода
Аератор Perlator M24x1 с ограничител на дебит 5 l/min
Клас шум 1
Комбинира се задължително с A5948NU Комплект 1 (вътрешна част)
Съответства на стандарт EN817

Смесител стоящ за биде
28 mm керамичен затварящ механизъм FirmaFlow® с ограничител на топла вода
Месингово лято тяло
Метална ръкохватка с индикатор за топла и студена вода
Гъвкави връзки PEX G3/8"
Аератор със сферична връзка с ограничител на дебит 5 l/min
Метален изпразнител
Easy-Fix присъединяване
Клас шум 1
Съответства на стандарт EN817

Необходима комплектация с

Комплект за вграждане /комплект 1/ за A7116AA (A5948NU)

Продукт	Арт.No.	цена/€ без ДДС	цена/лв. без ДДС	
Смесител вграден за умивалник	**A7116AA**	275,00	537,85	*
Смесител стоящ за биде	**A7118AA**	161,00	314,89	*
Необходима комплектация с				
Вградена част, комплект 1, за A7116AA	**A5948NU**	112,00	219,05	

*Продукти от ценова група Лукс

Цветове

AA Хром

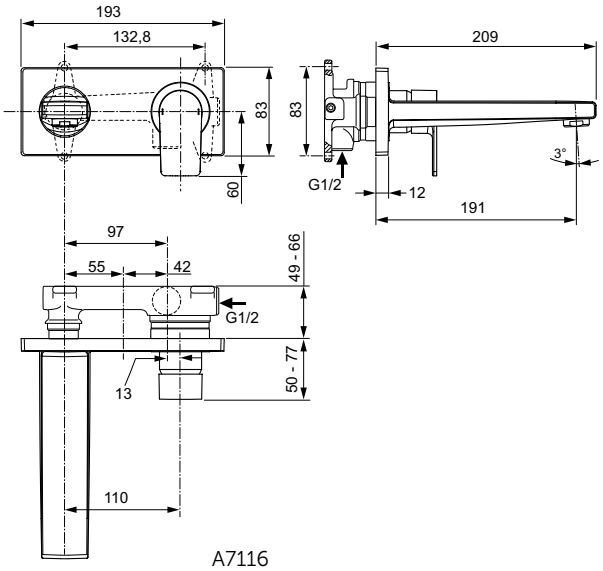

A7116

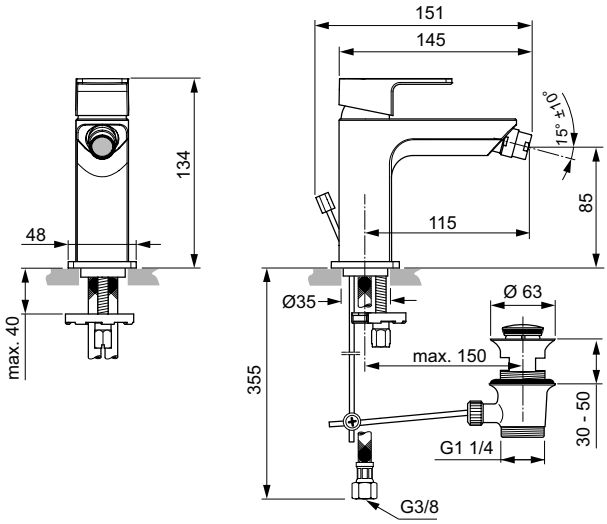

A7118

GERMAN DESIGN AWARD WINNER 2019

5 YEAR GUARANTEE

Описание

Смесител стенен за душ
38 mm керамичен затварящ механизъм FirmaFlow®+ с ограничител на топла вода
Месингово лято тяло
Метална ръкохватка с индикатор за топла и студена вода
Стандартно S -присъединяване
Възвратен клапан
Скрити холендрови гайки
Клас шум 1
Съответства на стандарт EN817

Смесител стенен за вана/душ
38 mm керамичен затварящ механизъм FirmaFlow®+ с ограничител на топла вода
Месингово лято тяло
Метална ръкохватка с индикатор за топла и студена вода
Автоматичен разпределител
Стандартно S -присъединяване
Cascade аератор
Възвратен клапан
Скрити холендрови гайки
Клас шум 1
Съответства на стандарт EN817
- Вариант с аксесоари: 3-функционален ръчен душ, въртяща окачалка, Idealflex шлаух

Продукт	Арт.No.	цена/€ без ДДС	цена/лв. без ДДС	
Смесител стенен за душ	**A7120AA**	169,00	330,54	*
Смесител стенен за вана/душ	**A7121AA**	211,00	412,68	*
Смесител стенен за вана/душ с аксесоари	**A7122AA**	275,00	537,85	*

*Продукти от ценова група Лукс

Цветове

AA Хром

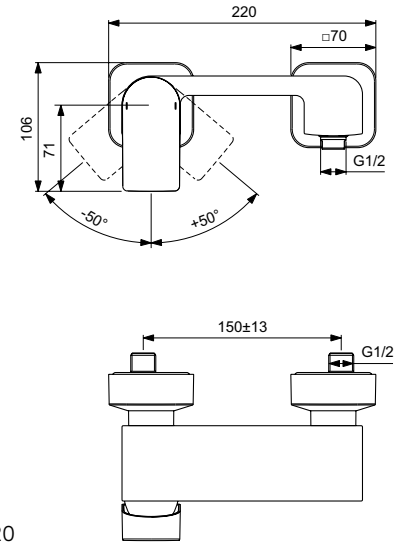

A7120

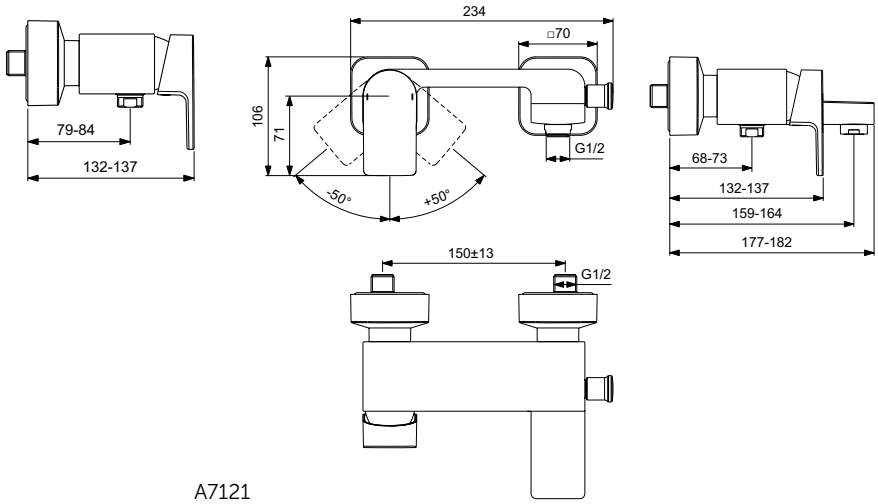

A7121

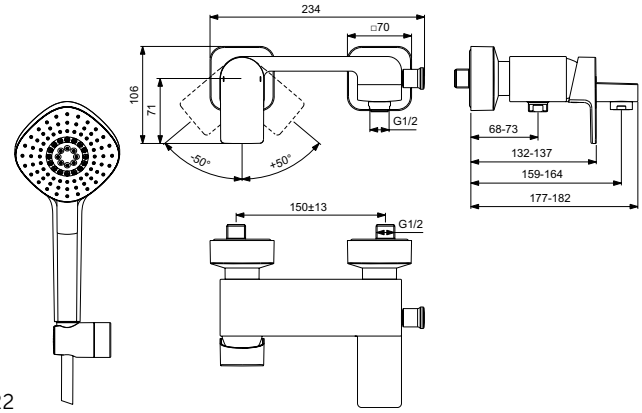

A7122

Всички посочени цени са в лева и в евро, без ДДС, и са препоръчителни за продажба на дребно.

GERMAN DESIGN AWARD WINNER 2019

Описание

Смесител вграден за душ
Комплект 2 (външна част)
47 mm керамичен Click затварящ механизъм на IS
Метална ръкохватка с индикатор за топла и студена вода
Хромирана метална а розетка
Клас шум 1
Комбинира се задължително с A1000NU Easy box Комплект 1 (вътрешна част)
Съответства на стандарт EN817

Смесител вграден за вана/душ
Комплект 2 (външна част)
47 mm керамичен Click затварящ механизъм на IS
Автоматичен разпределител
Метална ръкохватка с индикатор за топла и студена вода
Хромирана метална розетка
Клас шум 1
Комбинира се задължително с A1000NU Easy box Комплект 1 (вътрешна част)
Съответства на стандарт EN817

Необходима комплектация с

Универсална вградена част EASY-BOX (A1000NU)

5 YEAR GUARANTEE

Продукт	Арт.No.	цена/€ без ДДС	цена/лв. без ДДС	
Вграден смесител за душ	**A7123AA**	179,00	350,09	*
Вграден смесител за вана/душ	**A7124AA**	197,00	385,30	*
Необходима комплектация с				
Easy Box - универсален комплект за вграждане	**A1000NU**	51,40	100,53	

*Продукти от ценова група Лукс

Цветове

AA Хром

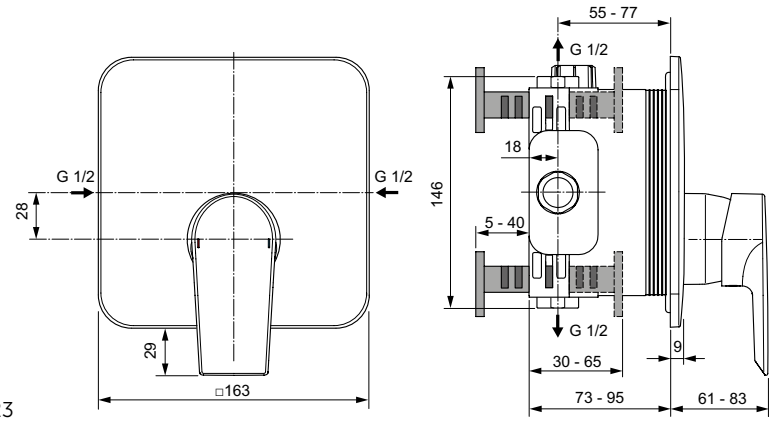

A7123

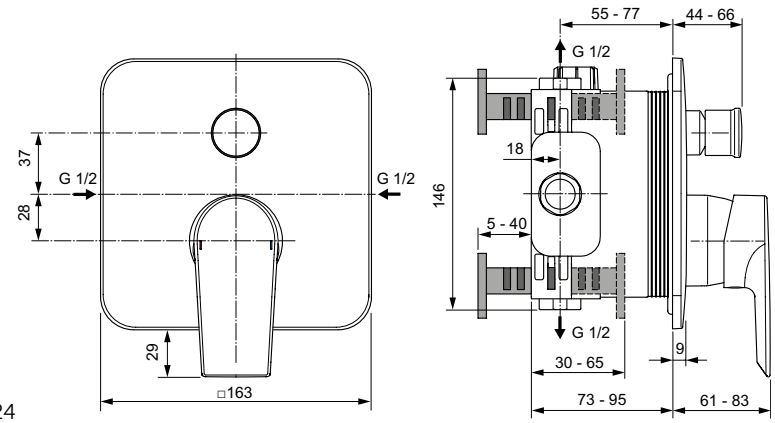

A7124

Описание

Смесител стоящ за умивалник с декоративна розетка
Месингово лято тяло Ø37 mm
Метална ръкохватка с индикатор за топла и студена вода
Метален изпразнител
Аератор Perlator M24x1 с ограничител на дебит 5 l/min
28 mm керамичен затварящ механизъм FirmaFlow® с ограничител на топла вода
Гъвкави връзки PEX G3/8"
Easy-Fix присъединяване
Клас шум 1
Покрития:
- по технология електрохимично галванизиране (AA)
- по технология PVD (GN, A2, A5)
Съответства на стандарт EN817

- Вариант без изпразнител

Продукт	Арт.No.	цена/€ без ДДС	цена/лв. без ДДС	
Смесител стоящ за умивалник с метален изпразнител	**A7007AA**	140,00	273,82	*
	A7007A2	225,00	440,06	*
	A7007A5	225,00	440,06	*
	A7007GN	225,00	440,06	*
Смесител стоящ за умивалник без изпразнител	**A7010AA**	134,00	262,08	*
	A7010A2	214,00	418,55	*
	A7010A5	214,00	418,55	*
	A7010GN	214,00	418,55	*

*Продукти от ценова група Лукс

Цветове

AA Хром
A2 Матирано злато
A5 Магнитно сив
GN Матирано сребро

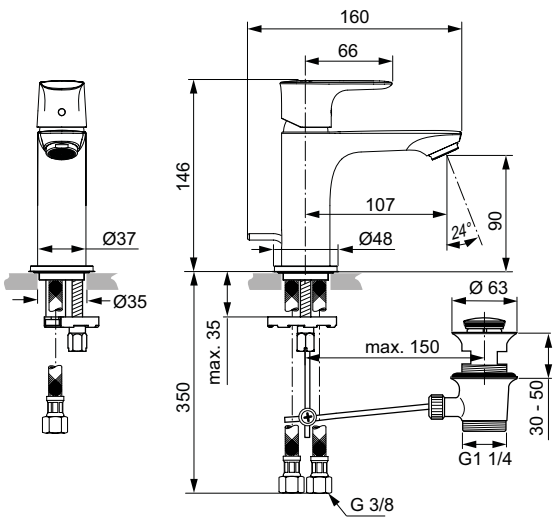

A7007

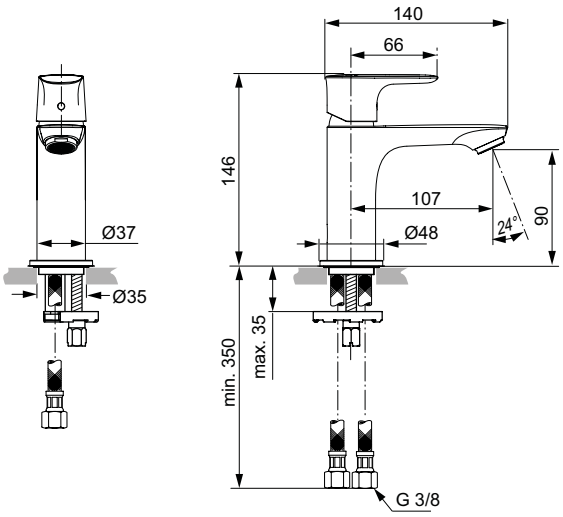

A7010

Всички посочени цени са в лева и в евро, без ДДС, и са препоръчителни за продажба на дребно.

Описание

Смесител стоящ за умивалник BlueStart® с декоративна розетка
Месингово лято тяло Ø37 mm
Метална ръкохватка с индикатор за топла и студена вода
Метален изпразнител
Аератор Perlator M24x1 с ограничител на дебит 5 l/min
28 mm керамичен затварящ механизъм FirmaFlow® с ограничител на топла вода
Технология студен старт BlueStart®
Гъвкави връзки PEX G3/8"
Easy-Fix присъединяване
Клас шум 1
Покрития:
- по технология електрохимично галванизиране (AA)
- по технология PVD (GN, A2, A5)
Съответства на стандарт EN817

- Вариант без изпразнител

Продукт	Арт.No.	цена/€ без ДДС	цена/лв. без ДДС	
Смесител стоящ за умивалник BlueStart® с метален изпразнител	**A7008AA**	145,00	283,60	*
	A7008A2	231,00	451,80	*
	A7008A5	231,00	451,80	*
	A7008GN	231,00	451,80	*
Смесител стоящ за умивалник BlueStart® без изпразнител	**A7011AA**	137,00	267,95	*
	A7011A2	221,00	432,24	*
	A7011A5	221,00	432,24	*
	A7011GN	221,00	432,24	*

*Продукти от ценова група Лукс

Цветове

AA Хром
A2 Матирано злато
A5 Магнитно сив
GN Матирано сребро

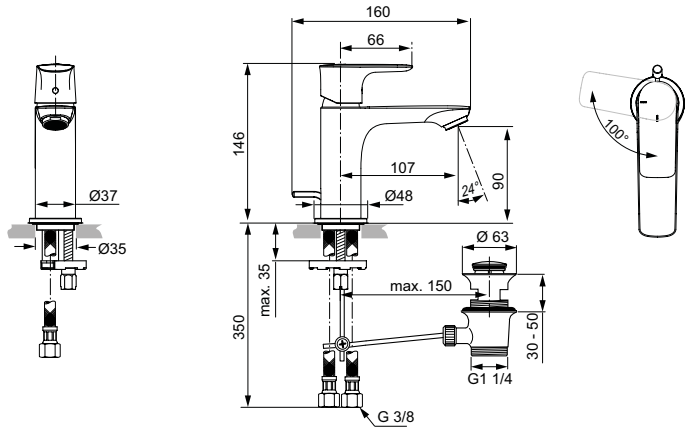

A7008

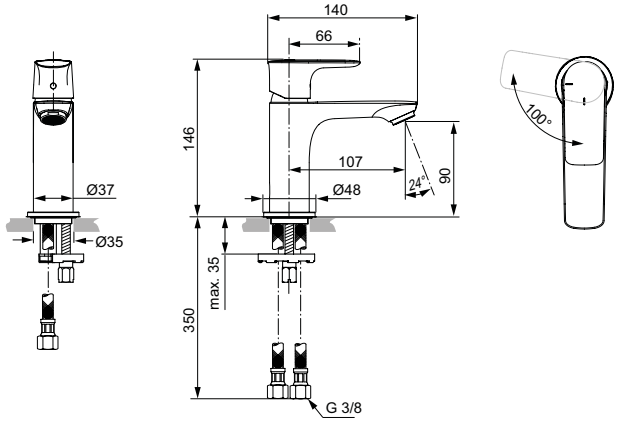

A7011

Описание

Смесител стоящ за умивалник
Месингово лято тяло Ø48 mm
Метална ръкохватка с индикатор за топла и студена вода
Аератор Perlator M24x1 с ограничител на дебит 5 l/min
38 mm керамичен затварящ механизъм FirmaFlow®+ с ограничител на топла вода
Гъвкави връзки PEX G3/8"
Easy-Fix присъединяване
Метален изпразнител
Клас шум 1
Покрития:
- по технология електрохимично галванизиране (AA)
- по технология PVD (GN, A2, A5)
Съответства на стандарт EN817

- Вариант без изпразнител

Продукт	Арт.No.	цена/€ без ДДС	цена/лв. без ДДС	
Смесител стоящ за умивалник с метален изпразнител	**A7021AA**	140,00	273,82	*
	A7021A2	225,00	440,06	*
	A7021A5	225,00	440,06	*
	A7021GN	225,00	440,06	*
Смесител стоящ за умивалник без изпразнител	**A7024AA**	134,00	262,08	*
	A7024A2	214,00	418,55	*
	A7024A5	214,00	418,55	*
	A7024GN	214,00	418,55	*

*Продукти от ценова група Лукс

Цветове

AA Хром
A2 Матирано злато
A5 Магнитно сив
GN Матирано сребро

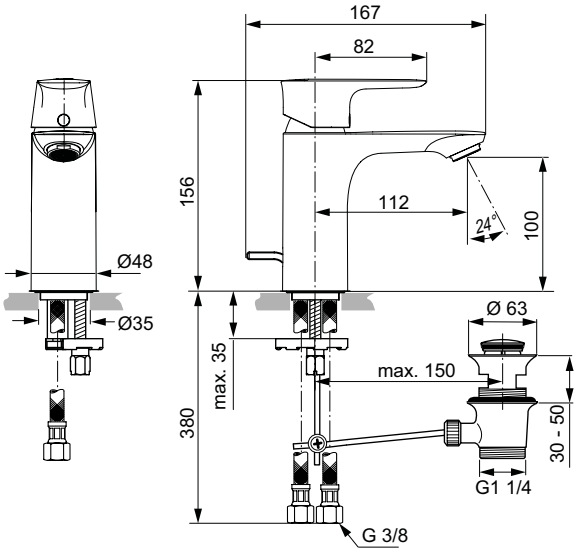

A7021

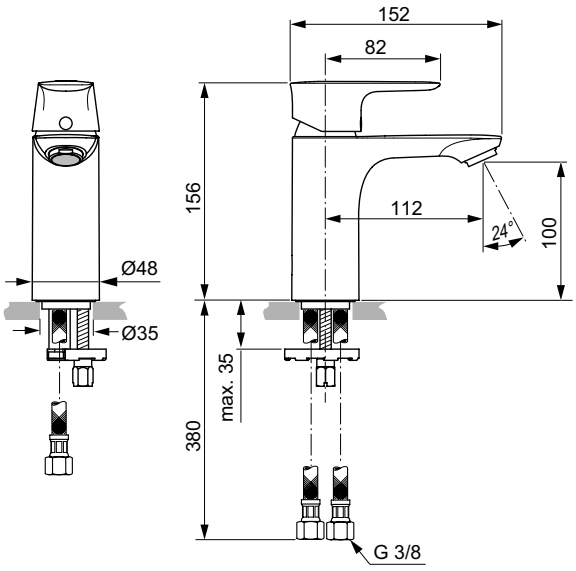

A7024

Всички посочени цени са в лева и в евро, без ДДС, и са препоръчителни за продажба на дребно.

Описание

Смесител стоящ за умивалник Grande с декоративна розетка
Месингово лято тяло Ø37 mm
Метална ръкохватка с индикатор за топла и студена вода
Метален изпразнител
Аератор Perlator M24x1 с ограничител на дебит 5 l/min
28 mm керамичен затварящ механизъм FirmaFlow® с ограничител на топла вода
Гъвкави връзки PEX G3/8"
Easy-Fix присъединяване
Клас шум 1
Покрития:
- по технология електрохимично галванизиране (AA)
- по технология PVD (GN, A2, A5)
Съответства на стандарт EN817

- Вариант без изпразнител

Продукт	Арт.No.	цена/€ без ДДС	цена/лв. без ДДС	
Смесител стоящ за умивалник Grande с метален изпразнител	**A7012AA**	176,00	344,23	*
	A7012A2	281,00	549,59	*
	A7012A5	281,00	549,59	*
	A7012GN	281,00	549,59	*
Смесител стоящ за умивалник Grande без метален изпразнител	**A7015AA**	169,00	330,54	*
	A7015A2	270,00	528,07	*
	A7015A5	270,00	528,07	*
	A7015GN	270,00	528,07	*

*Продукти от ценова група Лукс

Цветове

AA Хром
A2 Матирано злато
A5 Магнитно сив
GN Матирано сребро

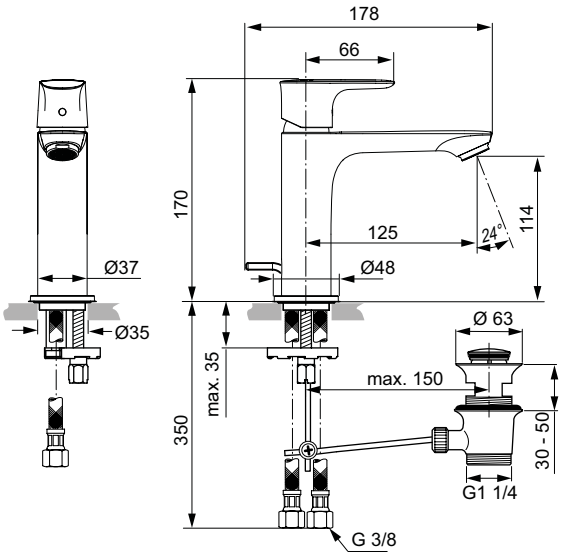

A7012

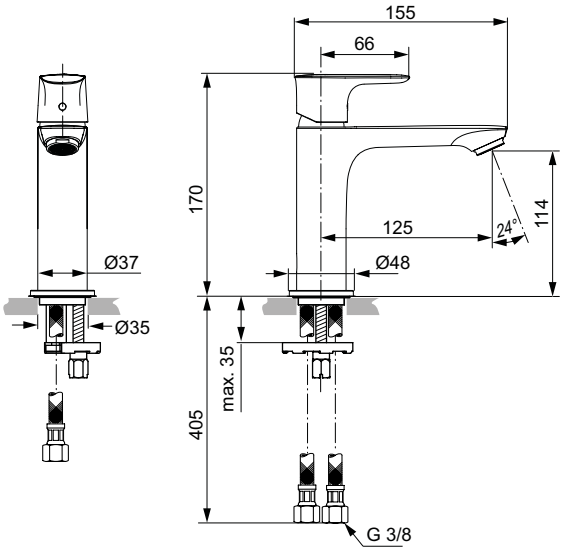

A7015

Описание

Смесител стоящ за умивалник Grande
Месингово лято тяло Ø48 mm
Метална ръкохватка с индикатор за топла и студена вода
Аератор Perlator M24x1 с ограничител на дебит 5 l/min
38 mm керамичен затварящ механизъм FirmaFlow®+ с ограничител на топла вода
Гъвкави връзки PEX G3/8"
Easy-Fix присъединяване
Метален изпразнител
Клас шум 1
Покрития:
- по технология електрохимично галванизиране (AA)
- по технология PVD (GN, A2, A5)
Съответства на стандарт EN817

- Вариант без изпразнител

Продукт	Арт.No.	цена/€ без ДДС	цена/лв. без ДДС	
Смесител стоящ за умивалник Grande с метален изпразнител	**A7053AA**	176,00	344,23	*
	A7053A2	281,00	549,59	*
	A7053A5	281,00	549,59	*
	A7053GN	281,00	549,59	*
Смесител стоящ за умивалник Grande без метален изпразнител	**A7055AA**	169,00	330,54	*
	A7055A2	270,00	528,07	*
	A7055A5	270,00	528,07	*
	A7055GN	270,00	528,07	*

*Продукти от ценова група Лукс

Цветове

A2 Матирано злато
A5 Магнитно сив
AA Хром
GN Матирано сребро

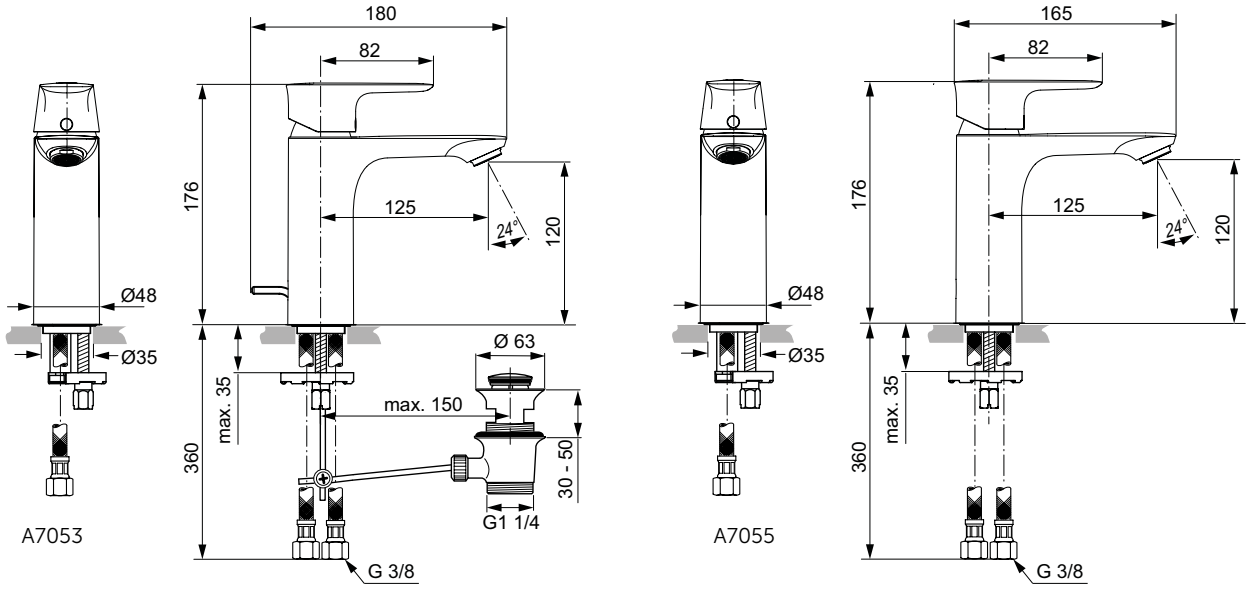

Всички посочени цени са в лева и в евро, без ДДС, и са препоръчителни за продажба на дребно.

Описание

Смесител стоящ за умивалник Grande BlueStart® с декоративна розетка
Месингово лято тяло Ø37 mm
Метална ръкохватка с индикатор за топла и студена вода
Технология студен старт BlueStart®
Метален изпразнител
Аератор Perlator M24x1 с ограничител на дебит 5 l/min
28 mm керамичен затварящ механизъм FirmaFlow® с ограничител на топла вода
Гъвкави връзки PEX G3/8"
Easy-Fix присъединяване
Клас шум 1
Покрития:
- по технология електрохимично галванизиране (AA)
- по технология PVD (GN, A2, A5)
Съответства на стандарт EN817

- Вариант без изпразнител

Продукт	Арт.No.	цена/€ без ДДС	цена/лв. без ДДС	
Смесител стоящ за умивалник Grande BlueStart® с метален изпразнител	**A7013AA**	180,00	352,05	*
	A7013A2	288,00	563,28	*
	A7013A5	288,00	563,28	*
	A7013GN	288,00	563,28	*
Смесител стоящ за умивалник Grande BlueStart® без изпразнител	**A7016AA**	173,00	338,36	*
	A7016A2	277,00	541,76	*
	A7016A5	277,00	541,76	*
	A7016GN	277,00	541,76	*

*Продукти от ценова група Лукс

Цветове

AA Хром
A2 Матирано злато
A5 Магнитно сив
GN Матирано сребро

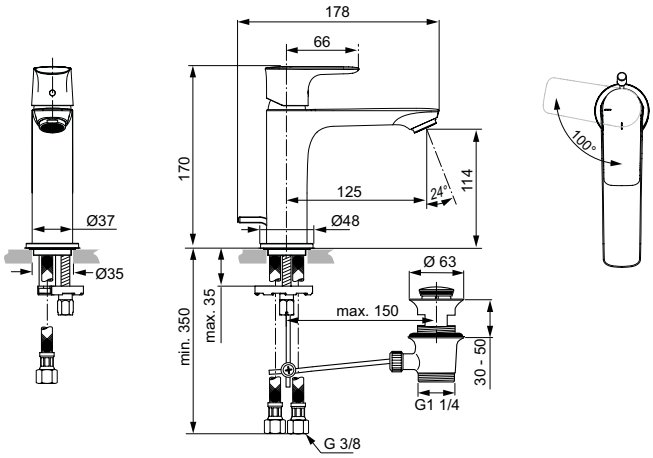

A7013

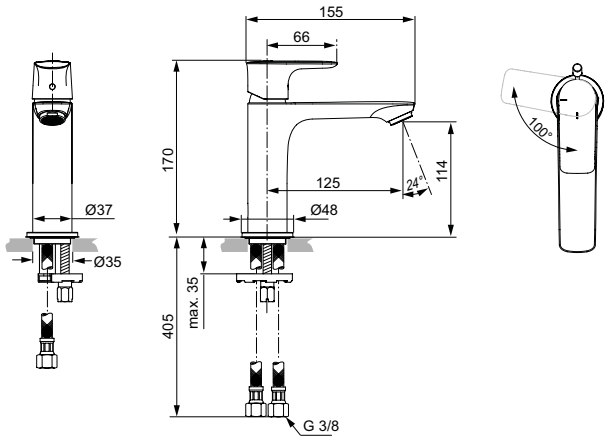

A7016

Описание

Смесител стоящ за умивалник с метален изпразнител, за ниско налягане ND
Месингово лято тяло Ø48 mm
Метална ръкохватка с индикатор за топла и студена вода
Успокоител M 24 X 1 ND
38 mm керамичен затварящ механизъм FirmaFlow®+ с ограничител на топла вода, без Click
3 бр. гъвкави връзки PEX G3/8"
Easy-Fix присъединяване
Метален изпразнител
Клас шум 1
Покрития:
- по технология електрохимично галванизиране (AA)
- по технология PVD (GN, A2, A5)
Съответства на стандарт EN817

- Вариант Grande

5 YEAR GUARANTEE

Продукт	Арт.No.	цена/€ без ДДС	цена/лв. без ДДС	
Смесител стоящ за умивалник	**A7022AA**	159,00	310,98	*
	A7022A2	255,00	498,74	*
	A7022A5	255,00	498,74	*
	A7022GN	255,00	498,74	*
Смесител стоящ за умивалник Grande	**A7054AA**	195,00	381,39	*
	A7054A2	311,00	608,26	*
	A7054A5	311,00	608,26	*
	A7054GN	311,00	608,26	*

*Продукти от ценова група Лукс

Цветове

AA Хром
A2 Матирано злато
A5 Магнитно сив
GN Матирано сребро

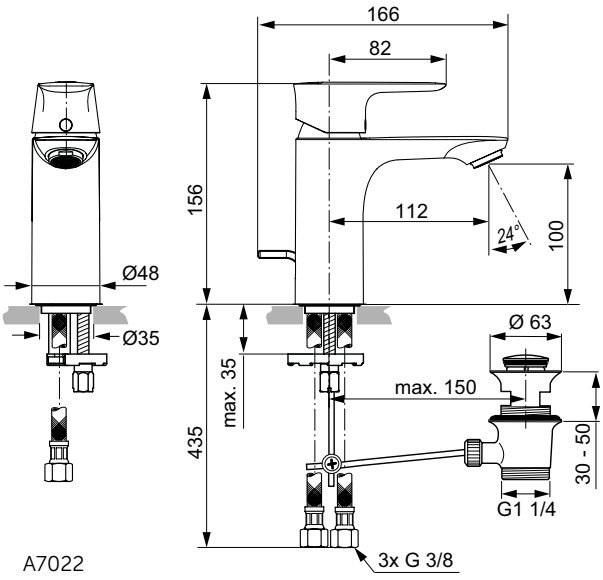

A7022

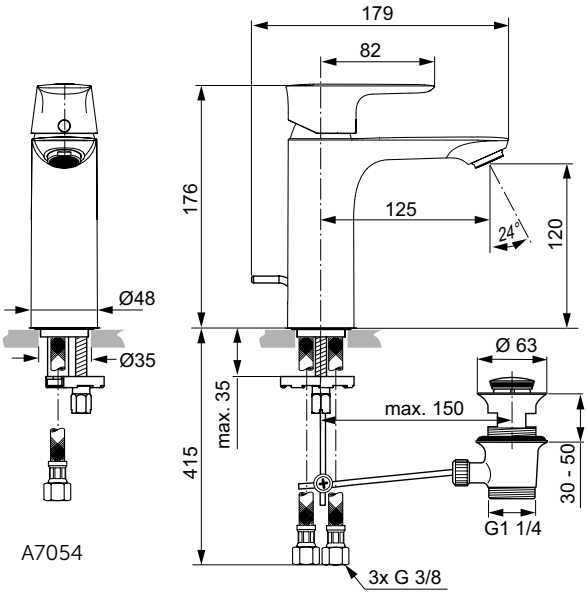

A7054

Всички посочени цени са в лева и в евро, без ДДС, и са препоръчителни за продажба на дребно.

Описание

Смесител стоящ за умивалник с въртящ висок лят чучур и с декоративна розетка
Месингово лято тяло
Метална ръкохватка с индикатор за топла и студена вода
Въртящ се перпендикулярен лят чучур 120°
Аератор Perlator M24x1 с ограничител на дебит 5 l/min
28 mm керамичен затварящ механизъм
Регулатор на температурата, включен в кутията
Метален изпразнител
Гъвкави връзки PEX G3/8"
Easy-Fix присъединяване
Клас шум 1
Покрития:
- по технология електрохимично галванизиране (AA)
- по технология PVD (GN, A2, A5)
Съответства на стандарт EN817

- Вариант без изпразнител

Продукт	Арт.No.	цена/€ без ДДС	цена/лв. без ДДС	
Смесител стоящ за умивалник с метален изпразнител	**A7020AA**	275,00	537,85	*
	A7020A2	440,00	860,57	*
	A7020A5	440,00	860,57	*
	A7020GN	440,00	860,57	*
Смесител стоящ за умивалник без изпразнител	**A7023AA**	268,00	524,16	*
	A7023A5	428,00	837,10	*
	A7023GN	428,00	837,10	*
	A7023A2	428,00	837,10	*

*Продукти от ценова група Лукс

Цветове

AA Хром
A2 Матирано злато
A5 Магнитно сив
GN Матирано сребро

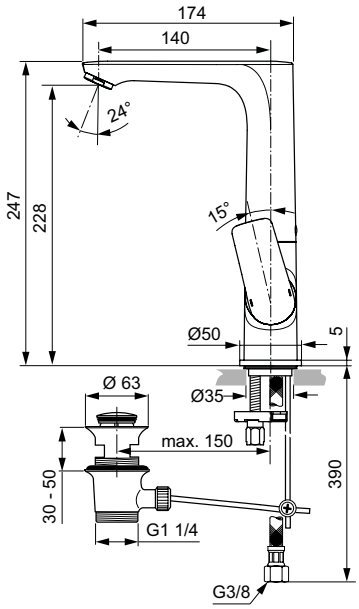

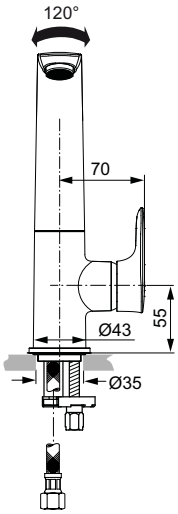

A7020

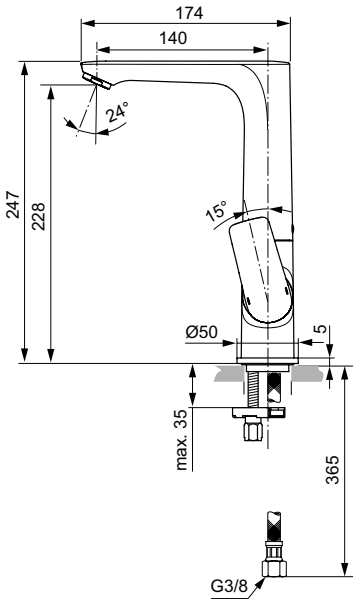

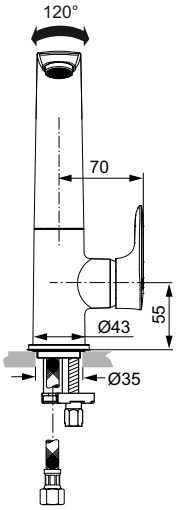

A7023

Описание

Смесител стоящ за умивалник Vessel с декоративна розетка
Месингово лято тяло
Метална ръкохватка с индикатор за топла и студена вода
Аератор Perlator M24x1 с ограничител на дебит 5 l/min
28 mm керамичен затварящ механизъм FirmaFlow® с ограничител на топла вода
Метален изпразнител
Гъвкави връзки PEX G3/8"
Easy-Fix присъединяване
Клас шум 1
Покрития:
- по технология електрохимично галванизиране (AA)
- по технология PVD (GN, A2, A5)
Съответства на стандарт EN817

- Вариант без изпразнител

Продукт	Арт.No.	цена/€ без ДДС	цена/лв. без ДДС	
Смесител стоящ за умивалник Vessel с метален изпразнител	**A7025AA**	268,00	524,16	*
	A7025A2	428,00	837,10	*
	A7025A5	428,00	837,10	*
	A7025GN	428,00	837,10	*
Смесител стоящ за умивалник Vessel без изпразнител	**A7027AA**	260,00	508,52	*
	A7027A2	417,00	815,58	*
	A7027A5	417,00	815,58	*
	A7027GN	417,00	815,58	*

*Продукти от ценова група Лукс

Цветове

AA Хром
A2 Матирано злато
A5 Магнитно сив
GN Матирано сребро

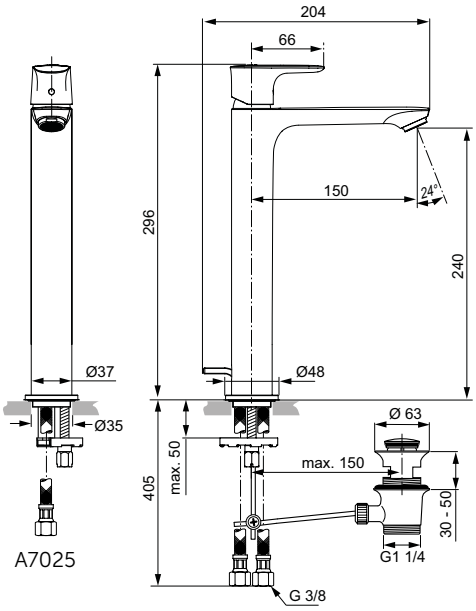

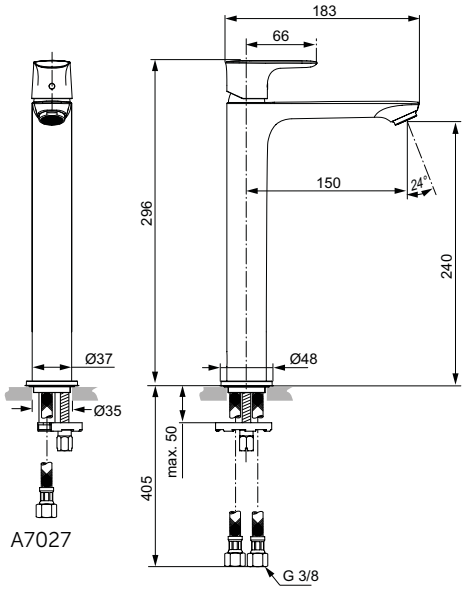

Всички посочени цени са в лева и в евро, без ДДС, и са препоръчителни за продажба на дребно.

Описание

Смесител вграден за умивалник
Комплект 2 - външна част
Лят чучур 185 mm
Метална ръкохватка с индикатор за топла и студена вода
Отделни кръгли розетки за ръкохватката и чучура
28 mm керамичен затварящ механизъм
Аератор Perlator M24x1 с ограничител на дебит 5 l/min
Комбинира се задължително с A5948NU комплект 1 (вътрешна част)
Клас шум 1
Покрития:
- по технология електрохимично галванизиране (AA)
- по технология PVD (GN, A2, A5)
Съответства на стандарт EN817

- Вариант с лят чучур 225 mm

5l 5 YEAR GUARANTEE

Необходима комплектация с

Комплект за вграждане /комплект 1/ (A5948NU)

Продукт	Арт.No.	цена/€ без ДДС	цена/лв. без ДДС	
Смесител вграден за умивалник с лят чучур 185 mm	**A7029AA**	268,00	524,16	*
	A7029A2	428,00	837,10	*
	A7029A5	428,00	837,10	*
	A7029GN	428,00	837,10	*
Смесител вграден за умивалник с лят чучур 225 mm	**A7009AA**	277,00	541,76	*
	A7009A2	442,00	864,48	*
	A7009A5	442,00	864,48	*
	A7009GN	442,00	864,48	*
Необходима комплектация с				
Вградена част, Комплект 1	**A5948NU**	112,00	219,05	

*Продукти от ценова група Лукс

Цветове

AA Хром
A2 Матирано злато
A5 Магнитно сив
GN Матирано сребро

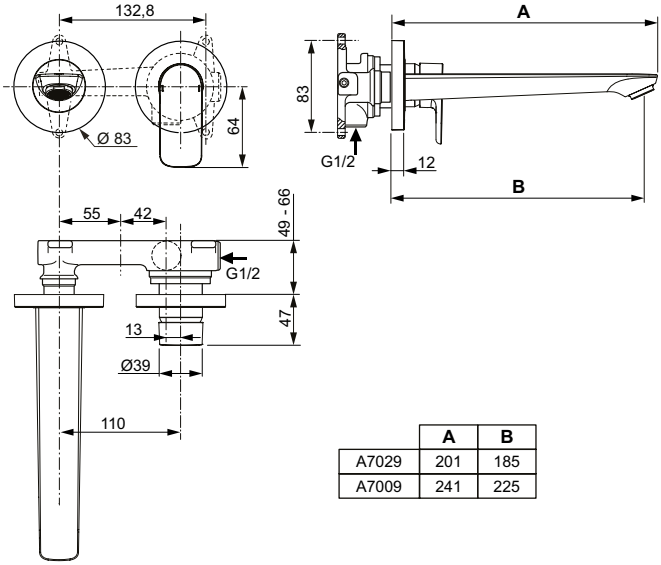

	A	B
A7029	201	185
A7009	241	225

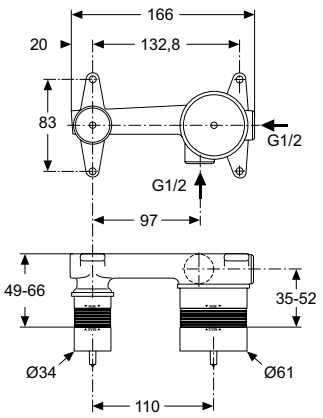

A5948

Описание

Смесител стоящ за биде с декоративна розетка
Месингово лято тяло
Метална ръкохватка с индикатор за топла и студена вода
Гъвкави връзки PEX G3/8"
Аератор със сферична връзка с ограничител на дебит 5 l/min
28 mm керамичен затварящ механизъм FirmaFlow® с ограничител на топла вода
Метален изпразнител
Easy-fix присъединяване
Клас шум 1
Покрития:
- по технология електрохимично галванизиране (AA)
- по технология PVD (GN, A2, A5)
Съответства на стандарт EN817

Стояща канела с декоративна розетка
Месингово лято тяло
Метална ръкохватка без индикатор за топла/студена вода
Aerator M24x1 с ограничител на дебит 5 l/min
G½" керамичен затварящ механизъм
G½" присъединяване
Покрития:
- по технология електрохимично галванизиране (AA)
- по технология PVD (GN, A2, A5)
Съответства на стандарт EN817

5 YEAR GUARANTEE

Продукт	Арт.No.	цена/€ без ДДС	цена/лв. без ДДС	
Смесител стоящ за биде	**A7030AA**	148,00	289,46	*
	A7030A2	236,00	461,58	*
	A7030A5	236,00	461,58	*
	A7030GN	236,00	461,58	*
Стояща канела	**A7031AA**	87,40	170,94	*
	A7031A2	140,00	273,82	*
	A7031A5	140,00	273,82	*
	A7031GN	140,00	273,82	*

*Продукти от ценова група Лукс

Цветове

AA Хром
A2 Матирано злато
A5 Магнитно сив
GN Матирано сребро

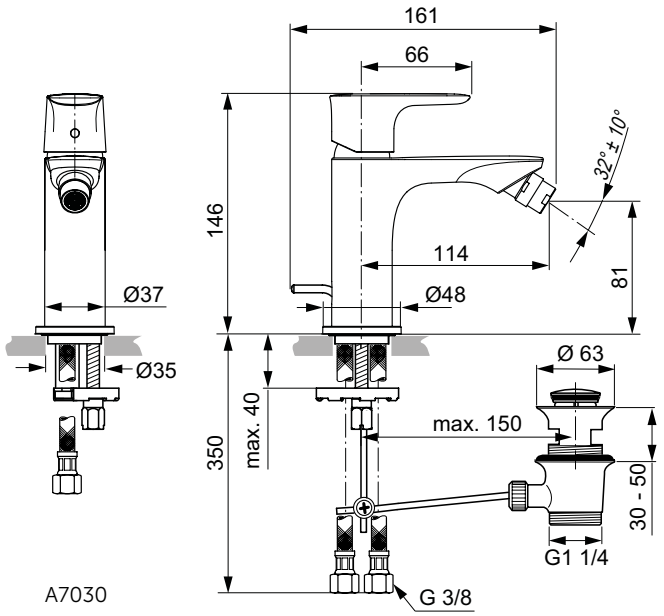

A7030

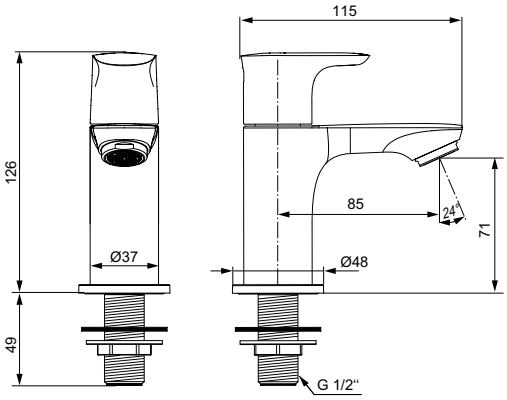

A7031

Всички посочени цени са в лева и в евро, без ДДС, и са препоръчителни за продажба на дребно.

5 YEAR GUARANTEE

Описание

Смесител стенен за душ
38 mm керамичен затварящ механизъм FirmaFlow®+ с ограничител на топла вода
Месингово лято тяло
Метална ръкохватка с индикатор за топла и студена вода
Стандартно S-присъединяване
Възвратен клапан
Скрити холендрови гайки
Клас шум 1
Покрития:
- по технология електрохимично галванизиране (AA)
- по технология PVD (GN, A2, A5)
Съответства на стандарт EN817

Смесител стенен за вана/душ
38 mm керамичен затварящ механизъм FirmaFlow®+ с ограничител на топла вода
Месингово лято тяло
Метална ръкохватка с индикатор за топла и студена вода
Автоматичен разпределител
Стандартно S-присъединяване
Cascade аератор
Възвратен клапан
Скрити холендрови гайки
Клас шум 1
Покрития:
- по технология електрохимично галванизиране (AA)
- по технология PVD (GN, A2, A5)
Съответства на стандарт EN817

Продукт	Арт.No.	цена/€ без ДДС	цена/лв. без ДДС	
Смесител стенен за душ	**A7032AA**	169,00	330,54	*
	A7032A2	270,00	528,07	*
	A7032A5	270,00	528,07	*
	A7032GN	270,00	528,07	*
Смесител стенен за вана/душ	**A7033AA**	225,00	440,06	*
	A7033A2	359,00	702,14	*
	A7033A5	359,00	702,14	*
	A7033GN	359,00	702,14	*

*Продукти от ценова група Лукс

Цветове

AA Хром
A2 Матирано злато
A5 Магнитно сив
GN Матирано сребро

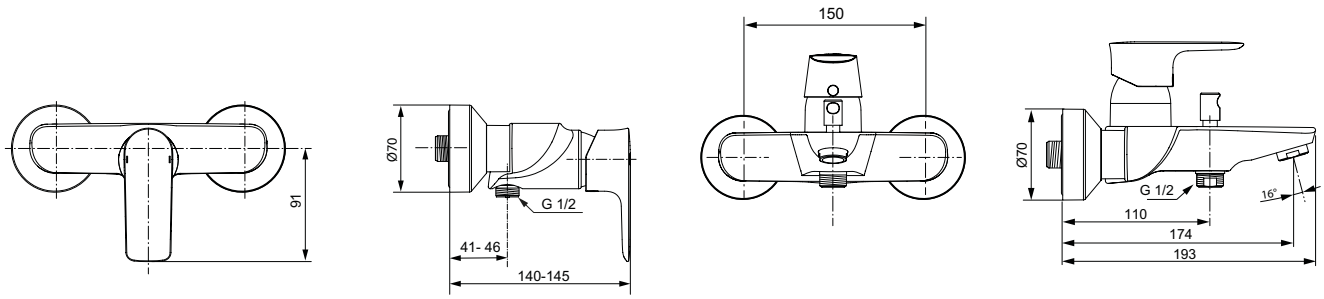

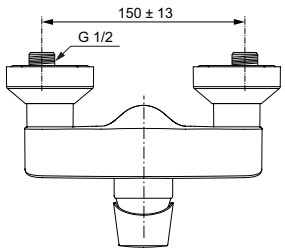

A7032

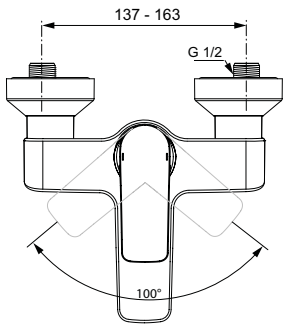

A7033

5 YEAR GUARANTEE

Описание

Смесител вграден за душ
Комплект 2 - външна част
47 mm керамичен Click затварящ механизъм на IS
Метална ръкохватка с индикатор за топла и студена вода
Хромирана пластмасова розетка
Клас шум 1
Покрития:
- по технология електрохимично галванизиране (AA)
- по технология PVD (GN, A2, A5)
Комбинира се задължително с A1000NU Easy box комплект 1 (вътрешна част)
Съответства на стандарт EN817

Смесител вграден за вана/душ
Комплект 2 - външна част
47 mm керамичен Click затварящ механизъм на IS
Автоматичен разпределител
Метална ръкохватка с индикатор за топла и студена вода
Хромирана пластмасова розетка
Клас шум 1
Покрития:
- по технология електрохимично галванизиране (AA)
- по технология PVD (GN, A2, A5)
Комбинира се задължително с A1000NU Easy box комплект 1 (вътрешна част)
Съответства на стандарт EN817

Необходима комплектация с

Универсална вградена част EASY-BOX (A1000NU)

Продукт	Арт.No.	цена/€ без ДДС	цена/лв. без ДДС	
Смесител вграден за душ	**A7034AA**	170,00	332,49	*
	A7034A2	271,00	530,03	*
	A7034A5	271,00	530,03	*
	A7034GN	271,00	530,03	*
Смесител вграден за вана/душ	**A7035AA**	191,00	373,56	*
	A7035A2	305,00	596,53	*
	A7035A5	305,00	596,53	*
	A7035GN	305,00	596,53	*
Необходима комплектация с				
Универсална вградена част EASY BOX	**A1000NU**	51,40	100,53	

*Продукти от ценова група Лукс

Цветове

AA Хром
A2 Матирано злато
A5 Магнитно сив
GN Матирано сребро

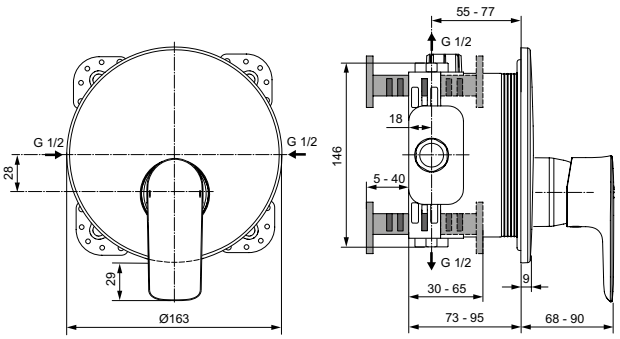

A7034

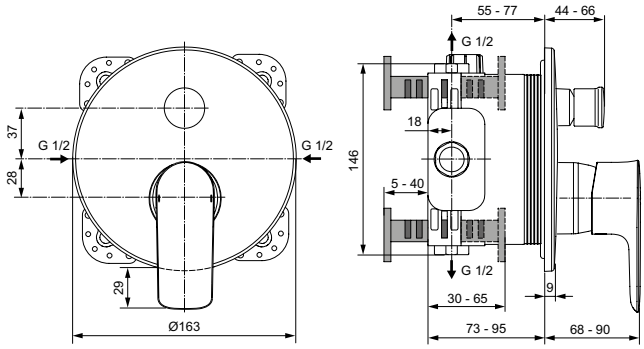

A7035

Всички посочени цени са в лева и в евро, без ДДС, и са препоръчителни за продажба на дребно.

Описание

Смесител стоящ за умивалник
Easy-Fix присъединяване
Гъвкави връзки G3/8"
28 mm керамичен затварящ механизъм на Ideal Standard
Ограничител на топла вода - добавен в кутията
Метална ръкохватка с индикатор за топла и студена вода
С метален изпразнител
Cascade аератор
Метална розетка
Съответства на стандарт EN817
- Вариант с вграден в аератора ограничител на дебит 5 l/min
- Вариант без изпразнител

Продукт	Арт.No.	цена/€ без ДДС	цена/лв. без ДДС	
Смесител стоящ за умивалник с метален изпразнител	**A6555AA**	142,00	277,73	*
Смесител стоящ за умивалник с метален изпразнител, с ограничител на дебит 5 l/min	**A6557AA**	146,00	285,55	*
Смесител стоящ за умивалник без изпразнител	**A6559AA**	133,00	260,13	*

*Продукти от ценова група Лукс

Цветове

AA Хром

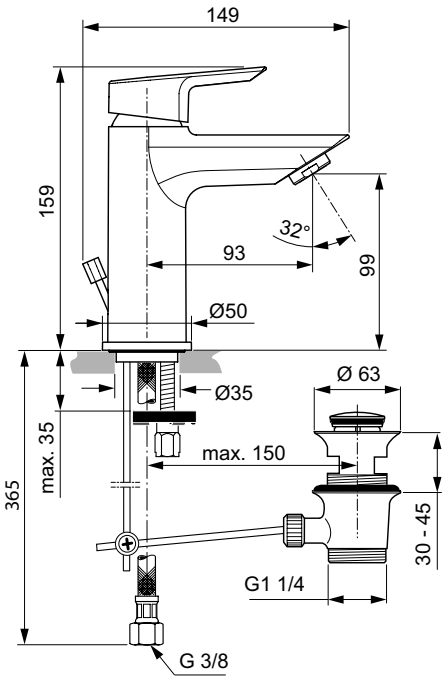

A6555

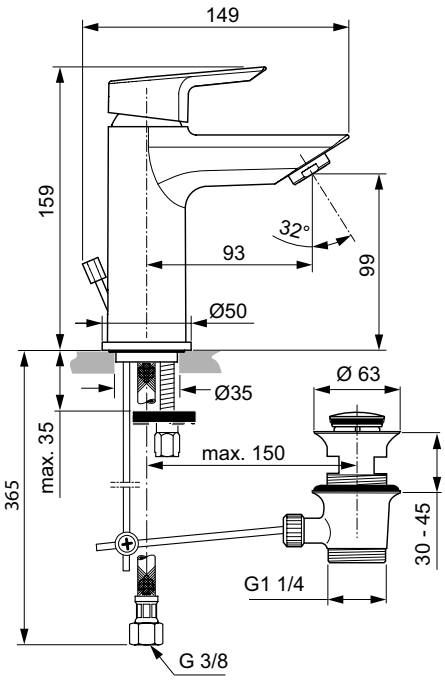

A6557

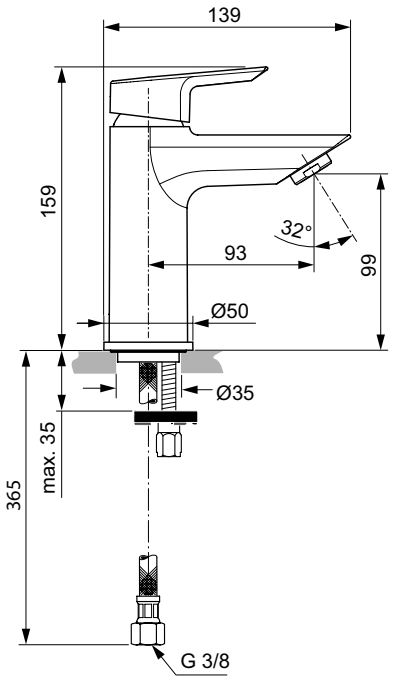

A6559

Описание

Смесител стоящ за умивалник BlueStart®
Easy-Fix присъединяване
Гъвкави връзки G3/8"
28 mm керамичен затварящ механизъм на Ideal Standard
Ограничител на топла вода - добавен в кутията
Метална ръкохватка с индикатор за топла и студена вода
С метален изпразнител
Индикация за Студен старт
Технология BlueStart®
Вграден в аератора ограничител на дебит 5 l/min
Метална розетка
Съответства на стандарт EN817

- Вариант без изпразнител

Продукт	Арт.No.	цена/€ без ДДС	цена/лв. без ДДС	
Смесител стоящ за умивалник BlueStart® с метален изпразнител	**A6558AA**	150,00	293,37	*
Смесител стоящ за умивалник BlueStart® без изпразнител	**A6560AA**	142,00	277,73	*

*Продукти от ценова група Лукс

Цветове

AA Хром

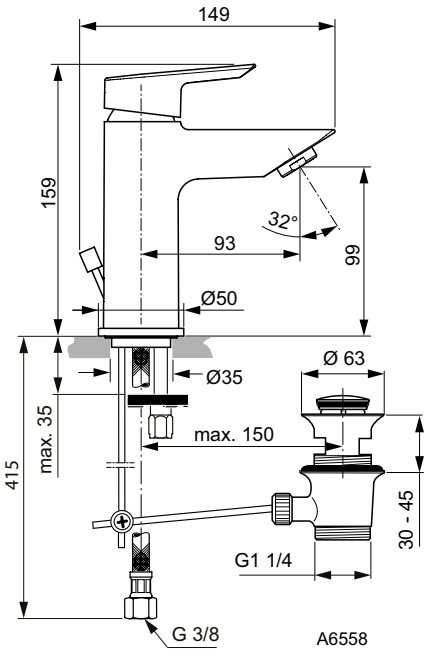

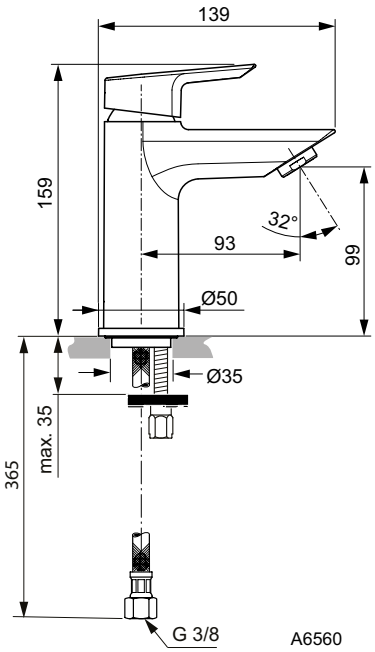

Всички посочени цени са в лева и в евро, без ДДС, и са препоръчителни за продажба на дребно.

Описание

Смесител стоящ за умивалник Grande
Easy-Fix присъединяване
Гъвкави връзки G3/8"
28 mm керамичен затварящ механизъм на Ideal Standard
Ограничител на топла вода - добавен в кутията
Метална ръкохватка с индикатор за топла и студена вода
Вграден в аератора ограничител на дебит 5 l/min
С метален изпразнител
Метална розетка
Съответства на стандарт EN817

- Вариант за ниско налягане ND

Продукт	Арт.No.	цена/€ без ДДС	цена/лв. без ДДС	
Смесител стоящ за умивалник Grande	**A6563AA**	151,00	295,33	*
Смесител стоящ за умивалник Grande за ниско налягане ND	**A6562AA**	-	-	*

*Продукти от ценова група Лукс

Цветове

AA Хром

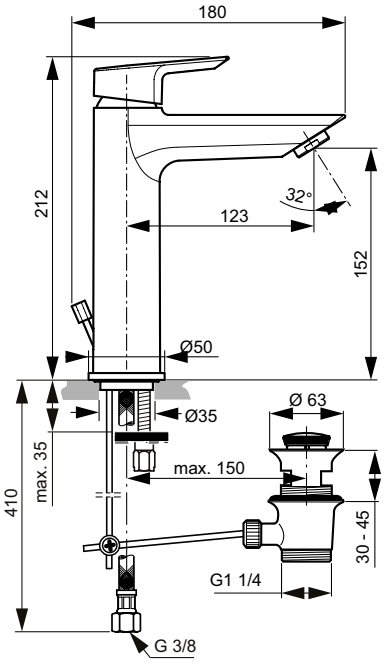

A6563

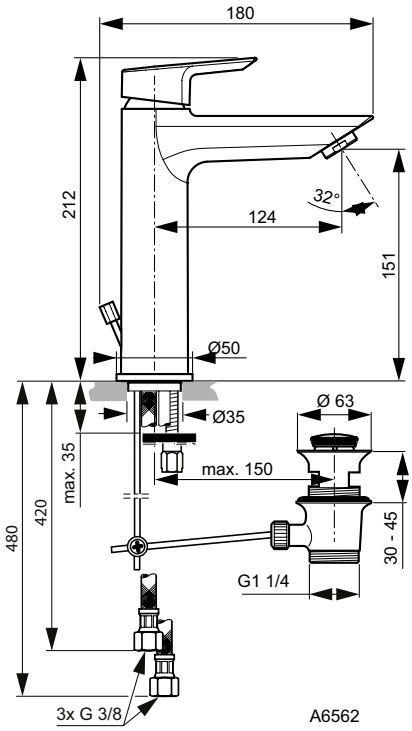

A6562

Описание

Смесител стоящ за умивалник Piccolo
Easy-Fix присъединяване
Гъвкави връзки G3/8"
28 mm керамичен затварящ механизъм на Ideal Standard
Без изпразнител
Ограничител на топла вода - добавен в кутията
Метална ръкохватка с индикатор за топла и студена вода
Вграден в аератора ограничител на дебит 5 l/min
Метална розетка
Съответства на стандарт EN817

Продукт	Арт.No.	цена/€ без ДДС	цена/лв. без ДДС	
Смесител стоящ за умивалник Piccolo без изпразнител	**A6568AA**	133,00	260,13	*

*Продукти от ценова група Лукс

Цветове

AA Хром

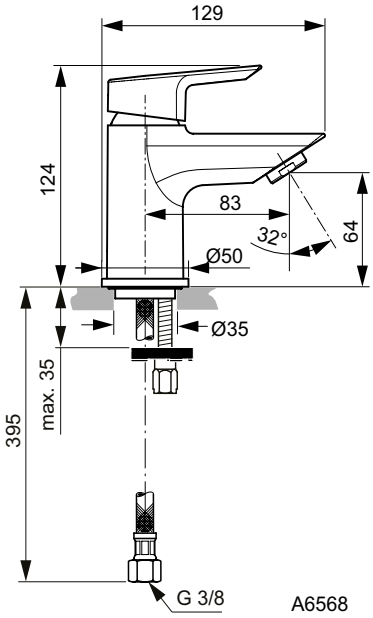

Всички посочени цени са в лева и в евро, без ДДС, и са препоръчителни за продажба на дребно.

Описание

Смесител стоящ за умивалник Vessel
Easy-Fix присъединяване
Гъвкави връзки G3/8"
28 mm керамичен затварящ механизъм на Ideal Standard
Без изпразнител
Ограничител на топла вода - добавен в кутията
Метална ръкохватка с индикатор за топла и студена вода
Вграден в аератора ограничител на дебит 5 l/min
Метална розетка
Съответства на стандарт EN817

Продукт	Арт.No.	цена/€ без ДДС	цена/лв. без ДДС	
Смесител стоящ за умивалник Vessel без изпразнител	**A6575AA**	195,00	381,39	*

*Продукти от ценова група Лукс

Цветове

AA Хром

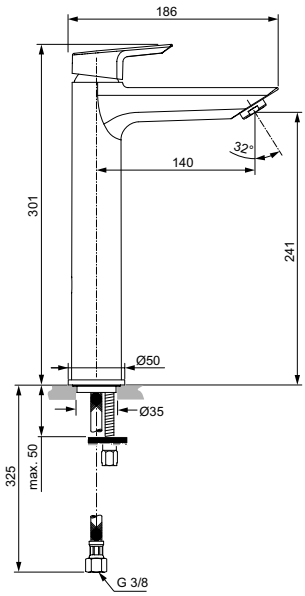

Описание

Смесител стенен за умивалник
Комплект 2 - външна част
47 mm керамичен затварящ механизъм на Ideal Standard
Метална розетка
Метална ръкохватка с индикатор за топла и студена вода
Лят чучур 172mm
Вграден в аератора ограничител на дебит 5 l/min
Комбинира се само с: A5948NU комплект 1 (вътрешна част)
Съответства на стандарт EN817

Смесител стоящ за биде
Easy-Fix присъединяване
Гъвкави връзки G3/8"
28 mm керамичен затварящ механизъм на Ideal Standard
Ограничител на топла вода - добавен в кутията
Метална ръкохватка с индикатор за топла и студена вода
Аератор сферична връзка
С метален изпразнител
Метална розетка
Съответства на стандарт EN817

Необходима комплектация с

Комплект за вграждане (Комплект 1) за A6578AA (A5948NU)

Продукт	Арт.No.	цена/€ без ДДС	цена/лв. без ДДС	
Смесител стенен за умивалник	**A6578AA**	268,00	524,16	*
Смесител стоящ за биде	**A6579AA**	146,00	285,55	*
Необходима комплектация с				
Комплект за вграждане (комплект 1) за A6578AA	**A5948NU**	112,00	219,05	

*Продукти от ценова група Лукс

Цветове

AA Хром

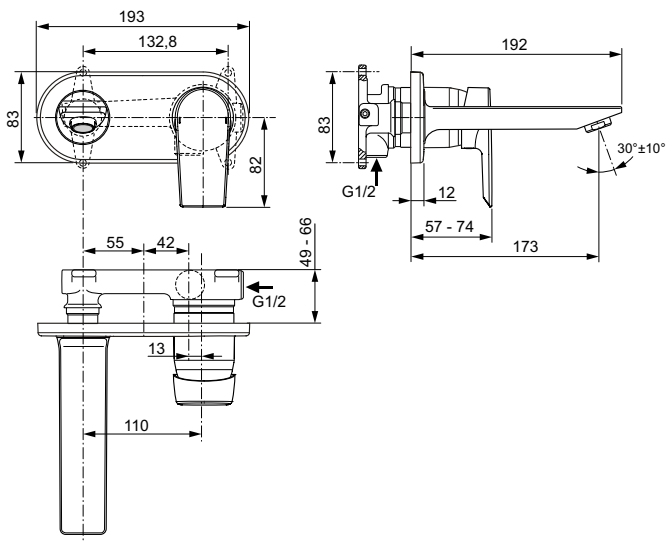

A6578

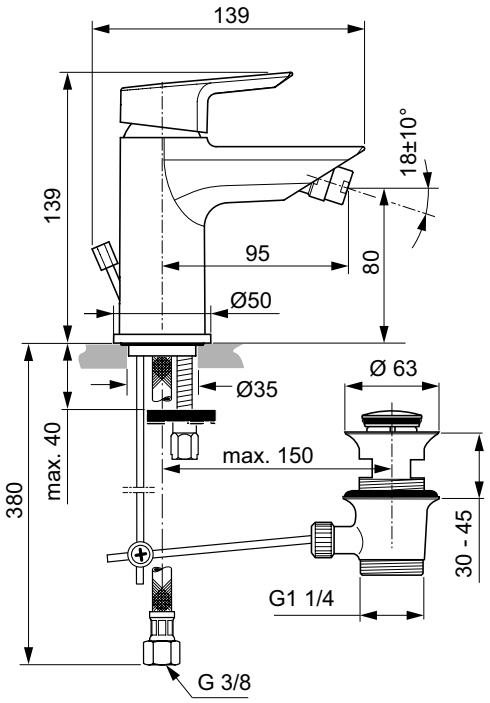

A6579

Всички посочени цени са в лева и в евро, без ДДС, и са препоръчителни за продажба на дребно.

Описание

Смесител стенен за вана/душ
Присъединяване със скрити холендрови гайки
38 mm керамичен затварящ механизъм FirmaFlow®+ с ограничител на топла вода
Метална ръкохватка с индикатор за топла и студена вода
Автоматичен разпределител
Cascade аератор
Възвратен клапан
Съответства на стандарт EN817

5 YEAR GUARANTEE

Продукт	Арт.No.	цена/€ без ДДС	цена/лв. без ДДС	
Смесител стенен за вана/душ	**A6583AA**	198,00	387,25	*

*Продукти от ценова група Лукс

Цветове

AA Хром

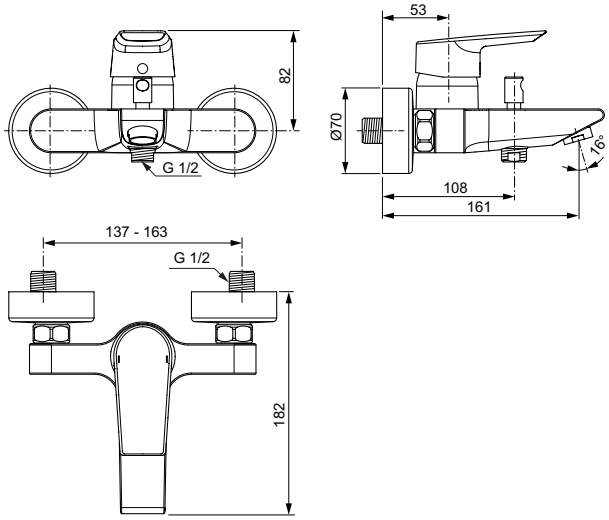

5 YEAR GUARANTEE

Описание

Смесител вграден за душ
Комплект 2 - външна част
47 mm керамичен затварящ механизъм Click на Ideal Standard с ограничител на топла вода
Пластмасова ултратънка розетка
Метална ръкохватка с индикатор за топла и студена вода
Комбинира се само с: A1000NU комплект 1 (вътрешна част)
Съответства на стандарт EN817

Смесител вграден за вана/душ
Комплект 2 - външна част
47 mm керамичен затварящ механизъм Click на Ideal Standard с ограничител на топла вода
Пластмасова ултратънка розетка
Метална ръкохватка с индикатор за топла и студена вода
Автоматичен разпределител
Комбинира се само с: A1000NU комплект 1 (вътрешна част)
Съответства на стандарт EN817

Необходима комплектация с

Универсална вътрешна част за вграждане EASY-BOX (A1000NU)

Продукт	Арт.No.	цена/€ без ДДС	цена/лв. без ДДС	
Смесител вграден за душ	**A6585AA**	163,00	318,80	*
Смесител вграден за вана/душ	**A6586AA**	186,00	363,78	*
Необходима комплектация с				
Универсална вътрешна част за вграждане EASY-BOX	**A1000NU**	51,40	100,53	

*Продукти от ценова група Лукс

Цветове

AA Хром

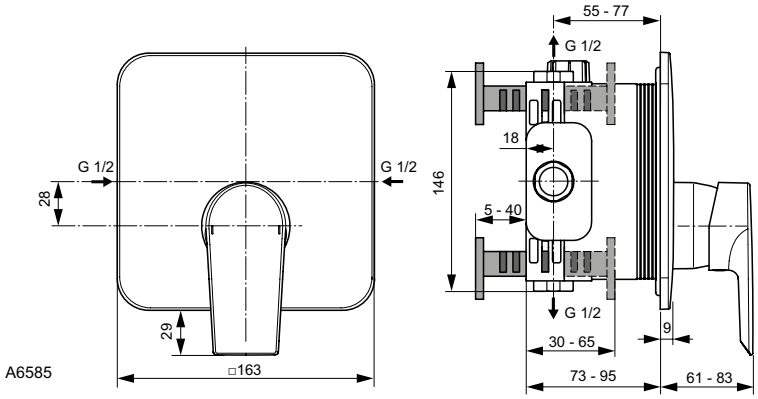

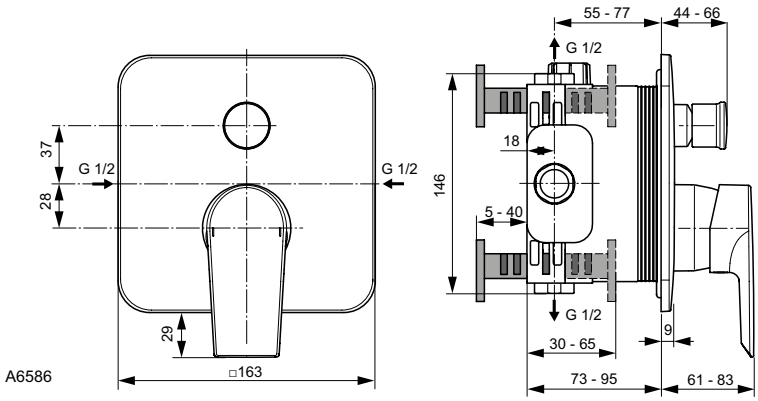

Всички посочени цени са в лева и в евро, без ДДС, и са препоръчителни за продажба на дребно.

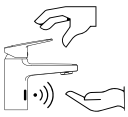

Описание

Смесител стоящ за умивалник H90
Решение две в едно: Стандартен едноръкохватков смесител за умивалник и Безконтактно стартиране на студена вода
Безконтактен режим за икономия на вода и енергия, осигурен от:
Инфрачервен сензор за активация само на студена вода, със следните характеристики:
- автоматично калибриране на дистанцията за активиране спрямо околната среда
- автоматично спиране след 55 секунди режим на работа
- режим Почистване за 60 секунди
- автоматично промиване за 300 секунди на всеки 24 часа (изключено по подразбиране)

On-Off електромагнитен клапан за монтаж към смесителя
Захранваща литиева батерия (6V CR-P2 223)
Предпазна кутия и държач за батерия
Стандартно управление, характеристики:
При активиране на стандартен режим на работа, безконтактния режим спира
38 mm керамичен затварящ механизъм FirmaFlow®+ с вграден ограничител на топла вода
Метална ръкохватка с индикация за топла и студена вода
Аератор с ограничител на дебит 5 l/min
Easy fix присъединяване
Гъвкави връзки G3/8", Височина под аератора 90 mm
Покритие:
- по технология електрохимично галванизиране (AA)
- по технология прахово боядисване (XG)

Продуктът работи при високо налягане (мин. 0,5 bar)
- Вариант с Click-Clack изпразнител за комбинация с керамична мивка с преливник

Продукт	Арт.No.	цена/€ без ДДС	цена/лв. без ДДС	
Смесител стоящ за умивалник	**BD282AA**	284,00	555,46	*
	BD282XG	319,00	623,91	*
Смесител стоящ за умивалник с Click-Clack изпразнител	**BD283AA**	295,00	576,97	*
	BD283XG	348,00	680,63	*

*Продукти от ценова група Лукс

Цветове

AA Хром
XG Черна коприна

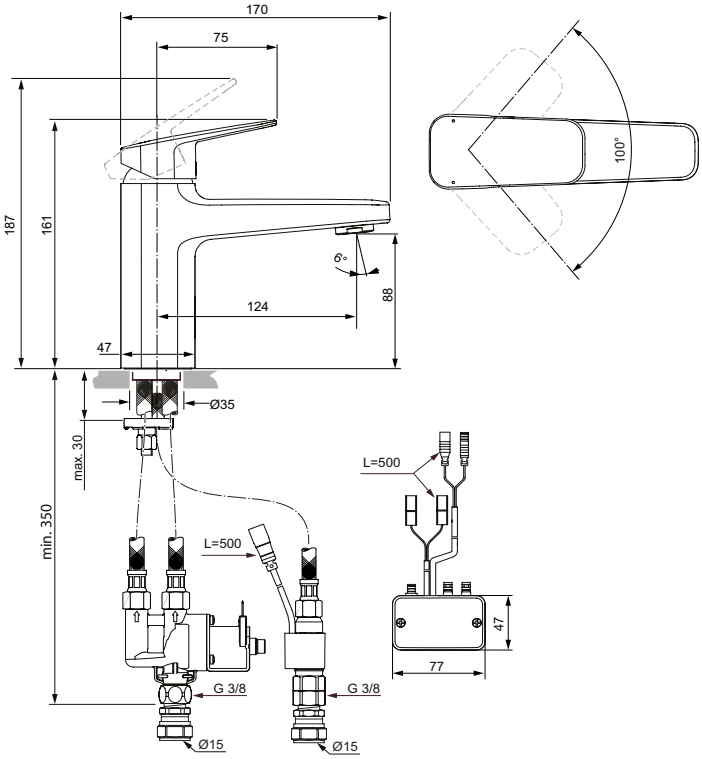

BD282

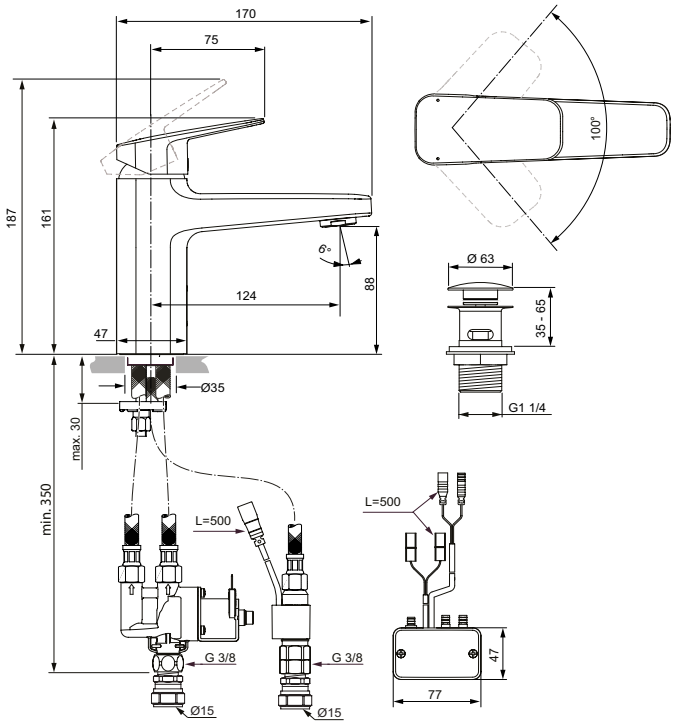

BD283

Описание

Смесител стоящ за умивалник H60
Височина под аератора 60 mm
38 mm керамичен затварящ механизъм FirmaFlow®+ с ограничител на топла вода
С метален изпразнител
Метална ръкохватка с индикация за топла и студена вода
Аератор с ограничител на дебит 5 l/min
Easy-Fix присъединяване
Гъвкави връзки G3/8"
Съответства на стандарт EN817

Продукт	Арт.No.	цена/€ без ДДС	цена/лв. без ДДС	
Смесител стоящ за умивалник H60 с метален изпразнител и с аератор с ограничител на дебит 5 l/min	**BD204AA**	100,00	195,58	*

*Продукти от ценова група Лукс

Цветове

AA Хром

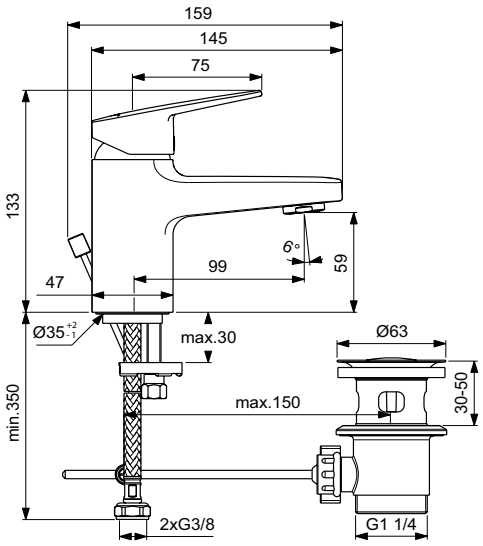

Всички посочени цени са в лева и в евро, без ДДС, и са препоръчителни за продажба на дребно.

Описание

Смесител стоящ за умивалник H70
За комбинация с подгряващо устройство за вода под ниско налягане
Височина под аератора 70 mm
38 mm керамичен затварящ механизъм FirmaFlow®+ с ограничител на топла вода
Метална ръкохватка с индикация за топла и студена вода
Аератор с успокоител за гладка, ламинарна струя
Easy-Fix присъединяване
Гъвкави връзки G3/8"
Метален изпразнител
Покритие: Хром
Съответства на стандарт EN817

Смесител стоящ за умивалник H75 с хигиеничен душ
Височина под аератора 75 mm
38 mm керамичен затварящ механизъм FirmaFlow®+ с ограничител на топла вода
Метална ръкохватка с индикация за топла и студена вода
Аератор с ограничител на дебит 3,8 l/min
Easy-Fix присъединяване
Гъвкави връзки G3/8"
Хигиеничен душ
Метален шлаух 1350 mm
Фиксирана окачалка за душ
Покритие: Хром
Съответства на стандарт EN817

Продукт	Арт.No.	цена/€ без ДДС	цена/лв. без ДДС
Смесител стоящ за умивалник H70 с изпразнител (за комбинация с подгряващо устройство за вода под ниско налягане)	**BD217AA**	120,00	234,70
Смесител стоящ за умивалник H75 с хигиеничен душ	**BD231AA**	144,00	281,64

*Продукти от ценова група Лукс

Цветове

AA Хром

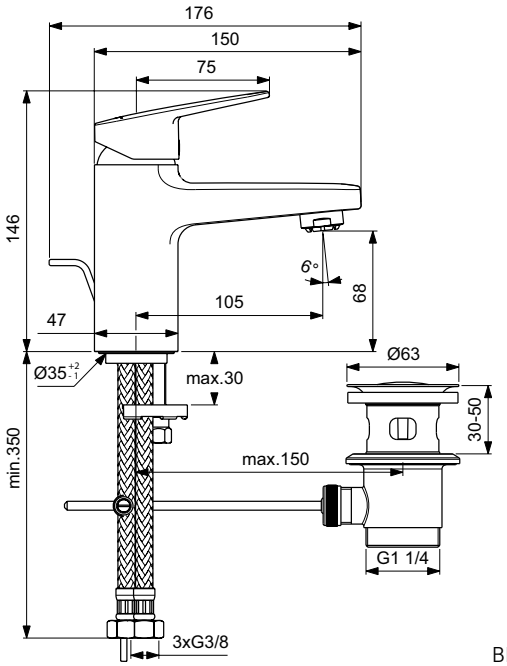

BD217

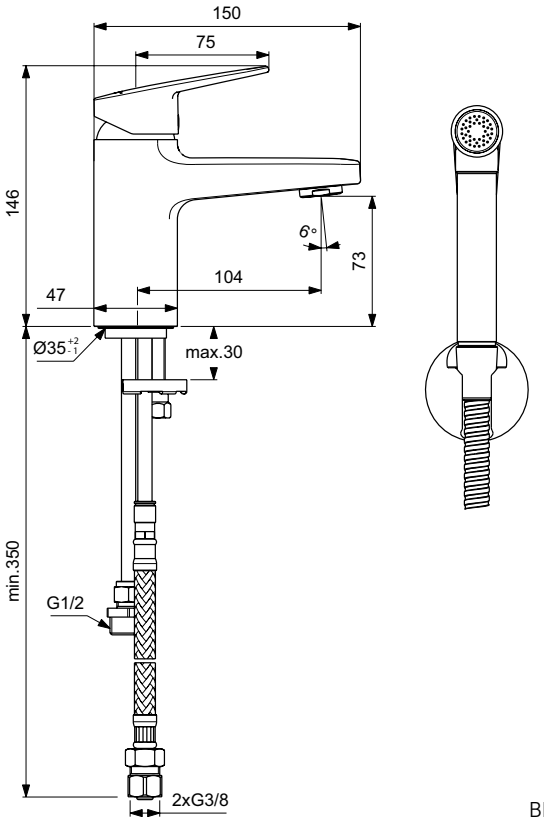

BD231

Описание

Смесител стоящ за умивалник H75
Височина под аератора 75 mm
38 mm керамичен затварящ механизъм FirmaFlow®+ с ограничител на топла вода
Метална ръкохватка с индикация за топла и студена вода
Аератор с ограничител на дебит 5 l/min
Easy-Fix присъединяване
Гъвкави връзки G3/8"
Покритие:
- по технология електрохимично галванизиране (AA)
- по технология прахово боядисване (XG)
Съответства на стандарт EN817

- Вариант с Click изпразнител (за комбинация с мивка с преливник) с аератор с ограничител на дебит 3,8 l/min
- Вариант с метален изпразнител
- Вариант с хромирана верижка и гумена тапа за сифон с аератор с ограничител на дебит 3,8 l/min

Продукт	Арт.No.	цена/€ без ДДС	цена/лв. без ДДС	
Смесител стоящ за умивалник H75 без изпразнител с аератор с ограничител на дебит 5 l/min	**BD209AA**	96,80	189,32	*
	BD209XG	121,00	236,66	*
Смесител стоящ за умивалник H75 с Click изпразнител с аератор с ограничител на дебит 3,8 l/min	**BD216AA**	106,00	207,32	*
Смесител стоящ за умивалник H75 с метален изпразнител с аератор с ограничител на дебит 5 l/min	**BD214AA**	105,00	205,36	*
	BD214XG	132,00	258,17	*
Смесител стоящ за умивалник H75 с верижка с аератор с ограничител на дебит 3,8 l/min	**BD210AA**	96,80	189,32	*

*Продукти от ценова група Лукс

Цветове

AA Хром
XG Черна коприна

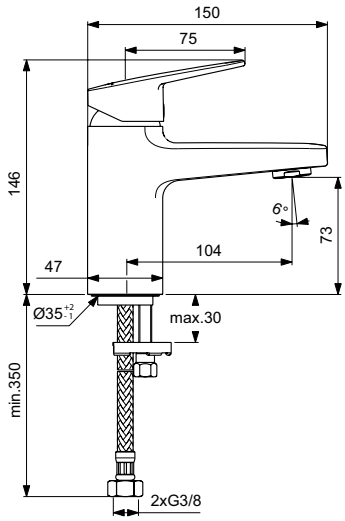

BD209

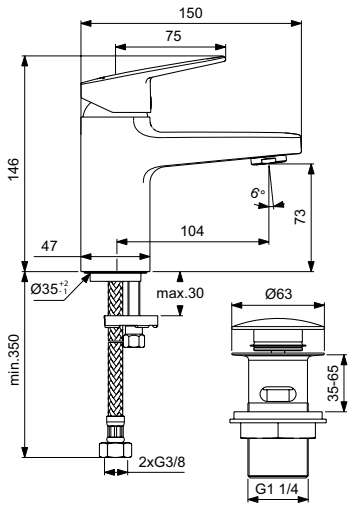

BD216

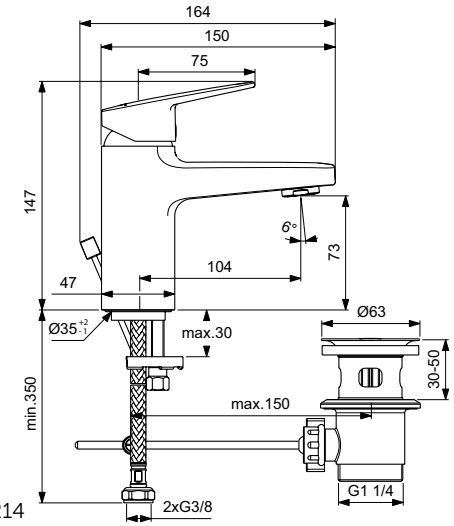

BD214

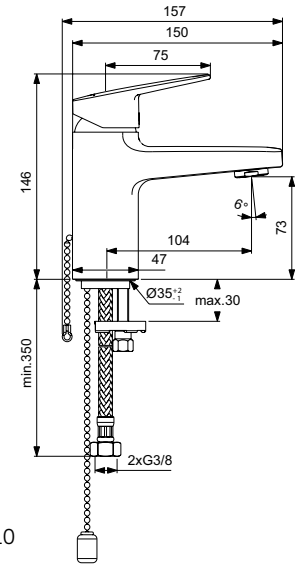

BD210

Всички посочени цени са в лева и в евро, без ДДС, и са препоръчителни за продажба на дребно.

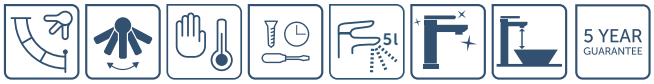

Описание

Смесител стоящ за умивалник H75 BlueStart®
Височина под аератора 75 mm
38 mm керамичен затварящ механизъм FirmaFlow®+ с ограничител на топла вода
Метална ръкохватка с индикация за топла и студена вода
Аератор с ограничител на дебит 5 l/min
Easy-Fix присъединяване
Гъвкави връзки G3/8"
Технология студен старт BlueStart®
Покритие: Хром
Съответства на стандарт EN817

- Вариант с метален изпразнител

Продукт	Арт.No.	цена/€ без ДДС	цена/лв. без ДДС	
Смесител стоящ за умивалник H75 BlueStart® без изпразнител	**BD211AA**	98,90	193,43	*
Смесител стоящ за умивалник H75 BlueStart® с метален изпразнител	**BD215AA**	108,00	211,23	*

*Продукти от ценова група Лукс

Цветове

AA Хром

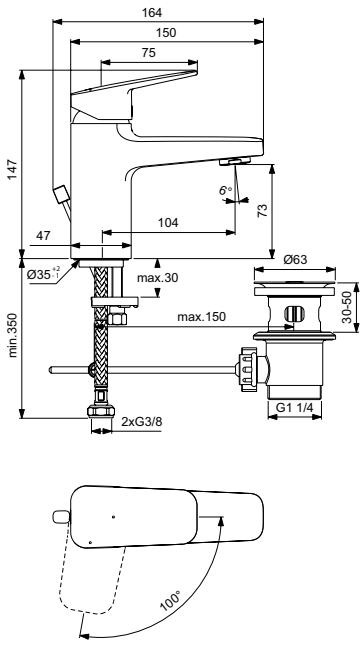

BD215

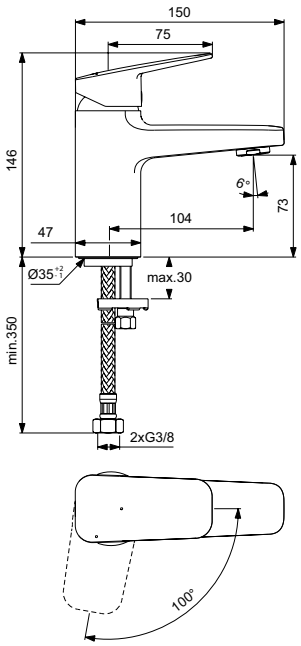

BD211

Описание

Смесител стоящ за умивалник H75 с медицинска ръкохватка
Височина под аератора 75 mm
38 mm керамичен затварящ механизъм FirmaFlow®+ с ограничител на топла вода
Метална медицинска ръкохватка с индикация за топла и студена вода
Аератор с ограничител на дебит 5 l/min
Easy-Fix присъединяване
Гъвкави връзки G3/8", Метален изпразнител
Съответства на стандарт EN817

Смесител стоящ за умивалник H85 с изпразнител (за комбинация с подгряващо устройство за вода под ниско налягане)
Височина под аератора 85 mm
38 mm керамичен затварящ механизъм FirmaFlow®+ с ограничител на топла вода
Метална ръкохватка с индикация за топла и студена вода
Успокоител за прозрачна и гладка струя и максимален дебит
Easy-Fix присъединяване, Гъвкави връзки G3/8"
Метален изпразнител
Съответства на стандарт EN817

Смесител стоящ за умивалник H85 с изпразнител
Височина под аератора 85 mm
38 mm керамичен затварящ механизъм FirmaFlow®+ с ограничител на топла вода
Метална ръкохватка с индикация за топла и студена вода
Успокоител за прозрачна и гладка струя и максимален дебит
Easy-Fix присъединяване, Гъвкави връзки G3/8"
Метален изпразнител
Съответства на стандарт EN817

Продукт	Арт.No.	цена/€ без ДДС	цена/лв. без ДДС	
Смесител стоящ за умивалник H75 с изпразнител и медицинска ръкохватка	**BD218AA**	116,00	226,88	*
Смесител стоящ за умивалник H85 с изпразнител (за комбинация с подгряващо устройство за вода под ниско налягане)	**BD230AA**	125,00	244,48	*
Смесител стоящ за умивалник H85 с метален изпразнител	**BD232AA**	109,00	213,19	*

*Продукти от ценова група Лукс

Цветове

AA Хром

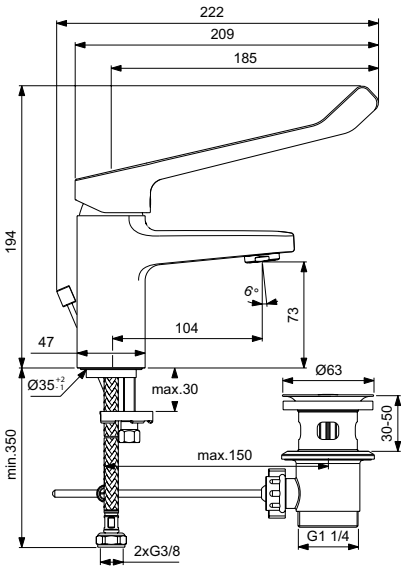

BD218

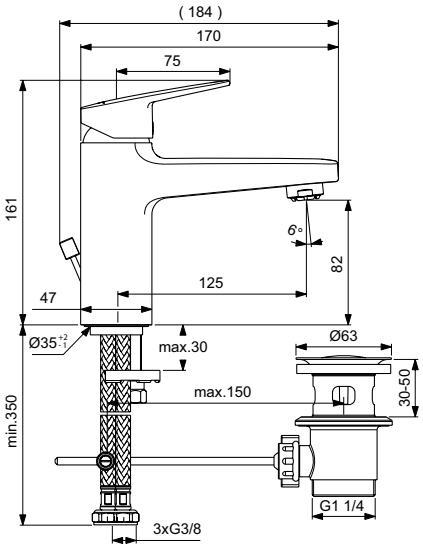

BD230

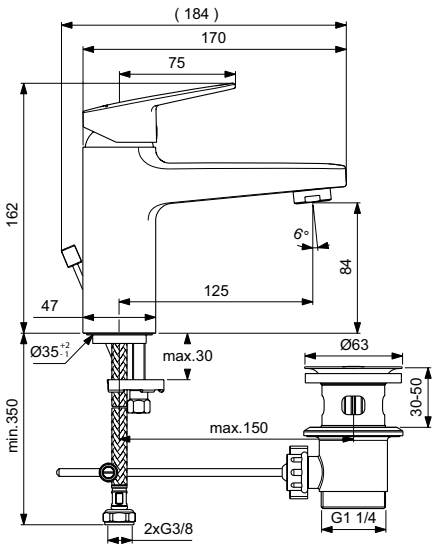

BD232

Всички посочени цени са в лева и в евро, без ДДС, и са препоръчителни за продажба на дребно.

Описание

Смесител стоящ за умивалник H90
Височина под аератора 90 mm
38 mm керамичен затварящ механизъм FirmaFlow®+ с ограничител на топла вода
Метална ръкохватка с индикация за топла и студена вода
Аератор с ограничител на дебит 5 l/min
Easy-Fix присъединяване, Гъвкави връзки G3/8"
Покритие:
- по технология електрохимично галванизиране (AA)
- по технология прахово боядисване (XG)
Съответства на стандарт EN817

- Вариант с метален Click изпразнител (за комбинация с керамична мивка с преливник) и с аератор с ограничител на дебит 3,8 l/min
- Вариант с метален изпразнител
- Вариант с хромирана верижка и гумена тапа за сифон и с аератор с ограничител на дебит 3,8 l/min

Продукт	Арт.No.	цена/€ без ДДС	цена/лв. без ДДС	
Смесител стоящ за умивалник H90 без изпразнител и с аератор с ограничител на дебит 5 l/min	**BD222AA**	102,00	199,49	*
	BD222XG	127,00	248,39	*
Смесител стоящ за умивалник H90 с Click изпразнител и с аератор с ограничител на дебит 3,8 l/min	**BD229AA**	111,00	217,10	*
Смесител стоящ за умивалник H90 с метален изпразнител и с аератор с ограничител на дебит 5 l/min	**BD227AA**	110,00	215,14	*
	BD227XG	138,00	269,90	*
Смесител стоящ за умивалник H90 с верижка и с аератор с ограничител на дебит 3,8 l/min	**BD223AA**	102,00	199,49	*

*Продукти от ценова група Лукс

Цветове

AA Хром
XG Черна коприна

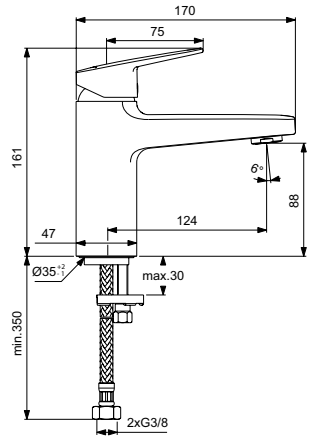

BD222

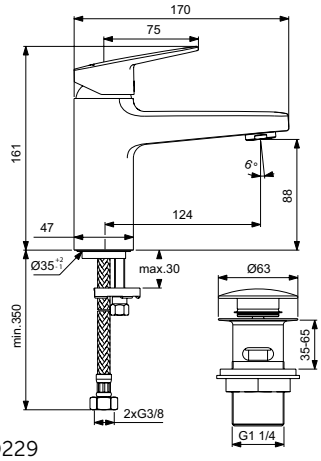

BD229

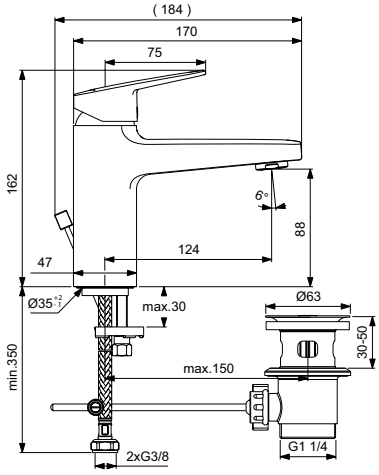

BD227

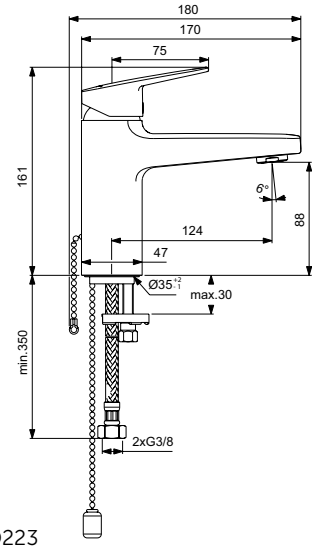

BD223

Описание

Смесител стоящ за умивалник H90 BlueStart®
Височина под аератора 90 mm
38 mm керамичен затварящ механизъм FirmaFlow®+ с ограничител на топла вода
Метална ръкохватка с индикация за топла и студена вода
Аератор с ограничител на дебит 5 l/min
Easy-Fix присъединяване
Гъвкави връзки G3/8"
Технология студен старт BlueStart®
Покритие:
- по технология електрохимично галванизиране (AA)
- по технология прахово боядисване (XG)
Съответства на стандарт EN817

- Вариант с метален изпразнител
- Вариант с пластмасов изпразнител

Продукт	Арт.No.	цена/€ без ДДС	цена/лв. без ДДС	
Смесител стоящ за умивалник H90 BlueStart® с метален изпразнител	**BD228AA**	113,00	221,01	*
	BD228XG	141,00	275,77	*
Смесител стоящ за умивалник H90 BlueStart® с пластмасов изпразнител	**BD226AA**	108,00	211,23	*
Смесител стоящ за умивалник H90 BlueStart® без изпразнител	**BD224AA**	104,00	203,41	*
	BD224XG	130,00	254,26	*

*Продукти от ценова група Лукс

Цветове

AA Хром
XG Черна коприна

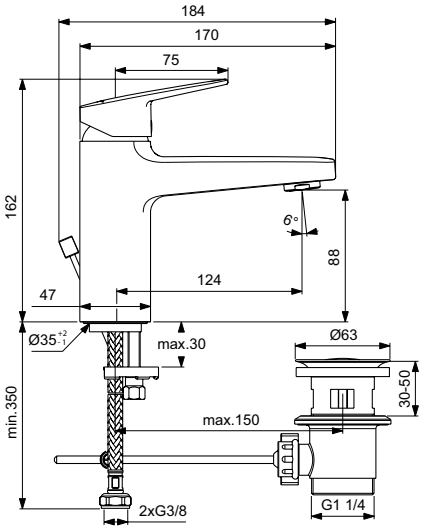

BD228

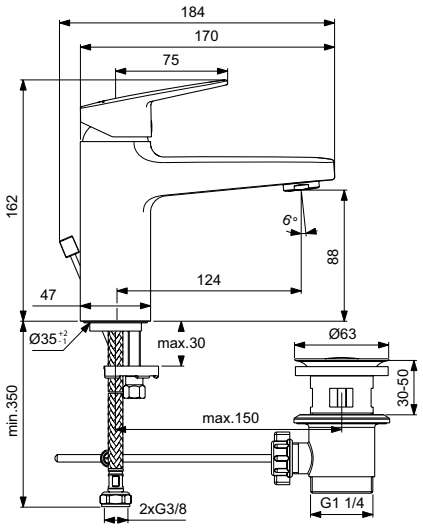

BD226

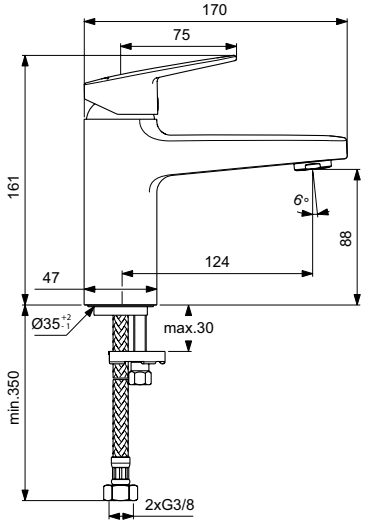

BD224

Всички посочени цени са в лева и в евро, без ДДС, и са препоръчителни за продажба на дребно.

Описание

Смесител стоящ за умивалник с висок тръбен чучур
Височина под аератора 200 mm
38 mm керамичен затварящ механизъм FirmaFlow®+ с ограничител на топла вода
Метална ръкохватка с индикация за топла и студена вода
Аератор Cache M16,5X1 с ограничител на дебит 5 l/min
Easy-Fix присъединяване
Гъвкави връзки G3/8"
Тръбен чучур R180, въртящ се на 120°
Покритие:
- по технология електрохимично галванизиране (AA)
- по технология прахово боядисване (XG)
Съответства на стандарт EN817

- Вариант с метален изпразнител

Продукт	Арт.No.	цена/€ без ДДС	цена/лв. без ДДС	
Смесител стоящ за умивалник с висок тръбен чучур с изпразнител	**BD235AA**	142,00	277,73	*
	BD235XG	177,00	346,18	*
Смесител стоящ за умивалник с висок тръбен чучур без изпразнител	**BD234AA**	133,00	260,13	*
	BD234XG	166,00	324,67	*

*Продукти от ценова група Лукс

Цветове

AA Хром
XG Черна коприна

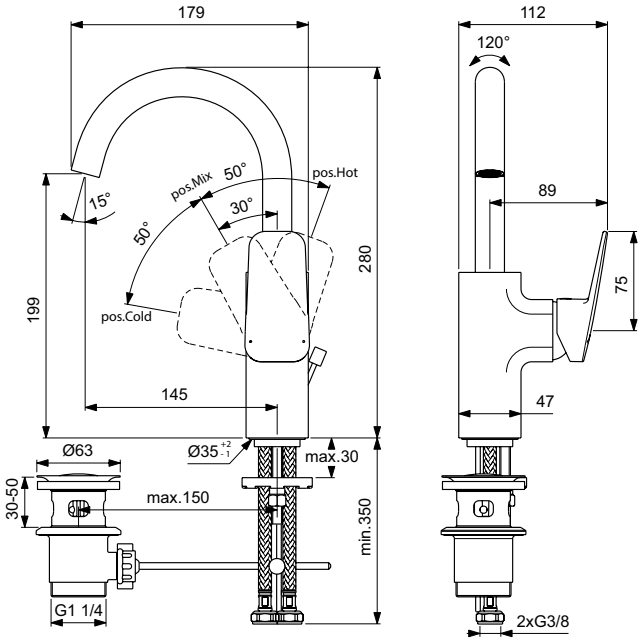

BD235

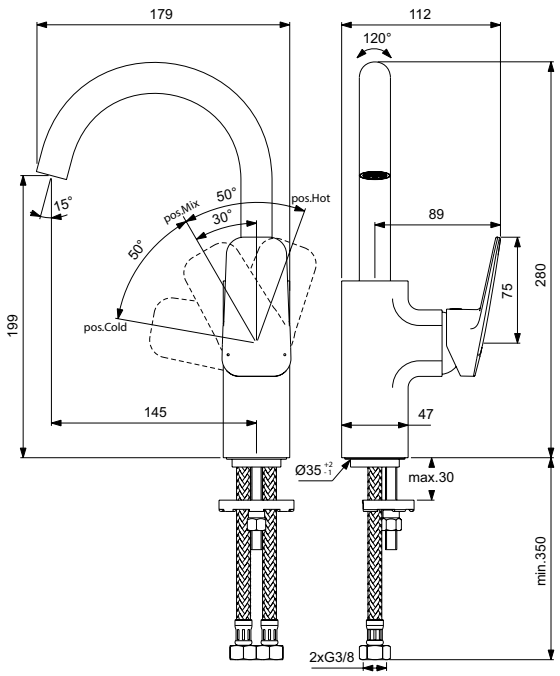

BD234

Описание

Смесител стоящ за умивалник H250
Височина под аератора 250 mm
38 mm керамичен затварящ механизъм FirmaFlow®+ с ограничител на топла вода
Метална ръкохватка с индикация за топла и студена вода
Аератор с ограничител на дебит 5 l/min
Метален изпразнител
Easy-Fix присъединяване
Гъвкави връзки G3/8"
Покритие:
- по технология електрохимично галванизиране (AA)
- по технология прахово боядисване (XG)
Съответства на стандарт EN817

- Вариант без изпразнител:
BD236AA - с аератор с ограничител на дебит 3,8 l/min
BD236XG - с аератор с ограничител на дебит 5 l/min

Продукт	Арт.No.	цена/€ без ДДС	цена/лв. без ДДС	
Смесител стоящ за умивалник H250 с изпразнител	**BD238AA**	168,00	328,58	*
	BD238XG	210,00	410,72	*
Смесител стоящ за умивалник H250 без изпразнител	**BD236AA**	159,00	310,98	*
	BD236XG	198,00	387,25	*

*Продукти от ценова група Лукс

Цветове

AA Хром
XG Черна коприна

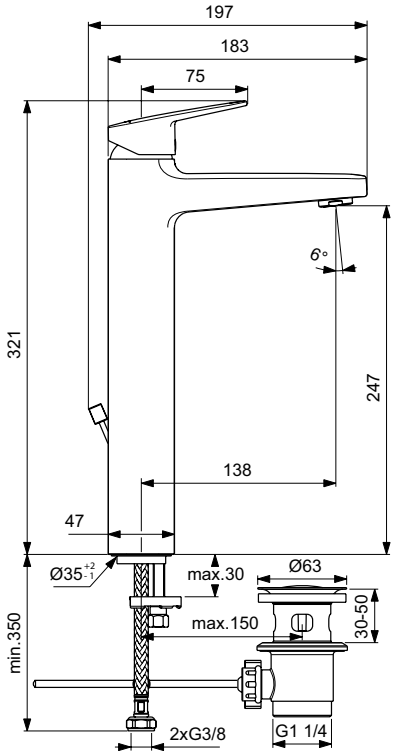

BD238

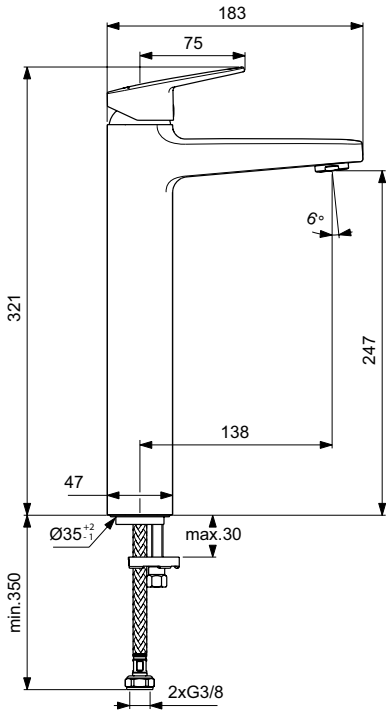

BD236

Всички посочени цени са в лева и в евро, без ДДС, и са препоръчителни за продажба на дребно.

Описание

Смесител стоящ за умивалник H60 с EasyFix+ присъединяване
Височина под аератора 60 mm
38 mm керамичен затварящ механизъм FirmaFlow®+ с ограничител на топла вода
Метална ръкохватка с индикация за топла и студена вода
Аератор с ограничител на дебит 3,8 l/min
Подобрена технология EasyFix+ за по-лесно и бързо присъединяване
Гъвкави връзки G3/8"
Метален изпразнител
Покритие: Хром
Съответства на стандарт EN817

Смесител стоящ за умивалник H75 с EasyFix+ присъединяване
Височина под аератора 75 mm
38 mm керамичен затварящ механизъм FirmaFlow®+ с ограничител на топла вода
Метална ръкохватка с индикация за топла и студена вода
Аератор с ограничител на дебит 3,8 l/min
Подобрена технология EasyFix+ за по-лесно и бързо присъединяване
Гъвкави връзки G3/8"
Метален изпразнител
Покритие: Хром
Съответства на стандарт EN817

Продукт	Арт.No.	цена/€ без ДДС	цена/лв. без ДДС	
Смесител стоящ за умивалник H60 с Easyfix+ присъединяване	**BD273AA**	100,00	195,58	*
Смесител стоящ за умивалник H75 с Easyfix+ присъединяване	**BD274AA**	105,00	205,36	*

*Продукти от ценова група Лукс

Цветове

AA Хром

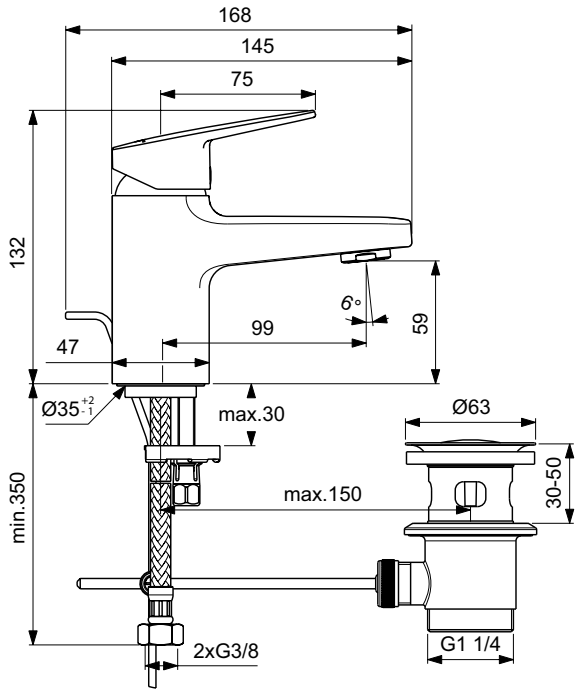

BD273

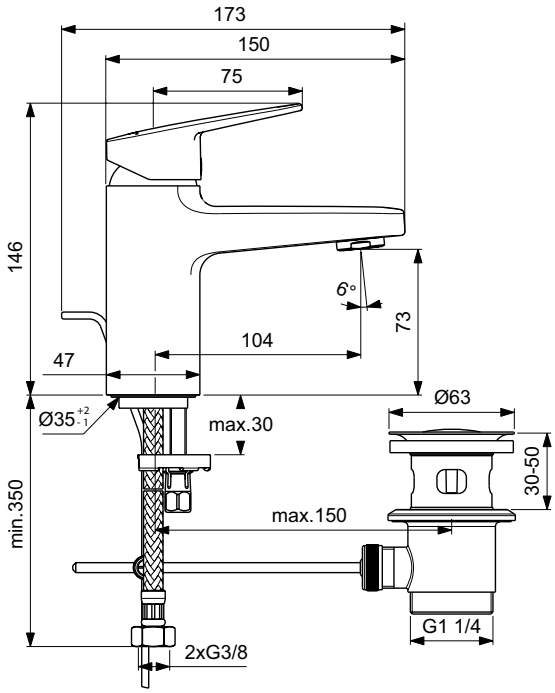

BD274

Описание

Смесител стоящ за умивалник H90 с EasyFix+ присъединяване
Височина под аератора 90 mm
38 mm керамичен затварящ механизъм FirmaFlow®+ с ограничител на топла вода
Метална ръкохватка с индикация за топла и студена вода
Аератор с ограничител на дебит 3,8 l/min
Подобрена технология EasyFix+ за по-лесно и бързо присъединяване
Гъвкави връзки G3/8"
Метален изпразнител
Покритие: Хром
Съответства на стандарт EN817

Смесител стоящ за умивалник H250 с EasyFix+ присъединяване
Височина под аератора 250 mm
38 mm керамичен затварящ механизъм FirmaFlow®+ с ограничител на топла вода
Метална ръкохватка с индикация за топла и студена вода
Аератор с ограничител на дебит 3,8 l/min
Подобрена технология EasyFix+ за по-лесно и бързо присъединяване
Гъвкави връзки G3/8"
Метален изпразнител
Покритие: Хром
Съответства на стандарт EN817

Продукт	Арт.No.	цена/€ без ДДС	цена/лв. без ДДС	
Смесител стоящ за умивалник H90 с Easyfix+ присъединяване	**BD276AA**	110,00	215,14	*
Смесител стоящ за умивалник H250 с Easyfix+ присъединяване	**BD277AA**	168,00	328,58	*

*Продукти от ценова група Лукс

Цветове

AA Хром

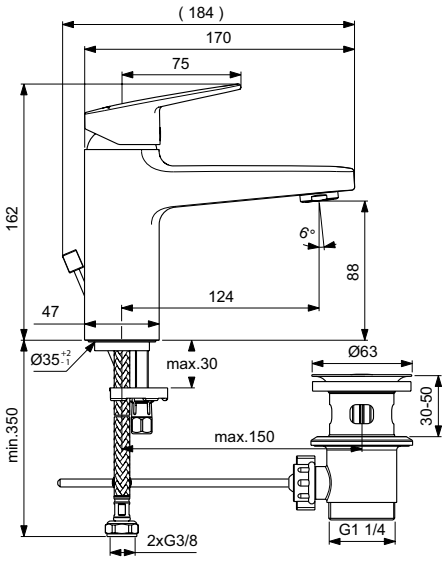

BD276

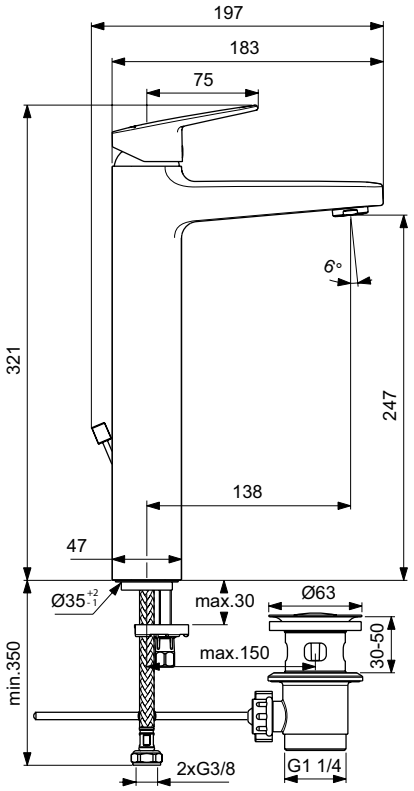

BD277

Всички посочени цени са в лева и в евро, без ДДС, и са препоръчителни за продажба на дребно.

Описание

Смесител стенен за умивалник с въртящ тръбен чучур 110 mm
38 mm керамичен затварящ механизъм FirmaFlow®+ с ограничител на топла вода
Метална ръкохватка с индикация за топла и студена вода
Аератор M22x1
Стандартно присъединяване с S-холендри
Метални цилиндрични розетки
Покритие: Хром
Съответства на стандарт EN817

Смесител стоящ за умивалник, 3-дупков
Керамични вентили 90°
Метални ръкохватки с индикация за топла и студена вода
Лят чучур 105 mm
Аератор с ограничител на дебит 3,8 l/min
Метален изпразнител
Покритие: Хром
Съответства на стандарт EN817

Продукт	Арт.No.	цена/€ без ДДС	цена/лв. без ДДС	
Смесител стенен за умивалник с въртящ тръбен чучур 110 mm	**BD241AA**	114,00	222,96	*
Смесител стоящ за умивалник, 3-дупков	**BD243AA**	221,00	432,24	*

*Продукти от ценова група Лукс

Цветове

AA Хром

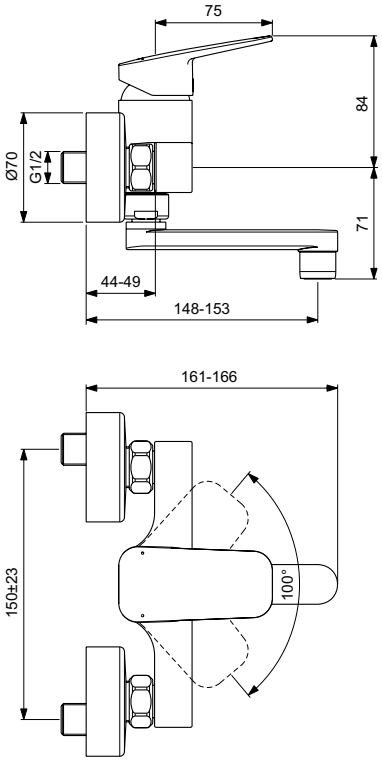

BD241

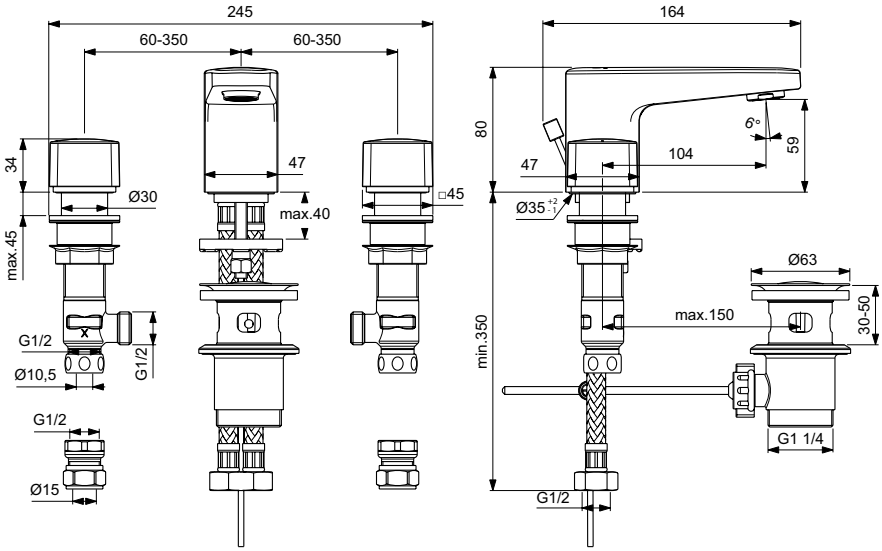

BD243

Описание

Смесител вграден за умивалник
Комплект 2 (външна част)
28 mm керамичен затварящ механизъм FirmaFlow® с ограничител на топла вода
Метална розетка
Метална ръкохватка с индикация за топла и студена вода
Лят чучур 180 mm
Аератор с ограничител на дебит 3,8 l/min
Да се комбинира само с A1313NU (комплект 1 - вътрешна част)
Покритие:
- по технология електрохимично галванизиране (AA)
- по технология прахово боядисване (XG)
Съответства на стандарт EN817

Необходима комплектация с

Вградена част Комплект 1 (A1313NU)

Продукт	Арт.No.	цена/€ без ДДС	цена/лв. без ДДС	
Смесител вграден за умивалник	**BD244AA**	148,00	289,46	*
	BD244XG	185,00	361,83	*
Необходима комплектация с				
Комплект 1 (вградена част)	**A1313NU**	140,00	273,82	**

*Продукти от ценова група Лукс **Продукти от ценова група Atelier

Цветове

AA Хром
XG Черна коприна

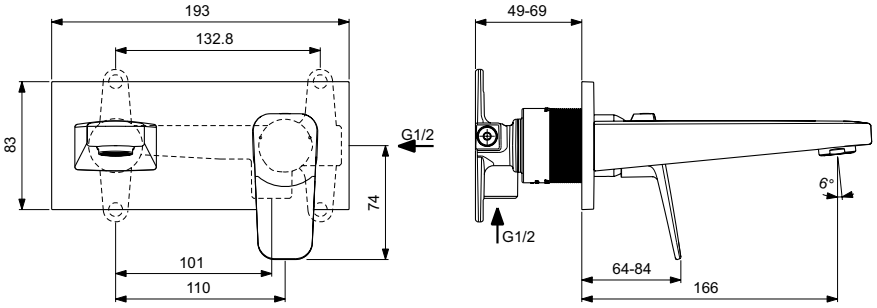

BD244

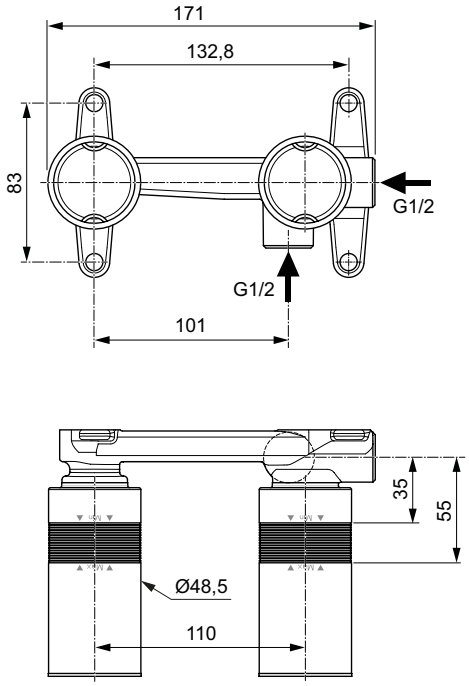

A1313

Всички посочени цени са в лева и в евро, без ДДС, и са препоръчителни за продажба на дребно.

Описание

Смесител стоящ за биде
38 mm керамичен затварящ механизъм FirmaFlow®+ с ограничител на топла вода
Метална ръкохватка с индикация за топла и студена вода
Аератор с ограничител на дебит 5 l/min
EasyFix присъединяване
Гъвкави връзки G3/8"
Метален изпразнител
Покритие:
- по технология електрохимично галванизиране (AA)
- по технология прахово боядисване (XG)
Съответства на стандарт EN817

- Вариант с EasyFix+ присъединяване и с аератор с ограничител на дебит 3,8 l/min

Смесител стоящ за вана/душ
38 mm керамичен затварящ механизъм FirmaFlow®+ с ограничител на топла вода
Метална ръкохватка с индикация за топла и студена вода
Автоматичен разпределител
Възвратен клапан
Easy-Fix присъединяване
Гъвкави връзки G3/8"
Покритие:
- по технология електрохимично галванизиране (AA)
- по технология прахово боядисване (XG)
Съответства на стандарт EN817

Продукт	Арт.No.	цена/€ без ДДС	цена/лв. без ДДС	
Смесител стоящ за биде	**BD248AA**	103,00	201,45	*
	BD248XG	130,00	254,26	*
Смесител стоящ за биде с Easyfix+ присъединяване	**BD278AA**	103,00	201,45	*
Смесител стоящ за вана/душ	**BD257AA**	119,00	232,74	*
	BD257XG	148,00	289,46	*

*Продукти от ценова група Лукс

Цветове

AA Хром
XG Черна коприна

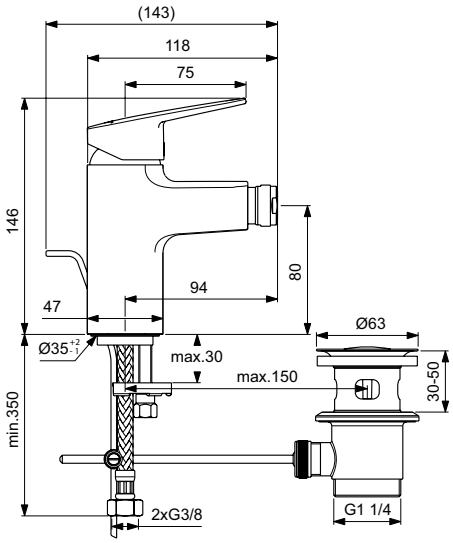

BD248

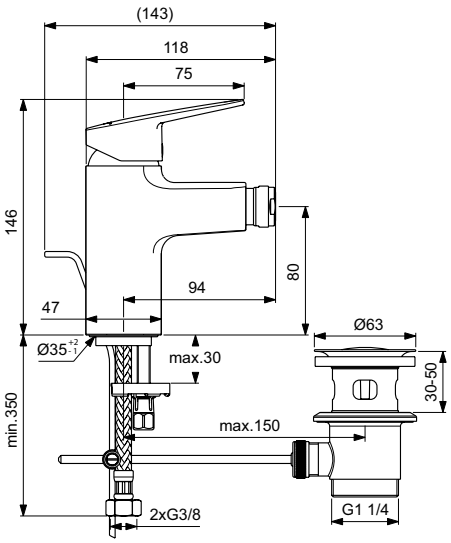

BD278

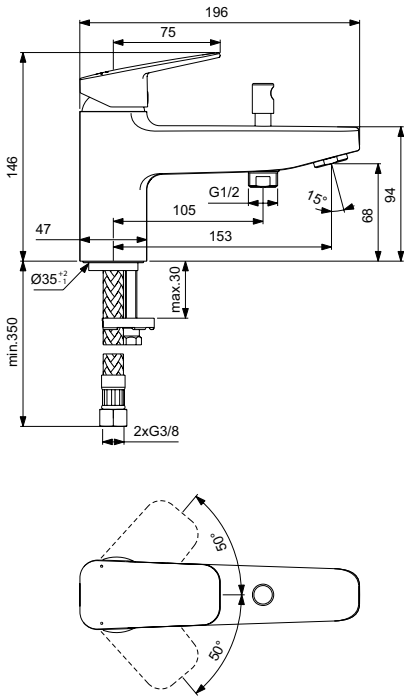

BD257

Описание

Смесител стенен за душ
38 mm керамичен затварящ механизъм FirmaFlow®+ с ограничител на топла вода
Метална ръкохватка с индикация за топла и студена вода
Възвратен клапан
Стандартно присъединяване с S-холендри
Метални цилиндрични розетки
Покритие:
- по технология електрохимично галванизиране (AA)
Съответства на стандарт EN817

Продукт	Арт.No.	цена/€ без ДДС	цена/лв. без ДДС	
Смесител стенен за душ	**BD250AA**	108,00	211,23	*

*Продукти от ценова група Лукс

Цветове

AA Хром

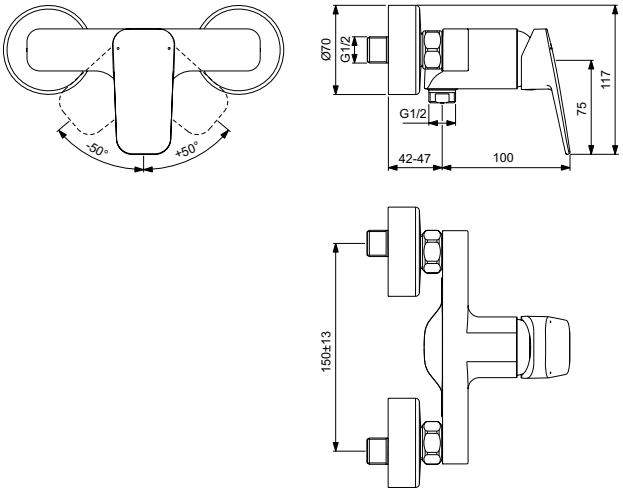

Всички посочени цени са в лева и в евро, без ДДС, и са препоръчителни за продажба на дребно.

Описание

Смесител стенен за вана/душ
38 mm керамичен затварящ механизъм FirmaFlow®+ с ограничител на топла вода
Метална ръкохватка с индикация за топла и студена вода
Автоматичен разпределител
Възвратен клапан
Стандартно присъединяване с S-холендри
Метални цилиндрични розетки
Покритие:
- по технология електрохимично галванизиране (AA)
- по технология прахово боядисване (XG)
Съответства на стандарт EN817

- Вариант с аксесоари: 1-функционален ръчен душ, Ø80 mm, фиксирана окачалка за душ, 1500 mm метален шлаух

Продукт	Арт.No.	цена/€ без ДДС	цена/лв. без ДДС	
Смесител стенен за вана/душ	**BD256AA**	138,00	269,90	*
	BD256XG	173,00	338,36	*
Смесител стенен за вана/душ с аксесоари	**BD258AA**	159,00	310,98	*

*Продукти от ценова група Лукс

Цветове

AA Хром
XG Черна коприна

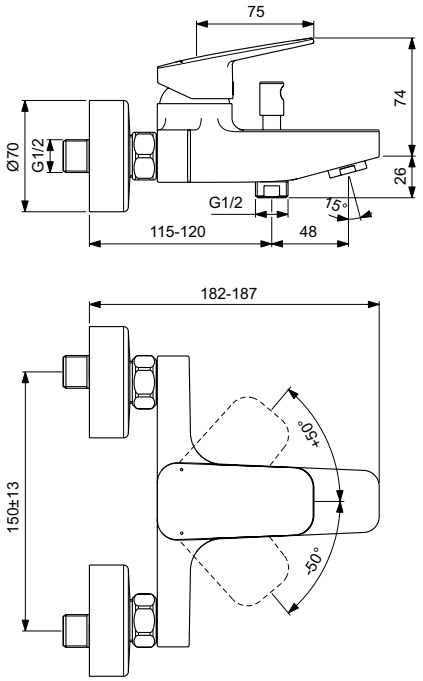

BD256

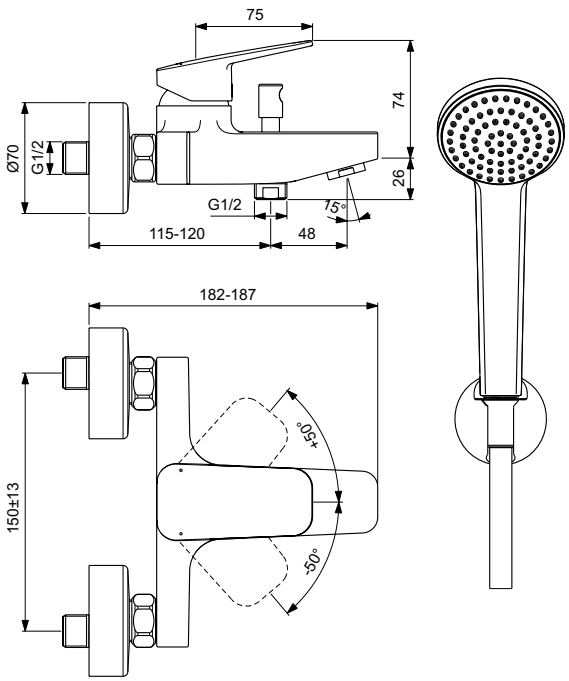

BD258

Описание

Смесител вграден за душ
Комплект вътрешна + външна част
47 mm керамичен затварящ механизъм с вграден ограничител на топла вода
Метална ръкохватка с индикация за топла и студена вода
Хромирана пластмасова розетка - BD252AA
Метална розетка - BD252XG
Покритие:
- по технология електрохимично галванизиране (AA)
- по технология прахово боядисване (XG)
Съответства на стандарт EN817

Смесител вграден за вана/душ
Комплект вътрешна + външна част
47 mm керамичен затварящ механизъм с вграден ограничител на топла вода
Метална ръкохватка с индикация за топла и студена вода
Хромирана пластмасова розетка - BD259AA
Метална розетка - BD259XG
Автоматичен разпределител
Покритие:
- по технология електрохимично галванизиране (AA)
- по технология прахово боядисване (XG)
Съответства на стандарт EN817

5 YEAR GUARANTEE

Продукт	Арт.No.	цена/€ без ДДС	цена/лв. без ДДС	
Смесител вграден за душ	**BD252AA**	83,00	162,33	*
	BD252XG	104,00	203,41	*
Смесител вграден за вана/душ	**BD259AA**	131,00	256,21	*
	BD259XG	163,00	318,80	*

*Продукти от ценова група Лукс

Цветове

AA Хром
XG Черна коприна

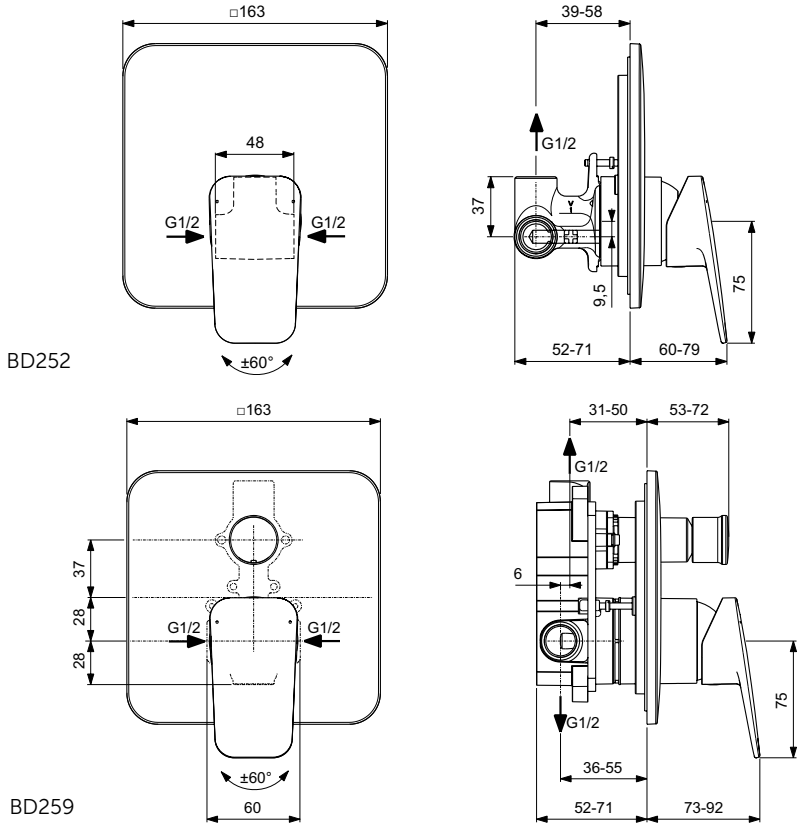

Всички посочени цени са в лева и в евро, без ДДС, и са препоръчителни за продажба на дребно.

Описание

Смесител вграден за душ
Комплект 2 - външна част
47 mm керамичен затварящ механизъм с вграден ограничител на топла вода
Метална ръкохватка с индикация за топла и студена вода
Хромирана пластмасова розетка - BD254AA
Метална розетка - BD254XG
Комбинира се само с: A1000NU комплект 1 (вътрешна част)
Покритие:
- по технология електрохимично галванизиране (AA)
- по технология прахово боядисване (XG)
Съответства на стандарт EN817

Смесител вграден за вана/душ
Комплект 2 - външна част
47 mm керамичен затварящ механизъм с вграден ограничител на топла вода
Автоматичен разпределител
Метална ръкохватка с индикация за топла и студена вода
Хромирана пластмасова розетка - BD263AA
Метална розетка - BD263XG
Комбинира се само с: A1000NU комплект 1 (вътрешна част)
Покритие:
- по технология електрохимично галванизиране (AA)
- по технология прахово боядисване (XG)
Съответства на стандарт EN817

Необходима комплектация с

Универсална вградена част EASY-BOX (A1000NU)

Продукт	Арт.No.	цена/€ без ДДС	цена/лв. без ДДС	
Смесител вграден за душ	**BD254AA**	135,00	264,04	*
	BD254XG	169,00	330,54	*
Смесител вграден за вана/душ	**BD263AA**	149,00	291,42	*
	BD263XG	186,00	363,78	*
Необходима комплектация с				
Универсална вградена част EASY BOX	**A1000NU**	51,40	100,53	

*Продукти от ценова група Лукс

Цветове

AA Хром
XG Черна коприна

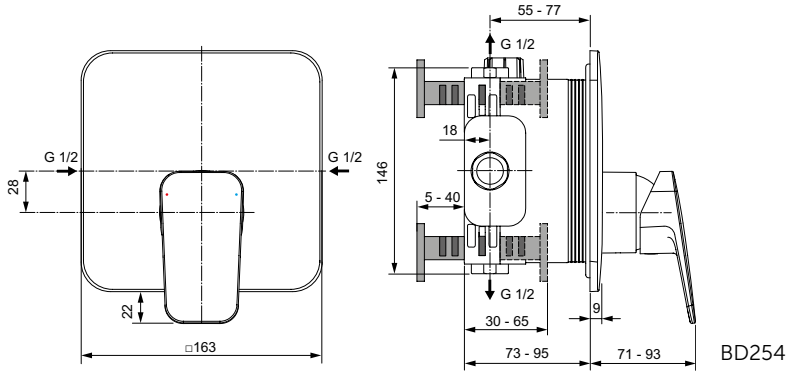

BD254

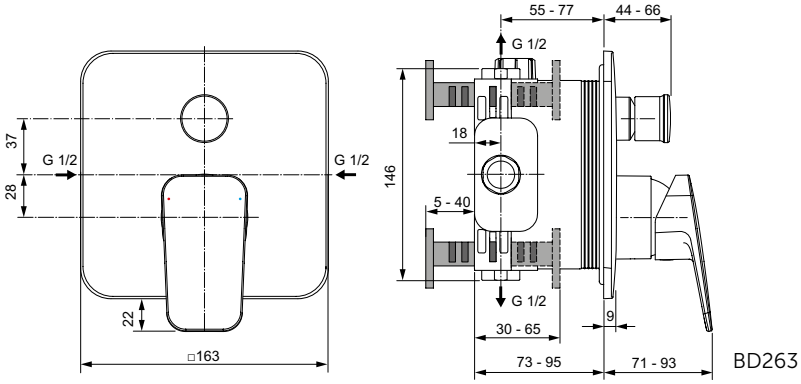

BD263

Описание

Смесител стоящ за умивалник H80 BlueStart®
28 mm керамичен затварящ механизъм FirmaFlow® с ограничител на топла вода
Метална ръкохватка с индикатор за топла и студена вода
Технология студен старт BlueStart®
Аератор 3,8 l/min
Easy-Fix присъединяване
Гъвкави връзки G3/8"
Опаковка без пластмасови компоненти
Покрития:
- по технология електрохимично галванизиране (AA)
- по технология прахово боядисване (XG)
Съответства на стандарт EN817

- Вариант с метален изпразнител

Продукт	Арт.No.	цена/€ без ДДС	цена/лв. без ДДС	
Смесител стоящ за умивалник H80 BlueStart® без изпразнител	**BD766AA**	92,90	181,70	*
	BD766XG	116,00	226,88	*
Смесител стоящ за умивалник H80 BlueStart® с метален изпразнител	**BD767AA**	101,00	197,54	*
	BD767XG	126,00	246,43	*

*Продукти от ценова група Лукс

Цветове

AA Хром
XG Черна коприна (черен мат)

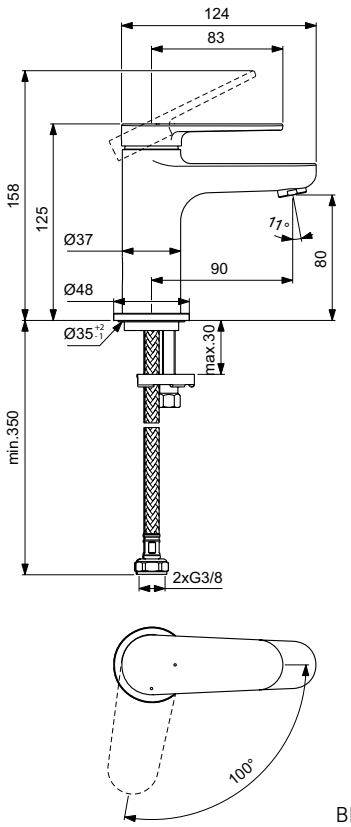

BD766

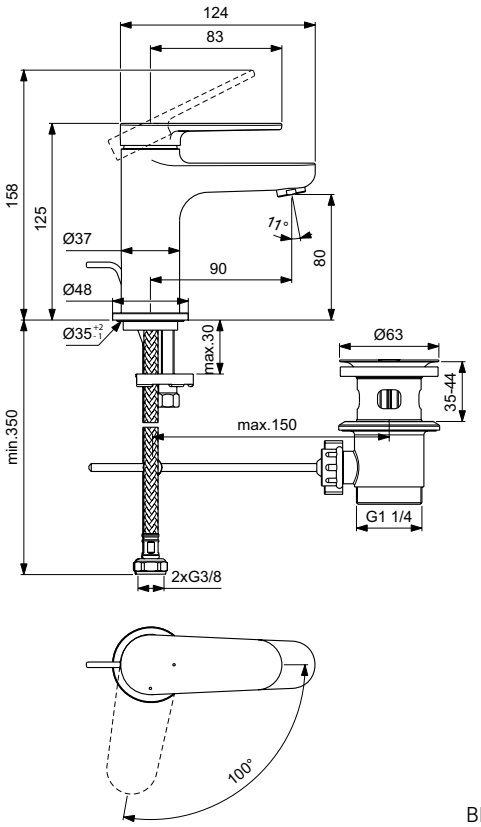

BD767

Всички посочени цени са в лева и в евро, без ДДС, и са препоръчителни за продажба на дребно.

Описание

Смесител стоящ за умивалник H80 BlueStart®
28 mm керамичен затварящ механизъм FirmaFlow® с ограничител на топла вода
Метална ръкохватка с индикатор за топла и студена вода
Технология студен старт BlueStart®
Аератор 3,8 l/min
Easy-Fix присъединяване
Гъвкави връзки G3/8"
Click изпразнител
Опаковка без пластмасови компоненти
Покрития:
- по технология електрохимично галванизиране (AA)
- по технология прахово боядисване (XG)
Съответства на стандарт EN817

- Вариант без BlueStart® и с метален изпразнител

Продукт	Арт.No.	цена/€ без ДДС	цена/лв. без ДДС	
Смесител стоящ за умивалник H80 BlueStart® с Click изпразнител	**BD964AA**	101,00	197,54	*
	BD964XG	126,00	246,43	*
Смесител стоящ за умивалник H80 с метален изпразнител	**BD907AA**	101,00	197,54	*
	BD907XG	126,00	246,43	*

*Продукти от ценова група Лукс

Цветове

AA Хром
XG Черна коприна (черен мат)

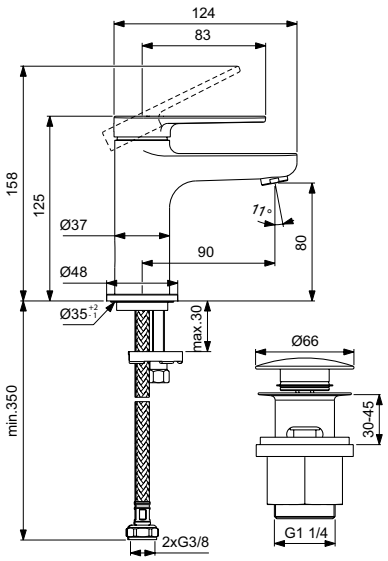

BD964AA

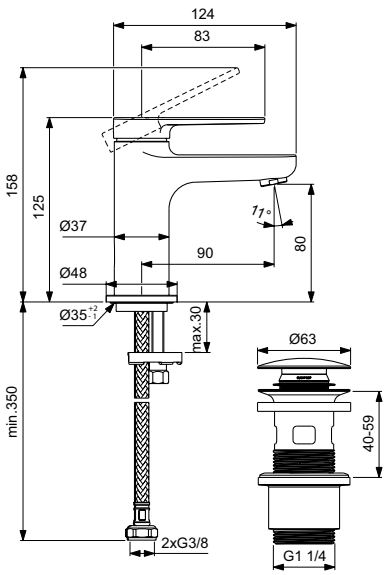

BD964XG

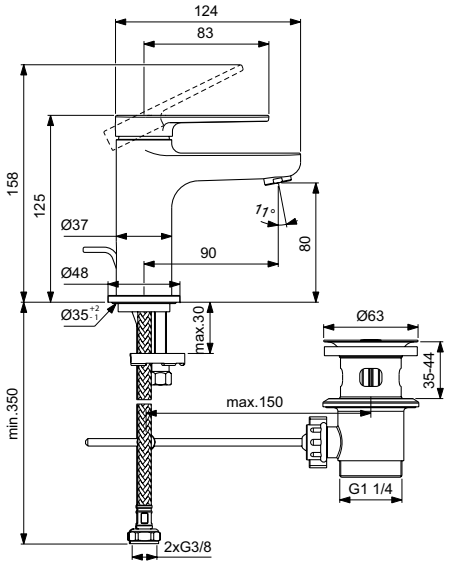

BD907

Описание

Смесител стоящ за умивалник H100 BlueStart®
28 mm керамичен затварящ механизъм FirmaFlow® с ограничител на топла вода
Метална ръкохватка с индикатор за топла и студена вода
Технология студен старт BlueStart®
Аератор 3,8 l/min
Easy-Fix присъединяване
Гъвкави връзки G3/8"
Опаковка без пластмасови компоненти
Покрития:
- по технология електрохимично галванизиране (AA)
- по технология прахово боядисване (XG)
Съответства на стандарт EN817

- Вариант с метален изпразнител

Продукт	Арт.No.	цена/€ без ДДС	цена/лв. без ДДС	
Смесител стоящ за умивалник H100 BlueStart® без изпразнител	**BD768AA**	97,90	191,48	*
	BD768XG	123,00	240,57	*
Смесител стоящ за умивалник H100 BlueStart® с метален изпразнител	**BD769AA**	106,00	207,32	*
	BD769XG	133,00	260,13	*

*Продукти от ценова група Лукс

Цветове

AA Хром
XG Черна коприна (черен мат)

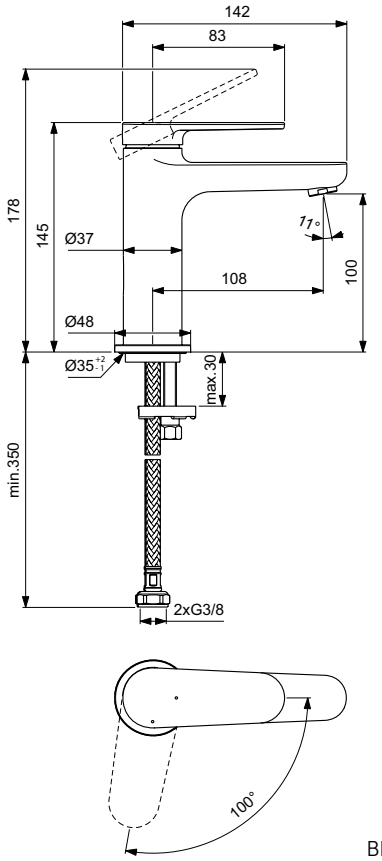

BD768

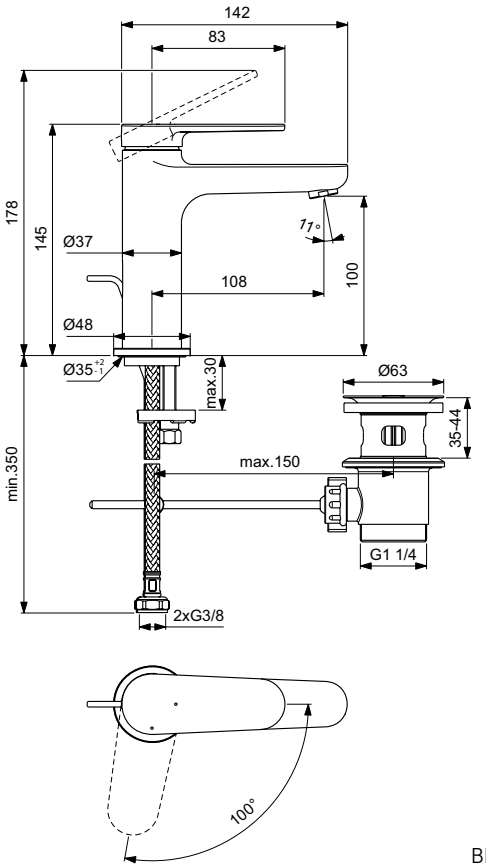

BD769

Всички посочени цени са в лева и в евро, без ДДС, и са препоръчителни за продажба на дребно.

Описание

Смесител стоящ за умивалник H100 BlueStart®
28 mm керамичен затварящ механизъм FirmaFlow® с ограничител на топла вода
Метална ръкохватка с индикатор за топла и студена вода
Технология студен старт BlueStart®
Аератор 3,8 l/min
Easy-Fix присъединяване
Гъвкави връзки G3/8"
Click изпразнител
Опаковка без пластмасови компоненти
Покрития:
- по технология електрохимично галванизиране (AA)
- по технология прахово боядисване (XG)
Съответства на стандарт EN817

- Вариант без BlueStart® и с метален изпразнител

Продукт	Арт.No.	цена/€ без ДДС	цена/лв. без ДДС	
Смесител стоящ за умивалник H100 BlueStart® с Click изпразнител	**BD965AA**	106,00	207,32	*
	BD965XG	133,00	260,13	*
Смесител стоящ за умивалник H100 с метален изпразнител	**BD908AA**	106,00	207,32	*
	BD908XG	133,00	260,13	*

*Продукти от ценова група Лукс

Цветове

AA Хром
XG Черна коприна (черен мат)

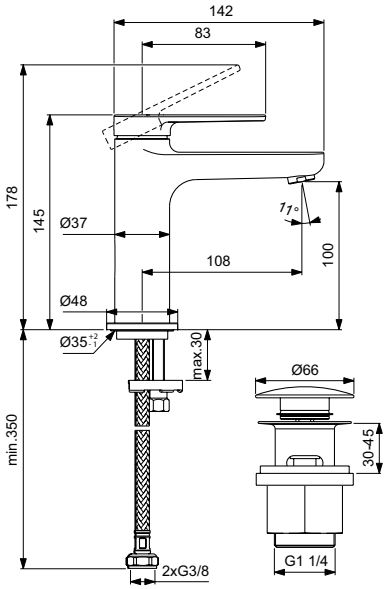

BD965AA

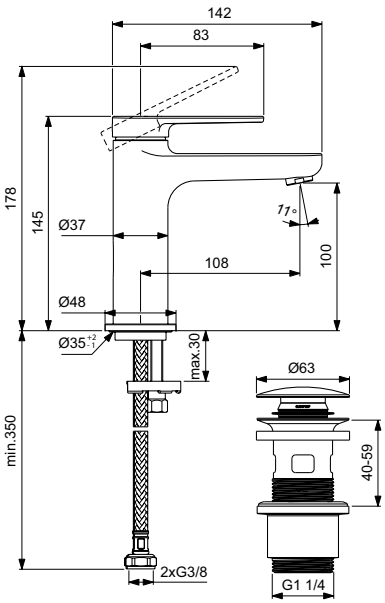

BD965XG

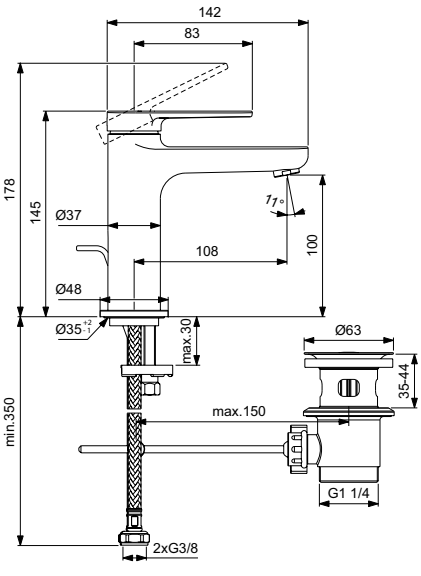

BD908

Описание

Смесител стоящ за умивалник H120 BlueStart®
28 mm керамичен затварящ механизъм FirmaFlow® с ограничител на топла вода
Метална ръкохватка с индикатор за топла и студена вода
Технология студен старт BlueStart®
Аератор 3,8 l/min
Easy-Fix присъединяване
Гъвкави връзки G3/8"
Опаковка без пластмасови компоненти
Покрития:
- по технология електрохимично галванизиране (AA)
- по технология прахово боядисване (XG)
Съответства на стандарт EN817

- Вариант с метален изпразнител

Продукт	Арт.No.	цена/€ без ДДС	цена/лв. без ДДС	
Смесител стоящ за умивалник H120 BlueStart® без изпразнител	**BD770AA**	116,00	226,88	*
	BD770XG	146,00	285,55	*
Смесител стоящ за умивалник H120 BlueStart® с метален изпразнител	**BD771AA**	124,00	242,52	*
	BD771XG	156,00	305,11	*

*Продукти от ценова група Лукс

Цветове

AA Хром
XG Черна коприна (черен мат)

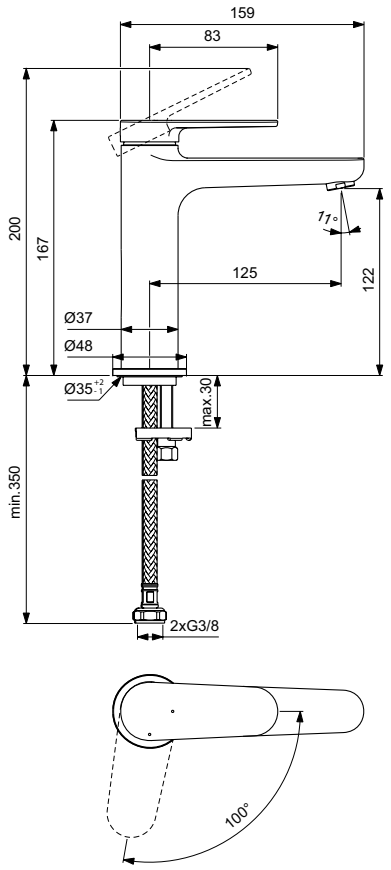

BD770

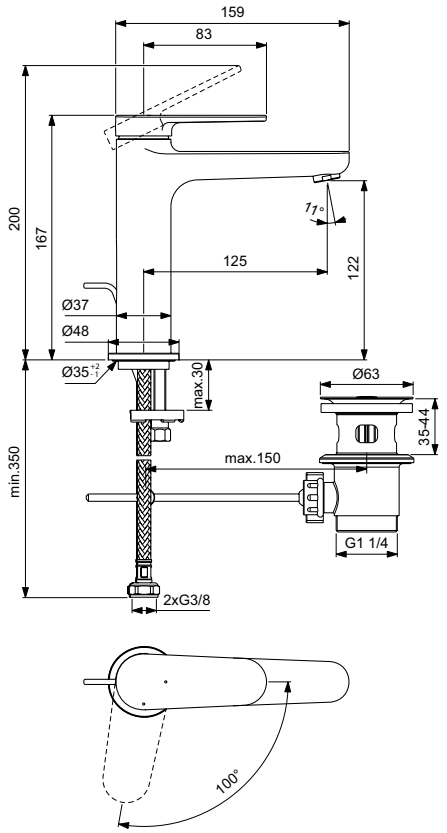

BD771

Всички посочени цени са в лева и в евро, без ДДС, и са препоръчителни за продажба на дребно.

Описание

Смесител стоящ за умивалник H120 BlueStart®
28 mm керамичен затварящ механизъм FirmaFlow® с ограничител на топла вода
Метална ръкохватка с индикатор за топла и студена вода
Технология студен старт BlueStart®
Аератор 3,8 l/min
Easy-Fix присъединяване
Гъвкави връзки G3/8"
Click изпразнител
Опаковка без пластмасови компоненти
Покрития:
- по технология електрохимично галванизиране (AA)
- по технология прахово боядисване (XG)
Съответства на стандарт EN817

- Вариант без BlueStart® и с метален изпразнител

Продукт	Арт.No.	цена/€ без ДДС	цена/лв. без ДДС	
Смесител стоящ за умивалник H120 BlueStart® с Click изпразнител	**BD772AA**	124,00	242,52	*
	BD772XG	156,00	305,11	*
Смесител стоящ за умивалник H120 с метален изпразнител	**BD909AA**	124,00	242,52	*
	BD909XG	156,00	305,11	*

*Продукти от ценова група Лукс

Цветове

AA Хром
XG Черна коприна (черен мат)

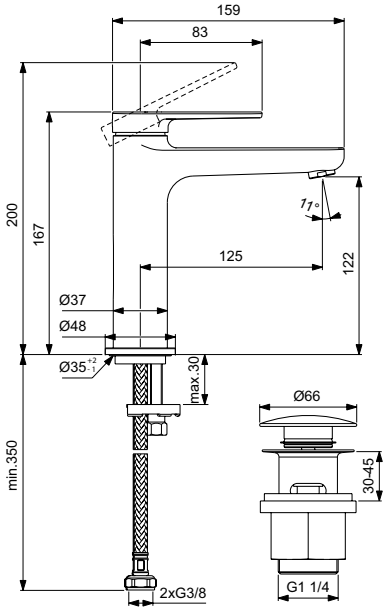

BD772AA

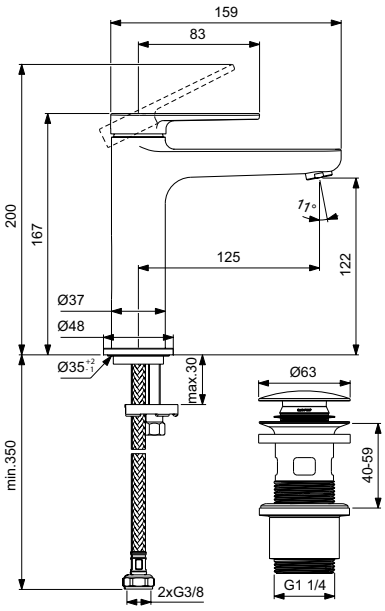

BD772XG

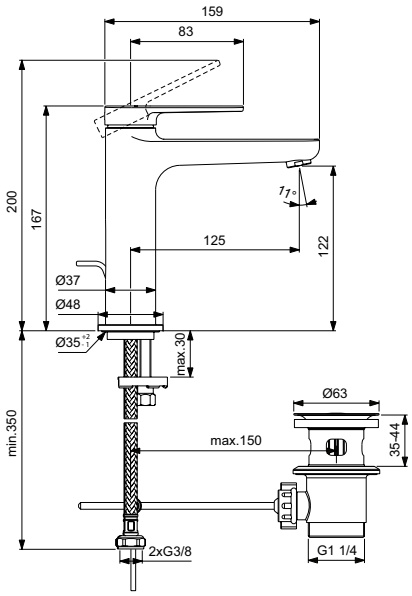

BD909

Описание

Смесител стоящ за умивалник H250 BlueStart®
28 mm керамичен затварящ механизъм FirmaFlow® с ограничител на топла вода
Метална ръкохватка с индикатор за топла и студена вода
Технология студен старт BlueStart®
Аератор 3,8 l/min
Easy-Fix присъединяване
Гъвкави връзки G3/8"
Опаковка без пластмасови компоненти
Покрития:
- по технология електрохимично галванизиране (AA)
- по технология прахово боядисване (XG)
Съответства на стандарт EN817

- Вариант с метален изпразнител

Продукт	Арт.No.	цена/€ без ДДС	цена/лв. без ДДС	
Смесител стоящ за умивалник H250 BlueStart® без изпразнител	**BD773AA**	148,00	289,46	*
	BD773XG	185,00	361,83	*
Смесител стоящ за умивалник H250 BlueStart® с метален изпразнител	**BD774AA**	156,00	305,11	*
	BD774XG	196,00	383,34	*

*Продукти от ценова група Лукс

Цветове

AA Хром
XG Черна коприна (черен мат)

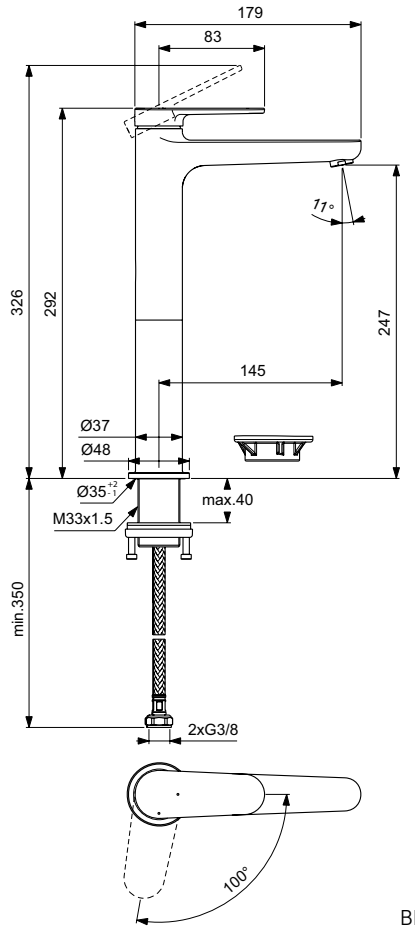

BD773

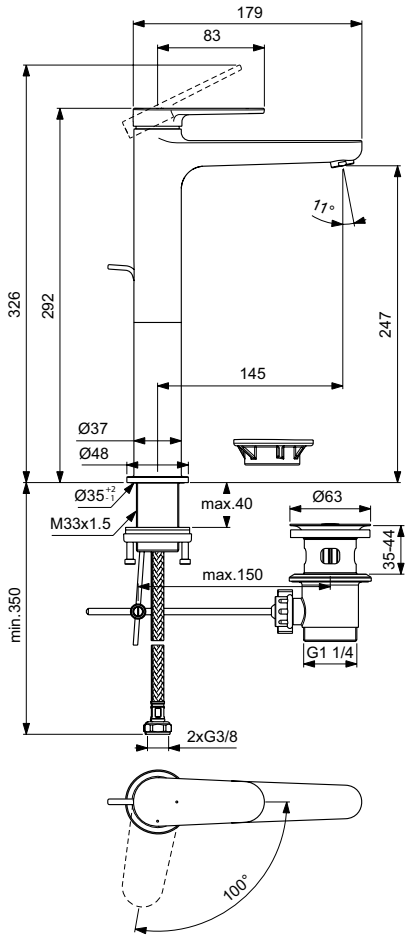

BD774

Всички посочени цени са в лева и в евро, без ДДС, и са препоръчителни за продажба на дребно.

Описание

Смесител стоящ за умивалник H250 BlueStart®
28 mm керамичен затварящ механизъм FirmaFlow® с ограничител на топла вода
Метална ръкохватка с индикатор за топла и студена вода
Технология студен старт BlueStart®
Аератор 3,8 l/min
Easy-Fix присъединяване
Гъвкави връзки G3/8"
Click изпразнител
Опаковка без пластмасови компоненти
Покрития:
- по технология електрохимично галванизиране (AA)
- по технология прахово боядисване (XG)
Съответства на стандарт EN817

Продукт	Арт.No.	цена/€ без ДДС	цена/лв. без ДДС	
Смесител стоящ за умивалник H250 BlueStart® с Click изпразнител	**BD966AA**	156,00	305,11	*
	BD966XG	196,00	383,34	*

*Продукти от ценова група Лукс

Цветове

AA Хром
XG Черна коприна (черен мат)

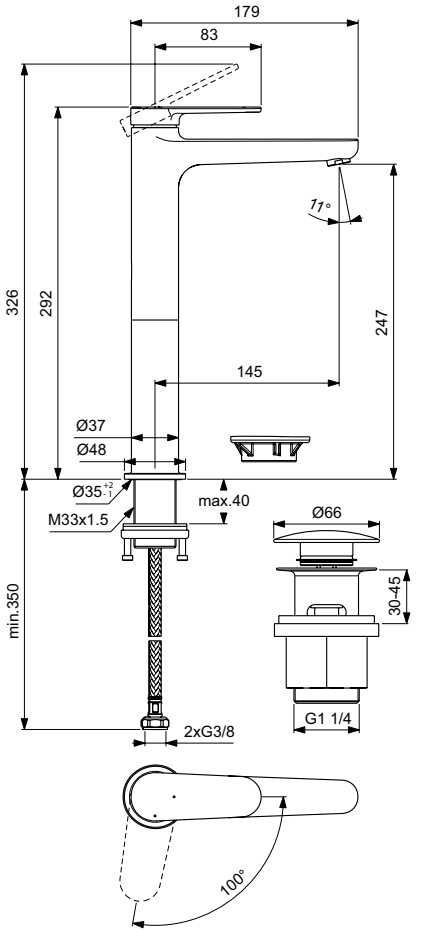

BD966AA

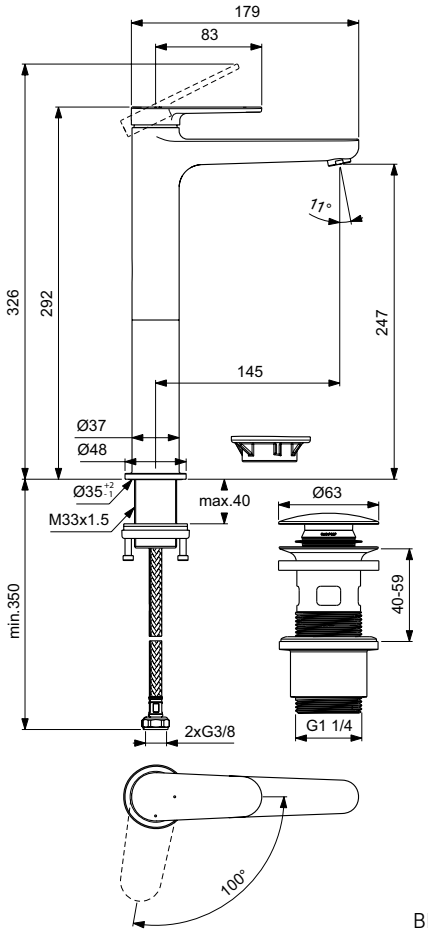

BD966XG

Описание

Смесител вграден за умивалник 180 mm
Комплект 2 - външна част
28 mm керамичен затварящ механизъм FirmaFlow® с ограничител на топла вода
Метална ръкохватка с индикатор за топла и студена вода
Тръбен чучур 180 mm
Аератор 3,8 l/min
Покрития:
- по технология електрохимично галванизиране (AA)
- по технология прахово боядисване (XG)
Съответства на стандарт EN817
- Вариант с тръбен чучур 180 mm

Необходима комплектация с

Комплект за вграждане (Комплект 1) A1313NU

Смесител стоящ за биде
28 mm керамичен затварящ механизъм FirmaFlow® с ограничител на топла вода
Метална ръкохватка с индикатор за топла и студена вода
Аератор сферична връзка 3,8 l/min
Easy-Fix присъединяване
Гъвкави връзки G3/8"
Метален изпразнител
Опаковка без пластмасови компоненти
Покритие:
- по технология електрохимично галванизиране (AA)
- по технология прахово боядисване (XG)
Съответства на стандарт EN817

Продукт	Арт.No.	цена/€ без ДДС	цена/лв. без ДДС	
Смесител вграден за умивалник 180 mm	**BD776AA**	119,00	232,74	*
	BD776XG	149,00	291,42	*
Смесител вграден за умивалник 220 mm	**BD911AA**	125,00	244,48	*
	BD911XG	156,00	305,11	*
Смесител стоящ за биде	**BD775AA**	107,00	209,27	*
	BD775XG	135,00	264,04	*
Необходима комплектация с				
Комплект 1 (вградена част)	**A1313NU**	140,00	273,82	**

*Продукти от ценова група Лукс **Продукти от ценова група Atelier

Цветове

AA Хром
XG Черна коприна (черен мат)

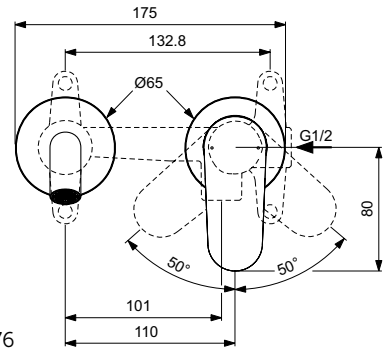

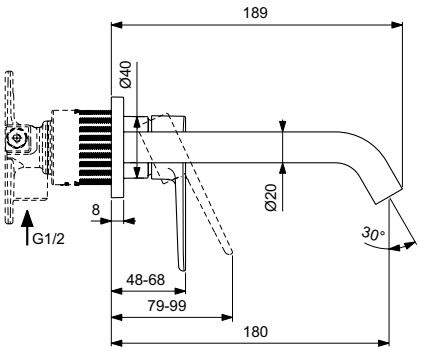

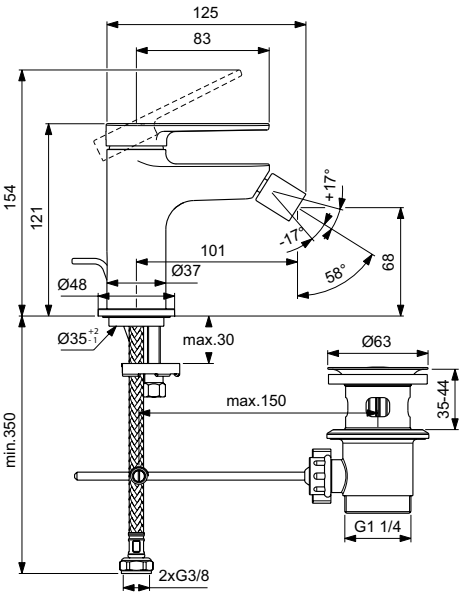

BD776

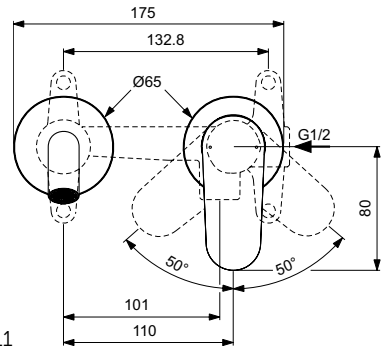

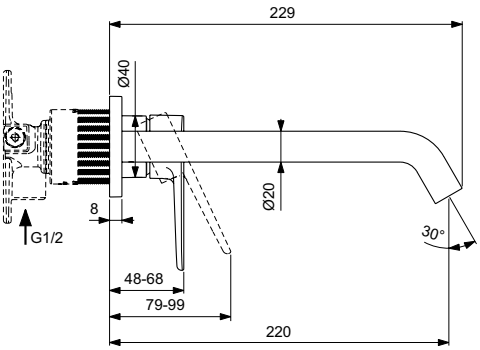

BD775

BD911

Всички посочени цени са в лева и в евро, без ДДС, и са препоръчителни за продажба на дребно.

Описание

Смесител стоящ за умивалник H80
Височина под аератора 80 mm
28 mm керамичен затварящ механизъм FirmaFlow® с ограничител на топла вода
Метална ръкохватка с индикатор за топла и студена вода
Аератор Perlator с ограничител на дебит 3,8 l/min
Декоративна розетка, фиксирана към тялото
Easy-Fix присъединяване
Гъвкави връзки G3/8"
Метален изпразнител
Съответства на стандарт EN817

- Вариант без изпразнител
- Вариант BlueStart® без изпразнител

Продукт	Арт.No.	цена/€ без ДДС	цена/лв. без ДДС	
Смесител стоящ за умивалник H80 с метален изпразнител	**BC698AA**	89,40	174,85	*
Смесител стоящ за умивалник H80 без изпразнител	**BC696AA**	83,60	163,51	*
Смесител стоящ за умивалник H80 BlueStart® без изпразнител	**BC697AA**	84,80	165,85	*

*Продукти от ценова група Лукс

Цветове

AA Хром

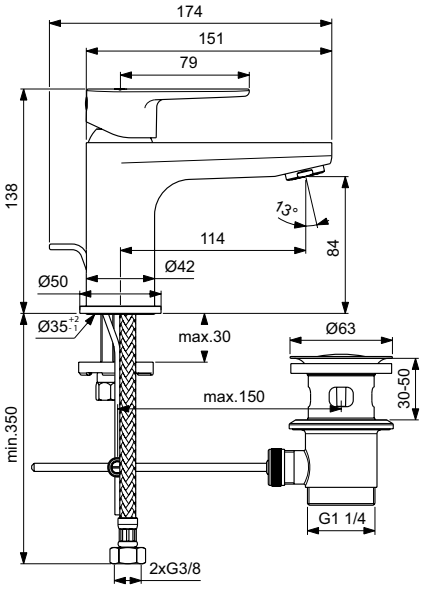

BC698

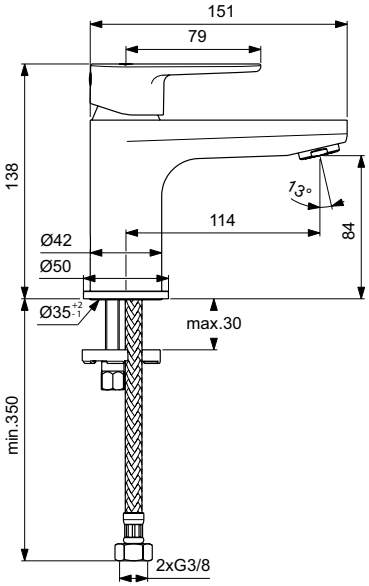

BC696

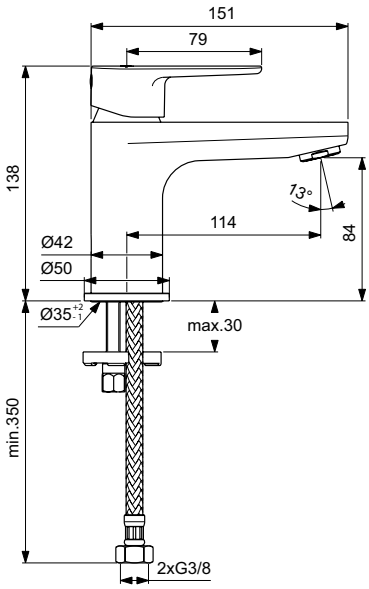

BC697

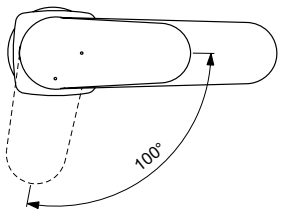

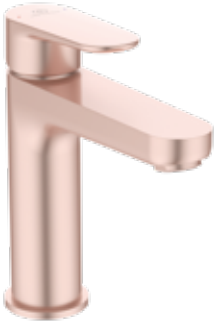

Описание

Смесител стоящ за умивалник H120
Височина под аератора 120 mm
28 mm керамичен затварящ механизъм FirmaFlow® с ограничител на топла вода
Метална ръкохватка с индикатор за топла и студена вода
Аератор Perlator с ограничител на дебит 3,8 l/min
Декоративна розетка, фиксирана към тялото
Easy-Fix присъединяване
Гъвкави връзки G3/8"
Метален изпразнител
Покрития:
- по технология електрохимично галванизиране (AA)
- по технология прахово боядисване (XG)
- по технология течно боядисване (SI, RO)
Съответства на стандарт EN817

- Вариант без изпразнител
- Вариант с Click-Clack изпранител за комбинация с керамична мивка с преливник

Продукт	Арт.No.	цена/€ без ДДС	цена/лв. без ДДС	
Смесител стоящ за умивалник H120 с метален изпразнител	**BC699AA**	103,00	201,45	*
	BC699XG	130,00	254,26	*
Смесител стоящ за умивалник H120 без изпразнител	**BC554AA**	96,30	188,35	*
	BC554XG	121,00	236,66	*
Смесител стоящ за умивалник H120 с Click-Clack изпразнител	**BD131XG**	141,00	275,77	*
	BD131SI	141,00	275,77	*
	BD131RO	141,00	275,77	*

*Продукти от ценова група Лукс

Цветове

AA Хром
XG Черна коприна (черен мат)
SI Сребро
RO Розе

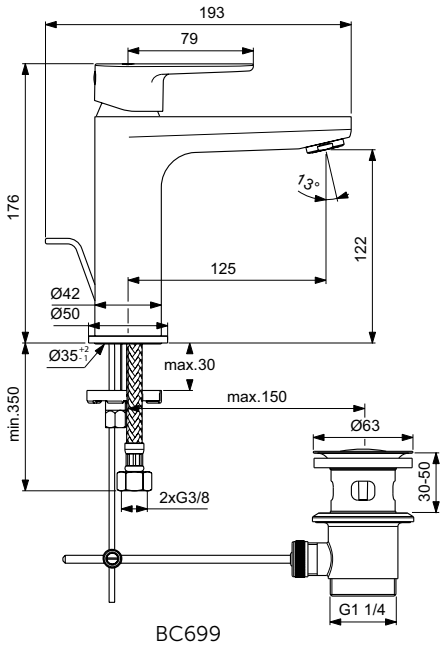

BC699

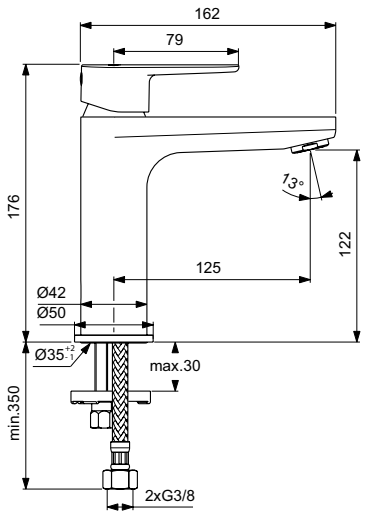

BC554

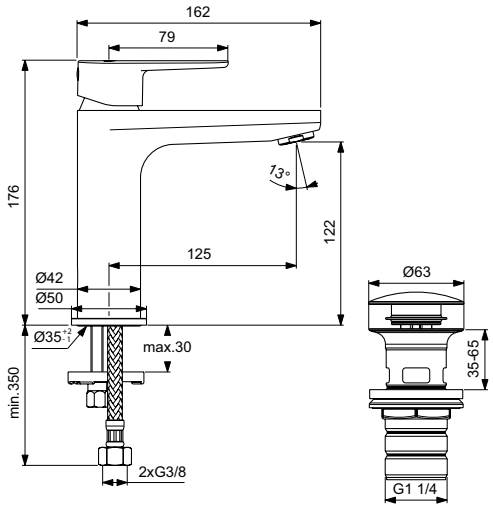

BD131

Всички посочени цени са в лева и в евро, без ДДС, и са препоръчителни за продажба на дребно.

Описание

Смесител стоящ за умивалник H120 BlueStart®
Височина под аератора 120 mm
28 mm керамичен затварящ механизъм FirmaFlow® с ограничител на топла вода
Метална ръкохватка с индикатор за топла и студена вода
Аератор Perlator с ограничител на дебит 3,8 l/min
Технология студен старт BlueStart®
Декоративна розетка, фиксирана към тялото
Easy-Fix присъединяване
Гъвкави връзки G3/8"
Метален изпразнител
Съответства на стандарт EN817

- Вариант без изпразнител

Продукт	Арт.No.	цена/€ без ДДС	цена/лв. без ДДС	
Смесител стоящ за умивалник H120 BlueStart® с метален изпразнител	**BC702AA**	105,00	205,36	*
Смесител стоящ за умивалник H120 BlueStart® без изпразнител	**BC700AA**	99,30	194,21	*

*Продукти от ценова група Лукс

Цветове

AA Хром

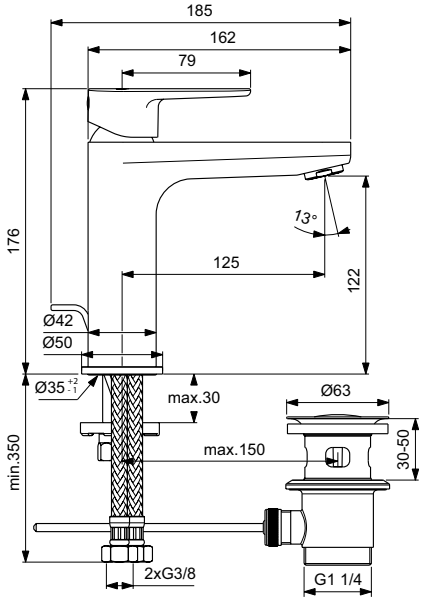

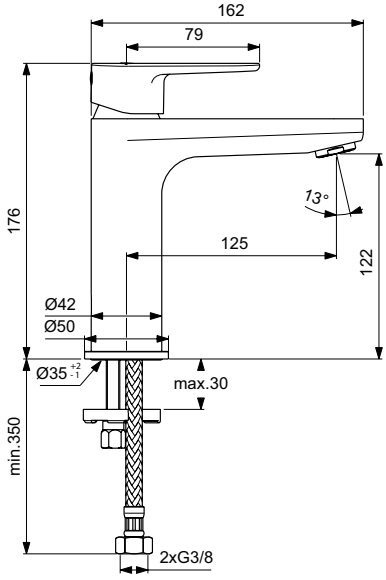

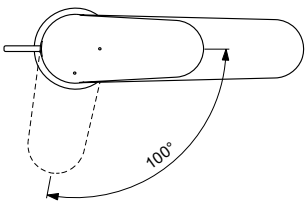

BC702

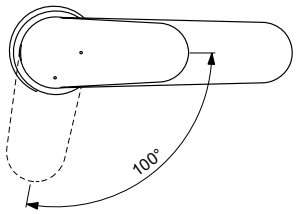

BC700

Описание

Смесител стоящ за умивалник H155 с висок лят чучур
Височина под аератора 155 mm
28 mm керамичен затварящ механизъм FirmaFlow® с ограничител на топла вода
Метална ръкохватка с индикатор за топла и студена вода
Perlator аератор с ограничител на дебит 3,8 l/min
Декоративна розетка, фиксирана към тялото
Easy-Fix присъединяване
Гъвкави връзки G3/8"
Метален изпразнител
Покрития:
- по технология електрохимично галванизиране (AA)
- по технология прахово боядисване (XG)
Съответства на стандарт EN817

- Вариант без изпразнител

Продукт	Арт.No.	цена/€ без ДДС	цена/лв. без ДДС	
Смесител стоящ за умивалник H155 с висок лят чучур с метален изпразнител	**BC703AA**	143,00	279,68	*
	BC703XG	180,00	352,05	*
Смесител стоящ за умивалник H155 с висок лят чучур без изпразнител	**BC555AA**	137,00	267,95	*
	BC555XG	171,00	334,45	*

*Продукти от ценова група Лукс

Цветове

AA Хром
XG Черна коприна (черен мат)

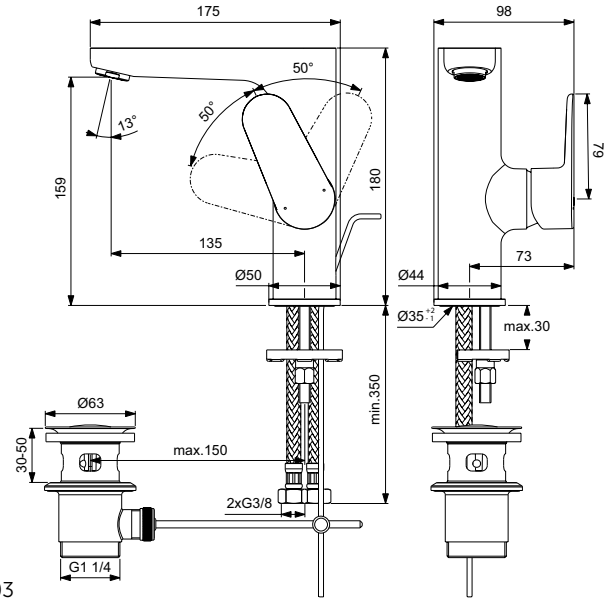

BC703

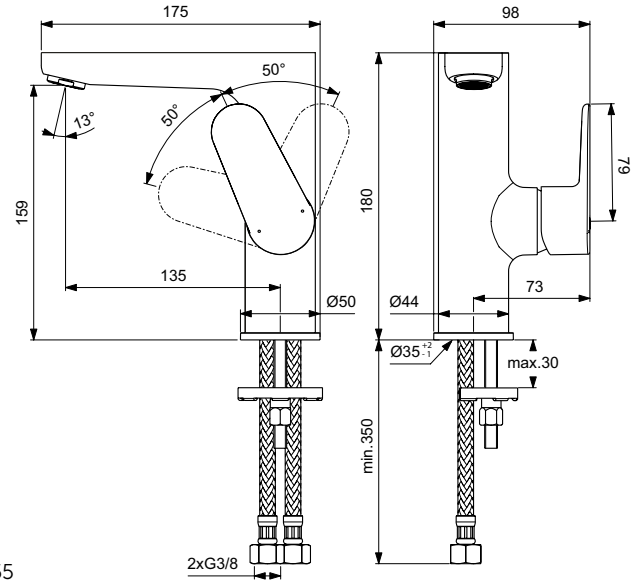

BC555

Всички посочени цени са в лева и в евро, без ДДС, и са препоръчителни за продажба на дребно.

Описание

Смесител вграден за умивалник
Комплект 2 - външна част
28 mm керамичен затварящ механизъм FirmaFlow® с ограничител на топла вода
Метална розетка
Метална ръкохватка с индикатор за топла и студена вода
Лят чучур 224 mm
Вграден в аератора ограничител на дебит 3,8 l/min
Комбинира се задължително с A1313NU комплект 1 (вътрешна част)
Покритие:
- по технология електрохимично галванизиране (AA)
- по технология прахово боядисване (XG)
Съответства на стандарт EN817

Необходима комплектация с

Вградена част Комплект 1 (A1313NU)

3,8l 5 YEAR GUARANTEE

Продукт	Арт.No.	цена/€ без ДДС	цена/лв. без ДДС	
Смесител вграден за умивалник	**BD133AA**	167,00	326,62	*
	BD133XG	209,00	408,77	*
Необходима комплектация с				
Комплект 1 (вградена част)	**A1313NU**	140,00	273,82	**

*Продукти от ценова група Лукс **Продукти от ценова група Atelier

Цветове

AA Хром
XG Черна коприна (черен мат)

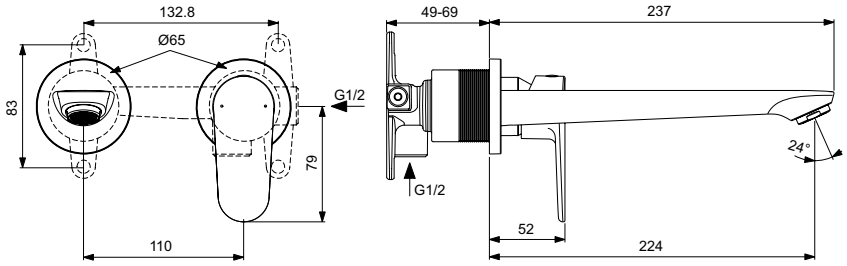

BD133

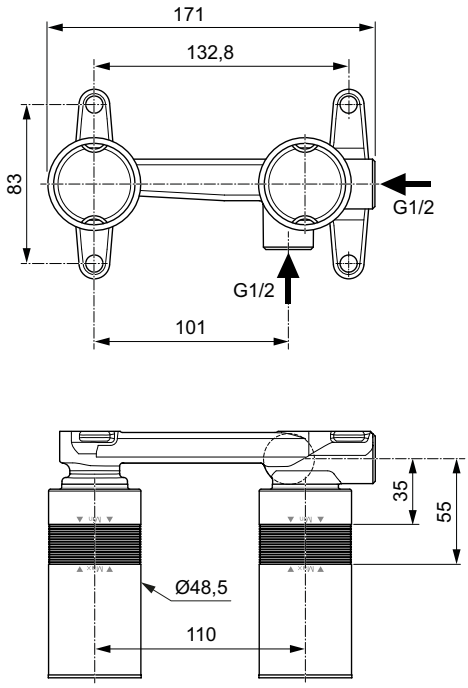

A1313

Описание

Смесител стоящ за биде
28 mm керамичен затварящ механизъм FirmaFlow® с ограничител на топла вода
Метална ръкохватка с индикатор за топла и студена вода
Аератор сферична връзка с ограничител на дебит 3,8 l/min
Декоративна розетка, фиксирана към тялото
Easy-Fix присъединяване
Гъвкави връзки G3/8"
Метален изпразнител
Покритие:
- по технология електрохимично галванизиране (AA)
- по технология прахово боядисване (XG)
- по технология течно боядисване (SI, RO)
Съответства на стандарт EN817

- Вариант с Click-Clack изпранител (за комбинация с керамична мивка с преливник)

Продукт	Арт.No.	цена/€ без ДДС	цена/лв. без ДДС	
Смесител стоящ за биде	**BC705AA**	93,50	182,87	*
	BC705XG	124,00	242,52	*
Смесител стоящ за биде с Click-Clack изпразнител	**BD716XG**	141,00	275,77	*
	BD716SI	141,00	275,77	*
	BD716RO	141,00	275,77	*

*Продукти от ценова група Лукс

Цветове

AA Хром
XG Черна коприна (черен мат)
SI Сребро
RO Розе

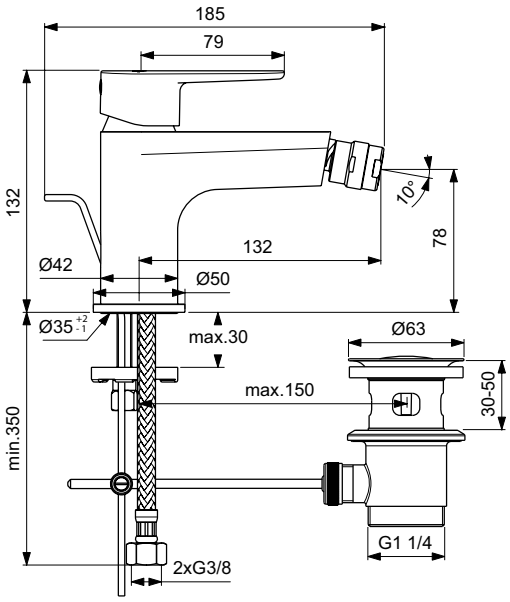

BC705

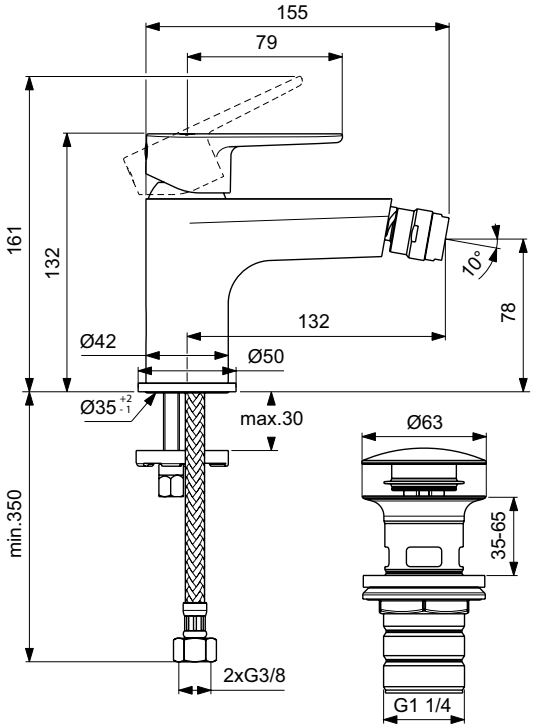

BD716

Всички посочени цени са в лева и в евро, без ДДС, и са препоръчителни за продажба на дребно.

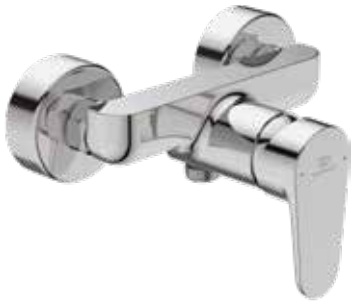

Описание

Смесител стенен за душ
38 mm керамичен затварящ механизъм FirmaFlow®+ с ограничител на топла вода
Метална ръкохватка с индикатор за топла и студена вода
Възвратен клапан
Стандартно присъединяване с S-холендри
Покрития:
- по технология електрохимично галванизиране (AA)
- по технология прахово боядисване (XG)
Съответства на стандарт EN817

5 YEAR GUARANTEE

Продукт	Арт.No.	цена/€ без ДДС	цена/лв. без ДДС	
Смесител стенен за душ	**BC499AA**	95,20	186,20	*
	BC499XG	124,00	242,52	*

*Продукти от ценова група Лукс

Цветове

AA Хром
XG Черна коприна (черен мат)

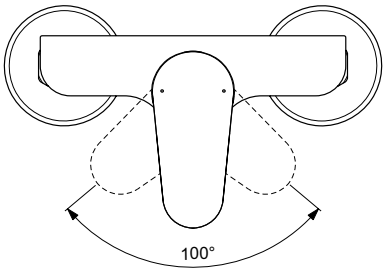

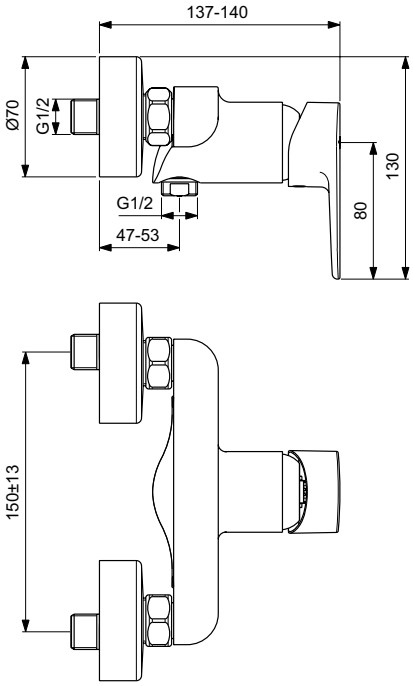

Описание

Смесител стенен за вана/душ
38 mm керамичен затварящ механизъм FirmaFlow®+ с ограничител на топла вода
Метална ръкохватка с индикатор за топла и студена вода
Възвратен клапан
Стандартно присъединяване с S-холендри
Perlator аератор
Автоматичен разпределител
Покритие:
- по технология електрохимично галванизиране (AA)
- по технология прахово боядисване (XG)
Съответства на стандарт EN817

- Вариант с аксесоари: еднофункционален ръчен душ, фиксирана окачалка, шлаух

5 YEAR GUARANTEE

Продукт	Арт.No.	цена/€ без ДДС	цена/лв. без ДДС	
Смесител стенен за вана/душ	**BC500AA**	119,00	232,74	*
	BC500XG	158,00	309,02	*
Смесител стенен за вана/душ с аксесоари	**BC706AA**	147,00	287,51	*
	BC706XG	250,00	488,96	*

*Продукти от ценова група Лукс

Цветове

AA Хром
XG Черна коприна (черен мат)

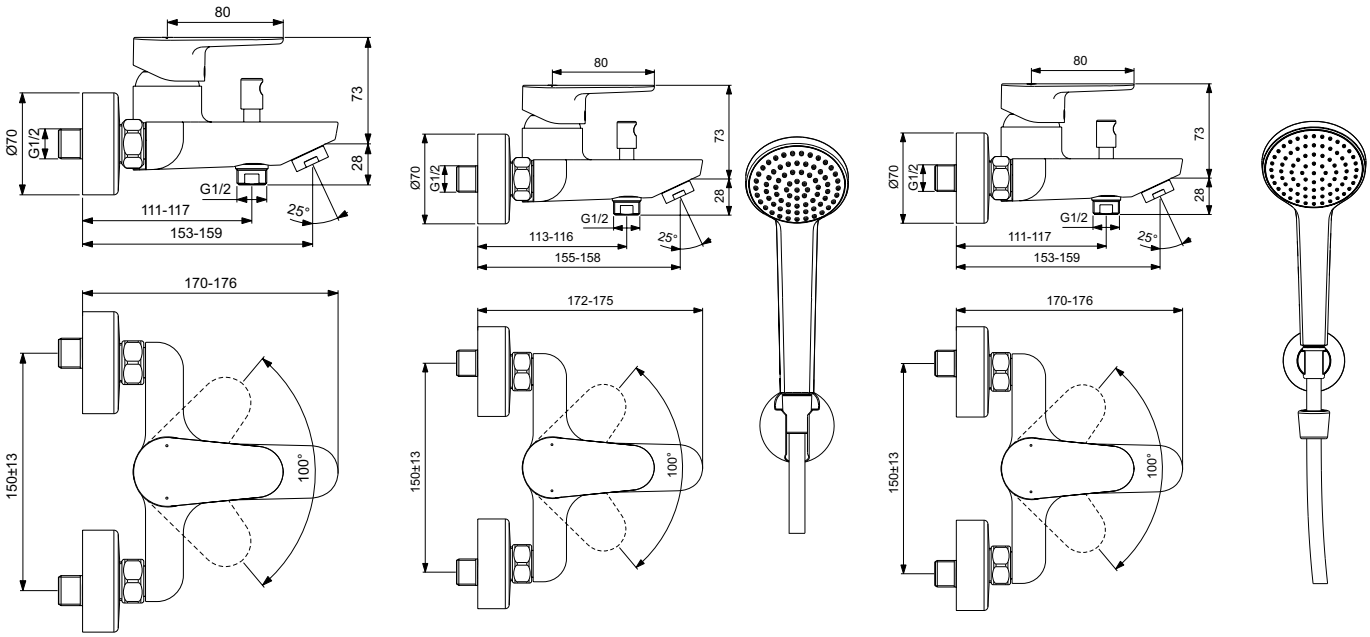

BC500 BC706AA BC706XG

Всички посочени цени са в лева и в евро, без ДДС, и са препоръчителни за продажба на дребно.

Описание

Смесител вграден за душ
Комплект 1 + 2 (външна + вътрешна част)
47 mm керамичен затварящ механизъм с Click
Метална ръкохватка с индикатор за топла и студена вода
A7192AA - Хромирана пластмасова розетка
A7192XG - Метална розетка
Покрития:
- по технология електрохимично галванизиране (AA)
- по технология прахово боядисване (XG)
- по технология течно боядисване (SI, RO)
Съответства на стандарт EN817

Смесител вграден за вана/душ
Комплект 1 + 2 (външна + вътрешна част)
47 mm керамичен затварящ механизъм с Click
Автоматичен разпределител
Метална ръкохватка с индикатор за топла и студена вода
A7193AA - Хромирана пластмасова розетка
A7193XG - Метална розетка
Покрития:
- по технология електрохимично галванизиране (AA)
- по технология прахово боядисване (XG)
- по технология течно боядисване (SI, RO)
Съответства на стандарт EN817

Продукт	Арт.No.	цена/€ без ДДС	цена/лв. без ДДС	
Смесител вграден за душ	**A7192AA**	80,10	156,66	*
	A7192XG	99,50	194,61	*
	A7192SI	99,50	194,61	*
	A7192RO	99,50	194,61	*
Смесител вграден за вана/душ	**A7193AA**	120,00	234,70	*
	A7193XG	158,00	309,02	*
	A7193SI	158,00	309,02	*
	A7193RO	158,00	309,02	*

*Продукти от ценова група Лукс

Цветове

AA Хром
XG Черна коприна (черен мат)
SI Сребро
RO Розе

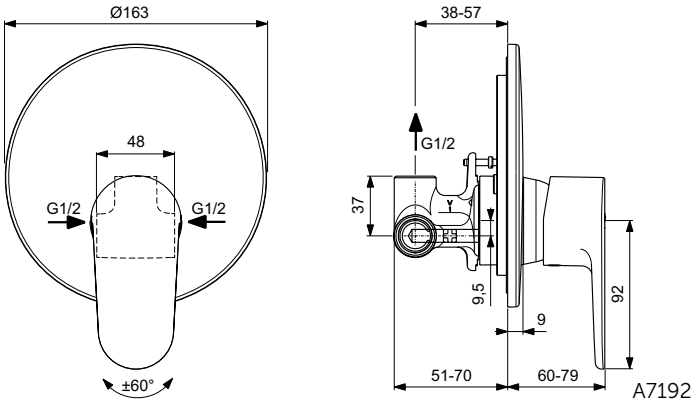

A7192

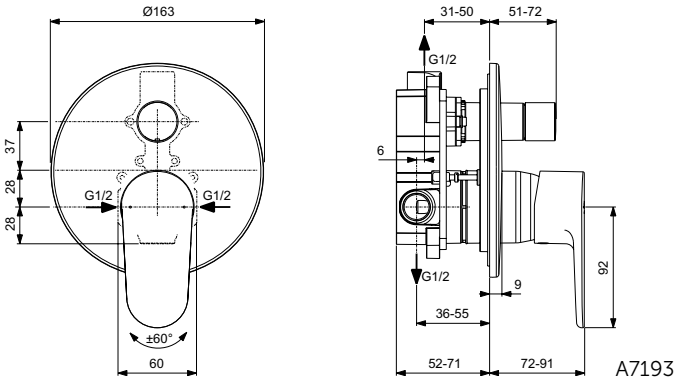

A7193

5 YEAR GUARANTEE

Описание

Смесител вграден за душ
Комплект 2 - външна част
47 mm керамичен затварящ механизъм с Click
Метална ръкохватка с индикатор за топла и студена вода
Покрития:
- по технология електрохимично галванизиране (AA)
- по технология прахово боядисване (XG)
- по технология течно боядисване (SI, RO)
Съответства на стандарт EN817

Смесител вграден за вана/душ
Комплект 2 - външна част
47 mm керамичен затварящ механизъм с Click
Метална ръкохватка с индикатор за топла и студена вода
Автоматичен разпределител
Покритие:
- по технология електрохимично галванизиране (AA)
- по технология прахово боядисване (XG)
- по технология течно боядисване (SI, RO)
Съответства на стандарт EN817

Необходима комплектация с

Универсална вградена част EASY-BOX (A1000NU)

Продукт	Арт.No.	цена/€ без ДДС	цена/лв. без ДДС	
Смесител вграден за душ	**A7349AA**	134,00	262,08	*
	A7349XG	168,00	328,58	*
	A7349SI	168,00	328,58	*
	A7349RO	168,00	328,58	*
Смесител вграден за вана/душ	**A7350AA**	149,00	291,42	*
	A7350XG	189,00	369,65	*
	A7350SI	189,00	369,65	*
	A7350RO	189,00	369,65	*
Необходима комплектация с				
Универсална вградена част EASY BOX	**A1000NU**	49.70	97,20	

*Продукти от ценова група Лукс

Цветове

AA Хром
XG Черна коприна (черен мат)
SI Сребро
RO Розе

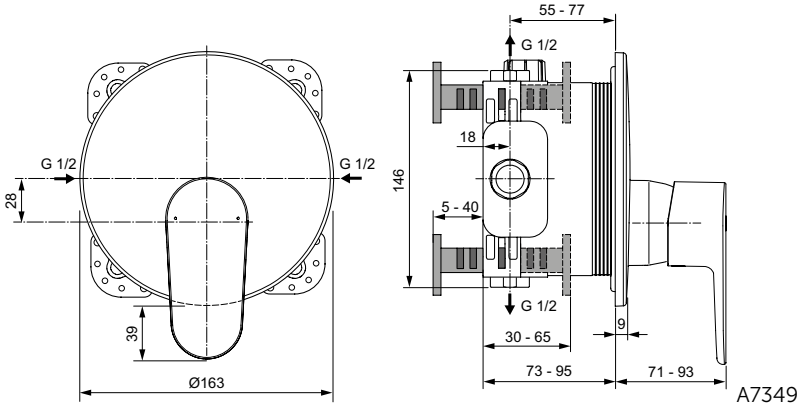

A7349

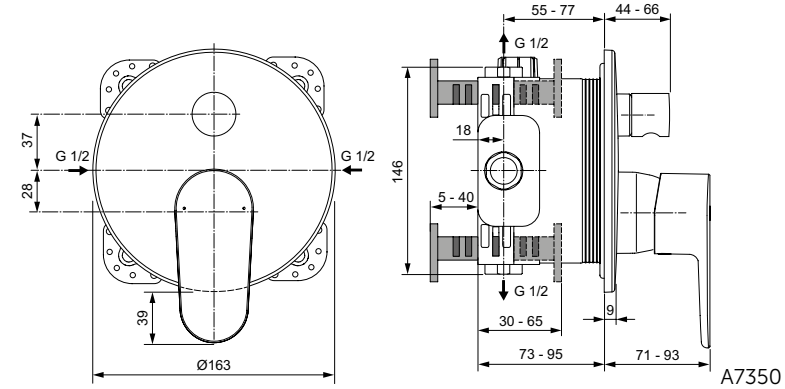

A7350

Всички посочени цени са в лева и в евро, без ДДС, и са препоръчителни за продажба на дребно.

Описание

Смесител стоящ за умивалник H65 BlueStart®
28 mm керамичен затварящ механизъм FirmaFlow® с ограничител на топла вода
Метална ръкохватка с индикатор за топла и студена вода
Технология студен старт BlueStart®
Cache аератор 3,8 l/min (+ сервизен ключ)
Easy-Fix присъединяване
Гъвкави връзки G3/8"
Опаковка без пластмасови компоненти
Покрития:
- по технология електрохимично галванизиране (AA)
- по технология прахово боядисване (XG)
Съответства на стандарт EN817

- Вариант с метален изпразнител

Продукт	Арт.No.	цена/€ без ДДС	цена/лв. без ДДС	
Смесител стоящ за умивалник H65 BlueStart® без изпразнител	**BD755AA**	84,60	165,46	*
	BD755XG	106,00	207,32	*
Смесител стоящ за умивалник H65 BlueStart® с метален изпразнител	**BD756AA**	92,30	180,52	*
	BD756XG	115,00	224,92	*

*Продукти от ценова група Лукс

Цветове

AA Хром
XG Черна коприна (черен мат)

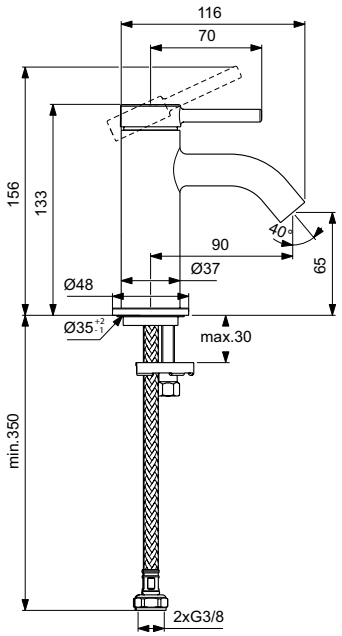

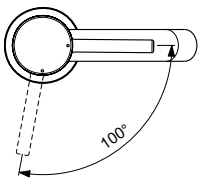

BD755

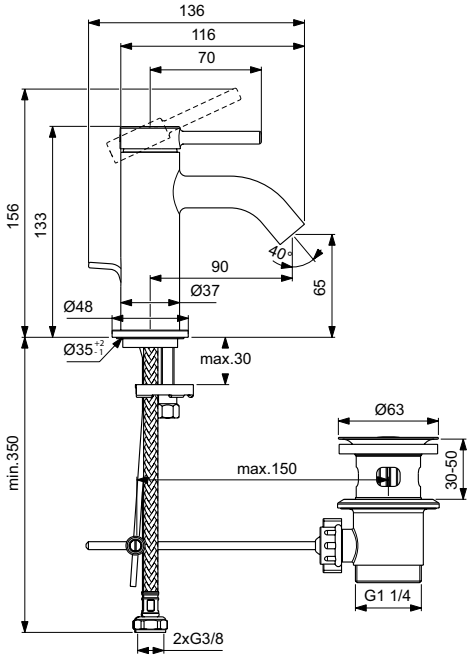

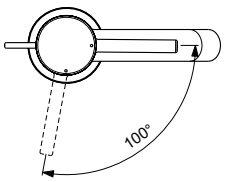

BD756

Описание

Смесител стоящ за умивалник H65 BlueStart®
28 mm керамичен затварящ механизъм FirmaFlow® с ограничител на топла вода
Метална ръкохватка с индикатор за топла и студена вода
Технология студен старт BlueStart®
Cache аератор 3,8 l/min (+ сервизен ключ)
Easy-Fix присъединяване
Гъвкави връзки G3/8"
Click изпразнител
Опаковка без пластмасови компоненти
Покрития:
- по технология електрохимично галванизиране (AA)
- по технология прахово боядисване (XG)
Съответства на стандарт EN817

- Вариант без BlueStart® и с метален изпразнител

Продукт	Арт.No.	цена/€ без ДДС	цена/лв. без ДДС	
Смесител стоящ за умивалник H65 BlueStart® с Click изпразнител	**BD958AA**	92,30	180,52	*
	BD958XG	115,00	224,92	*
Смесител стоящ за умивалник H65 с метален изпразнител	**BD845AA**	92,30	180,52	*
	BD845XG	115,00	224,92	*

*Продукти от ценова група Лукс

Цветове

AA Хром
XG Черна коприна (черен мат)

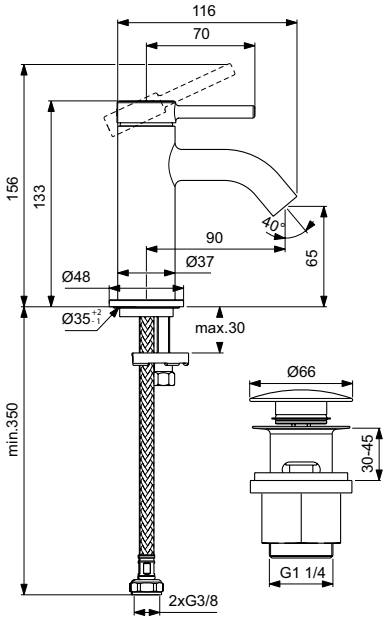

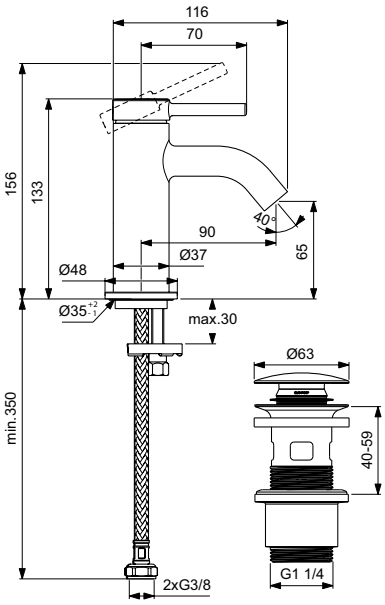

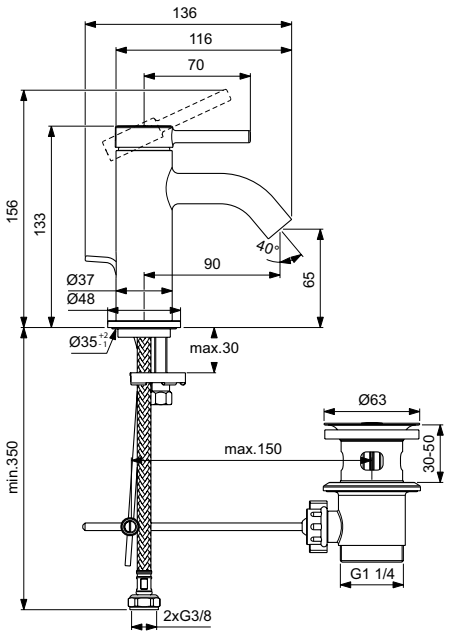

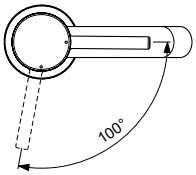

BD958AA

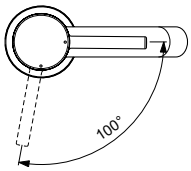

BD958XG

BD845

Всички посочени цени са в лева и в евро, без ДДС, и са препоръчителни за продажба на дребно.

Описание

Смесител стоящ за умивалник H85 BlueStart®
28 mm керамичен затварящ механизъм FirmaFlow® с ограничител на топла вода
Метална ръкохватка с индикатор за топла и студена вода
Технология студен старт BlueStart®
Cache аератор 3,8 l/min (+ сервизен ключ)
Easy-Fix присъединяване
Гъвкави връзки G3/8"
Опаковка без пластмасови компоненти
Покрития:
- по технология електрохимично галванизиране (AA)
- по технология прахово боядисване (XG)
Съответства на стандарт EN817

- Вариант с метален изпразнител

Продукт	Арт.No.	цена/€ без ДДС	цена/лв. без ДДС	
Смесител стоящ за умивалник H85 BlueStart® без изпразнител	**BD757AA**	89,00	174,07	*
	BD757XG	112,00	219,05	*
Смесител стоящ за умивалник H85 BlueStart® с метален изпразнител	**BD758AA**	96,80	189,32	*
	BD758XG	121,00	236,66	*

*Продукти от ценова група Лукс

Цветове

AA Хром
XG Черна коприна (черен мат)

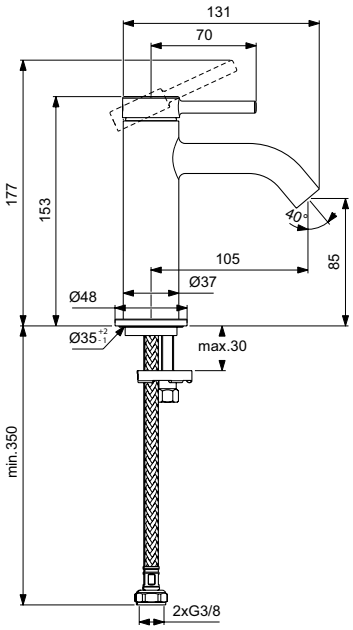

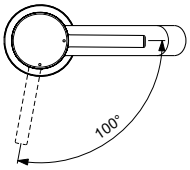

BD757

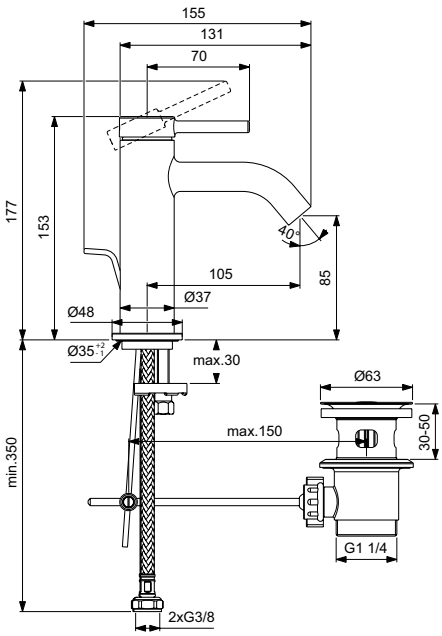

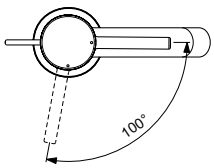

BD758

Описание

Смесител стоящ за умивалник H85 BlueStart®
28 mm керамичен затварящ механизъм FirmaFlow® с ограничител на топла вода
Метална ръкохватка с индикатор за топла и студена вода
Технология студен старт BlueStart®
Cache аератор 3,8 l/min (+ сервизен ключ)
Easy-Fix присъединяване
Гъвкави връзки G3/8"
Click изпразнител
Опаковка без пластмасови компоненти
Покрития:
- по технология електрохимично галванизиране (AA)
- по технология прахово боядисване (XG)
Съответства на стандарт EN817

- Вариант без BlueStart® и с метален изпразнител

Продукт	Арт.No.	цена/€ без ДДС	цена/лв. без ДДС	
Смесител стоящ за умивалник H85 BlueStart® с Click изпразнител	**BD759AA**	96,80	189,32	*
	BD759XG	121,00	236,66	*
Смесител стоящ за умивалник H85 с метален изпразнител	**BD846AA**	96,80	189,32	*
	BD846XG	121,00	236,66	*

*Продукти от ценова група Лукс

Цветове

AA Хром
XG Черна коприна (черен мат)

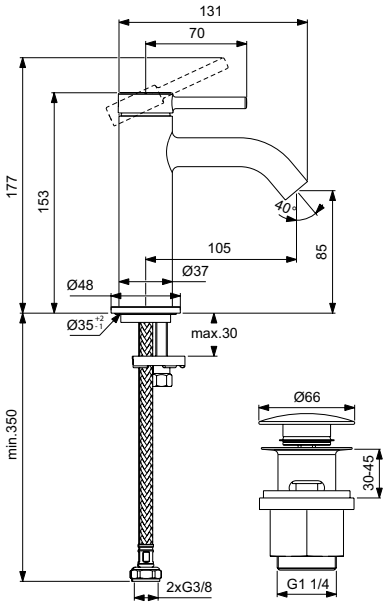

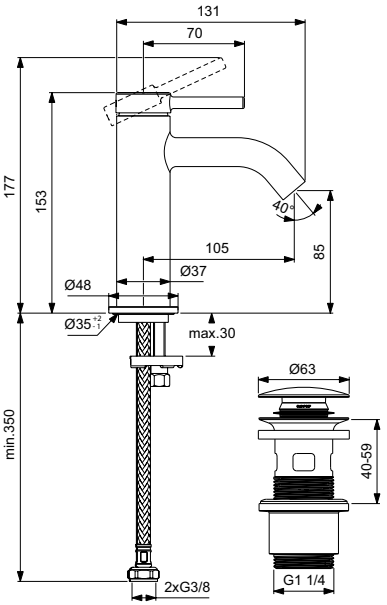

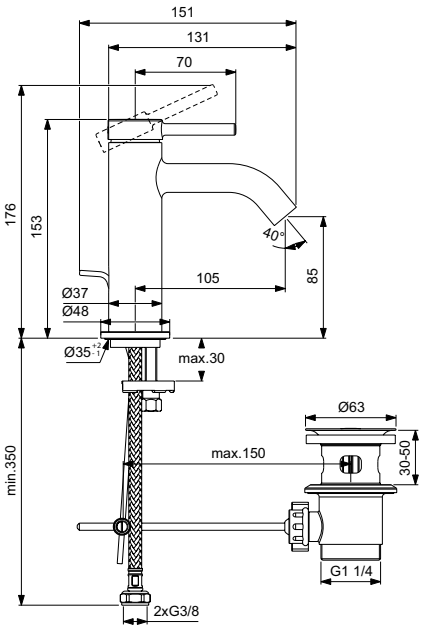

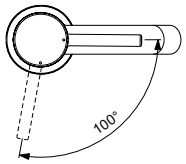

BD759AA

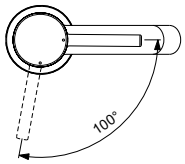

BD759XG

BD846

Всички посочени цени са в лева и в евро, без ДДС, и са препоръчителни за продажба на дребно.

Описание

Смесител стоящ за умивалник H120 BlueStart®
28 mm керамичен затварящ механизъм FirmaFlow® с ограничител на топла вода
Метална ръкохватка с индикатор за топла и студена вода
Технология студен старт BlueStart®
Cache аератор 3,8 l/min (+ сервизен ключ)
Easy-Fix присъединяване
Гъвкави връзки G3/8"
Опаковка без пластмасови компоненти
Покрития:
- по технология електрохимично галванизиране (AA)
- по технология прахово боядисване (XG)
Съответства на стандарт EN817

- Вариант с метален изпразнител

Продукт	Арт.No.	цена/€ без ДДС	цена/лв. без ДДС	
Смесител стоящ за умивалник H120 BlueStart® без изпразнител	**BD760AA**	112,00	219,05	*
	BD760XG	139,00	271,86	*
Смесител стоящ за умивалник H120 BlueStart® с метален изпразнител	**BD761AA**	120,00	234,70	*
	BD761XG	149,00	291,42	*

*Продукти от ценова група Лукс

Цветове

AA Хром
XG Черна коприна (черен мат)

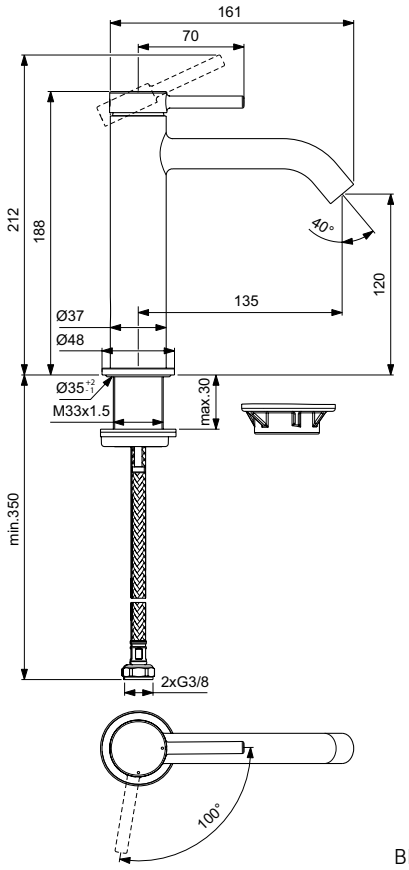

BD760

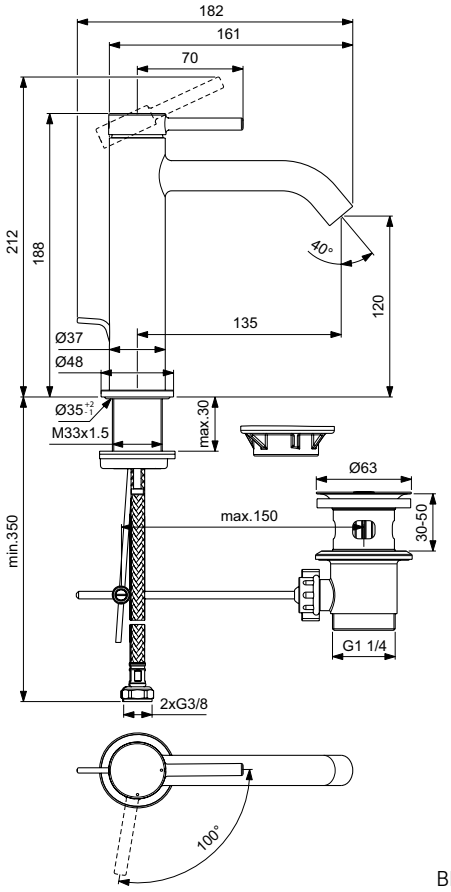

BD761

Описание

Смесител стоящ за умивалник H120 BlueStart®
28 mm керамичен затварящ механизъм FirmaFlow® с ограничител на топла вода
Метална ръкохватка с индикатор за топла и студена вода
Технология студен старт BlueStart®
Cache аератор 3,8 l/min (+ сервизен ключ)
Easy-Fix присъединяване
Гъвкави връзки G3/8"
Click изпразнител
Опаковка без пластмасови компоненти
Покрития:
- по технология електрохимично галванизиране (AA)
- по технология прахово боядисване (XG)
Съответства на стандарт EN817

- Вариант без BlueStart® и с метален изпразнител

Продукт	Арт.No.	цена/€ без ДДС	цена/лв. без ДДС	
Смесител стоящ за умивалник H120 BlueStart® с Click изпразнител	**BD959AA**	120,00	234,70	*
	BD959XG	149,00	291,42	*
Смесител стоящ за умивалник H120 с метален изпразнител	**BD847AA**	120,00	234,70	*
	BD847XG	149,00	291,42	*

*Продукти от ценова група Лукс

Цветове

AA Хром
XG Черна коприна (черен мат)

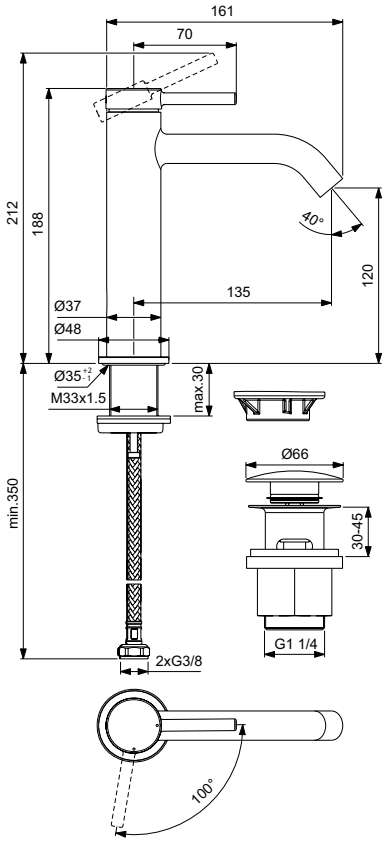

BD959AA

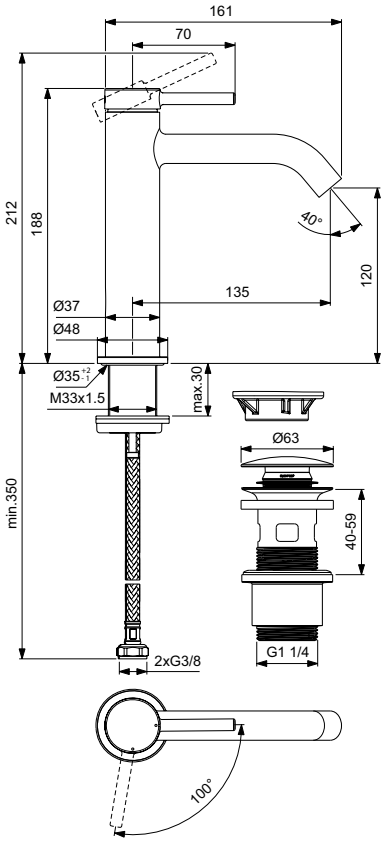

BD959XG

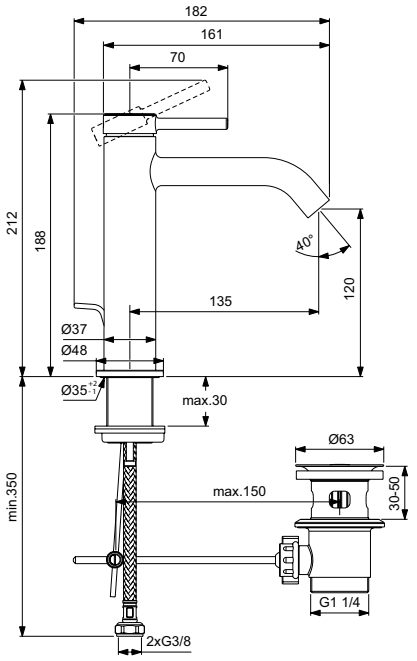

BD847

Всички посочени цени са в лева и в евро, без ДДС, и са препоръчителни за продажба на дребно.

Описание

Смесител стоящ за умивалник H240 BlueStart®
28 mm керамичен затварящ механизъм FirmaFlow® с ограничител на топла вода
Метална ръкохватка с индикатор за топла и студена вода
Технология студен старт BlueStart®
Cache аератор 3,8 l/min (+ сервизен ключ)
Easy-Fix присъединяване
Гъвкави връзки G3/8"
Опаковка без пластмасови компоненти
Покрития:
- по технология електрохимично галванизиране (AA)
- по технология прахово боядисване (XG)
Съответства на стандарт EN817

- Вариант с метален изпразнител

Продукт	Арт.No.	цена/€ без ДДС	цена/лв. без ДДС	
Смесител стоящ за умивалник H240 BlueStart® без изпразнител	**BD762AA**	134,00	262,08	*
	BD762XG	167,00	326,62	*
Смесител стоящ за умивалник H240 BlueStart® с метален изпразнител	**BD763AA**	142,00	277,73	*
	BD763XG	177,00	346,18	*

*Продукти от ценова група Лукс

Цветове

AA Хром
XG Черна коприна (черен мат)

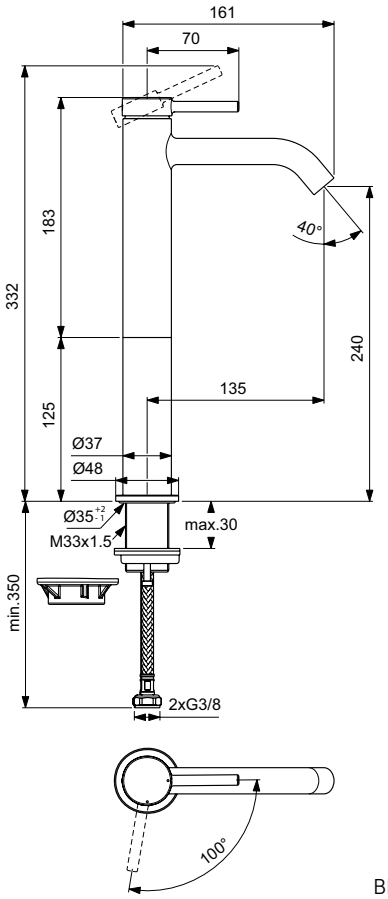

BD762

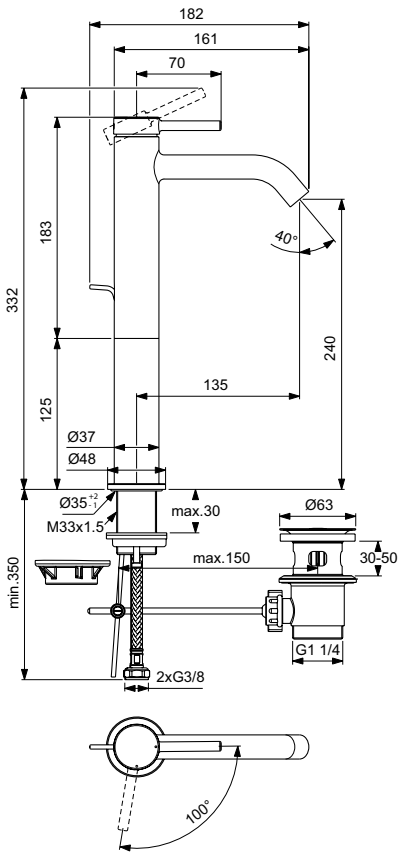

BD763

Описание

Смесител стоящ за умивалник H240 BlueStart®
28 mm керамичен затварящ механизъм FirmaFlow® с ограничител на топла вода
Метална ръкохватка с индикатор за топла и студена вода
Технология студен старт BlueStart®
Cache аератор 3,8 l/min (+ сервизен ключ)
Easy-Fix присъединяване
Гъвкави връзки G3/8"
Click изпразнител
Опаковка без пластмасови компоненти
Покрития:
- по технология електрохимично галванизиране (AA)
- по технология прахово боядисване (XG)
Съответства на стандарт EN817

Продукт	Арт.No.	цена/€ без ДДС	цена/лв. без ДДС	
Смесител стоящ за умивалник H240 BlueStart® с Click изпразнител	**BD960AA**	142,00	277,73	*
	BD960XG	177,00	346,18	*

*Продукти от ценова група Лукс

Цветове

AA Хром
XG Черна коприна (черен мат)

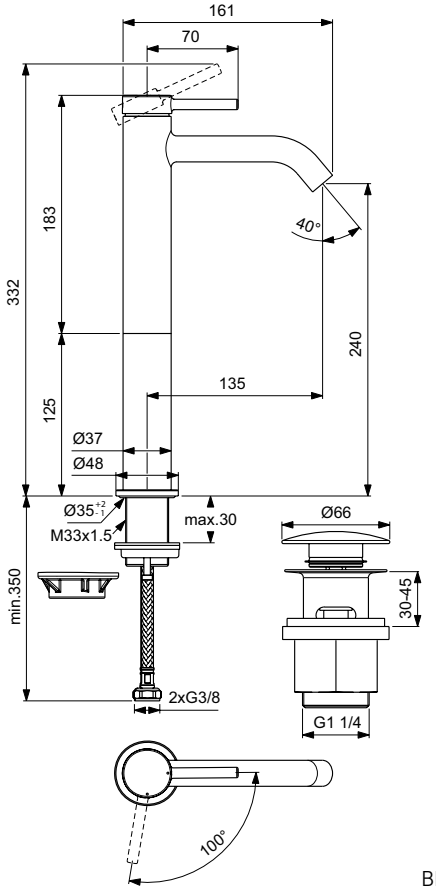

BD960AA

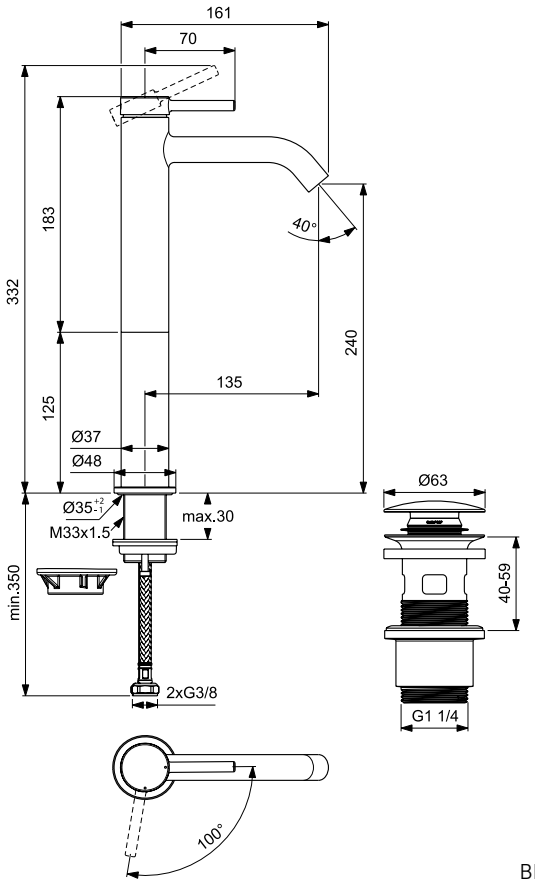

BD960XG

Всички посочени цени са в лева и в евро, без ДДС, и са препоръчителни за продажба на дребно.

Описание

Смесител вграден за умивалник 180 mm
Комплект 2 - външна част
28 mm керамичен затварящ механизъм FirmaFlow® с ограничител на топла вода
Метална ръкохватка с индикатор за топла и студена вода
Тръбен чучур 180 mm
Cache аератор 3,8 l/min (+ сервизен ключ)
Покрития:
- по технология електрохимично галванизиране (AA)
- по технология прахово боядисване (XG)
Съответства на стандарт EN817

- Вариант с тръбен чучур 180 mm

Необходима комплектация с

Комплект за вграждане (Комплект 1) A1313NU

3,8l
5 YEAR GUARANTEE

Продукт	Арт.No.	цена/€ без ДДС	цена/лв. без ДДС	
Смесител вграден за умивалник 180 mm	**BD764AA**	108,00	211,23	*
	BD764XG	135,00	264,04	*
Смесител вграден за умивалник 220 mm	**BD848AA**	113,00	221,01	*
	BD848XG	142,00	277,73	*
Необходима комплектация с				
Комплект 1 (вградена част)	**A1313NU**	140,00	273,82	**

*Продукти от ценова група Лукс **Продукти от ценова група Atelier

Цветове

AA Хром
XG Черна коприна (черен мат)

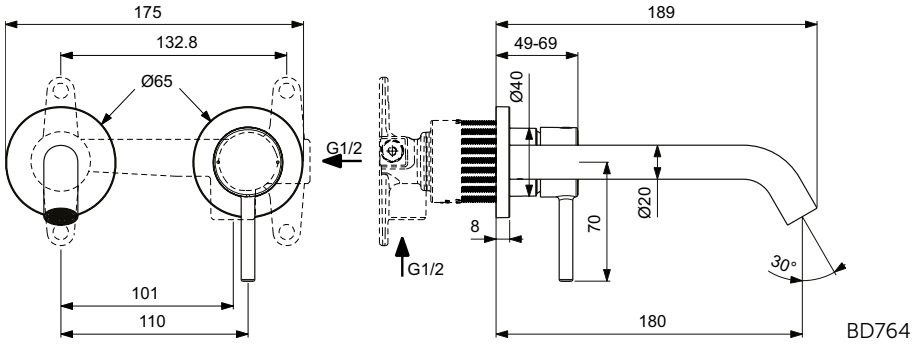

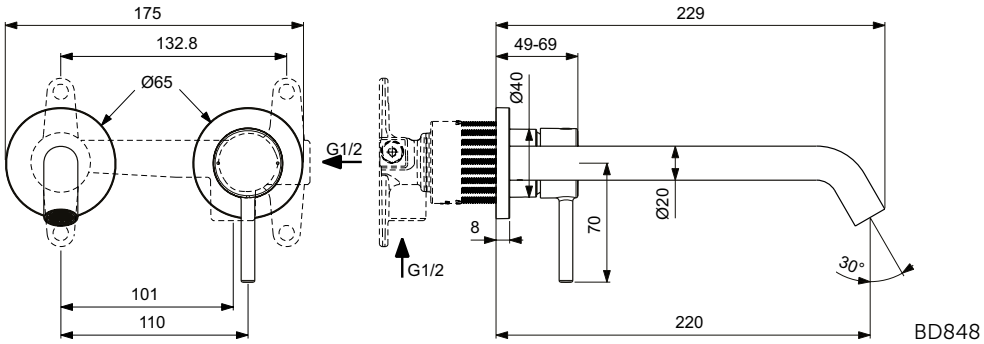

Описание

Смесител стоящ за биде
28 mm керамичен затварящ механизъм FirmaFlow® с ограничител на топла вода
Метална ръкохватка с индикатор за топла и студена вода
Аератор сферична връзка 3,8 l/min
Easy-Fix присъединяване
Гъвкави връзки G3/8"
Метален изпразнител
Опаковка без пластмасови компоненти
Покритие:
- по технология електрохимично галванизиране (AA)
- по технология прахово боядисване (XG)
Съответства на стандарт EN817

Стенен чучур
Тръбен чучур 180 mm
Метална розетка Ø65 mm с лого Ideal Standard
Caché успокоител
G1/2 присъединяване
Покрития:
- по технология електрохимично галванизиране (AA)
- по технология прахово боядисване (XG)
Съответства на стандарт EN817

Продукт	Арт.No.	цена/€ без ДДС	цена/лв. без ДДС	
Смесител стоящ за биде	**BD765AA**	96,80	189,32	*
	BD765XG	121,00	236,66	*
Стенен чучур	**BD973AA**	69,10	135,15	*
	BD973XG	89,60	175,24	*

*Продукти от ценова група Лукс

Цветове

AA Хром
XG Черна коприна (черен мат)

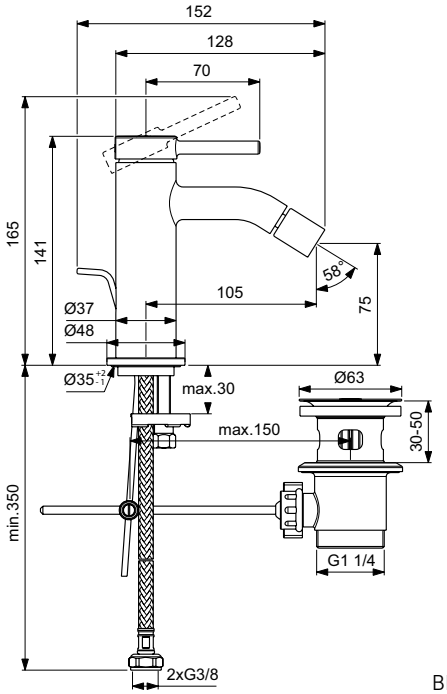

BD765

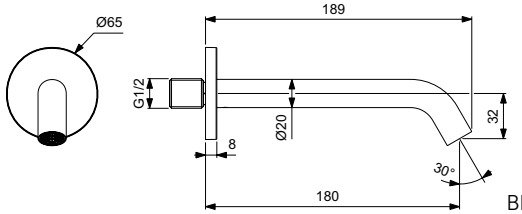

BD973

Всички посочени цени са в лева и в евро, без ДДС, и са препоръчителни за продажба на дребно.

Описание

Смесител стоящ за умивалник
28 mm керамичен затварящ механизъм FirmaFlow® с ограничител на топла вода
Метална ръкохватка с индикатор за топла и студена вода
Cache аератор с ограничител на дебит 3,8 l/min (монтиран на продукта)
Click изпранител (за комбинация с керамична мивка с преливник)
Успокоител (допълнително в кутията)
Easy-Fix присъединяване
Гъвкави връзки G3/8"
Покритие:
- по технология електрохимично галванизиране (AA)
- по технология прахово боядисване (XG)
Съответства на стандарт EN817

- Вариант с метален изпразнител
- Вариант без изпразнител

Продукт	Арт.No.	цена/€ без ДДС	цена/лв. без ДДС	
Смесител стоящ за умивалник с Click изпразнител	**BC186AA**	95,20	186,20	*
Смесител стоящ за умивалник с метален изпразнител	**BC193AA**	91,80	179,55	*
	BC193XG	118,00	230,79	*
Смесител стоящ за умивалник без изпразнител	**BC268AA**	83,60	163,51	*
	BC268XG	105,00	205,36	*

*Продукти от ценова група Лукс

Цветове

AA Хром
XG Черна коприна (черен мат)

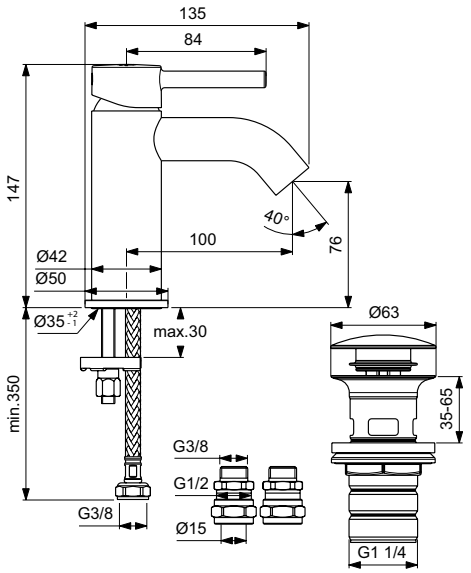

BC186

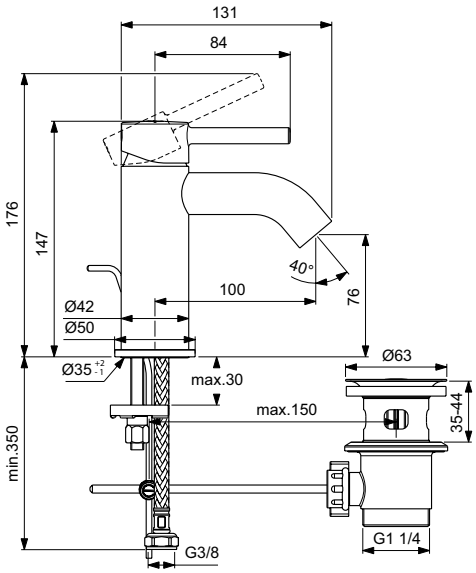

BC193

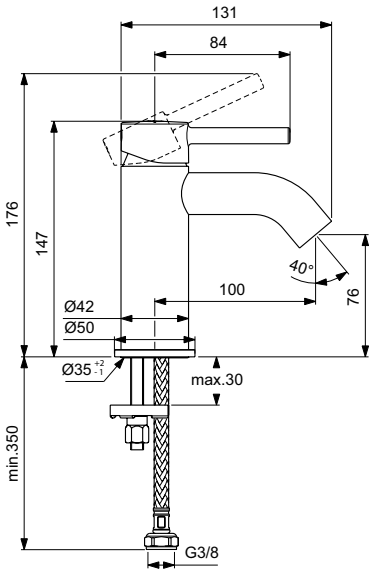

BC268

Описание

Смесител стоящ за умивалник Vessel
28 mm керамичен затварящ механизъм FirmaFlow® с ограничител на топла вода
Метална ръкохватка с индикатор за топла и студена вода
Cache аератор с ограничител на дебит 3,8 l/min
Метален изпразнител
Easy-Fix присъединяване
Гъвкави връзки G3/8"
Покритие:
- по технология електрохимично галванизиране (AA)
- по технология прахово боядисване (XG)
Съответства на стандарт EN817

- Вариант без изпразнител

Продукт	Арт.No.	цена/€ без ДДС	цена/лв. без ДДС	
Смесител стоящ за умивалник Vessel с изпразнител	**BC194AA**	129,00	252,30	*
	BC194XG	164,00	320,76	*
Смесител стоящ за умивалник Vessel без изпразнител	**BC269AA**	120,00	234,70	*
	BC269XG	150,00	293,37	*

*Продукти от ценова група Лукс

Цветове

AA Хром
XG Черна коприна (черен мат)

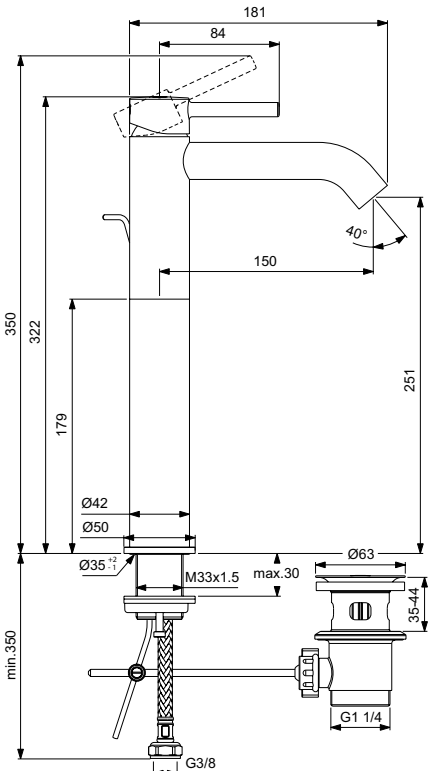

BC194

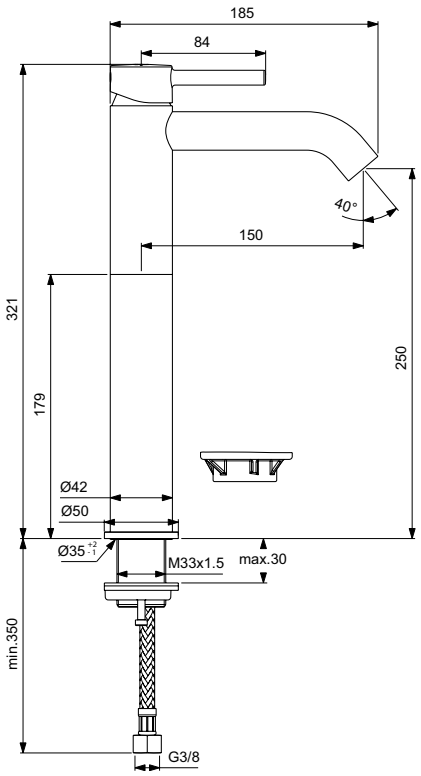

BC269

Всички посочени цени са в лева и в евро, без ДДС, и са препоръчителни за продажба на дребно.

Описание

Смесител стоящ за умивалник с висок чучур
28 mm керамичен затварящ механизъм FirmaFlow® с ограничител на топла вода
Метална ръкохватка с индикатор за топла и студена вода
Тръбен чучур R160
Perlator аератор с ограничител на дебит 3,8 l/min
Easy-Fix присъединяване
Гъвкави връзки G3/8"
Метален изпразнител
Покритие:
- по технология електрохимично галванизиране (AA)
- по технология прахово боядисване (XG)
Съответства на стандарт EN817

Продукт	Арт.No.	цена/€ без ДДС	цена/лв. без ДДС	
Смесител стоящ за умивалник с висок чучур и изпразнител	**BC195AA**	120,00	234,70	*
	BC195XG	155,00	303,15	*

*Продукти от ценова група Лукс

Цветове

AA Хром
XG Черна коприна (черен мат)

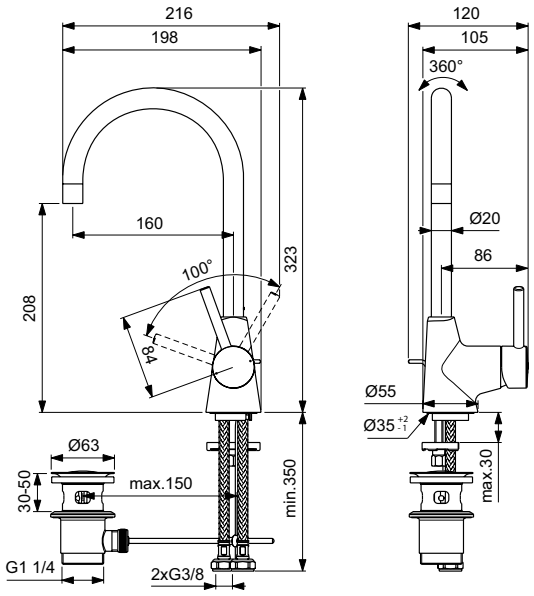

Описание

Смесител стоящ за биде
28 mm керамичен затварящ механизъм FirmaFlow® с ограничител на топла вода
Метална ръкохватка с индикатор за топла и студена вода
Гъвкави връзки G3/8"
Метален изпразнител
Easy-Fix присъединяване
Perlator аератор на сферична връзка с ограничител на дебит 3,8 l/min
Покритие:
- по технология електрохимично галванизиране (AA)
- по технология прахово боядисване (XG)
Съответства на стандарт EN817

Продукт	Арт.No.	цена/€ без ДДС	цена/лв. без ДДС	
Смесител стоящ за биде	**BC197AA**	95,20	186,20	*
	BC197XG	126,00	246,43	*

*Продукти от ценова група Лукс

Цветове

AA Хром
XG Черна коприна (черен мат)

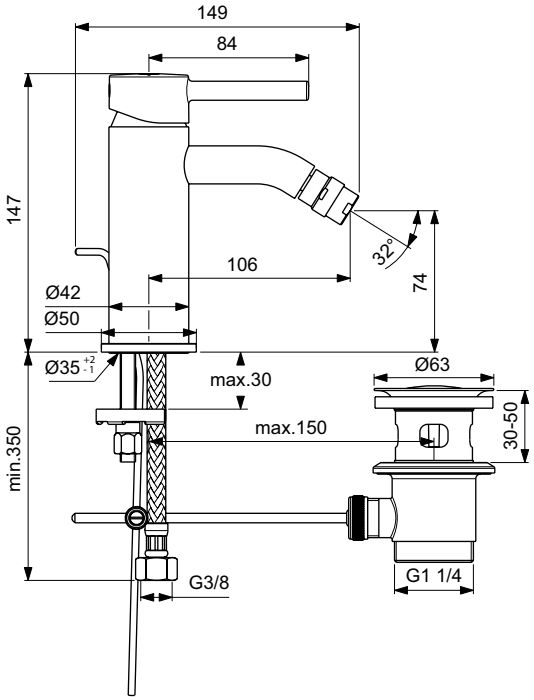

Всички посочени цени са в лева и в евро, без ДДС, и са препоръчителни за продажба на дребно.

Описание

Смесител стенен за душ
38 mm керамичен затварящ механизъм FirmaFlow®+ с ограничител на топла вода
Метална ръкохватка с индикатор за топла и студена вода
Възвратен клапан
Стандартно присъединяване с S-холендри
Покритие:
- по технология електрохимично галванизиране (AA)
- по технология прахово боядисване (XG)
Съответства на стандарт EN817

5 YEAR GUARANTEE

Продукт	Арт.No.	цена/€ без ДДС	цена/лв. без ДДС	
Смесител стенен за душ	**BC200AA**	93,50	182,87	*
	BC200XG	124,00	242,52	*

*Продукти от ценова група Лукс

Цветове

AA Хром
XG Черна коприна (черен мат)

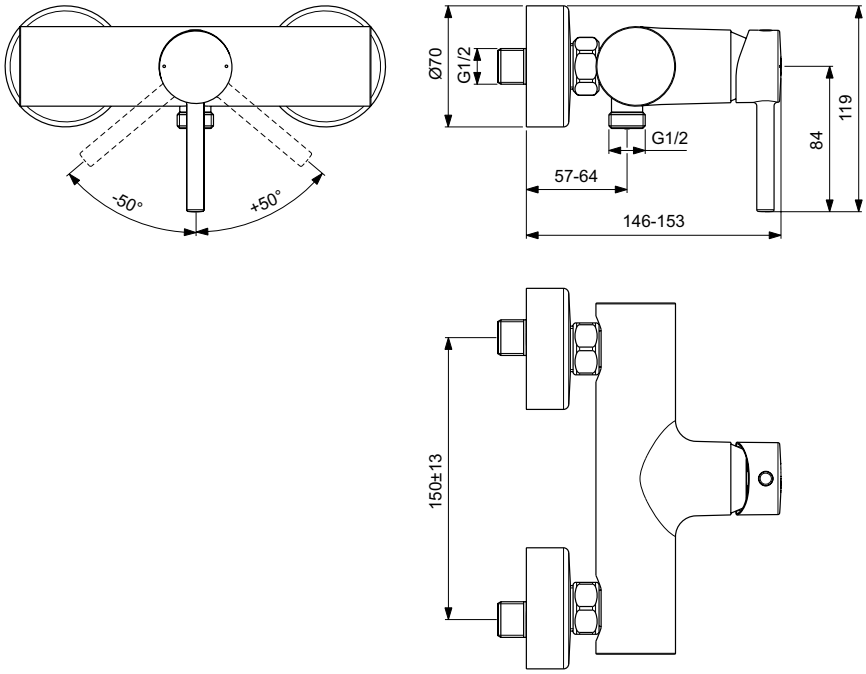

Описание

Смесител стенен за вана/душ
38 mm керамичен затварящ механизъм FirmaFlow®+ с ограничител на топла вода
Метална ръкохватка с индикатор за топла и студена вода
Възвратен клапан
Стандартно присъединяване с S-холендри
Cache аератор
Автоматичен разпределител
Покритие:
- по технология електрохимично галванизиране (AA)
- по технология прахово боядисване (XG)
Съответства на стандарт EN817

- Вариант с аксесоари: 1-функционален ръчен душ Stick, окачалка, шлаух 1750 mm

5 YEAR GUARANTEE

Продукт	Арт.No.	цена/€ без ДДС	цена/лв. без ДДС	
Смесител стенен за вана/душ	**BC199AA**	120,00	234,70	*
	BC199XG	164,00	320,76	*
Смесител стенен за вана/душ с аксесоари	**BC270XG**	289,00	565,23	*
	BC270AA	223,00	436,15	*

*Продукти от ценова група Лукс

Цветове

AA Хром
XG Черна коприна (черен мат)

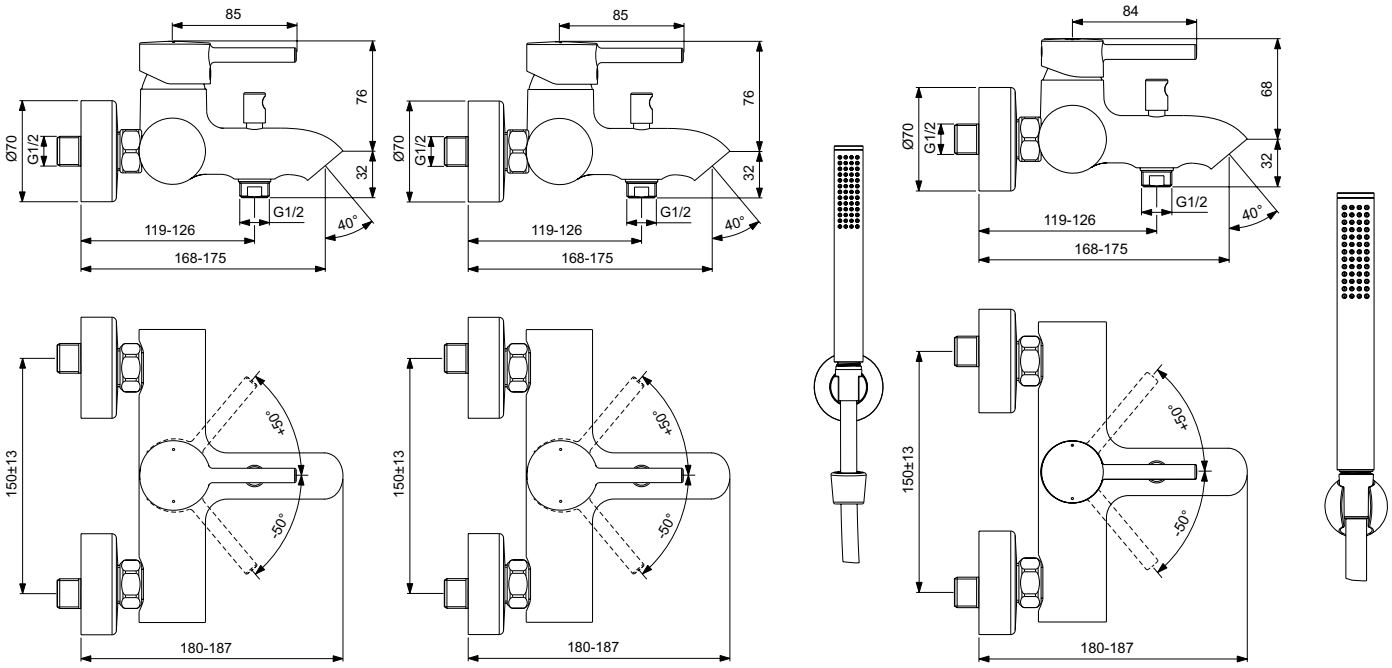

BC199 BC270XG BC270AA

Всички посочени цени са в лева и в евро, без ДДС, и са препоръчителни за продажба на дребно.

Описание

Смесител вграден за душ
Комплект вътрешна + външна част
47 mm керамичен затварящ механизъм с Click
Метална ръкохватка с индикатор за топла и студена вода
A6940AA с пластмасова, хромирана розетка
A6940XG с метална розетка
Покритие:
- по технология електрохимично галванизиране (AA)
- по технология прахово боядисване (XG)
Съответства на стандарт EN817

Смесител вграден за вана/душ
Комплект вътрешна + външна част
47 mm керамичен затварящ механизъм с Click
Автоматичен разпределител
Метална ръкохватка с индикатор за топла и студена вода
A6939AA с пластмасова, хромирана розетка
A6939XG с метална розетка
Покритие:
- по технология електрохимично галванизиране (AA)
- по технология прахово боядисване (XG)
Съответства на стандарт EN817

5 YEAR GUARANTEE

Продукт	Арт.No.	цена/€ без ДДС	цена/лв. без ДДС	
Смесител вграден за душ	**A6940AA**	80,20	156,86	*
	A6940XG	98,90	193,43	*
Смесител вграден за вана/душ	**A6939AA**	116,00	226,88	*
	A6939XG	147,00	287,51	*

*Продукти от ценова група Лукс

Цветове

AA Хром
XG Черна коприна (черен мат)

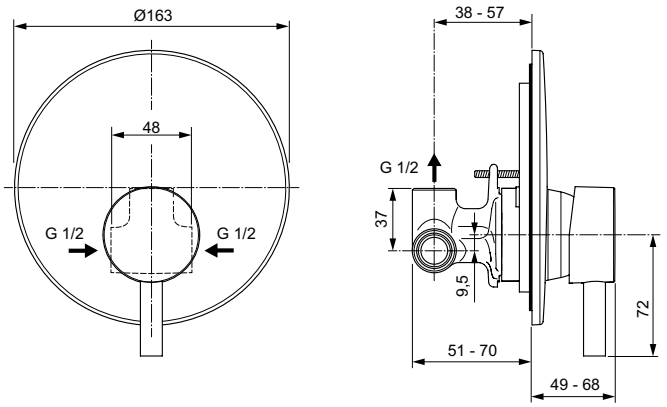

A6940

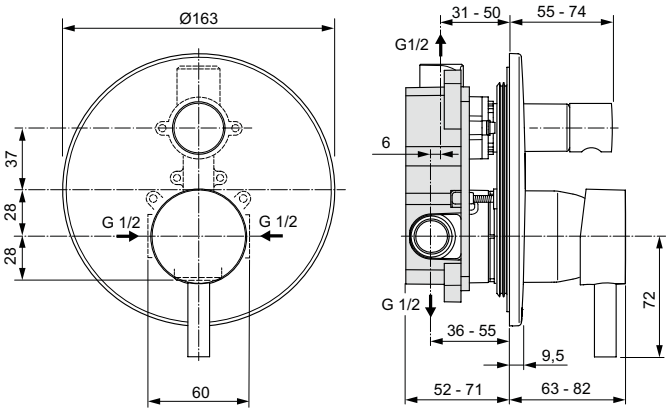

A6939

Описание

Смесител вграден за душ
Комплект 2 (външна част)
47 mm керамичен затварящ механизъм с Click
Метална ръкохватка с индикатор за топла и студена вода
Покритие:
- по технология електрохимично галванизиране (AA)
- по технология прахово боядисване (XG)
Съответства на стандарт EN817

Вграден смесител за вана/ душ
Комплект 2 - външна част
47 mm керамичен затварящ механизъм с Click
Метална ръкохватка с индикатор за топла и студена вода
Автоматичен разпределител
Покритие:
- по технология електрохимично галванизиране (AA)
- по технология прахово боядисване (XG)
Съответства на стандарт EN817

Необходима комплектация с

Универсална вградена част EASY-BOX (A1000NU)

5 YEAR GUARANTEE

Продукт	Арт.No.	цена/€ без ДДС	цена/лв. без ДДС	
Смесител вграден за душ	**A7388AA**	134,00	262,08	*
	A7388XG	168,00	328,58	*
Смесител вграден за вана/душ	**A7389AA**	149,00	291,42	*
	A7389XG	187,00	365,74	*
Необходима комплектация с				
Easy Box - универсален комплект за вграждане	**A1000NU**	51,40	100,53	

*Продукти от ценова група Лукс

Цветове

AA Хром
XG Черна коприна (черен мат)

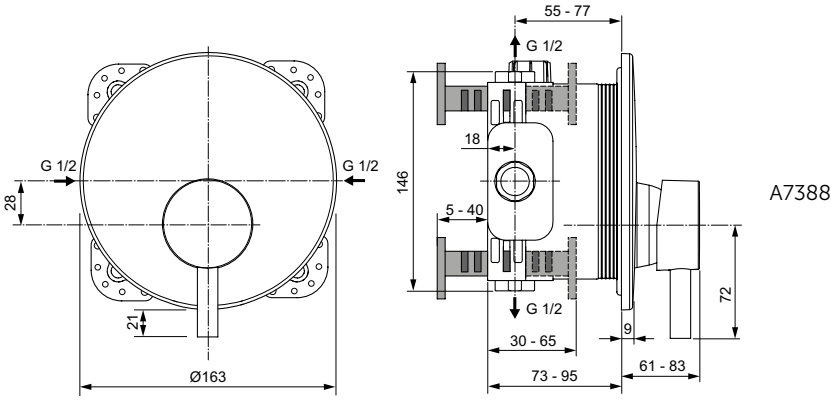

A7388

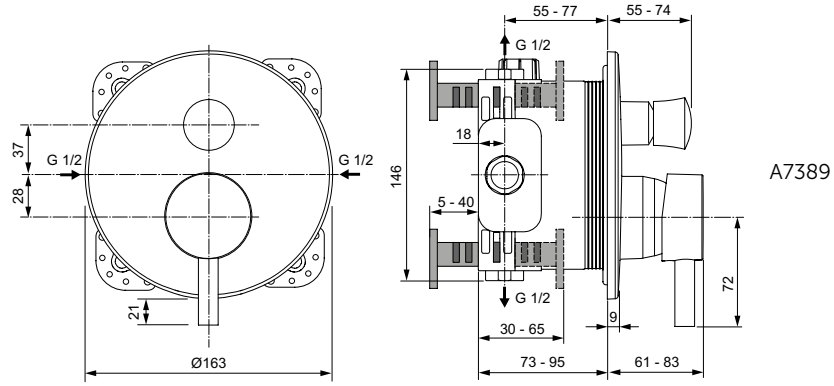

A7389

Всички посочени цени са в лева и в евро, без ДДС, и са препоръчителни за продажба на дребно.

Описание

Смесител стоящ за умивалник H80
Височина под аератора 80 mm
28 mm керамичен затварящ механизъм FirmaFlow® с ограничител на топла вода
Метална ръкохватка с индикатор за топла и студена вода
Аератор Perlator с ограничител на дебит 5 l/min
Декоративна розетка, фиксирана към тялото
Easy-Fix присъединяване
Гъвкави връзки G3/8"
Метален изпразнител
Съответства на стандарт EN817

- Вариант с пластмасов изпразнител
- Вариант без изпразнител
- Вариант с технология студен старт BlueStart® и без изпразнител

Продукт	Арт.No.	цена/€ без ДДС	цена/лв. без ДДС	
Смесител стоящ за умивалник H80 с метален изпразнител	**BC685AA**	81,90	160,18	*
Смесител стоящ за умивалник H80 с пластмасов изпразнител	**BC684AA**	77,80	152,16	*
Смесител стоящ за умивалник H80 без изпразнител	**BC682AA**	75,50	147,67	*
Смесител стоящ за умивалник H80 BlueStart® без изпразнител	**BC683AA**	76,60	149,82	*

*Продукти от ценова група Лукс

Цветове

AA Хром

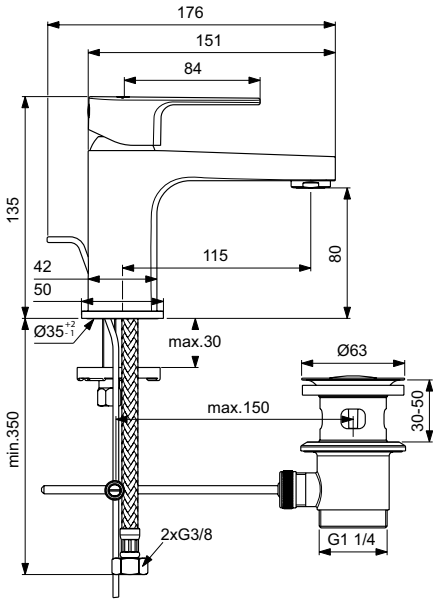

BC685, BC684

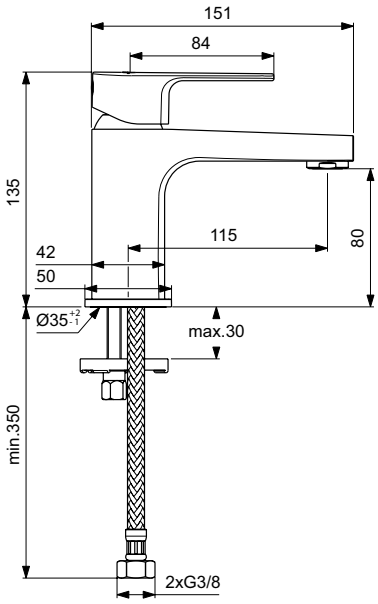

BC682

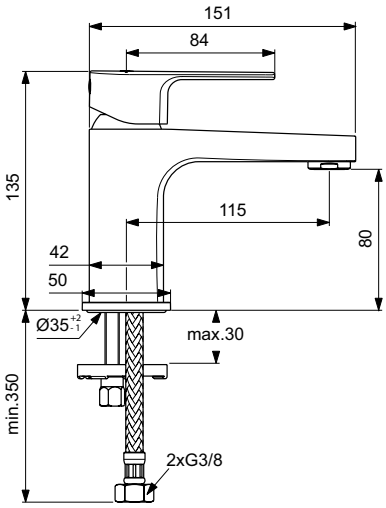

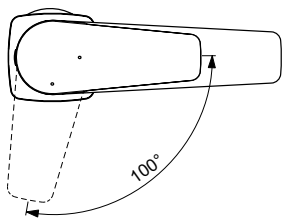

BC683

Описание

Смесител стоящ за умивалник H105
Височина под аератора 105 mm
28 mm керамичен затварящ механизъм FirmaFlow® с ограничител на топла вода
Метална ръкохватка с индикатор за топла и студена вода
Аератор Perlator с ограничител на дебит 3,8 l/min
Декоративна розетка, фиксирана към тялото
Easy-Fix присъединяване
Гъвкави връзки G3/8"
Метален изпразнител
Съответства на стандарт EN817

- Вариант с пластмасов изпразнител и с аератор с ограничител на дебит 5 l/min
- Вариант без изпразнител и с аератор с ограничител на дебит 5 l/min
- Вариант с Технология студен старт BlueStart®, с аератор с ограничител на дебит 5 l/min и без изпразнител

Продукт	Арт.No.	цена/€ без ДДС	цена/лв. без ДДС	
Смесител стоящ за умивалник H105 с метален изпразнител	**BC686AA**	96,30	188,35	*
Смесител стоящ за умивалник H105 с пластмасов изпразнител	**BC491AA**	92,30	180,52	*
Смесител стоящ за умивалник H105 без изпразнител	**BC553AA**	89,40	174,85	*
Смесител стоящ за умивалник H105 BlueStart® без изпразнител	**BC687AA**	91,80	179,55	*

*Продукти от ценова група Лукс

Цветове

AA Хром

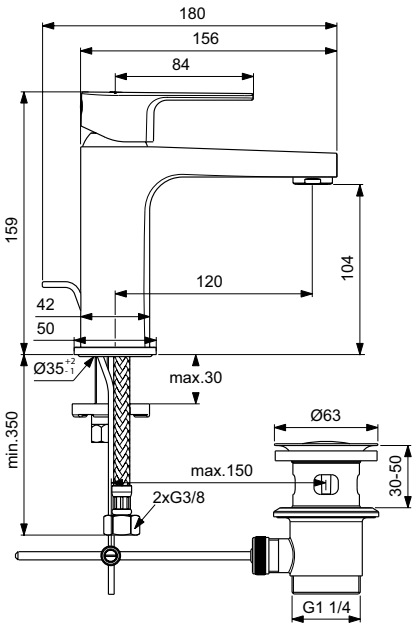

BC686, BC491

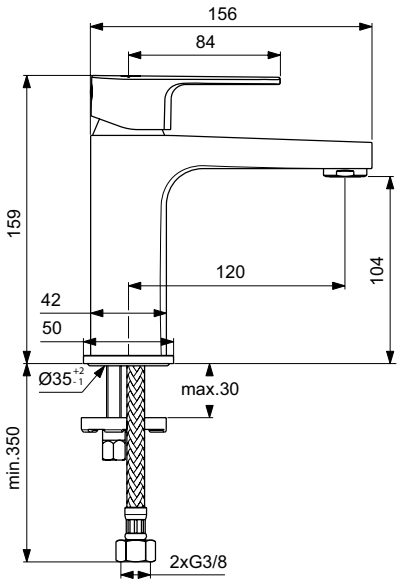

BC553

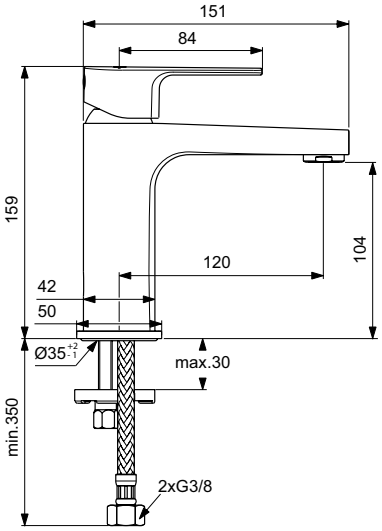

BC687

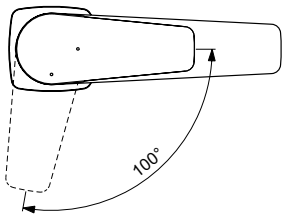

Всички посочени цени са в лева и в евро, без ДДС, и са препоръчителни за продажба на дребно.

Описание

Смесител стоящ за биде
28 mm керамичен затварящ механизъм FirmaFlow® с ограничител на топла вода
Метална ръкохватка с индикатор за топла и студена вода
Аератор сферична връзка с ограничител на дебит 5 l/min
Декоративна розетка, фиксирана към тялото
Easy-Fix присъединяване
Гъвкави връзки G3/8"
Пластмасов изпразнител
Съответства на стандарт EN817

Смесител стенен за душ
38 mm керамичен затварящ механизъм FirmaFlow®+ с ограничител на топла вода
Метална ръкохватка с индикатор за топла и студена вода
Възвратен клапан
Стандартно присъединяване с S-холендри
Покритие: по технология електрохимично галванизиране (AA)
Съответства на стандарт EN817

Продукт	Арт.No.	цена/€ без ДДС	цена/лв. без ДДС	
Смесител стоящ за биде	**BC492AA**	86,50	169,18	*
Смесител стенен за душ	**BC493AA**	88,20	172,50	*

*Продукти от ценова група Лукс

Цветове

AA Хром

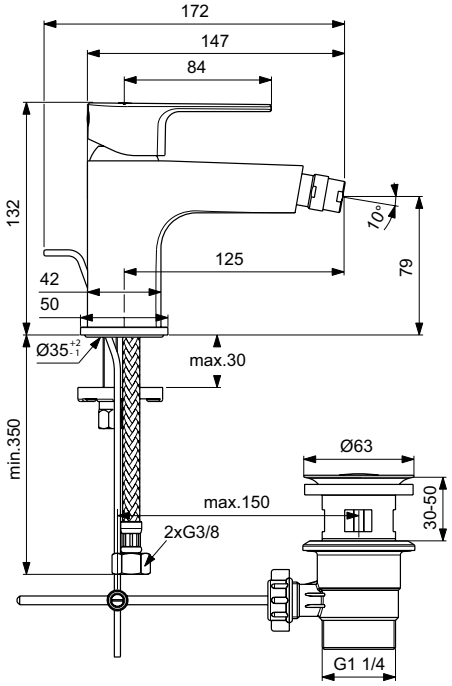

BC492

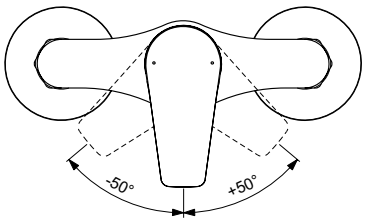

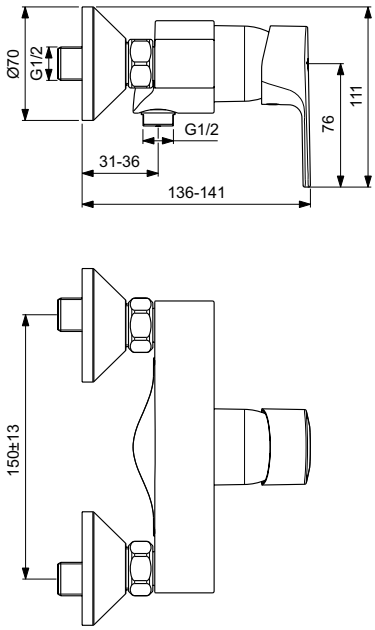

BC493

Описание

Смесител стенен за вана/душ
38 mm керамичен затварящ механизъм FirmaFlow®+ с ограничител на топла вода
Метална ръкохватка с индикатор за топла и студена вода
Възвратен клапан
Стандартно присъединяване с S-холендри
Perlator аератор
Автоматичен разпределител
Покритие: по технология електрохимично галванизиране (AA)
Съответства на стандарт EN817

- Вариант с ръчен керамичен разпределител

5 YEAR GUARANTEE

Продукт	Арт.No.	цена/€ без ДДС	цена/лв. без ДДС	
Смесител стенен за вана/душ с автоматичен разпределител	**BC692AA**	108,00	211,23	*
Смесител стенен за вана/душ с ръчен керамичен разпределител	**BC494AA**	122,00	238,61	*

*Продукти от ценова група Лукс

Цветове

AA Хром

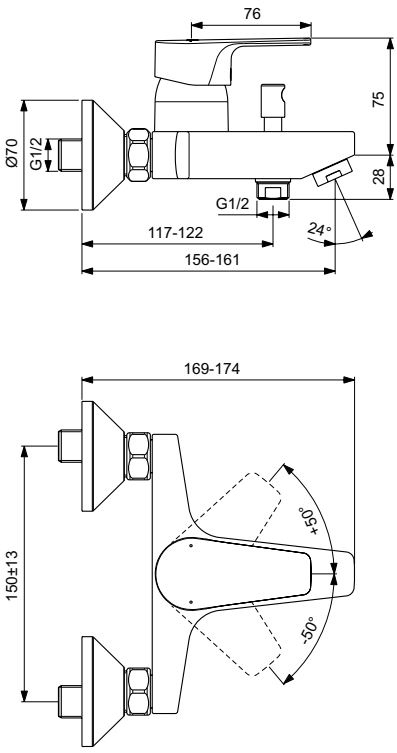

BC692

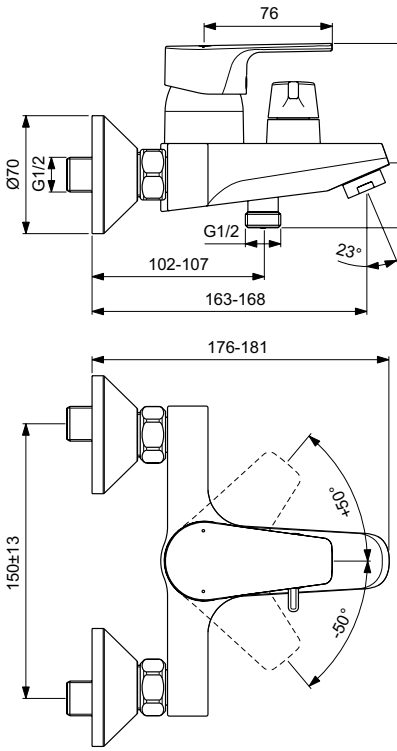

BC494

Всички посочени цени са в лева и в евро, без ДДС, и са препоръчителни за продажба на дребно.

Описание

Смесител вграден за душ
Комплект 1 + 2 (външна + вътрешна част)
47 mm керамичен затварящ механизъм с Click
Метална ръкохватка с индикатор за топла и студена вода
Хромирана пластмасова розетка
Съответства на стандарт EN817

Смесител вграден за вана/душ
Комплект 1 + 2 (външна + вътрешна част)
47 mm керамичен затварящ механизъм с Click
Автоматичен разпределител
Метална ръкохватка с индикатор за топла и студена вода
Хромирана пластмасова розетка
Съответства на стандарт EN817

5 YEAR GUARANTEE

Продукт	Арт.No.	цена/€ без ДДС	цена/лв. без ДДС	
Смесител вграден за душ	**A7188AA**	78,00	152,55	*
Смесител вграден за вана/душ	**A7189AA**	120,00	234,70	*

*Продукти от ценова група Лукс

Цветове

AA Хром

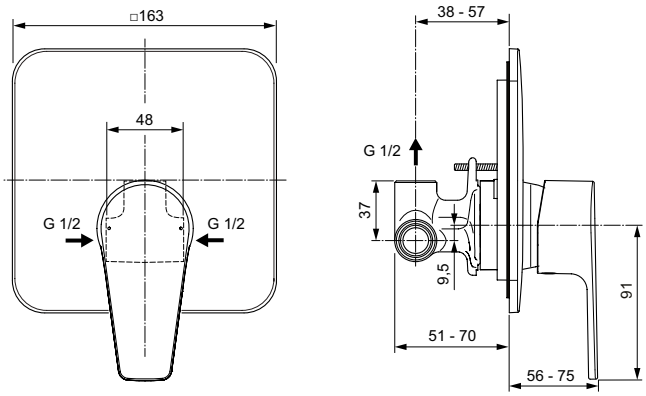

A7188

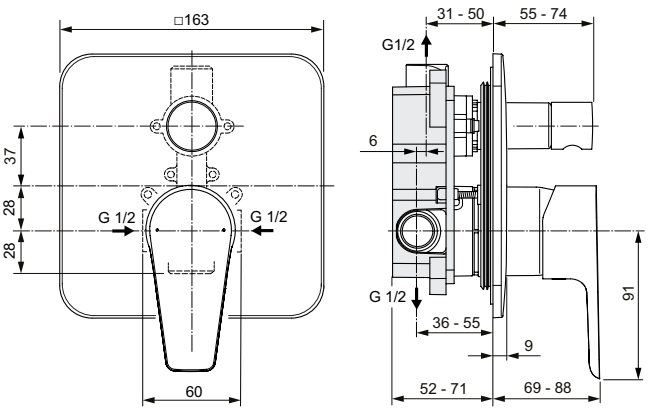

A7189

5 YEAR GUARANTEE

Описание

Смесител вграден за душ
Комплект 2 - външна част
47 mm керамичен затварящ механизъм с Click
Метална ръкохватка с индикатор за топла и студена вода
Хромирана пластмасова розетка
Съответства на стандарт EN817

Смесител вграден за вана/душ
Комплект 2 - външна част
47 mm керамичен затварящ механизъм с Click
Метална ръкохватка с индикатор за топла и студена вода
Хромирана пластмасова розетка
Автоматичен разпределител
Съответства на стандарт EN817

Необходима комплектация с

Универсална вградена част EASY-BOX (A1000NU)

Продукт	Арт.No.	цена/€ без ДДС	цена/лв. без ДДС	
Смесител вграден за душ	**A7347AA**	140,00	273,82	*
Смесител вграден за вана/душ	**A7348AA**	155,00	303,15	*
Необходима комплектация с				
Универсална вградена част EASY BOX	**A1000NU**	51,40	100,53	

*Продукти от ценова група Лукс

Цветове

AA Хром

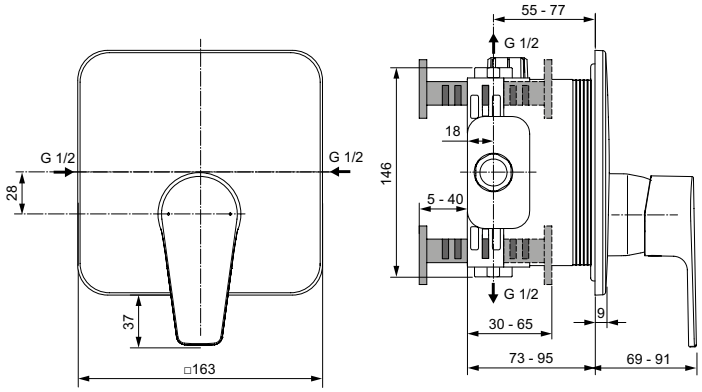

A7347

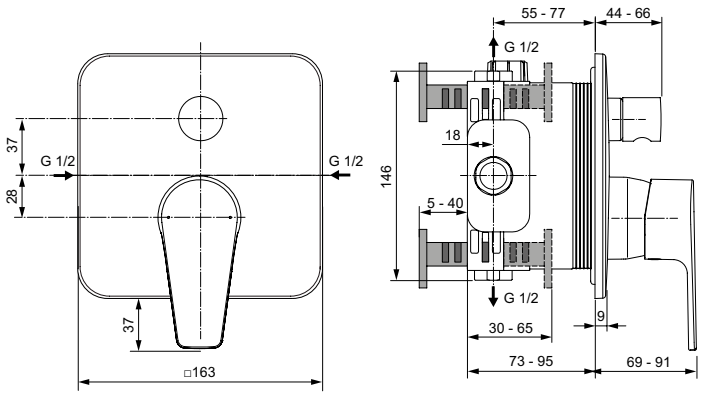

A7348

Всички посочени цени са в лева и в евро, без ДДС, и са препоръчителни за продажба на дребно.

Описание

Смесител стоящ за умивалник H75 BlueStart®
28 mm керамичен затварящ механизъм FirmaFlow® с ограничител на топла вода
Технология студен старт BlueStart®
Метална ръкохватка с индикатор за топла и студена вода
Coin Slot аератор с ограничител на дебит 3,8 l/min
Easy-Fix присъединяване
Гъвкави връзки G3/8"
Опаковка без пластмасови компоненти
Покритие: по технология електрохимично галванизиране (AA)
Съответства на стандарт EN817

- Вариант с пластмасов изпразнител
- Вариант с метален изпразнител
- Вариант без BlueStart® и с метален изпразнител
- Вариант с Click изпразнител: Покрития:
  - по технология електрохимично галванизиране (AA)
  - по технология прахово боядисване (XG)

Продукт	Арт.No.	цена/€ без ДДС	цена/лв. без ДДС	
Смесител стоящ за умивалник H75 BlueStart® без изпразнител	**BE039AA**	75,20	147,08	*
Смесител стоящ за умивалник H75 BlueStart® с пластмасов изпразнител	**BE040AA**	79,70	155,88	*
Смесител стоящ за умивалник H75 BlueStart® с метален изпразнител	**BE041AA**	84,20	164,68	*
Смесител стоящ за умивалник H75 с метален изпразнител	**BE121AA**	84,20	164,68	*
Смесител стоящ за умивалник H75 BlueStart® с Click изпразнител	**BE042AA**	84,20	164,68	*
	BE042XG	105,00	205,36	*

*Продукти от ценова група Лукс

Цветове

AA Хром
XG Черна коприна

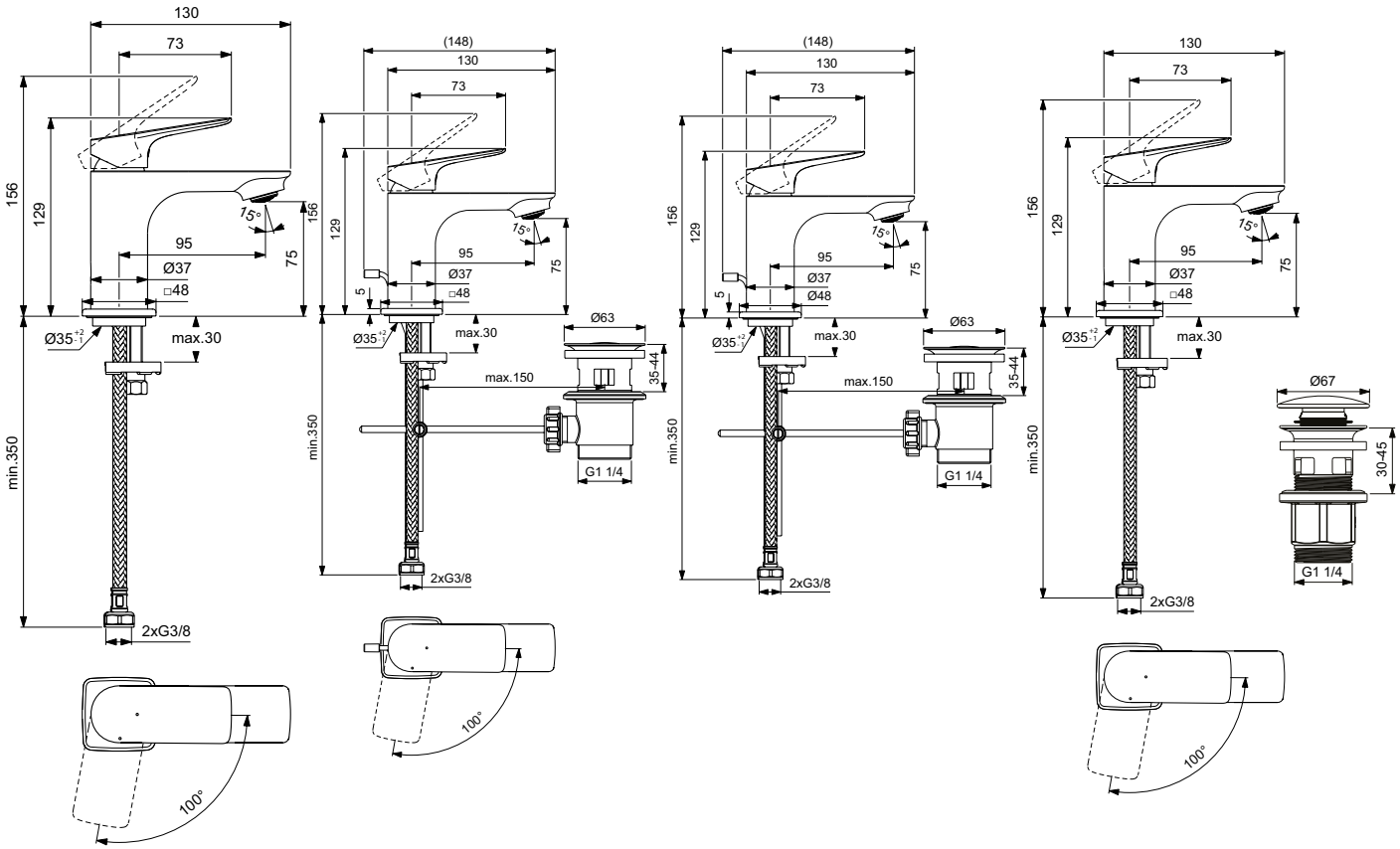

BE039 BE040, BE041 BE121 BE042

Описание

Смесител стоящ за умивалник H100 BlueStart®
28 mm керамичен затварящ механизъм FirmaFlow® с ограничител на топла вода
Технология студен старт BlueStart®
Метална ръкохватка с индикатор за топла и студена вода
Coin Slot аератор с ограничител на дебит 3,8 l/min
Easy-Fix присъединяване
Гъвкави връзки G3/8"
Опаковка без пластмасови компоненти
Покритие: по технология електрохимично галванизиране (AA)
Съответства на стандарт EN817

- Вариант с пластмасов изпразнител
- Вариант с метален изпразнител
- Вариант без BlueStart® и с метален изпразнител
- Вариант с Click изпразнител: Покрития:
  - по технология електрохимично галванизиране (AA)
  - по технология прахово боядисване (XG)

Продукт	Арт.No.	цена/€ без ДДС	цена/лв. без ДДС	
Смесител стоящ за умивалник H100 BlueStart® без изпразнител	**BE044AA**	83,60	163,51	*
Смесител стоящ за умивалник H100 BlueStart® с пластмасов изпразнител	**BE045AA**	88,10	172,31	*
Смесител стоящ за умивалник H100 BlueStart® с метален изпразнител	**BE046AA**	92,60	181,11	*
Смесител стоящ за умивалник H100 с метален изпразнител	**BE116AA**	92,60	181,11	*
Смесител стоящ за умивалник H100 BlueStart® с Click изпразнител	**BE047AA**	92,60	181,11	*
	BE047XG	115,00	224,92	*

*Продукти от ценова група Лукс

Цветове

AA Хром
XG Черна коприна

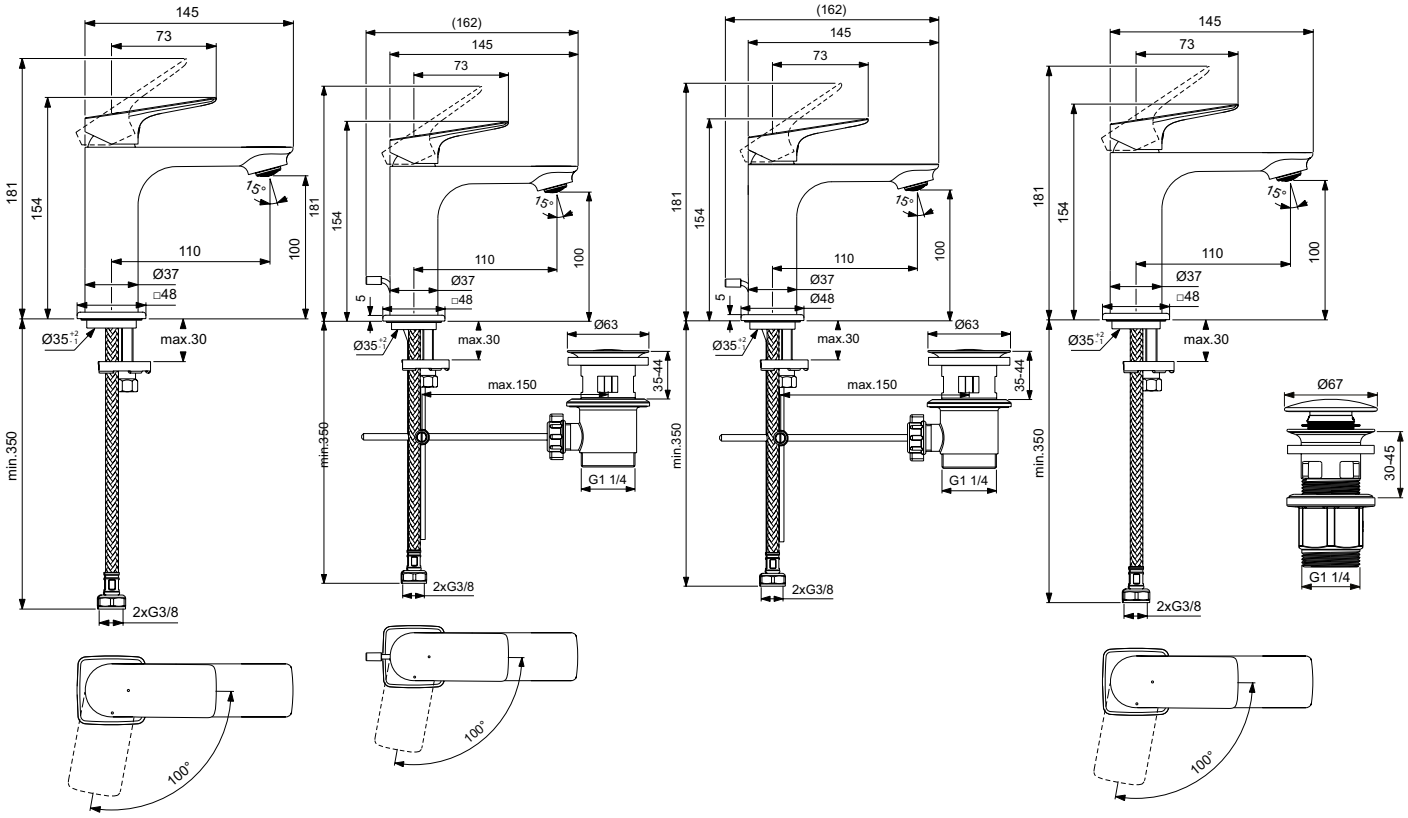

BE044 BE045, BE046 BE116 BE047

Всички посочени цени са в лева и в евро, без ДДС, и са препоръчителни за продажба на дребно.

Описание

Смесител стоящ за умивалник H120 BlueStart®
28 mm керамичен затварящ механизъм FirmaFlow® с ограничител на топла вода
Технология студен старт BlueStart®
Метална ръкохватка с индикатор за топла и студена вода
Coin Slot аератор с ограничител на дебит 3,8 l/min
Easy-Fix присъединяване
Гъвкави връзки G3/8"
Опаковка без пластмасови компоненти
Покритие: по технология електрохимично галванизиране (AA)
Съответства на стандарт EN817

- Вариант без BlueStart® и с метален изпразнител
- Вариант с Click изпразнител: Покрития:
  - по технология електрохимично галванизиране (AA)
  - по технология прахово боядисване (XG)

Продукт	Арт.No.	цена/€ без ДДС	цена/лв. без ДДС	
Смесител стоящ за умивалник H120 BlueStart® без изпразнител	**BE122AA**	115,00	224,92	*
Смесител стоящ за умивалник H120 с метален изпразнител	**BE123AA**	124,00	242,52	*
Смесител стоящ за умивалник H120 BlueStart® с Click изпразнител	**BE105AA**	124,00	242,52	*
	BE105XG	156,00	305,11	*

*Продукти от ценова група Лукс

Цветове

AA Хром
XG Черна коприна

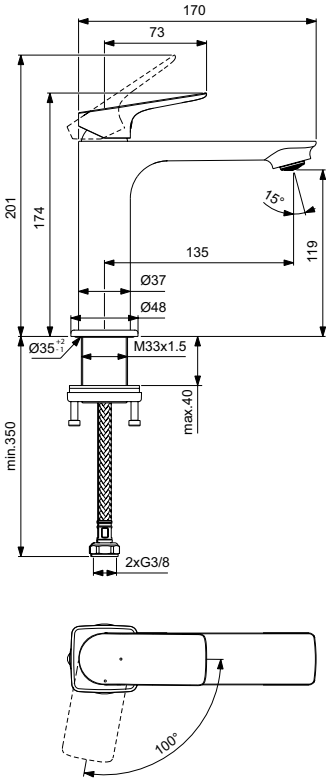

BE122

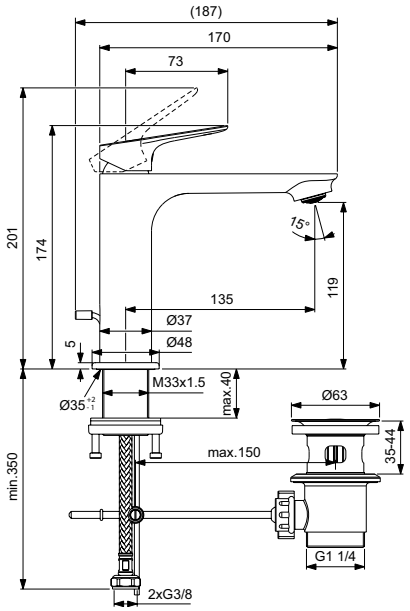

BE123

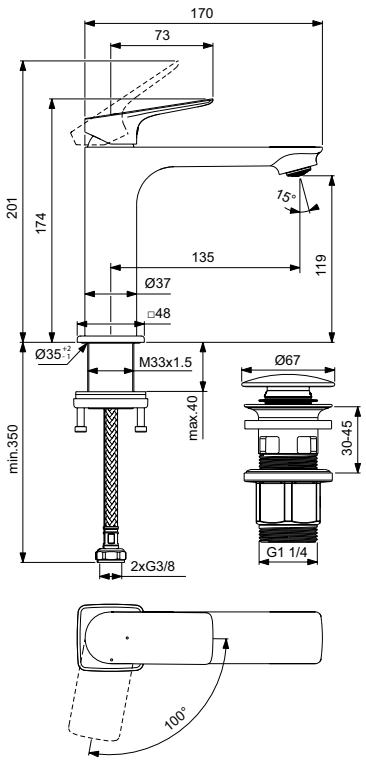

BE105

Описание

Смесител стоящ за умивалник H240 BlueStart®
28 mm керамичен затварящ механизъм FirmaFlow® с ограничител на топла вода
Технология студен старт BlueStart®
Метална ръкохватка с индикатор за топла и студена вода
Coin Slot аератор с ограничител на дебит 3,8 l/min
Easy-Fix присъединяване
Гъвкави връзки G3/8"
Опаковка без пластмасови компоненти
Покрития:
- по технология електрохимично галванизиране (AA)
- по технология прахово боядисване (XG)
Съответства на стандарт EN817

- Вариант с Click изпразнител

Продукт	Арт.No.	цена/€ без ДДС	цена/лв. без ДДС	
Смесител стоящ за умивалник H240 BlueStart® без изпразнител	**BE050AA**	148,00	289,46	*
	BE050XG	185,00	361,83	*
Смесител стоящ за умивалник H240 BlueStart® с Click изпразнител	**BE051AA**	157,00	307,07	*
	BE051XG	195,00	381,39	*

*Продукти от ценова група Лукс

Цветове

AA Хром
XG Черна коприна

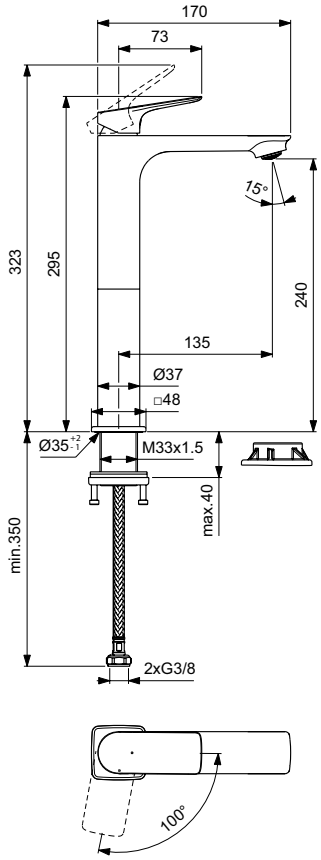

BE050

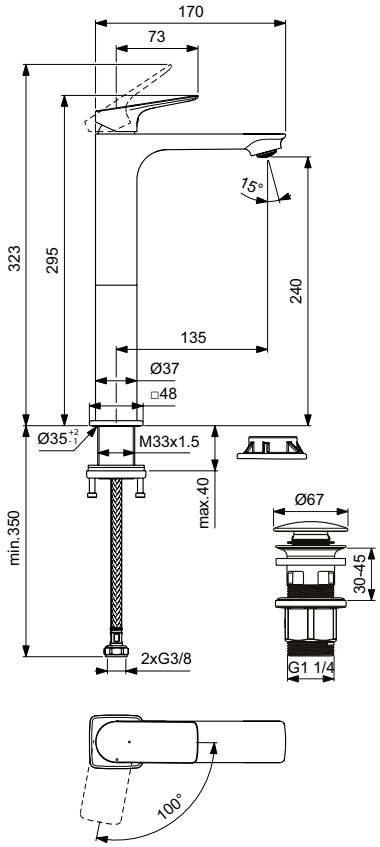

BE051

Всички посочени цени са в лева и в евро, без ДДС, и са препоръчителни за продажба на дребно.

Описание

Смесител стоящ за умивалник H215 с висок тръбен чучур
28 mm керамичен затварящ механизъм FirmaFlow® с ограничител на топла вода
Метална ръкохватка с индикатор за топла и студена вода
Въртящ се тръбен чучур 360°
Аератор с ограничител на дебит 3,8 l/min
Easy-Fix присъединяване
Гъвкави връзки G3/8"
Опаковка без пластмасови компоненти
Покритие: по технология електрохимично галванизиране (AA)
Съответства на стандарт EN817

- Вариант с Click изпразнител: Покрития:
  - по технология електрохимично галванизиране (AA)
  - по технология прахово боядисване (XG)

Продукт	Арт.No.	цена/€ без ДДС	цена/лв. без ДДС	
Смесител стоящ за умивалник H215 без изпразнител	**BE053AA**	126,00	246,43	*
Смесител стоящ за умивалник H215 с Click изпразнител	**BE054AA**	135,00	264,04	*
	BE054XG	168,00	328,58	*

*Продукти от ценова група Лукс

Цветове

AA Хром
XG Черна коприна

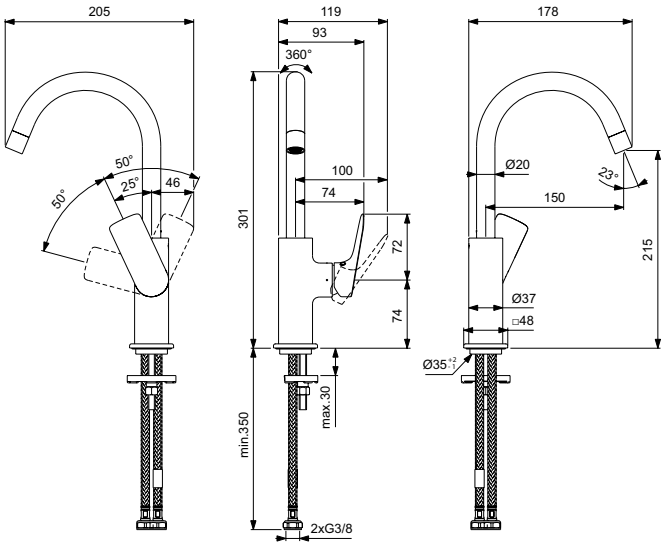

BE053

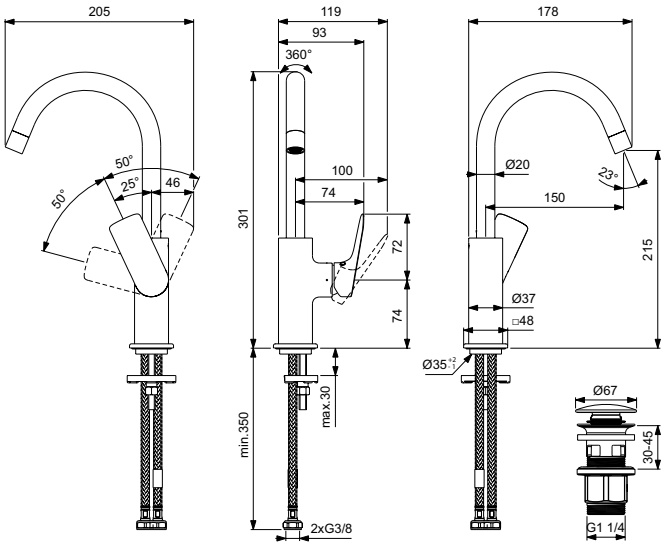

BE054

Описание

Смесител вграден за умивалник
Комплект 2 (външна част)
28 mm керамичен затварящ механизъм FirmaFlow® с ограничител на топла вода
Метална ръкохватка с индикатор за топла и студена вода
Тръбен чучур 180 mm, Аератор с ограничител на дебит 3,8 l/min
Да се комбинира само с A1313NU (комплект 1 - вътрешна част)
Опаковка без пластмасови компоненти
Покрития:
- по технология електрохимично галванизиране (AA)
- по технология прахово боядисване (XG)
Съответства на стандарт EN817

Смесител стоящ за биде с Click изпразнител
28 mm керамичен затварящ механизъм FirmaFlow® с ограничител на топла вода
Метална ръкохватка с индикатор за топла и студена вода
Аератор сферична връзка с ограничител на дебит 3,8 l/min
Easy-Fix присъединяване, Гъвкави връзки G3/8", Click изпразнител
Опаковка без пластмасови компоненти
Покрития:
- по технология електрохимично галванизиране (AA)
- по технология прахово боядисване (XG)
Съответства на стандарт EN817

Стенен чучур за вана
Тръбен чучур 210 mm
Метална розетка 65x65 mm с лого Ideal Standard
Caché успокоител, G1/2 присъединяване
Опаковка без пластмасови компоненти
Покрития:
- по технология електрохимично галванизиране (AA)
- по технология прахово боядисване (XG)

Продукт	Арт.No.	цена/€ без ДДС	цена/лв. без ДДС	
Смесител вграден за умивалник	**BE057AA**	103,00	201,45	*
	BE057XG	129,00	252,30	*
Смесител стоящ за биде с Click изпразнител	**BE059AA**	91,60	179,15	*
	BE059XG	114,00	222,96	*
Стенен чучур за вана	**BE068AA**	71,40	139,65	*
	BE068XG	89,40	174,85	*
Необходима комплектация с				
Комплект 1 (вградена част)	**A1313NU**	140,00	273,82	**

*Продукти от ценова група Лукс **Продукти от ценова група Atelier

Цветове
AA Хром XG Черна коприна

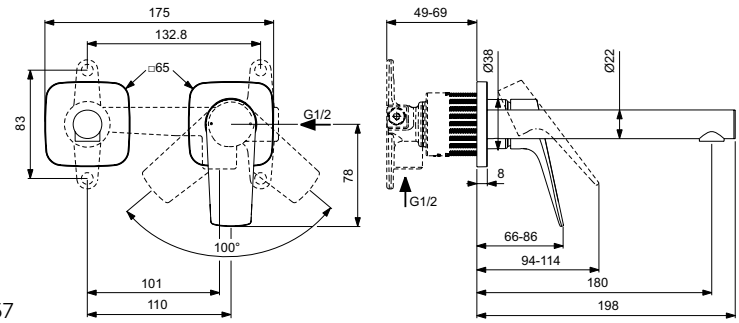

BE057

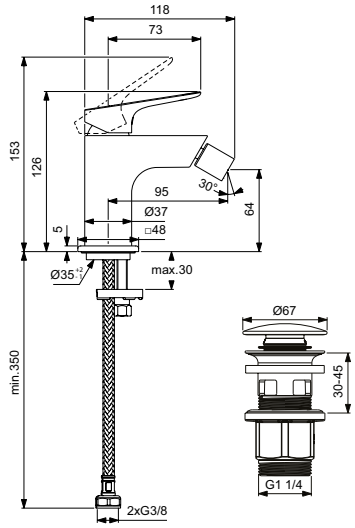

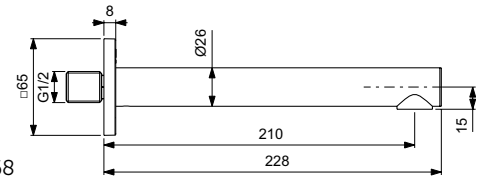

BE068

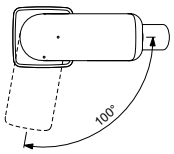

BE059

Всички посочени цени са в лева и в евро, без ДДС, и са препоръчителни за продажба на дребно.

Описание

Смесител стенен за душ
38 mm керамичен затварящ механизъм FirmaFlow®+ с ограничител на топла вода
Метална ръкохватка с индикатор за топла и студена вода
Стандартно присъединяване с S-холендри
Възвратен клапан
Опаковка без пластмасови компоненти
Покрития:
- по технология електрохимично галванизиране (AA)
- по технология прахово боядисване (XG)
Съответства на стандарт EN817

Смесител стенен за вана/душ
38 mm керамичен затварящ механизъм FirmaFlow®+ с ограничител на топла вода
Метална ръкохватка с индикатор за топла и студена вода
Coin Slot аератор M24x1
Автоматичен разпределител
Възвратен клапан
Стандартно присъединяване с S-холендри
Опаковка без пластмасови компоненти
Покрития:
- по технология електрохимично галванизиране (AA)
- по технология прахово боядисване (XG)
Съответства на стандарт EN817

5 YEAR GUARANTEE

Продукт	Арт.No.	цена/€ без ДДС	цена/лв. без ДДС	
Смесител стенен за душ	**BE066AA**	96,30	188,35	*
	BE066XG	121,00	236,66	*
Смесител стенен за вана/душ	**BE067AA**	121,00	236,66	*
	BE067XG	158,00	309,02	*

*Продукти от ценова група Лукс

Цветове

AA Хром
XG Черна коприна

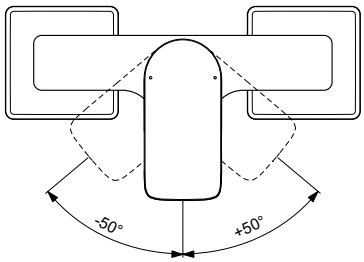

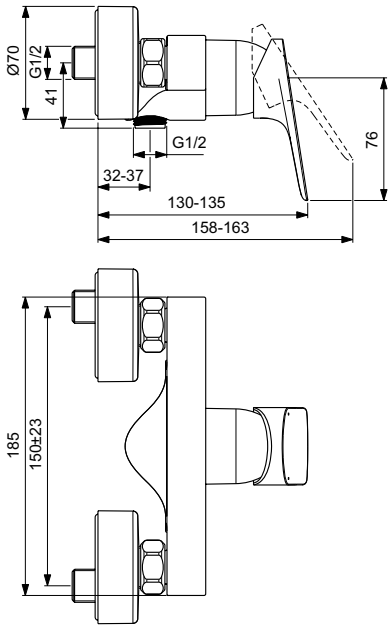

BE066

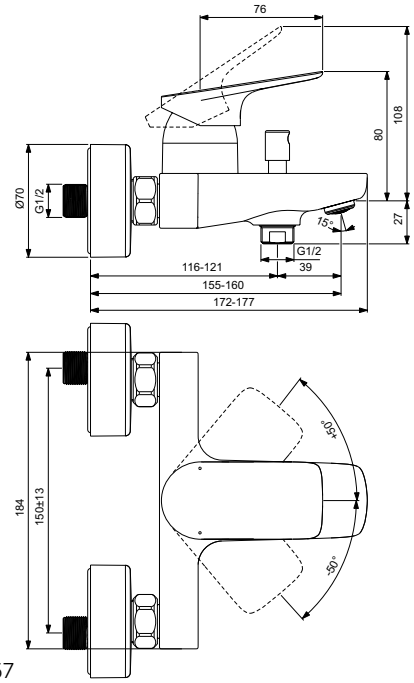

BE067

Смесители

Описание

Смесител вграден за душ
Комплект вътрешна + външна част
47 mm керамичен затварящ механизъм FirmaFlow® с Click
Метална ръкохватка с индикатор за топла и студена вода
Пластмасова розетка
Опаковка без пластмасови компоненти
Покрития:
- по технология електрохимично галванизиране (AA)
- по технология прахово боядисване (XG)
Съответства на стандарт EN817

Смесител вграден за вана/душ
Комплект вътрешна + външна част
47 mm керамичен затварящ механизъм FirmaFlow® с Click
Автоматичен разпределител
Метална ръкохватка с индикатор за топла и студена вода
Пластмасова розетка
Опаковка без пластмасови компоненти
Покрития:
- по технология електрохимично галванизиране (AA)
- по технология прахово боядисване (XG)
Съответства на стандарт EN817

5 YEAR GUARANTEE

Продукт	Арт.No.	цена/€ без ДДС	цена/лв. без ДДС	
Смесител вграден за душ	**BE060AA**	72,00	140,82	*
	BE060XG	90,00	176,02	*
Смесител вграден за вана/душ	**BE061AA**	137,00	267,95	*
	BE061XG	171,00	334,45	*

*Продукти от ценова група Лукс

Цветове

AA Хром
XG Черна коприна

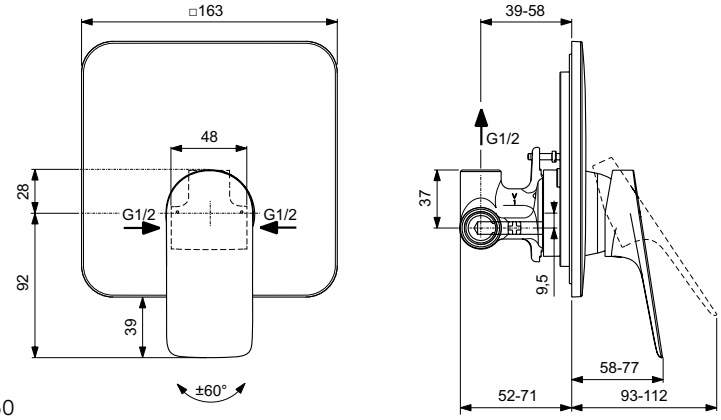

BE060

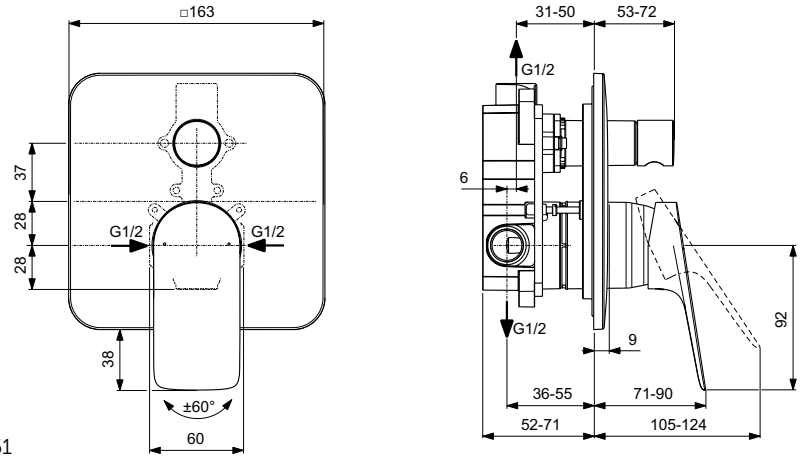

BE061

Всички посочени цени са в лева и в евро, без ДДС, и са препоръчителни за продажба на дребно.

Описание

Смесител вграден за душ
Комплект 2 - външна част
47 mm керамичен затварящ механизъм FirmaFlow® с вграден ограничител на топла вода и Click
Метална ръкохватка с индикатор за топла и студена вода
Пластмасова розетка
Опаковка без пластмасови компоненти
Покрития:
- по технология електрохимично галванизиране (AA)
- по технология прахово боядисване (XG)
Съответства на стандарт EN817

Смесител вграден за вана/душ
Комплект 2 - външна част
47 mm керамичен затварящ механизъм FirmaFlow® с вграден ограничител на топла вода и Click
Метална ръкохватка с индикатор за топла и студена вода
Пластмасова розетка, Автоматичен разпределител
Опаковка без пластмасови компоненти
Покрития:
- по технология електрохимично галванизиране (AA)
- по технология прахово боядисване (XG)
Съответства на стандарт EN817

Необходима комплектация с

Универсална вградена част EASY-BOX (A1000NU)

Продукт	Арт.No.	цена/€ без ДДС	цена/лв. без ДДС	
Смесител вграден за душ	**BE062AA**	120,00	234,70	*
	BE062XG	149,00	291,42	*
Смесител вграден за вана/душ	**BE063AA**	137,00	267,95	*
	BE063XG	171,00	334,45	*
Необходима комплектация с				
Универсална вградена част EASY BOX	**A1000NU**	51,40	100,53	

*Продукти от ценова група Лукс

Цветове

AA Хром XG Черна коприна

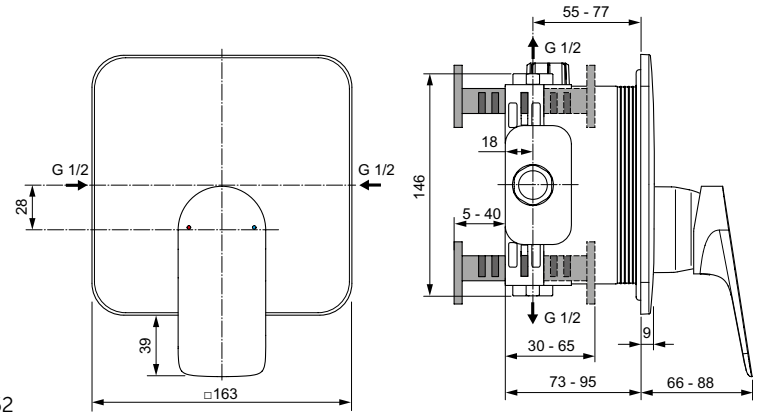

BE062

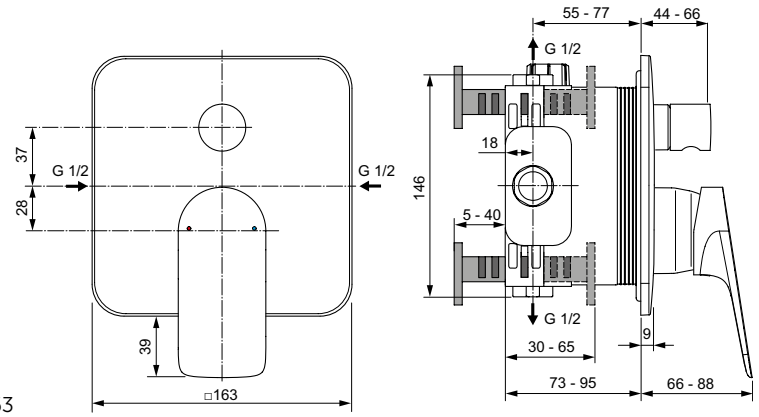

BE063

Описание

Смесител стоящ за умивалник H75 BlueStart®
28 mm керамичен затварящ механизъм FirmaFlow® с ограничител на топла вода
Технология студен старт BlueStart®
Метална ръкохватка с индикатор за топла и студена вода
Coin Slot аератор с ограничител на дебит 3,8 l/min
Easy-Fix присъединяване
Гъвкави връзки G3/8"
Опаковка без пластмасови компоненти
Покритие: по технология електрохимично галванизиране (AA)
Съответства на стандарт EN817

- Вариант с пластмасов изпразнител
- Вариант с метален изпразнител
- Вариант без BlueStart® и с метален изпразнител
- Вариант с Click изпразнител: Покрития:
  - по технология електрохимично галванизиране (AA)
  - по технология прахово боядисване (XG)

Продукт	Арт.No.	цена/€ без ДДС	цена/лв. без ДДС	
Смесител стоящ за умивалник H75 BlueStart® без изпразнител	**BE001AA**	69,80	136,52	*
Смесител стоящ за умивалник H75 BlueStart® с пластмасов изпразнител	**BE002AA**	74,10	144,93	*
Смесител стоящ за умивалник H75 BlueStart® с метален изпразнител	**BE003AA**	78,30	153,14	*
Смесител стоящ за умивалник H75 с метален изпразнител	**BE110AA**	78,30	153,14	*
Смесител стоящ за умивалник H75 BlueStart® с Click изпразнител	**BE004AA**	78,30	153,14	*
	BE004XG	97,90	191,48	*

*Продукти от ценова група Лукс

Цветове

AA Хром
XG Черна коприна

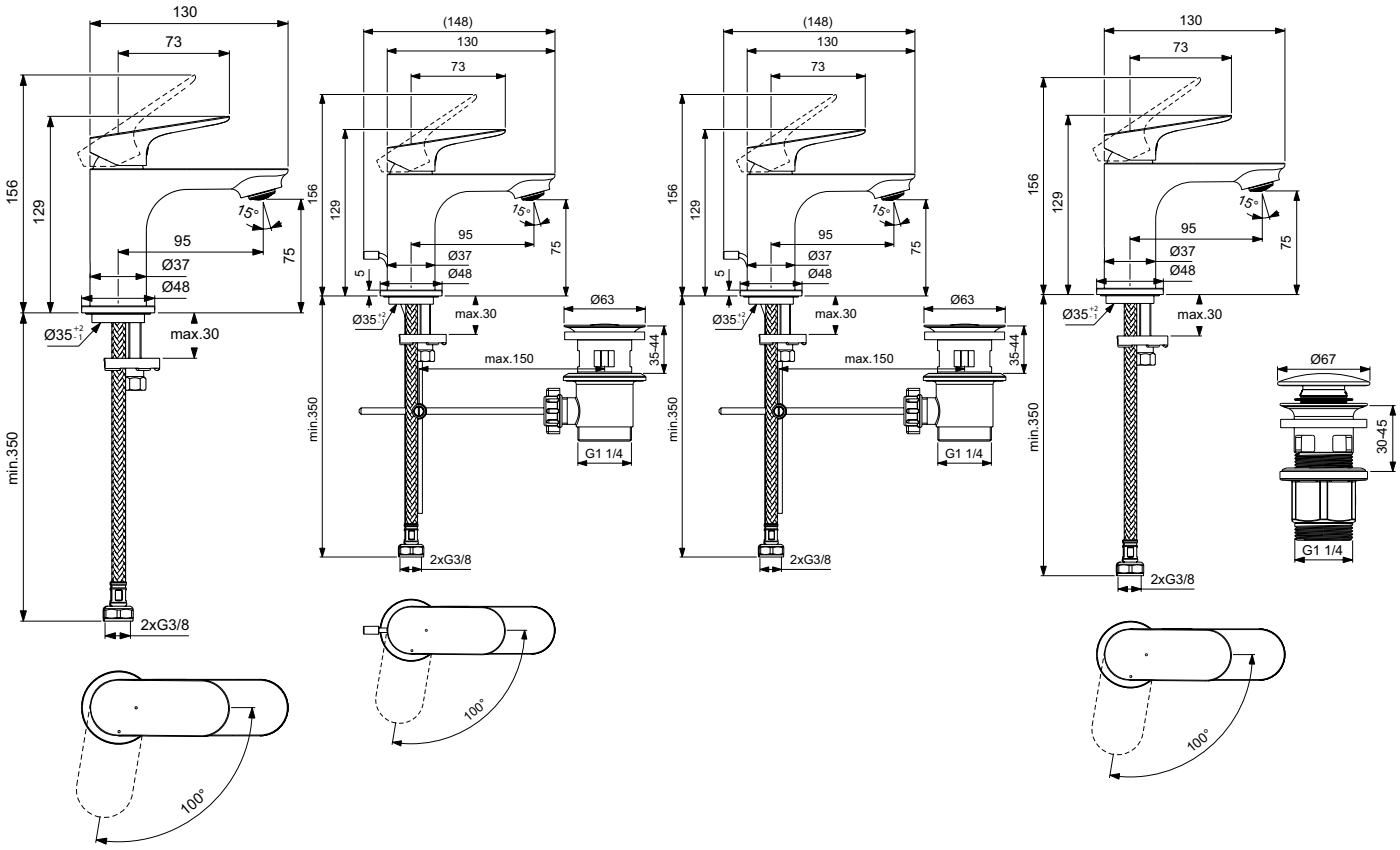

BE001 BE002, BE003 BE110 BE004

Всички посочени цени са в лева и в евро, без ДДС, и са препоръчителни за продажба на дребно.

Описание

Смесител стоящ за умивалник H100 BlueStart®
28 mm керамичен затварящ механизъм FirmaFlow® с ограничител на топла вода
Технология студен старт BlueStart®
Метална ръкохватка с индикатор за топла и студена вода
Coin Slot аератор с ограничител на дебит 3,8 l/min
Easy-Fix присъединяване
Гъвкави връзки G3/8"
Опаковка без пластмасови компоненти
Покритие: по технология електрохимично галванизиране (AA)
Съответства на стандарт EN817

- Вариант с пластмасов изпразнител
- Вариант с метален изпразнител
- Вариант без BlueStart® и с метален изпразнител
- Вариант с Click изпразнител: Покрития:
  - по технология електрохимично галванизиране (AA)
  - по технология прахово боядисване (XG)

Продукт	Арт.No.	цена/€ без ДДС	цена/лв. без ДДС	
Смесител стоящ за умивалник H100 BlueStart® без изпразнител	**BE006AA**	77,30	151,19	*
Смесител стоящ за умивалник H100 BlueStart® с пластмасов изпразнител	**BE007AA**	81,50	159,40	*
Смесител стоящ за умивалник H100 BlueStart® с метален изпразнител	**BE008AA**	85,70	167,61	*
Смесител стоящ за умивалник H100 с метален изпразнител	**BE111AA**	85,70	167,61	*
Смесител стоящ за умивалник H100 BlueStart® с Click изпразнител	**BE009AA**	85,70	167,61	*
	BE009XG	107,00	209,27	*

*Продукти от ценова група Лукс

Цветове

AA Хром
XG Черна коприна

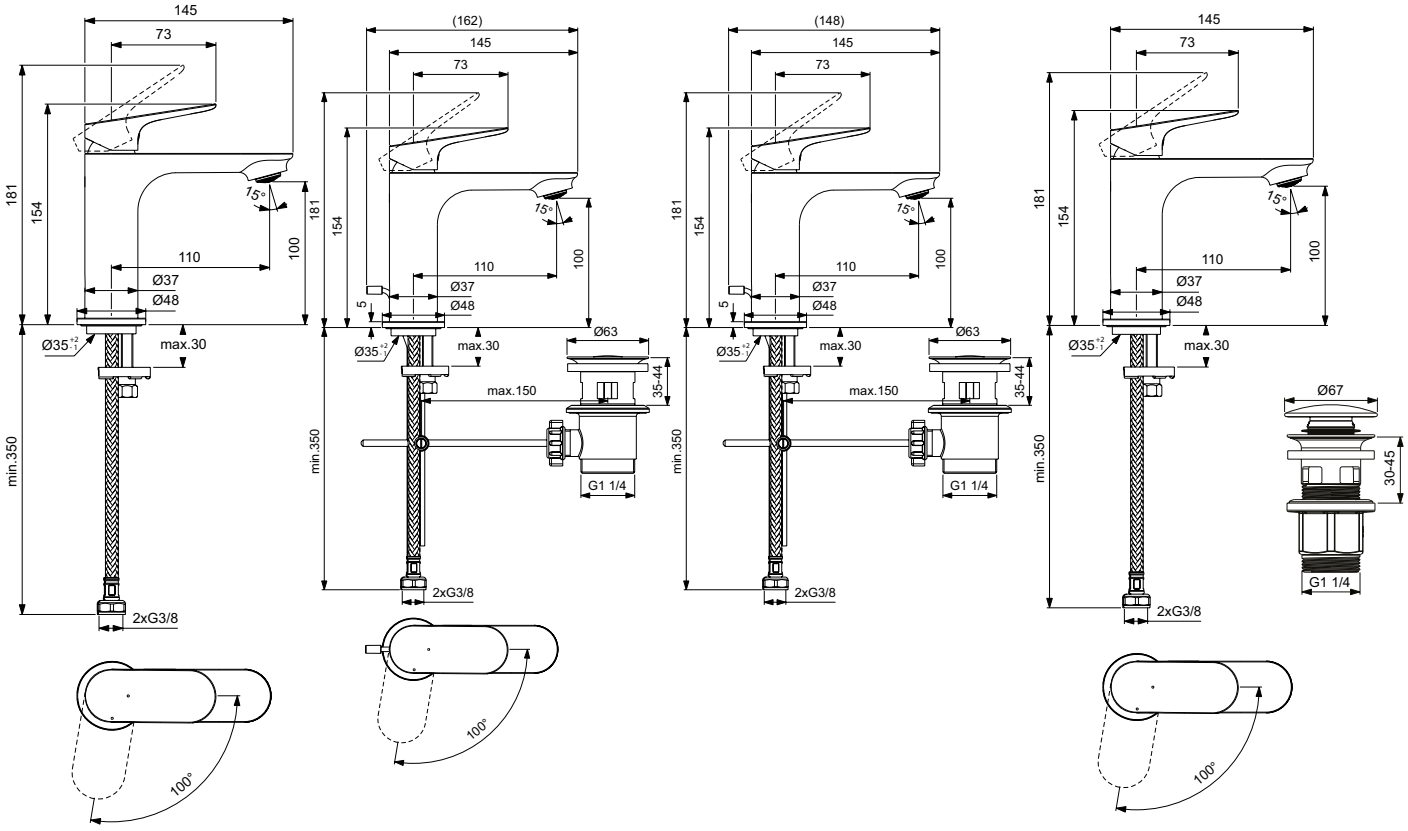

BE006 BE007, BE008 BE111 BE009

Описание

Смесител стоящ за умивалник H120 BlueStart®
28 mm керамичен затварящ механизъм FirmaFlow® с ограничител на топла вода
Технология студен старт BlueStart®
Метална ръкохватка с индикатор за топла и студена вода
Coin Slot аератор с ограничител на дебит 3,8 l/min
Easy-Fix присъединяване
Гъвкави връзки G3/8"
Опаковка без пластмасови компоненти
Покритие: по технология електрохимично галванизиране (AA)
Съответства на стандарт EN817

- Вариант без BlueStart® и с метален изпразнител
- Вариант с Click изпразнител: Покрития:
  - по технология електрохимично галванизиране (AA)
  - по технология прахово боядисване (XG)

Продукт	Арт.No.	цена/€ без ДДС	цена/лв. без ДДС	
Смесител стоящ за умивалник H120 BlueStart® без изпразнител	**BE119AA**	105,00	205,36	*
Смесител стоящ за умивалник H120 с метален изпразнител	**BE120AA**	113,00	221,01	*
Смесител стоящ за умивалник H120 BlueStart® с Click изпразнител	**BE100AA**	113,00	221,01	*
	BE100XG	142,00	277,73	*

*Продукти от ценова група Лукс

Цветове

AA Хром
XG Черна коприна

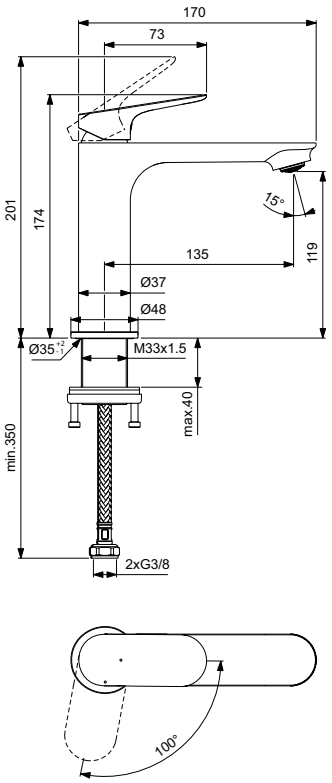

BE119

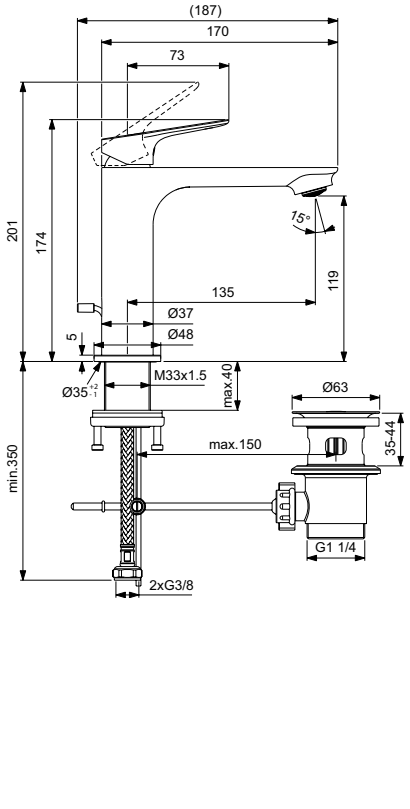

BE120

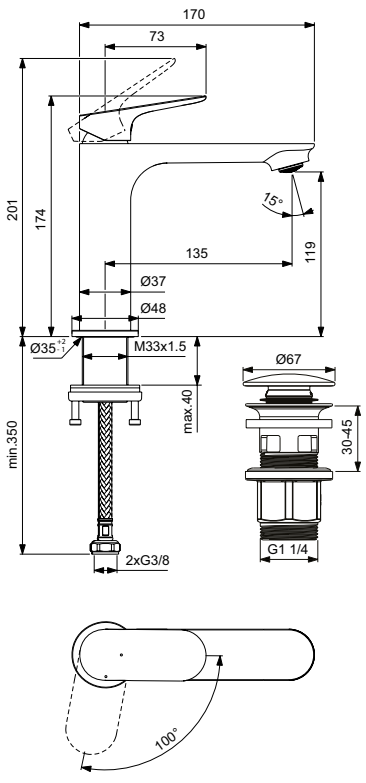

BE100

Всички посочени цени са в лева и в евро, без ДДС, и са препоръчителни за продажба на дребно.

Описание

Смесител стоящ за умивалник H240 BlueStart®
28 mm керамичен затварящ механизъм FirmaFlow® с ограничител на топла вода
Технология студен старт BlueStart®
Метална ръкохватка с индикатор за топла и студена вода
Coin Slot аератор с ограничител на дебит 3,8 l/min
Easy-Fix присъединяване
Гъвкави връзки G3/8"
Опаковка без пластмасови компоненти
Покрития:
- по технология електрохимично галванизиране (AA)
- по технология прахово боядисване (XG)
Съответства на стандарт EN817

- Вариант с Click изпразнител

Продукт	Арт.No.	цена/€ без ДДС	цена/лв. без ДДС	
Смесител стоящ за умивалник H240 BlueStart® без изпразнител	**BE012AA**	137,00	267,95	*
	BE012XG	171,00	334,45	*
Смесител стоящ за умивалник H240 BlueStart® с Click изпразнител	**BE013AA**	146,00	285,55	*
	BE013XG	182,00	355,96	*

*Продукти от ценова група Лукс

Цветове

AA Хром
XG Черна коприна

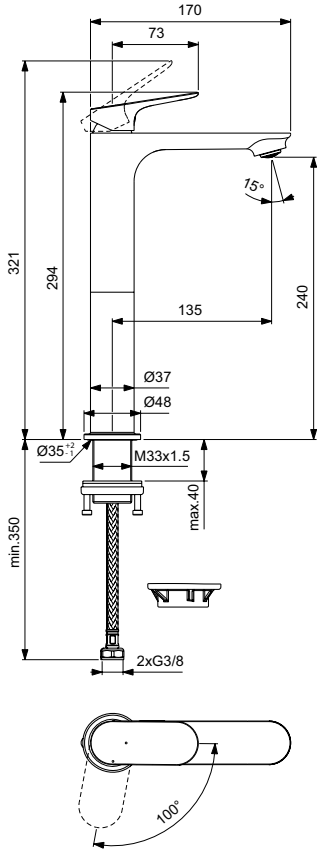

BE012

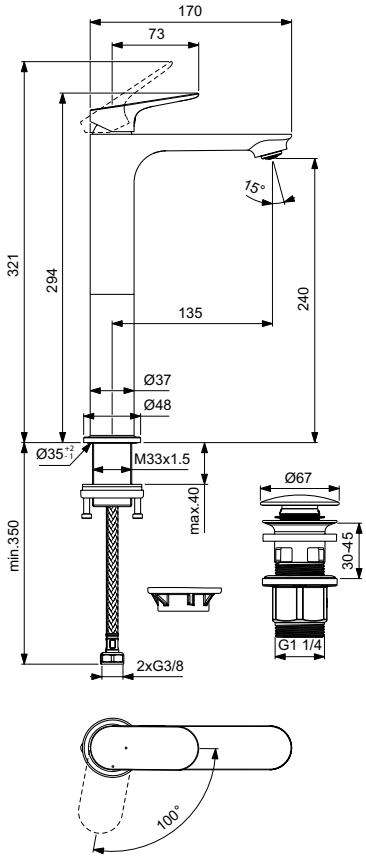

BE013

Описание

Смесител стоящ за умивалник H215 с висок тръбен чучур
28 mm керамичен затварящ механизъм FirmaFlow® с ограничител на топла вода
Метална ръкохватка с индикатор за топла и студена вода
Въртящ се тръбен чучур 360°
Аератор с ограничител на дебит 3,8 l/min
Easy-Fix присъединяване
Гъвкави връзки G3/8"
Опаковка без пластмасови компоненти
Покритие: по технология електрохимично галванизиране (AA)
Съответства на стандарт EN817

- Вариант с Click изпразнител: Покрития:
  - по технология електрохимично галванизиране (AA)
  - по технология прахово боядисване (XG)

Продукт	Арт.No.	цена/€ без ДДС	цена/лв. без ДДС	
Смесител стоящ за умивалник H215 без изпразнител	**BE015AA**	116,00	226,88	*
Смесител стоящ за умивалник H215 с Click изпразнител	**BE016AA**	125,00	244,48	*
	BE016XG	156,00	305,11	*

*Продукти от ценова група Лукс

Цветове

AA Хром
XG Черна коприна

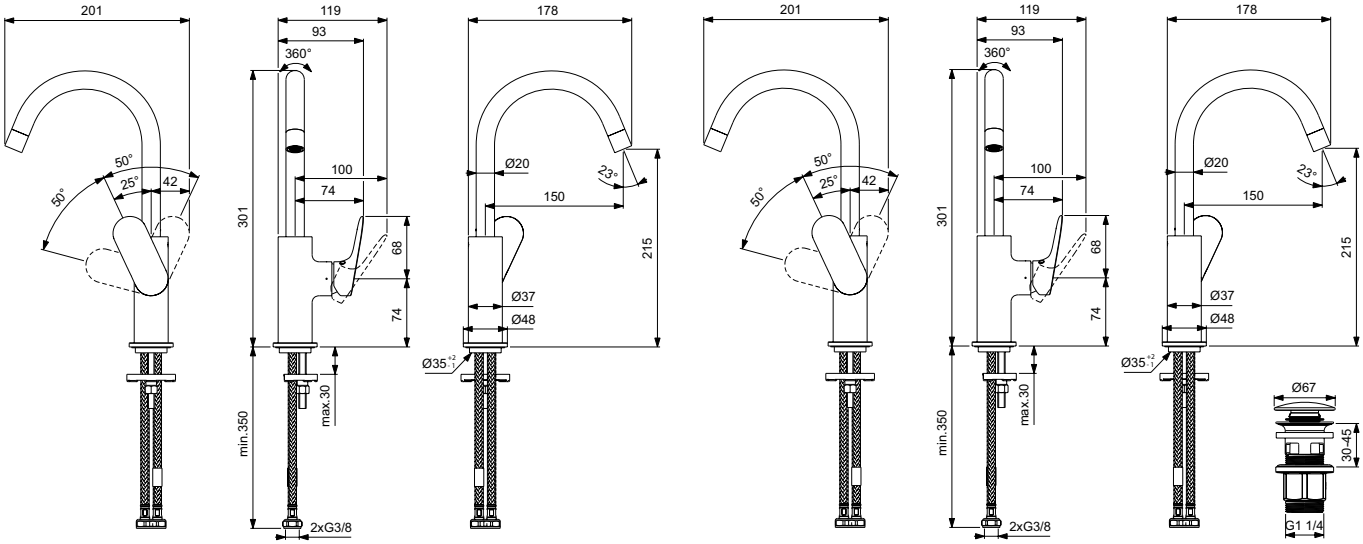

BE015 BE016

Всички посочени цени са в лева и в евро, без ДДС, и са препоръчителни за продажба на дребно.

Описание

Смесител вграден за умивалник
Комплект 2 (външна част)
28 mm керамичен затварящ механизъм FirmaFlow® с ограничител на топла вода
Метална ръкохватка с индикатор за топла и студена вода
Тръбен чучур 180 mm, Аератор с ограничител на дебит 3,8 l/min
Да се комбинира само с A1313NU (комплект 1 - вътрешна част)
Опаковка без пластмасови компоненти
Покрития:
- по технология електрохимично галванизиране (AA)
- по технология прахово боядисване (XG)
Съответства на стандарт EN817

Смесител стоящ за биде с Click изпразнител
28 mm керамичен затварящ механизъм FirmaFlow® с ограничител на топла вода
Метална ръкохватка с индикатор за топла и студена вода
Аератор сферична връзка с ограничител на дебит 3,8 l/min
Easy-Fix присъединяване
Гъвкави връзки G3/8", Click изпразнител
Опаковка без пластмасови компоненти
Покрития:
- по технология електрохимично галванизиране (AA)
- по технология прахово боядисване (XG)
Съответства на стандарт EN817

Стенен чучур за вана
Тръбен чучур 210 mm
Метална розетка Ø65 mm с лого Ideal Standard
Caché успокоител, G1/2 присъединяване
Опаковка без пластмасови компоненти
Покрития:
- по технология електрохимично галванизиране (AA)
- по технология прахово боядисване (XG)

Продукт	Арт.No.	цена/€ без ДДС	цена/лв. без ДДС	
Смесител вграден за умивалник	**BE019AA**	97,90	191,48	*
	BE019XG	123,00	240,57	*
Смесител стоящ за биде с Click изпразнител	**BE021AA**	85,70	167,61	*
	BE021XG	107,00	209,27	*
Стенен чучур за вана	**BE030AA**	67,70	132,41	*
	BE030XG	84,70	165,66	*
Необходима комплектация с				
Комплект 1 (вградена част)	**A1313NU**	140,00	273,82	**

*Продукти от ценова група Лукс **Продукти от ценова група Atelier

Цветове
AA Хром XG Черна коприна

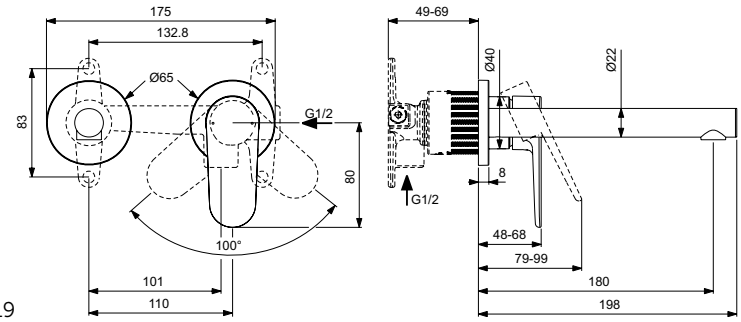

BE019

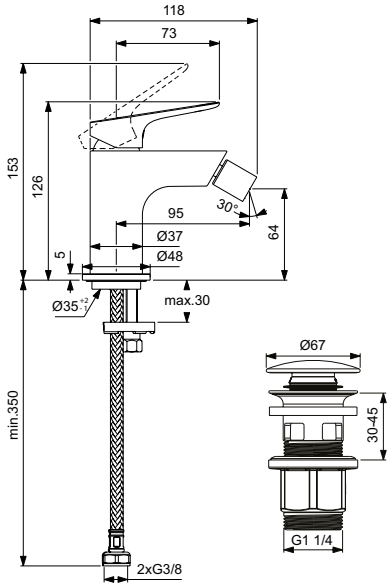

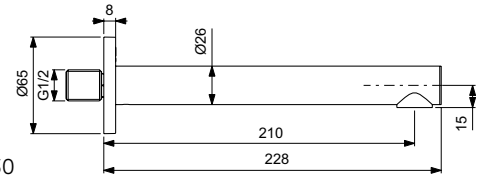

BE030

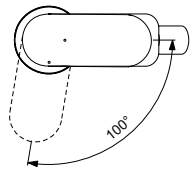

BE030

Производителят запазва правото си на промени в цените и номенклатурата.

Описание

Смесител стенен за душ
38 mm керамичен затварящ механизъм FirmaFlow®+ с ограничител на топла вода
Метална ръкохватка с индикатор за топла и студена вода
Стандартно присъединяване с S-холендри
Възвратен клапан
Опаковка без пластмасови компоненти
Покрития:
- по технология електрохимично галванизиране (AA)
- по технология прахово боядисване (XG)
Съответства на стандарт EN817

Смесител стенен за вана/душ
38 mm керамичен затварящ механизъм FirmaFlow®+ с ограничител на топла вода
Метална ръкохватка с индикатор за топла и студена вода
Coin Slot аератор M24x1
Автоматичен разпределител
Възвратен клапан
Стандартно присъединяване с S-холендри
Опаковка без пластмасови компоненти
Покрития:
- по технология електрохимично галванизиране (AA)
- по технология прахово боядисване (XG)
Съответства на стандарт EN817

5 YEAR GUARANTEE

Продукт	Арт.No.	цена/€ без ДДС	цена/лв. без ДДС	
Смесител стенен за душ	**BE028AA**	88,90	173,87	*
	BE028XG	111,00	217,10	*
Смесител стенен за вана/душ	**BE029AA**	105,00	205,36	*
	BE029XG	136,00	265,99	*

*Продукти от ценова група Лукс

Цветове

AA Хром
XG Черна коприна

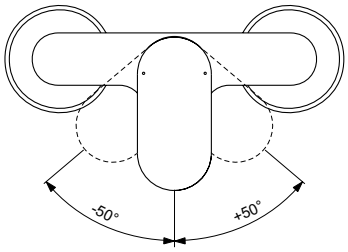

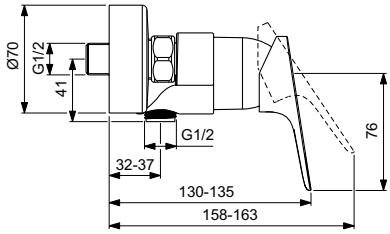

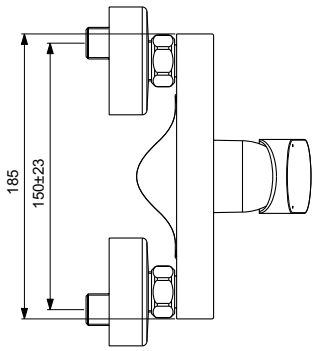

BE028

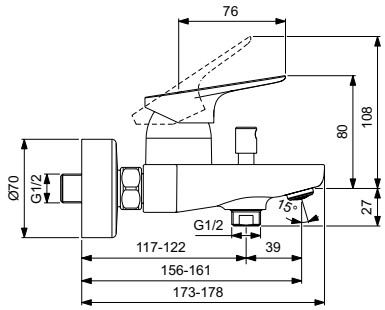

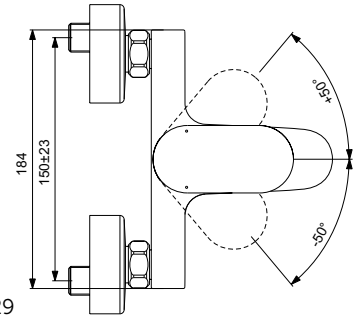

BE029

Всички посочени цени са в лева и в евро, без ДДС, и са препоръчителни за продажба на дребно.

Описание

Смесител вграден за душ
Комплект вътрешна + външна част
47 mm керамичен затварящ механизъм FirmaFlow® с Click
Метална ръкохватка с индикатор за топла и студена вода
Пластмасова розетка
Опаковка без пластмасови компоненти
Покрития:
- по технология електрохимично галванизиране (AA)
- по технология прахово боядисване (XG)
Съответства на стандарт EN817

Смесител вграден за вана/душ
Комплект вътрешна + външна част
47 mm керамичен затварящ механизъм FirmaFlow® с Click
Автоматичен разпределител
Метална ръкохватка с индикатор за топла и студена вода
Пластмасова розетка
Опаковка без пластмасови компоненти
Покрития:
- по технология електрохимично галванизиране (AA)
- по технология прахово боядисване (XG)
Съответства на стандарт EN817

5 YEAR GUARANTEE

Продукт	Арт.No.	цена/€ без ДДС	цена/лв. без ДДС	
Смесител вграден за душ	**BE022AA**	66,20	129,48	*
	BE022XG	82,60	161,55	*
Смесител вграден за вана/душ	**BE023AA**	127,00	248,39	*
	BE023XG	159,00	310,98	*

*Продукти от ценова група Лукс

Цветове

AA Хром
XG Черна коприна

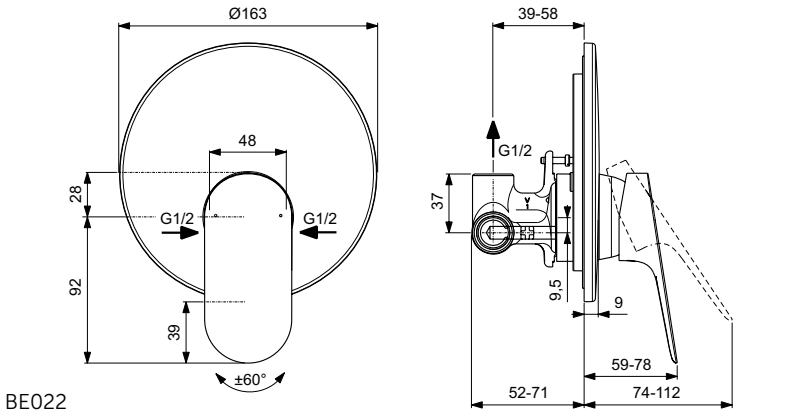

BE022

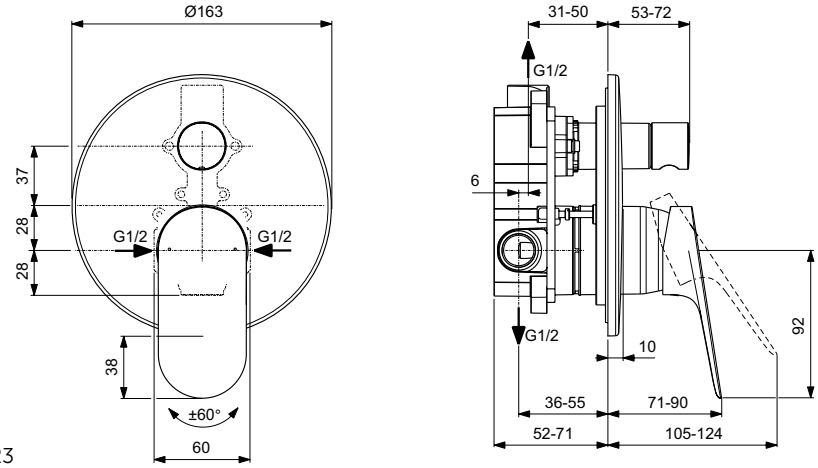

BE023

5 YEAR GUARANTEE

Описание

Смесител вграден за душ
Комплект 2 - външна част
47 mm керамичен затварящ механизъм FirmaFlow® с вграден ограничител на топла вода и Click
Метална ръкохватка с индикатор за топла и студена вода
Пластмасова розетка
Опаковка без пластмасови компоненти
Покрития:
- по технология електрохимично галванизиране (AA)
- по технология прахово боядисване (XG)
Съответства на стандарт EN817

Смесител вграден за вана/душ
Комплект 2 - външна част
47 mm керамичен затварящ механизъм FirmaFlow® с вграден ограничител на топла вода и Click
Метална ръкохватка с индикатор за топла и студена вода
Пластмасова розетка, Автоматичен разпределител
Опаковка без пластмасови компоненти
Покрития:
- по технология електрохимично галванизиране (AA)
- по технология прахово боядисване (XG)
Съответства на стандарт EN817

Необходима комплектация с

Универсална вградена част EASY-BOX (A1000NU)

Продукт	Арт.No.	цена/€ без ДДС	цена/лв. без ДДС	
Смесител вграден за душ	**BE024AA**	114,00	222,96	*
	BE024XG	142,00	277,73	*
Смесител вграден за вана/душ	**BE025AA**	127,00	248,39	*
	BE025XG	159,00	310,98	*
Необходима комплектация с				
Универсална вградена част EASY BOX	**A1000NU**	51,40	100,53	

*Продукти от ценова група Лукс

Цветове

AA Хром XG Черна коприна

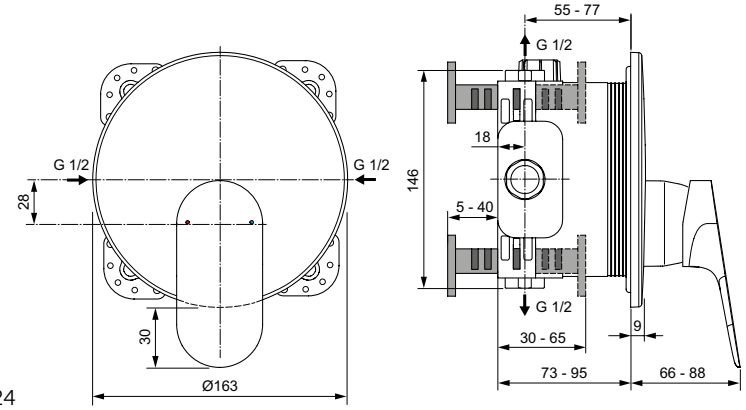

BE024

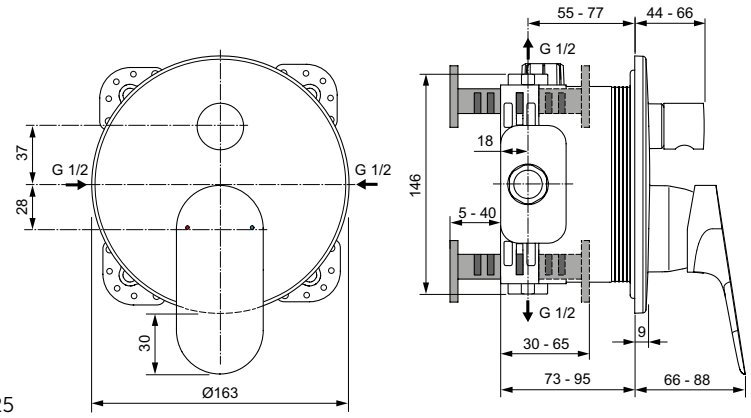

BE025

Всички посочени цени са в лева и в евро, без ДДС, и са препоръчителни за продажба на дребно.

Описание

Смесител стоящ за умивалник
Easy-Fix присъединяване
Гъвкави връзки G3/8"
38 mm затварящ механизъм FirmaFlow®+ с ограничител на топла вода
Метална ръкохватка с индикатор за топла и студена вода
Пластмасов изпразнител
Perlator аератор с ограничител на дебит 3,8 l/min
Съответства на стандарт EN817

- Вариант с метален изпразнител
- Вариант с верижка
- Вариант без изпразнител

Продукт	Арт.No.	цена/€ без ДДС	цена/лв. без ДДС	
Смесител стоящ за умивалник с пластмасов изпразнител	**B1707AA**	80,10	156,66	*
Смесител стоящ за умивалник с метален изпразнител	**B1708AA**	86,50	169,18	*
Смесител стоящ за умивалник с верижка	**B1709AA**	78,40	153,34	*
Смесител стоящ за умивалник без изпразнител	**B1710AA**	75,50	147,67	*

*Продукти от ценова група Лукс

Цветове

AA Хром

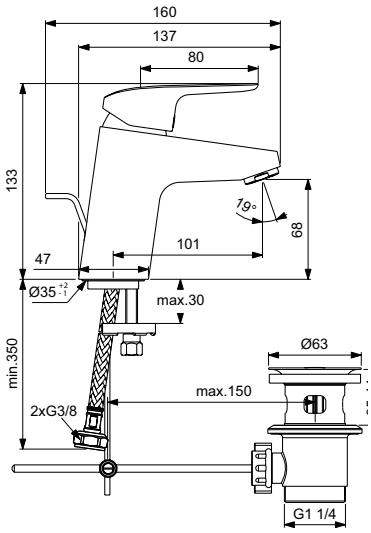

B1707

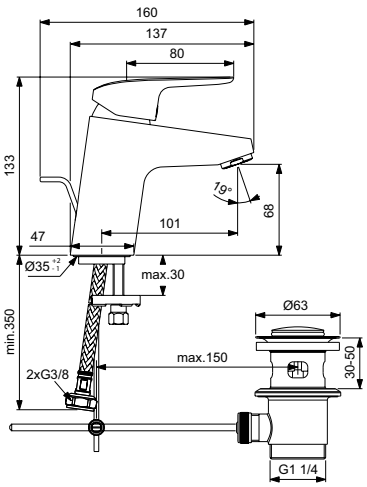

B1708

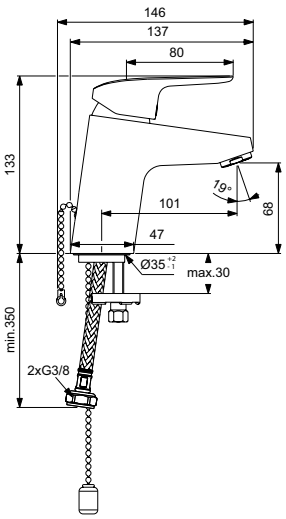

B1709

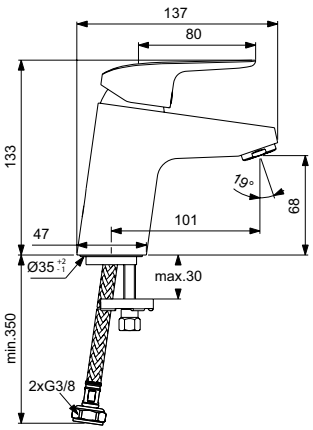

B1710

Описание

Смесител стоящ за умивалник BlueStart®
Easy-Fix присъединяване
Гъвкави връзки G3/8"
38 mm затварящ механизъм FirmaFlow®+ с ограничител на топла вода
Метална ръкохватка с индикация за топла и студена вода
Технология студен старт BlueStart®
Метален изпразнител
Perlator аератор с ограничител на дебит 5 l/min
Съответства на стандарт EN817

- Вариант Grande BlueStart®

Продукт	Арт.No.	цена/€ без ДДС	цена/лв. без ДДС	
Смесител стоящ за умивалник BlueStart®	**B1711AA**	91,80	179,55	*
Смесител стоящ за умивалник Grande BlueStart®	**B1715AA**	97,60	190,89	*

*Продукти от ценова група Лукс

Цветове

AA Хром

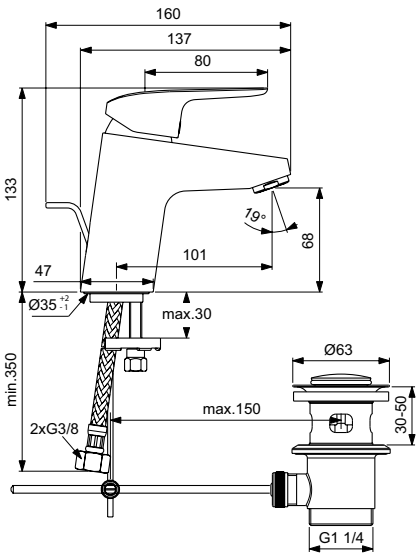

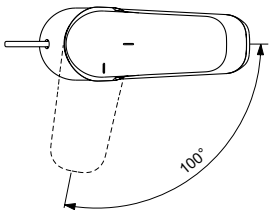

B1711

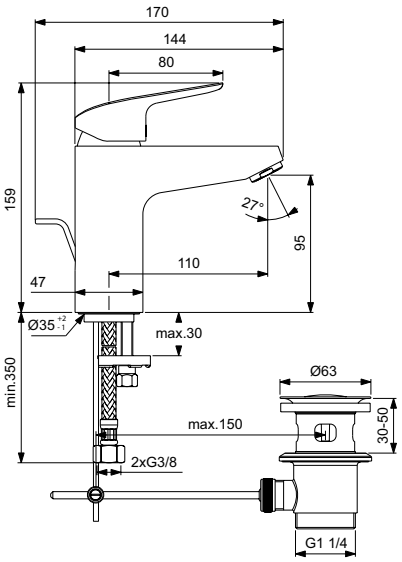

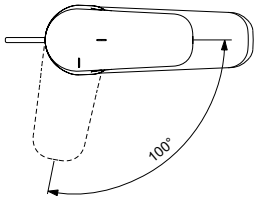

B1715

Всички посочени цени са в лева и в евро, без ДДС, и са препоръчителни за продажба на дребно.

Описание

Смесител стоящ за умивалник Grande
Easy-Fix присъединяване
Гъвкави връзки G3/8"
38 mm затварящ механизъм FirmaFlow®+ с ограничител на топла вода
Метална ръкохватка с индикатор за топла и студена вода
Пластмасов изпразнител
Perlator аератор с ограничител на дебит 3,8 l/min
Съответства на стандарт EN817

- Вариант с метален изпразнител
- Вариант без изпразнител

Продукт	Арт.No.	цена/€ без ДДС	цена/лв. без ДДС	
Смесител стоящ за умивалник Grande с пластмасов изпразнител	**B1712AA**	87,70	171,53	*
Смесител стоящ за умивалник Grande с метален изпразнител	**B1713AA**	94,10	184,04	*
Смесител стоящ за умивалник Grande без изпразнител	**B1714AA**	81,90	160,18	*

*Продукти от ценова група Лукс

Цветове

AA Хром

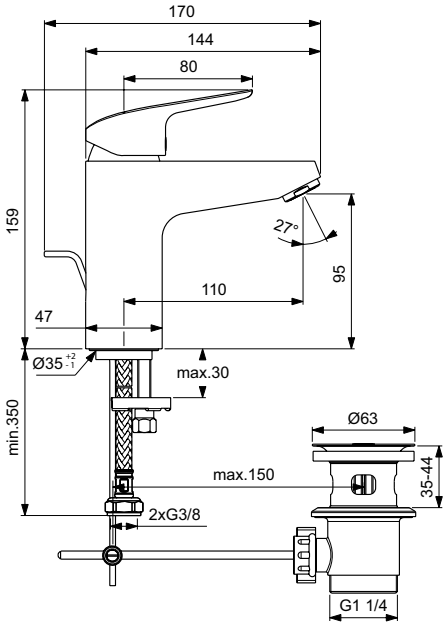

B1712

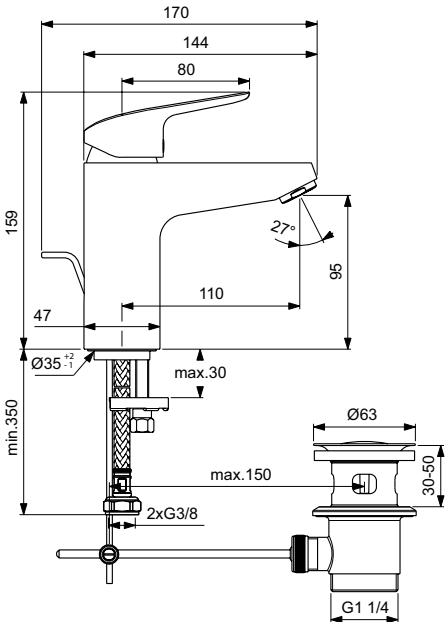

B1713

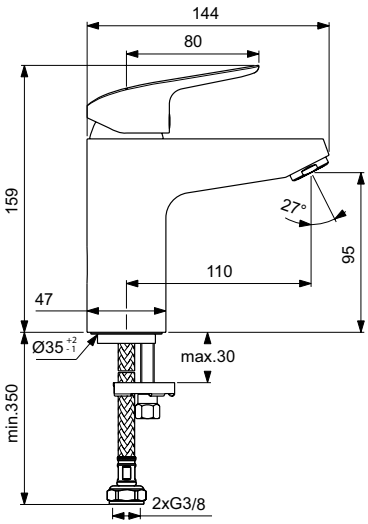

B1714

Описание

Смесител стенен за умивалник с въртящ тръбен чучур
Стандартно S -присъединяване
38 mm керамичен затварящ механизъм FirmaFlow®+ с ограничител на топла вода + Click технология
Метална ръкохватка с индикатор за топла и студена вода
Въртящ тръбен чучур
Perlator аератор с ограничител на дебит 3,8 l/min
Съответства на стандарт EN817

Продукт	Арт.No.	цена/€ без ДДС	цена/лв. без ДДС	
Смесител стенен за умивалник с въртящ тръбен чучур	**B1717AA**	91,20	178,37	*

*Продукти от ценова група Лукс

Цветове

AA Хром

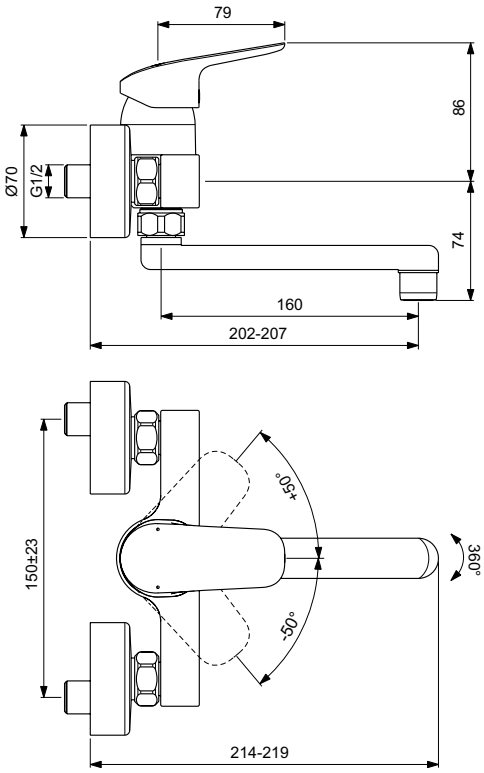

Всички посочени цени са в лева и в евро, без ДДС, и са препоръчителни за продажба на дребно.

Описание

Смесител стоящ за умивалник Vessel
38 mm керамичен затварящ механизъм FirmaFlow®+ с ограничител на топла вода
Месингово лято тяло - 2 части
Метална ръкохватка с индикатор за топла и студена вода
Аератор Perlator с ограничител на дебит 3,8 l/min
Метален изпразнител
Гъвкави връзки G3/8"
Easy-Fix присъединяване
Съответства на стандарт EN817

Смесител стоящ за биде
Easy-Fix присъединяване
Гъвкави връзки G3/8"
38 mm керамичен затварящ механизъм FirmaFlow®+ с ограничител на топла вода + Click технология
Метална ръкохватка с индикатор за топла и студена вода
Аератор Ball Joint с ограничител на дебит 3,8 l/min
Метален изпразнител
Съответства на стандарт EN817

Продукт	Арт.No.	цена/€ без ДДС	цена/лв. без ДДС	
Смесител стоящ за умивалник Vessel	**B1872AA**	147,00	287,51	*
Смесител стоящ за биде	**B1718AA**	88,20	172,50	*

*Продукти от ценова група Лукс

Цветове

AA Хром

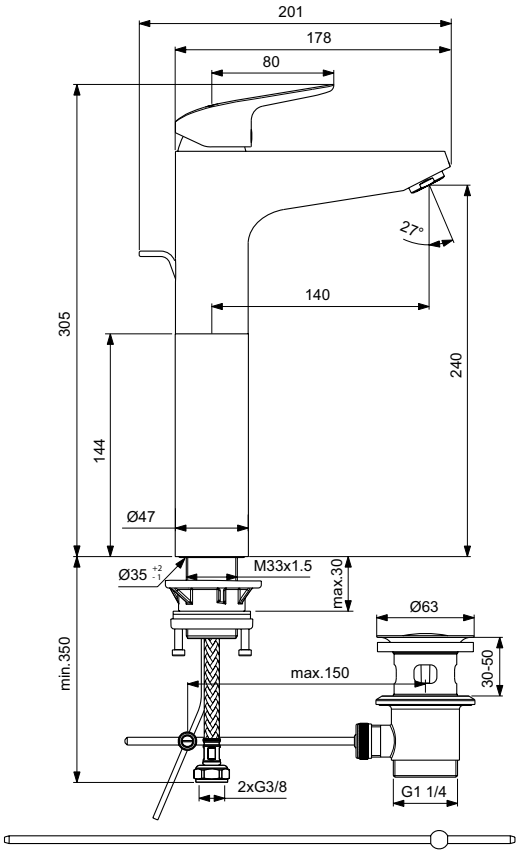

B1872

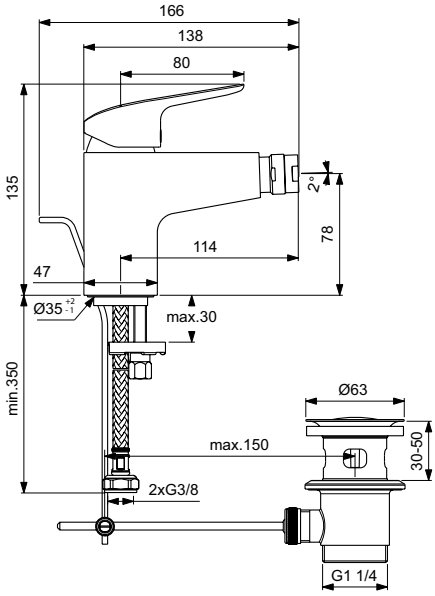

B1718

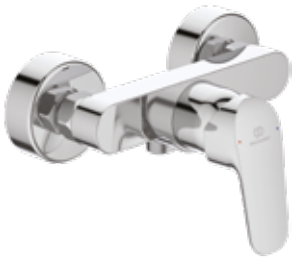

Описание

Смесител стенен за душ
Стандартно S -присъединяване
38 mm керамичен затварящ механизъм FirmaFlow®+ с ограничител на топла вода + Click технология
Метална ръкохватка с индикатор за топла и студена вода
Възвратен клапан
Съответства на стандарт EN817

Смесител стенен за вана/душ
Стандартно S -присъединяване
38 mm керамичен затварящ механизъм FirmaFlow®+ с ограничител на топла вода + Click технология
Метална ръкохватка с индикатор за топла и студена вода
Автоматичен разпределител
Perlator аератор
Възвратен клапан
Съответства на стандарт EN817
- Вариант с аксесоари: ръчен душ Idealrain 1F, 1500 mm метален шлаух, стенна окачалка

5 YEAR GUARANTEE

Продукт	Арт.No.	цена/€ без ДДС	цена/лв. без ДДС	
Смесител стенен за душ	**B1720AA**	80,10	156,66	*
Смесител стенен за вана/душ без аксесоари	**B1721AA**	102,00	199,49	*
Смесител стенен за вана/душ с аксесоари	**B1722AA**	127,00	248,39	*

*Продукти от ценова група Лукс

Цветове

AA Хром

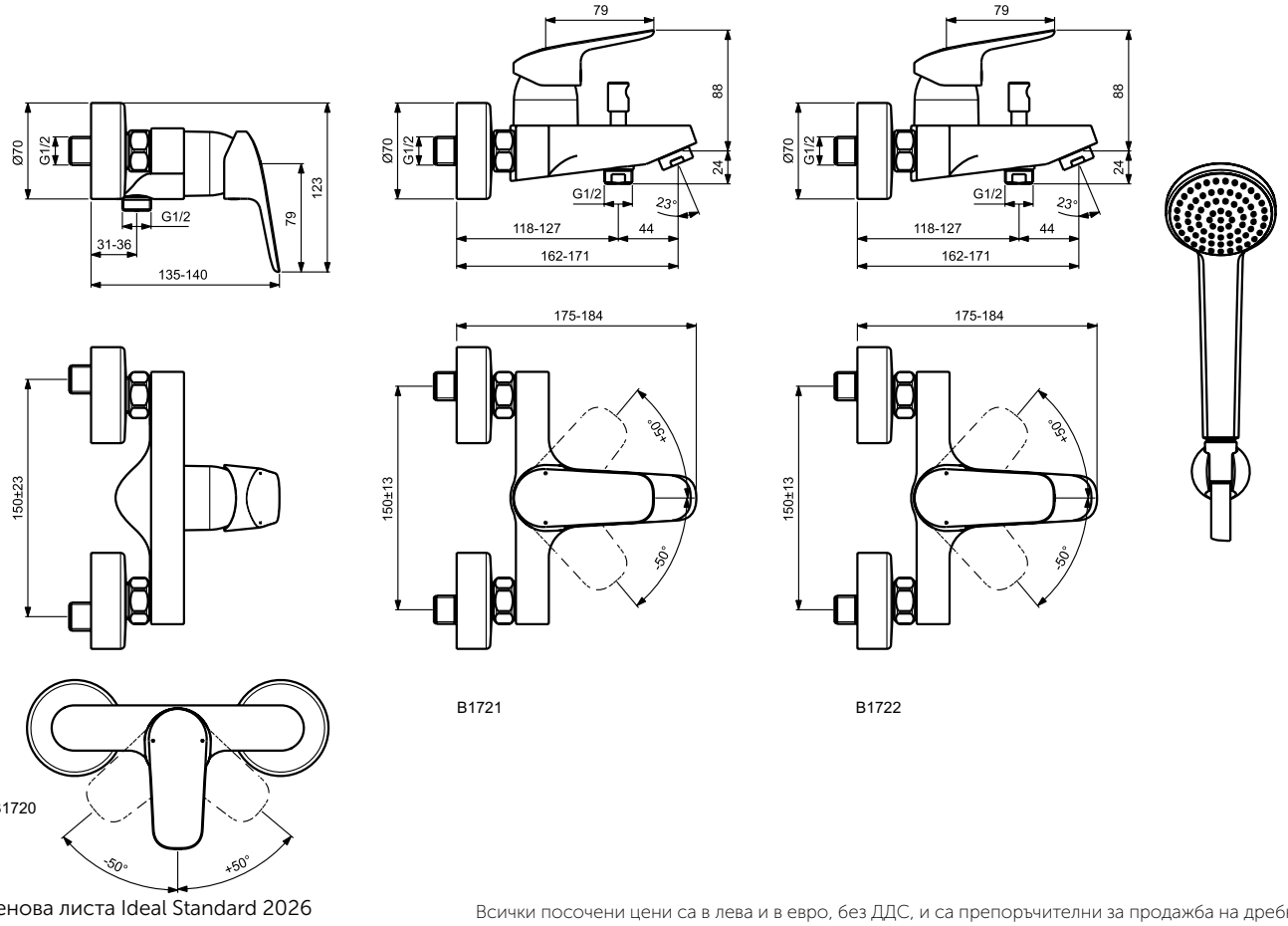

Всички посочени цени са в лева и в евро, без ДДС, и са препоръчителни за продажба на дребно.

Описание

Смесител стенен за вана/душ
38 mm керамичен затварящ механизъм FirmaFlow®+ с ограничител на топла вода + Click технология
Месингово лято тяло
Ръчен керамичен разпределител
Метална ръкохватка с индикатор за топла и студена вода
Стандартно S -присъединяване
Perlator аератор
Възвратен клапан
Съответства на стандарт EN817

Смесител стенен за вана/душ с дълъг чучур
38 mm керамичен затварящ механизъм FirmaFlow®+ с ограничител на топла вода + Click технология
Месингово лято тяло
Ръчен керамичен разпределител
Метална ръкохватка с индикатор за топла и студена вода
Стандартно S -присъединяване
Perlator аератор
Възвратен клапан
Тръбен чучур 320 mm
Съответства на стандарт EN817

5 YEAR GUARANTEE

Продукт	Арт.No.	цена/€ без ДДС	цена/лв. без ДДС	
Смесител стенен за вана/душ с ръчен керамичен разпределител	**B1740AA**	115,00	224,92	*
Смесител стенен за вана/душ с ръчен керамичен разпределител и с дълъг чучур	**B1741AA**	140,00	273,82	*

*Продукти от ценова група Лукс

Цветове

AA Хром

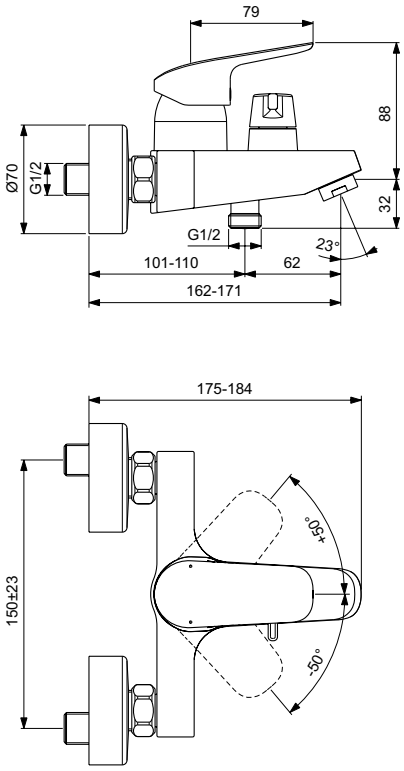

B1740

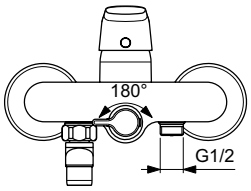

B1741

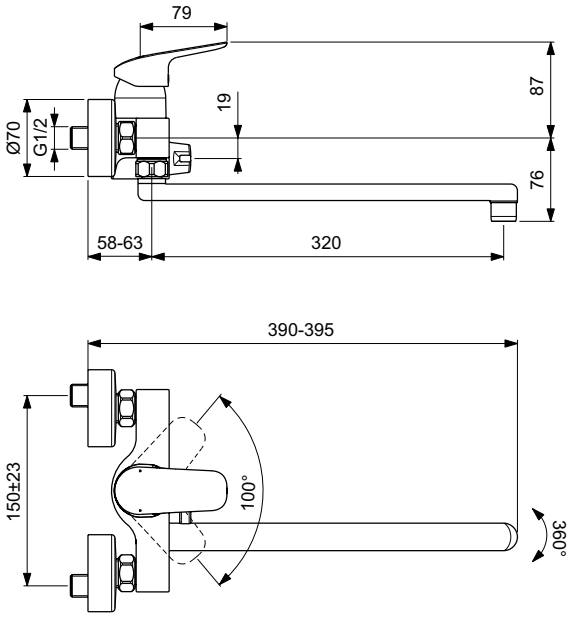

Описание

Смесител стоящ за вана/душ
38 mm керамичен затварящ механизъм FirmaFlow®+ с ограничител на топла вода + Click технология
Perlator аератор
Метална ръкохватка с индикатор за топла и студена вода
Easy-Fix присъединяване
Автоматичен разпределител
Аксесоари:
- Ръчен душ Idealrain 80 mm 1F с ограничител на дебит 8 l/min
- Метален шлаух
- Фиксирана стенна окачалка
Съответства на стандарт EN817

Смесител стоящ четиридупков за вана/душ
Керамични затварящи механизми 90°
Автоматичен разпределител
Лят чучур, хром
Perlator аератор
Аксесоари:
- Ръчен душ Idealrain 100 mm 1F с ограничител на дебит 8 l/min
- Метален шлаух
Съответства на стандарт EN817

Продукт	Арт.No.	цена/€ без ДДС	цена/лв. без ДДС	
Смесител стоящ за вана/душ с аксесоари	**B1960AA**	131,00	256,21	*
Смесител стоящ четиридупков за вана/душ с аксесоари	**B1874AA**	606,00	1.185,23	*

*Продукти от ценова група Лукс

Цветове

AA Хром

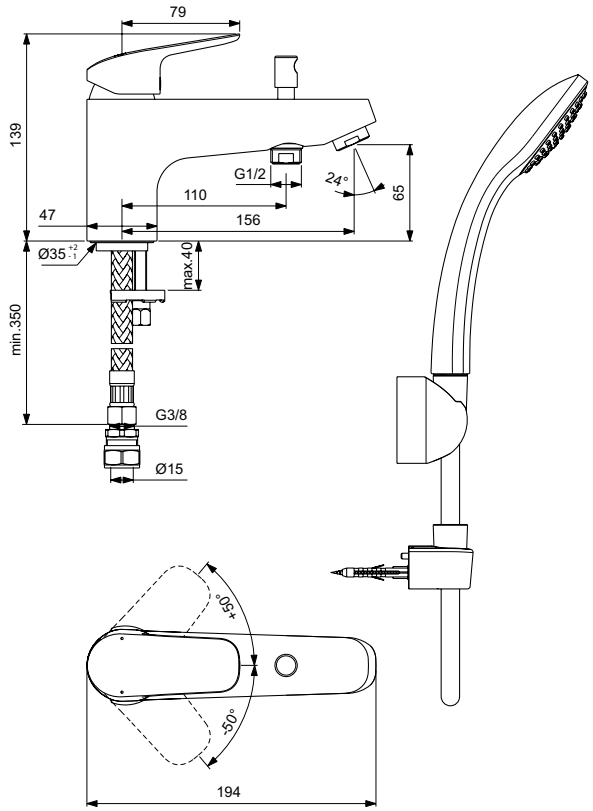

B1960

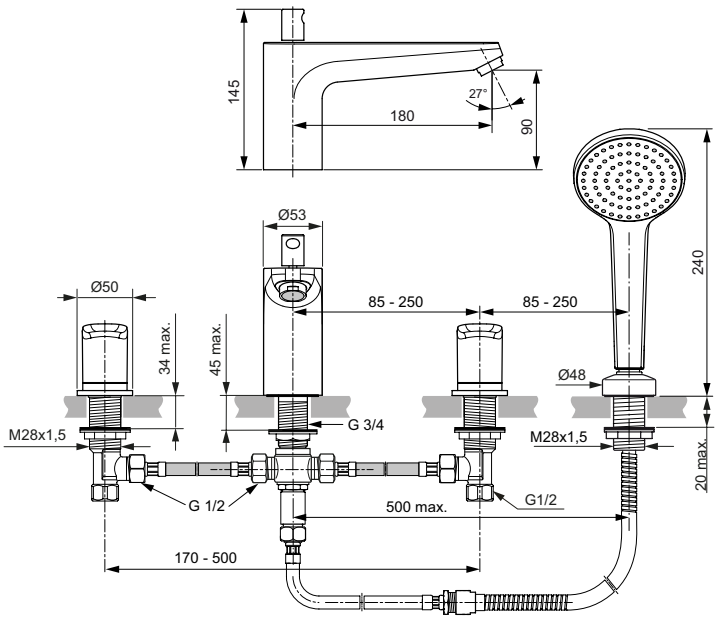

B1874

Всички посочени цени са в лева и в евро, без ДДС, и са препоръчителни за продажба на дребно.

Описание

Смесител вграден за душ
Комплект 1 + 2 (външна + вътрешна част)
47 mm керамичен Click затварящ механизъм на Ideal Standard
Без аксесоари
Метална ръкохватка с индикатор за топла и студена вода
Хромирана пластмасова розетка
Съответства на стандарт EN817

Смесител вграден за вана/душ
Комплект 1 + 2 (външна + вътрешна част)
47 mm керамичен Click затварящ механизъм на Ideal Standard
Без аксесоари
Метална ръкохватка с индикатор за топла и студена вода
Автоматичен разпределител
Хромирана пластмасова розетка
Съответства на стандарт EN817

5 YEAR GUARANTEE

Продукт	Арт.No.	цена/€ без ДДС	цена/лв. без ДДС	
Смесител вграден за душ	**A6757AA**	84,10	164,49	*
Смесител вграден за вана/душ	**A6758AA**	112,00	219,05	*

*Продукти от ценова група Лукс

Цветове

AA Хром

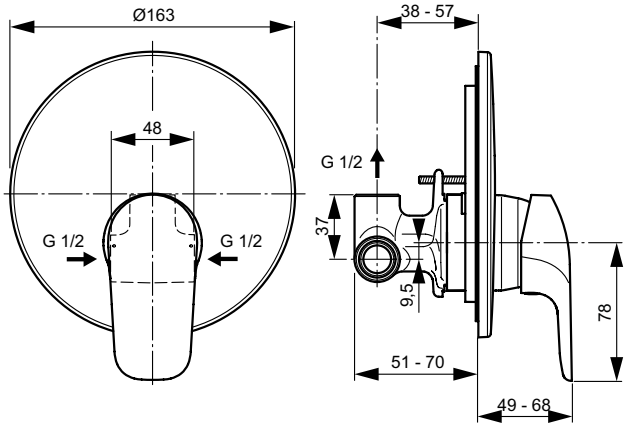

A6757

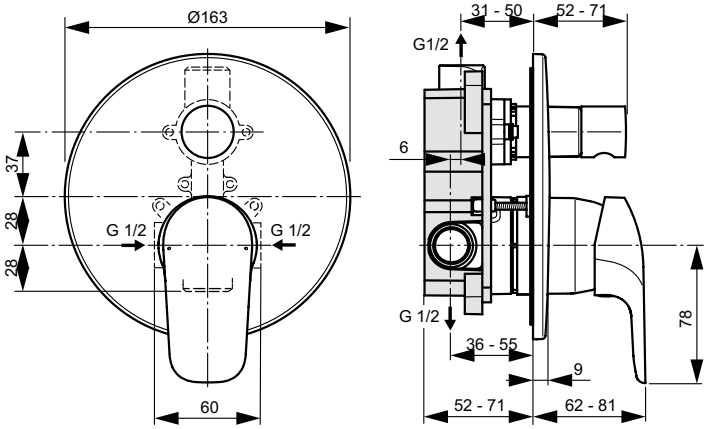

A6758

5 YEAR GUARANTEE

Описание

Смесител вграден за душ
Комплект 2 (външна част)
47 mm керамичен Click затварящ механизъм на Ideal Standard
Без аксесоари
Метална ръкохватка с индикатор за топла и студена вода
Хромирана пластмасова розетка
Съответства на стандарт EN817

Смесител вграден за вана/душ
Комплект 2 (външна част)
47 mm керамичен Click затварящ механизъм на Ideal Standard
Без аксесоари
Метална ръкохватка с индикатор за топла и студена вода
Автоматичен разпределител
Хромирана пластмасова розетка
Съответства на стандарт EN817

Необходима комплектация с

Универсална вградена част EASY-BOX (A1000NU)

Продукт	Арт.No.	цена/€ без ДДС	цена/лв. без ДДС	
Смесител вграден за душ	**A6724AA**	123,00	240,57	*
Смесител вграден за вана/душ	**A6725AA**	137,00	267,95	*
Необходима комплектация с				
Easy Box - универсален комплект за вграждане	**A1000NU**	51,40	100,53	

*Продукти от ценова група Лукс

Цветове

AA Хром

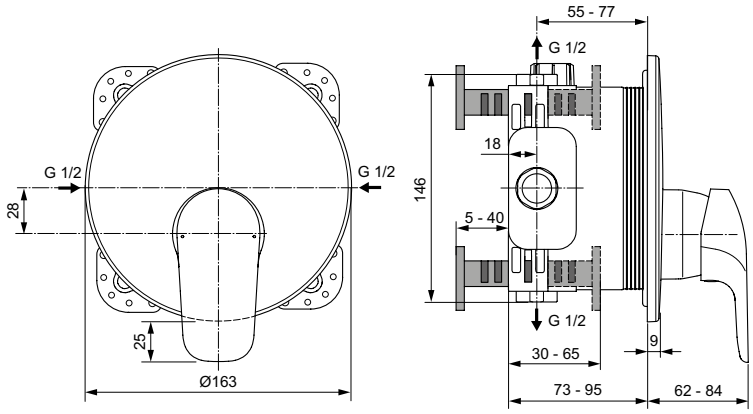

A6724

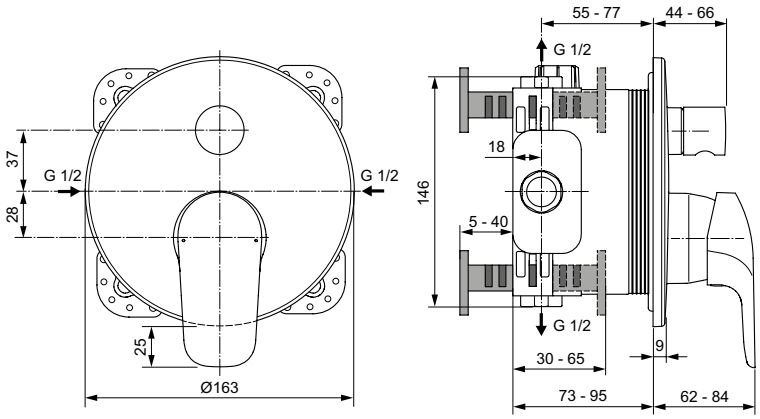

A6725

Всички посочени цени са в лева и в евро, без ДДС, и са препоръчителни за продажба на дребно.

Описание

Смесител стоящ за умивалник H60
Височина под аератора 60 mm
38 mm керамичен затварящ механизъм FirmaFlow®+ с вграден ограничител на топла вода
Метална ръкохватка с индикация за топла и студена вода
Аератор с ограничител на дебит 3,8 l/min
Easy-Fix присъединяване
Гъвкави връзки G3/8"
Съответства на стандарт EN817

- Вариант с пластмасов изпразнител
- Вариант с метален изпразнител

Продукт	Арт.No.	цена/€ без ДДС	цена/лв. без ДДС	
Смесител стоящ за умивалник H60 без изпразнител	**BD391AA**	54,80	107,18	*
Смесител стоящ за умивалник H60 с пластмасов изпразнител	**BD392AA**	59,20	115,79	*
Смесител стоящ за умивалник H60 с метален изпразнител	**BD393AA**	60,80	118,91	*

*Продукти от ценова група Лукс

Цветове

AA Хром

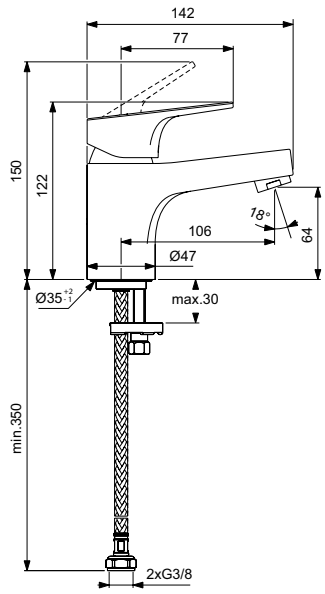

BD391

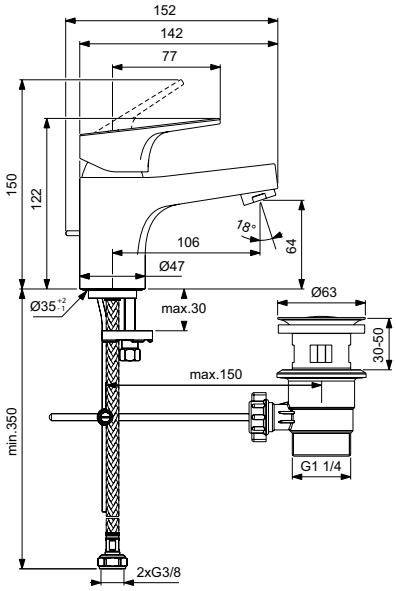

BD392

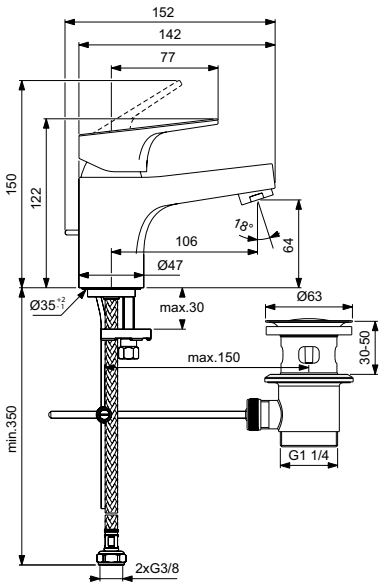

BD393

Описание

Смесител стоящ за умивалник H60 BlueStart®
Височина под аератора 60 mm
38 mm керамичен затварящ механизъм FirmaFlow®+ с вграден ограничител на топла вода
Метална ръкохватка с индикация за топла и студена вода
Аератор с ограничител на дебит 3,8 l/min
Easy-Fix присъединяване
Гъвкави връзки G3/8"
Технология студен старт BlueStart®
Съответства на стандарт EN817

- Вариант с метален изпразнител

Продукт	Арт.No.	цена/€ без ДДС	цена/лв. без ДДС	
Смесител стоящ за умивалник H60 BlueStart® без изпразнител	**BD394AA**	55,80	109,14	*
Смесител стоящ за умивалник H60 BlueStart® с изпразнител	**BD395AA**	61,90	121,07	*

*Продукти от ценова група Лукс

Цветове

AA Хром

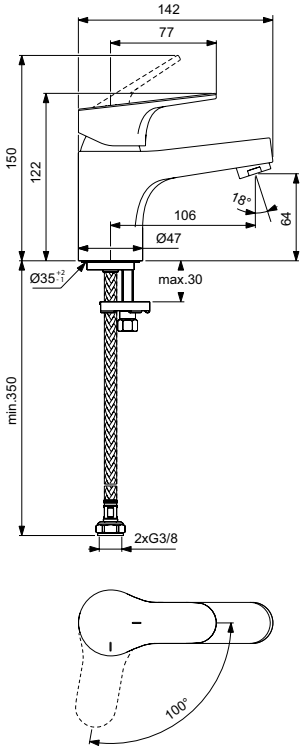

BD394

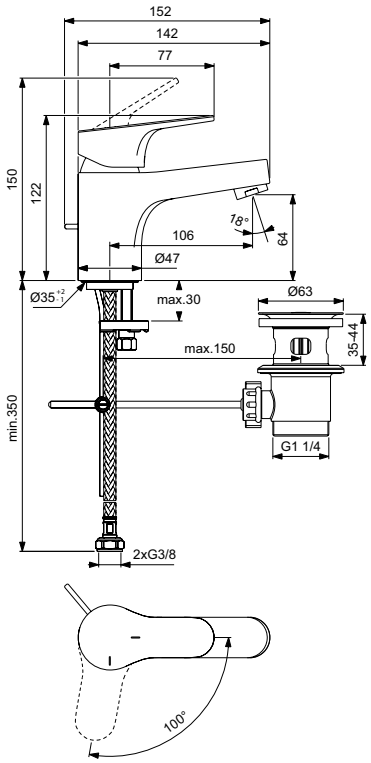

BD395

Всички посочени цени са в лева и в евро, без ДДС, и са препоръчителни за продажба на дребно.

Описание

Смесител стоящ за умивалник H80
Височина под аератора 80 mm
38 mm керамичен затварящ механизъм FirmaFlow®+ с вграден ограничител на топла вода
Метална ръкохватка с индикация за топла и студена вода
Аератор с ограничител на дебит 3,8 l/min
Easy-Fix присъединяване
Click изпразнител (за комбинация с керамична мивка с преливник)
Гъвкави връзки G3/8"
Съответства на стандарт EN817

- Вариант без изпразнител
- Вариант с пластмасов изпразнител

Продукт	Арт.No.	цена/€ без ДДС	цена/лв. без ДДС	
Смесител стоящ за умивалник H80 с Click изпразнител	**BD077AA**	71,30	139,45	*
Смесител стоящ за умивалник H80 без изпразнител	**BC827AA**	59,80	116,96	*
Смесител стоящ за умивалник H80 с пластмасов изпразнител	**BC828AA**	64,10	125,37	*

*Продукти от ценова група Лукс

Цветове

AA Хром

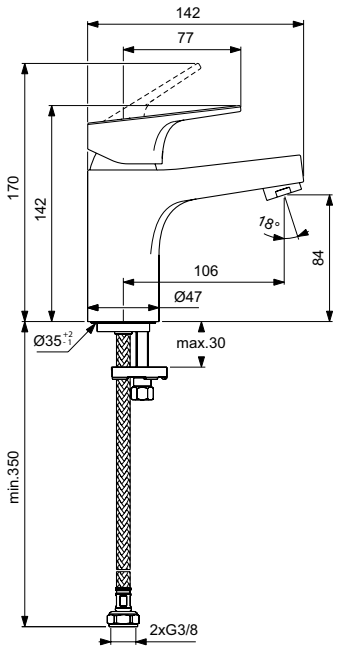

BC827

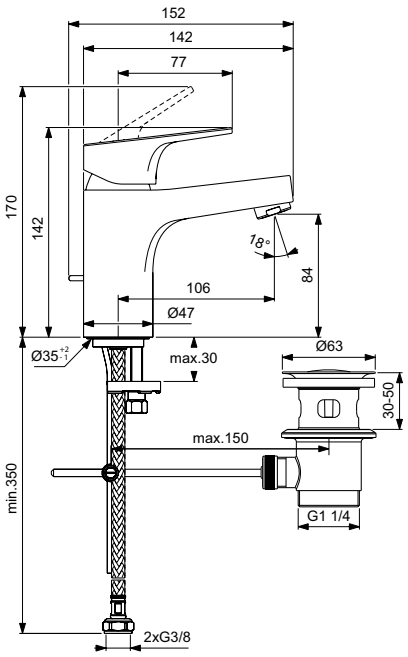

BC828

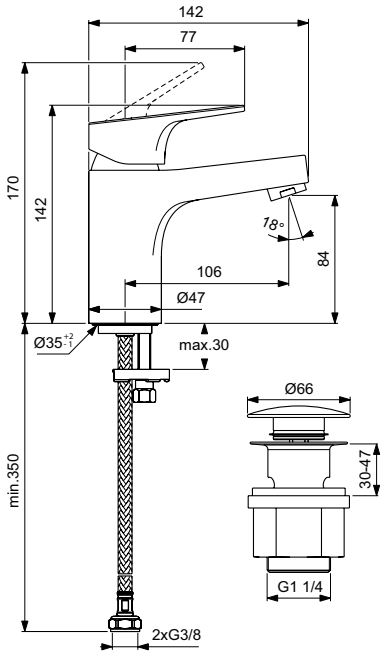

BD077

Описание

Смесител стоящ за умивалник H80 BlueStart®
Височина под аератора 80 mm
38 mm керамичен затварящ механизъм FirmaFlow®+ с вграден ограничител на топла вода
Метална ръкохватка с индикация за топла и студена вода
Аератор с ограничител на дебит 3,8 l/min
Easy-Fix присъединяване
Гъвкави връзки G3/8"
Технология студен старт BlueStart®
Съответства на стандарт EN817

- вариант с пластмасов изпразнител
- вариант с метален изпразнител

Продукт	Арт.No.	цена/€ без ДДС	цена/лв. без ДДС	
Смесител стоящ за умивалник H80 BlueStart® без изпразнител	**BC830AA**	60,80	118,91	*
Смесител стоящ за умивалник H80 BlueStart® с пластмасов изпразнител	**BC831AA**	65,20	127,52	*
Смесител стоящ за умивалник H80 BlueStart® с метален изпразнител	**BC832AA**	66,90	130,85	*

*Продукти от ценова група Лукс

Цветове

AA Хром

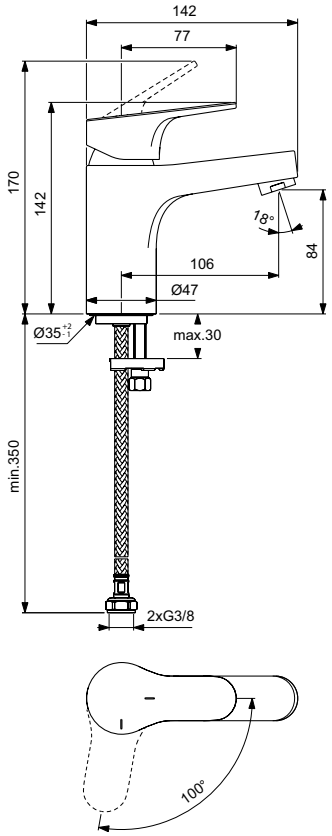

BC830

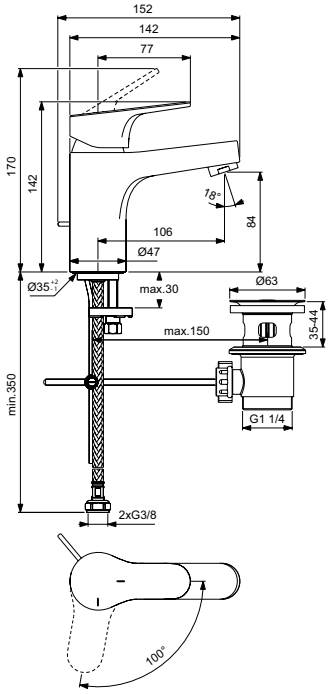

BC831

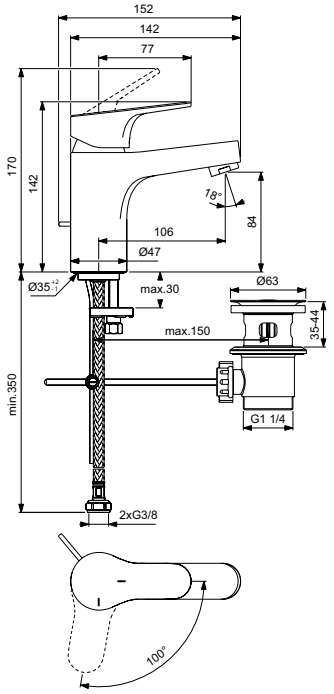

BC832

Всички посочени цени са в лева и в евро, без ДДС, и са препоръчителни за продажба на дребно.

Описание

Смесител стоящ за умивалник с висок тръбен чучур
38 mm керамичен затварящ механизъм FirmaFlow®+ с вграден ограничител на топла вода
Метална ръкохватка с индикация за топла и студена вода
Аератор с ограничител на дебит 5 l/min
Easy-Fix присъединяване
Гъвкави връзки G3/8"
С технология студен старт BlueStart®
Click изпразнител (за комбинация с керамична мивка с преливник)
Съответства на стандарт EN817

Продукт	Арт.No.	цена/€ без ДДС	цена/лв. без ДДС	
Смесител стоящ за умивалник с висок тръбен чучур BlueStart® и Click изпразнител	**BC837AA**	76,90	150,40	*

*Продукти от ценова група Лукс

Цветове

AA Хром

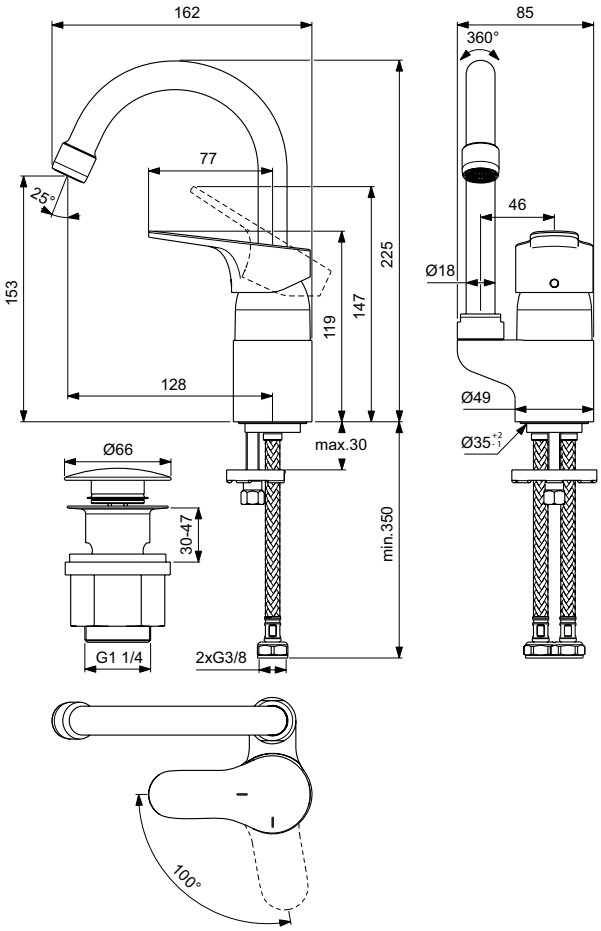

Описание

Смесител стоящ за биде
38 mm керамичен затварящ механизъм FirmaFlow®+ с вграден ограничител на топла вода
Метална ръкохватка с индикация за топла и студена вода
Аератор с ограничител на дебит 3,8 l/min
Easy-Fix присъединяване
Гъвкави връзки G3/8"
Пластмасов изпразнител
Съответства на стандарт EN817
- вариант с метален изпразнител

Смесител стоящ за вана/душ
38 mm керамичен затварящ механизъм FirmaFlow®+ с вграден ограничител на топла вода
Click технология
Метална ръкохватка с индикация за топла и студена вода
Автоматичен разпределител
Възвратен клапан
Easy-Fix присъединяване
Гъвкави връзки G3/8"
Съответства на стандарт EN817

Продукт	Арт.No.	цена/€ без ДДС	цена/лв. без ДДС	
Смесител стоящ за биде с пластмасов изпразнител	**BC839AA**	63,60	124,39	*
Смесител стоящ за биде с метален изпразнител	**BC840AA**	65,20	127,52	*
Смесител стоящ за вана/душ	**BD060AA**	79,60	155,68	*

*Продукти от ценова група Лукс

Цветове

AA Хром

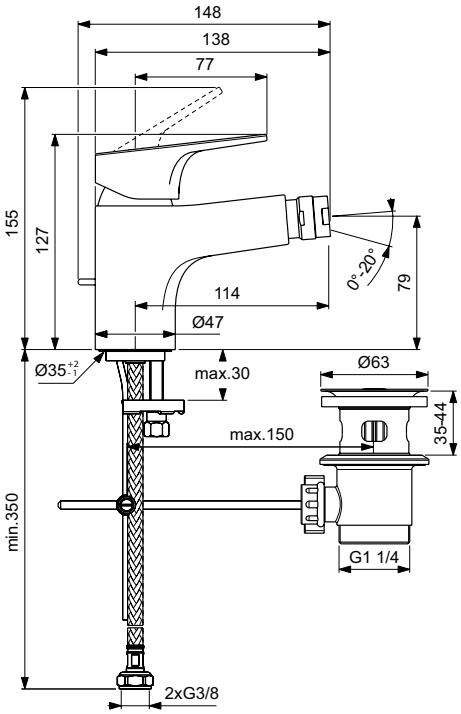

BC839

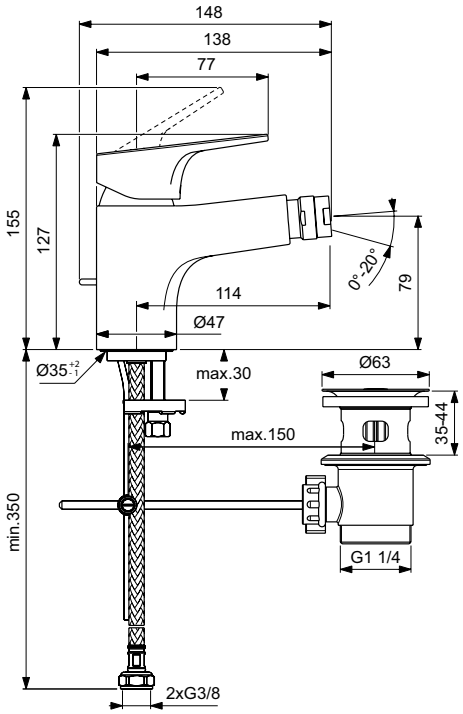

BC840

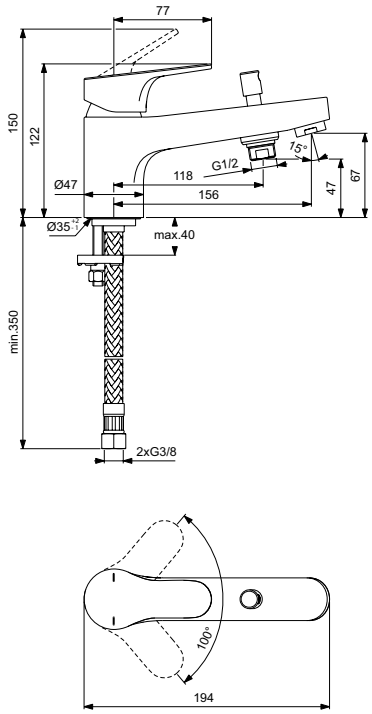

BD060

Всички посочени цени са в лева и в евро, без ДДС, и са препоръчителни за продажба на дребно.

Описание

Смесител стоящ за умивалник H80 с хигиеничен душ
Височина под аератора 80 mm
38 mm керамичен затварящ механизъм FirmaFlow®+ с вграден ограничител на топла вода
Метална ръкохватка с индикация за топла и студена вода
Аератор с ограничител на дебит 3,8 l/min
Easy-Fix присъединяване
Гъвкави връзки G3/8"
Хигиеничен душ
Метален шлаух 1500 mm
Фиксирана окачалка за душ
Съответства на стандарт EN817

Смесител стенен за душ
38 mm керамичен затварящ механизъм FirmaFlow®+ с вграден ограничител на топла вода
Метална ръкохватка с индикация за топла и студена вода
Възвратен клапан
Стандартно присъединяване с S-холендри
Метални цилиндрични розетки
Съответства на стандарт EN817

Продукт	Арт.No.	цена/€ без ДДС	цена/лв. без ДДС	
Смесител стоящ за умивалник H80 с хигиеничен душ	**BC834AA**	121,00	236,66	*
Смесител стенен за душ	**BC842AA**	74,60	145,90	*

*Продукти от ценова група Лукс

Цветове

AA Хром

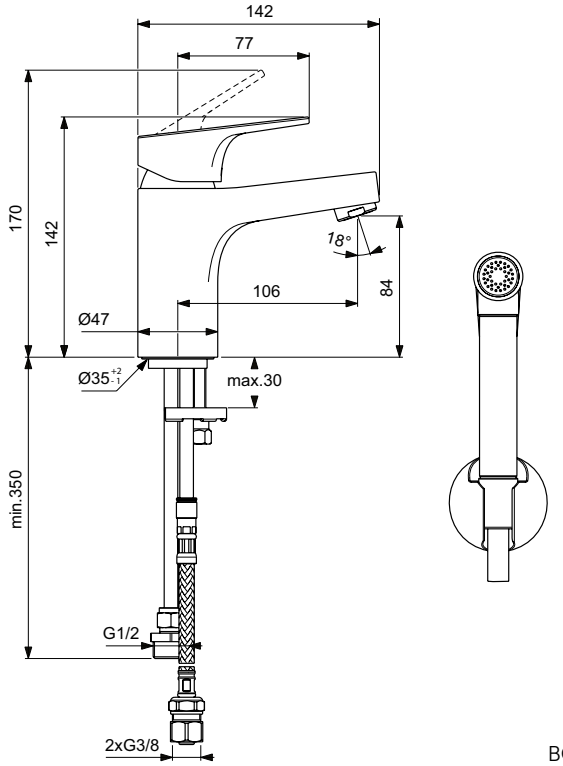

BC834

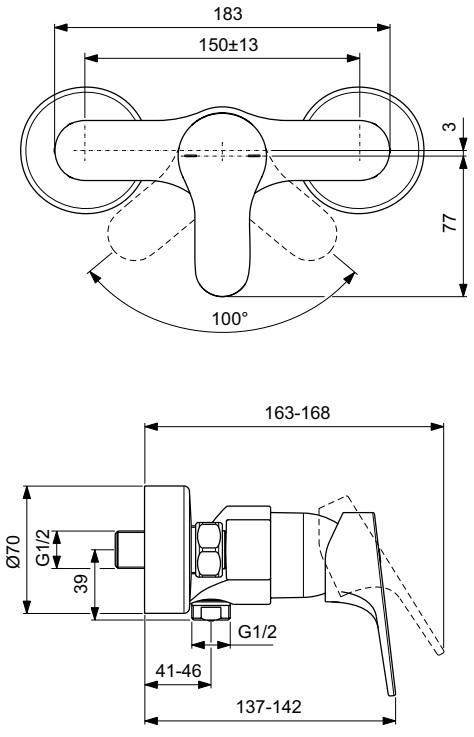

BC842

Описание

Смесител стенен за вана/душ
38 mm керамичен затварящ механизъм FirmaFlow®+ с вграден ограничител на топла вода
Метална ръкохватка с индикация за топла и студена вода
Възвратен клапан
Стандартно присъединяване с S-холендри
Метални цилиндрични розетки
- Вариант автоматичен разпределител - BC843AA
- Вариант ръчен, керамичен разпределител - BD594AA
Съответства на стандарт EN817

Смесител стенен за вана/душ с аксесоари
38 mm керамичен затварящ механизъм FirmaFlow®+ с вграден ограничител на топла вода
Метална ръкохватка с индикация за топла и студена вода
Автоматичен разпределител
Възвратен клапан
Стандартно присъединяване с S-холендри
Метални цилиндрични розетки
Idealrain 80 mm ръчен душ 1-функционален
Фиксирана окачалка за ръчен душ
Метален, двойнооплетен шлаух 1500 mm
Съответства на стандарт EN817

5 YEAR GUARANTEE

Продукт	Арт.No.	цена/€ без ДДС	цена/лв. без ДДС	
Смесител стенен за вана/душ, автоматичен разпределител	**BC843AA**	88,50	173,09	*
Смесител стенен за вана/душ, ръчен, керамичен разпределител	**BD594AA**	101,00	197,54	*
Смесител стенен за вана/душ с аксесоари	**BD600AA**	102,00	199,49	*

*Продукти от ценова група Лукс

Цветове

AA Хром

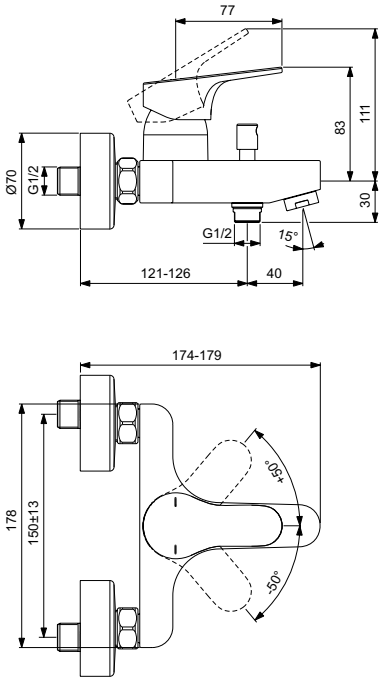

BC843

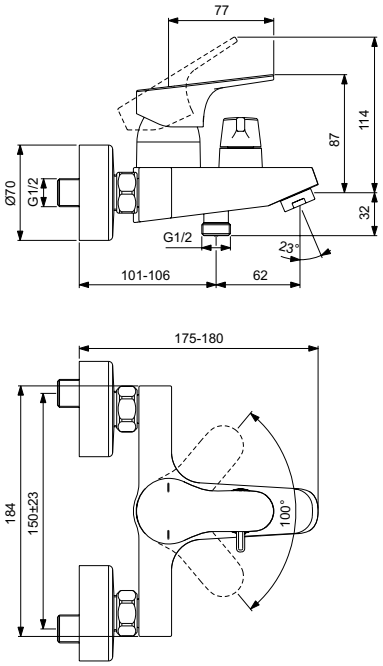

BD594

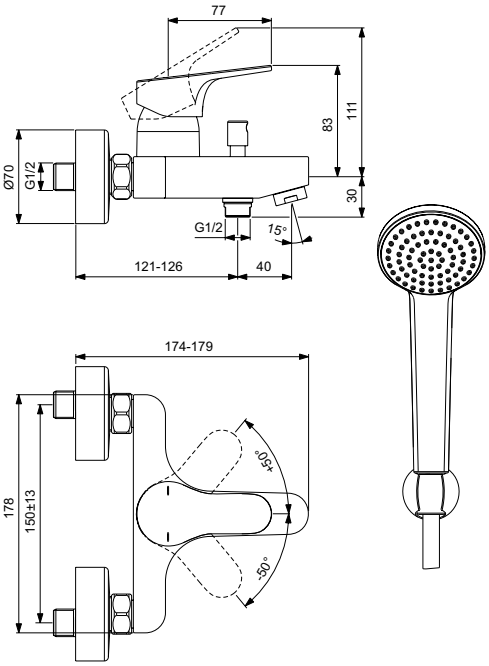

BD600

Всички посочени цени са в лева и в евро, без ДДС, и са препоръчителни за продажба на дребно.

Описание

Смесител вграден за душ
Комплект вътрешна + външна част
47 mm керамичен затварящ механизъм с вграден ограничител на топла вода
Метална ръкохватка с индикация за топла и студена вода
Хромирана пластмасова розетка
Съответства на стандарт EN817

Вграден смесител за вана/душ
Комплект вътрешна + външна част
47 mm керамичен затварящ механизъм с вграден ограничител на топла вода
Метална ръкохватка с индикация за топла и студена вода
Хромирана пластмасова розетка
Съответства на стандарт EN817

Продукт	Арт.No.	цена/€ без ДДС	цена/лв. без ДДС	
Смесител вграден за душ	**A7392AA**	54,20	106,01	*
Смесител вграден за вана/душ	**A7393AA**	101,00	197,54	*

*Продукти от ценова група Лукс

Цветове

AA Хром

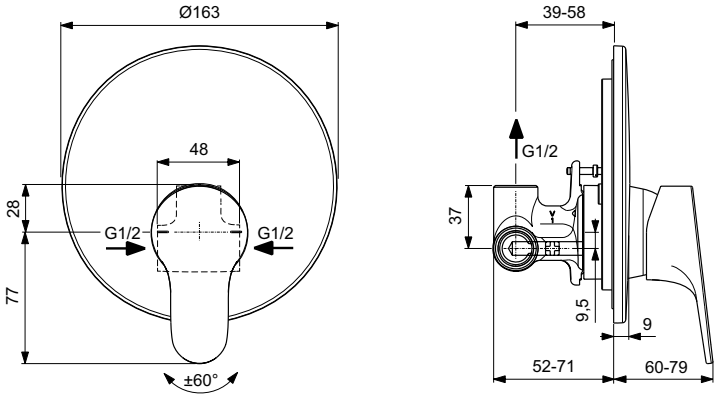

A7392

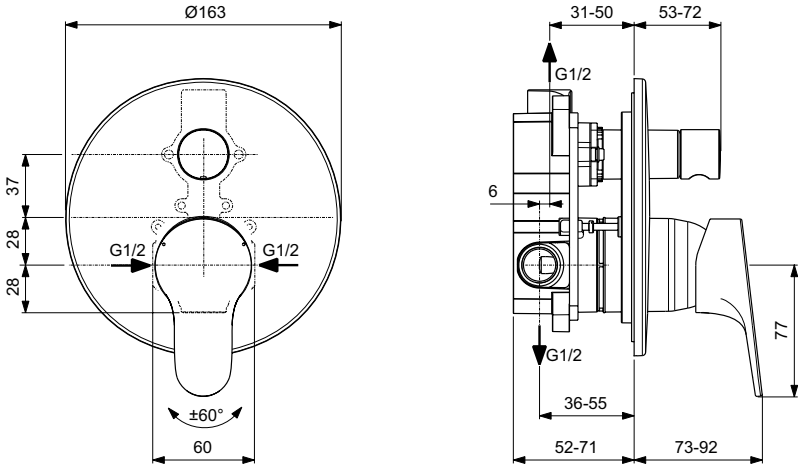

A7393

Описание

Смесител вграден за душ
Комплект 2 - външна част
47 mm керамичен затварящ механизъм с вграден ограничител на топла вода
Метална ръкохватка с индикация за топла и студена вода
Хромирана пластмасова розетка
Комбинира се само с: A1000NU комплект 1 (вътрешна част)
Съответства на стандарт EN817

Смесител вграден за вана/душ
Комплект 2 - външна част
47 mm керамичен затварящ механизъм с вграден ограничител на топла вода
Метална ръкохватка с индикация за топла и студена вода
Хромирана пластмасова розетка
Комбинира се само с: A1000NU комплект 1 (вътрешна част)
Съответства на стандарт EN817

Необходима комплектация с

Универсална вградена част EASY-BOX (A1000NU)

Продукт	Арт.No.	цена/€ без ДДС	цена/лв. без ДДС	
Смесител вграден за душ	**A7394AA**	101,00	197,54	*
Смесител вграден за вана/душ	**A7395AA**	112,00	219,05	*
Необходима комплектация с				
Универсална вградена част EASY BOX	**A1000NU**	51,40	100,53	

*Продукти от ценова група Лукс

Цветове

AA Хром

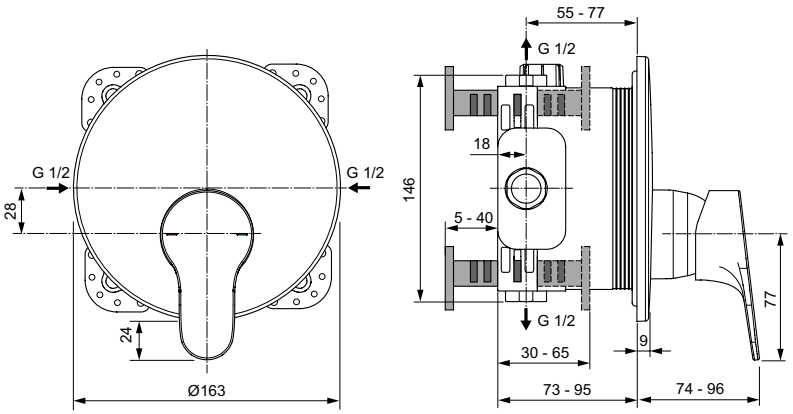

A7394

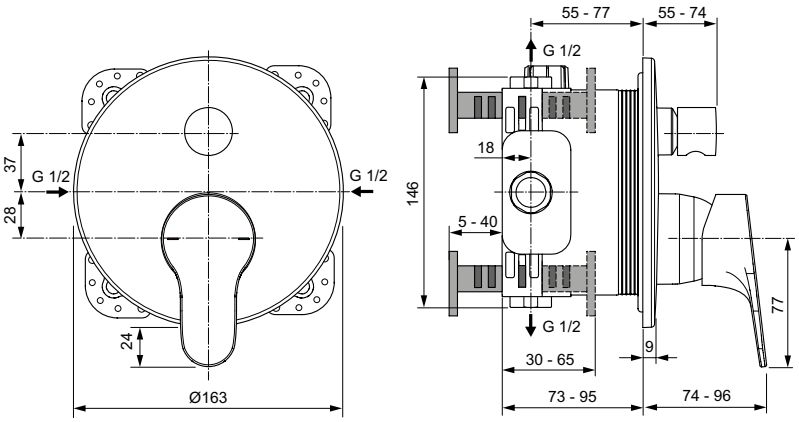

A7395

Всички посочени цени са в лева и в евро, без ДДС, и са препоръчителни за продажба на дребно.

Описание

iMX Смесител стоящ за кухня с вграден дозатор за сапун
Месингово лято тяло с тръбен чучур с височина под аератора 293 mm
Тръбен L чучур с ъгъл на въртене 360°
28 mm FirmaFlow® керамичен затварящ механизъм с ограничител на топла вода
Метална ръкохватка
Цветни индикатори за топла и студена вода -принтирани на тялото
Аератор Cache M21,5x1
Отвор за сапун
Метален бутон за регулиране на сапуна
28 mm FirmaFlow® керамичен затварящ механизъм с ограничител на топла вода
Дозатор за сапун с вместимост 1L
Допустим вискозитет на сапуна ≤ 5500 mPas
Захранващ AC адаптер 100-240VAC/OUT6, 5VDC
Easy-Fix+ присъединяване за смесители за кухня
Гъвкави връзки G3/8"
Покритие:
- по технология електрохимично галванизиране (AA)
- по технология PVD (A2, A5, GN)
Съответства на стандарт EN817

Продукт	Арт.No.	цена/€ без ДДС	цена/лв. без ДДС	
iMX Смесител стоящ за кухня с вграден дозатор за сапун	**A7817AA**	458,00	895,77	*
	A7817A2	732,00	1.431,67	*
	A7817A5	732,00	1.431,67	*
	A7817GN	732,00	1.431,67	*

*Продукти от ценова група Лукс

Цветове

AA Хром
A2 Матирано злато
A5 Магнитно сиво
GN Матирано сребро

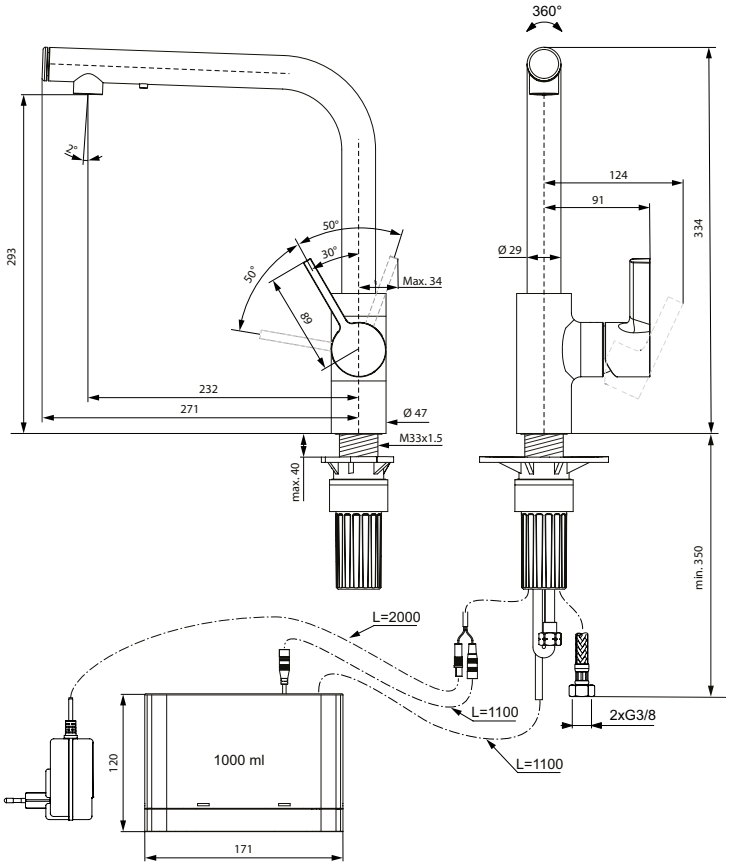

Описание

Смесител стоящ за кухня с висок тръбен чучур
Месингово лято тяло с тръбен чучур с височина под аератора 226 mm
Тръбен R чучур с ъгъл на въртене 360°
28 mm FirmaFlow® керамичен затварящ механизъм с ограничител на топла вода
Метална ръкохватка
Цветни индикатори за топла и студена вода - принтирани на тялото
Аератор Cache M16.5x1
Easy-Fix+ присъединяване за смесители за кухня
Гъвкави връзки G3/8"
Покритие:
- по технология електрохимично галванизиране (AA)
- по технология PVD (A2, A5, GN)
Съответства на стандарт EN817

-Вариант за ниско налягане ND, с 3 бр. гъвкави връзки PEX G3/8"

Продукт	Арт.No.	цена/€ без ДДС	цена/лв. без ДДС	
Смесител стоящ за кухня с висок тръбен чучур	**BD408AA**	168,00	328,58	*
	BD408A2	269,00	526,12	*
	BD408A5	269,00	526,12	*
	BD408GN	269,00	526,12	*
Смесител стоящ за кухня с висок тръбен чучур за ниско налягане ND	**BD409AA**	197,00	385,30	*

*Продукти от ценова група Лукс

Цветове

AA Хром
A2 Матирано злато
A5 Магнитно сиво
GN Матирано сребро

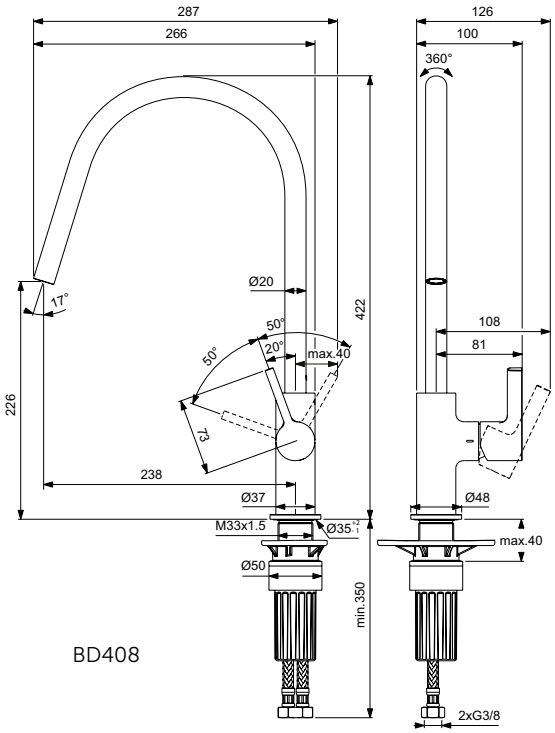

BD408

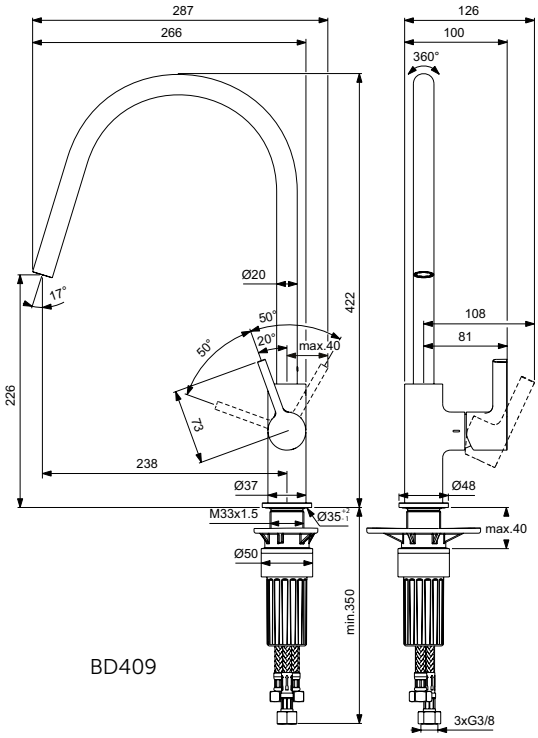

BD409

Всички посочени цени са в лева и в евро, без ДДС, и са препоръчителни за продажба на дребно.

Описание

Смесител стоящ за кухня с висок профилен чучур
Месингово лято тяло с тръбен чучур с височина под аератора 306 mm
Профилен R чучур с ъгъл на въртене 360°
28 mm FirmaFlow® керамичен затварящ механизъм с ограничител на топла вода
Метална ръкохватка
Цветни индикатори за топла и студена вода - принтирани на тялото
Аератор Cache M16.5x1
Easy-Fix+ присъединяване за смесители за кухня
Гъвкави връзки G3/8"
Покритие:
- по технология електрохимично галванизиране (AA)
- по технология PVD (A2, A5, GN)
Съответства на стандарт EN817

- Вариант за ниско налягане ND, с 3 бр. гъвкави връзки PEX G3/8"

Продукт	Арт.No.	цена/€ без ДДС	цена/лв. без ДДС	
Смесител стоящ за кухня с висок профилен чучур	**BD411AA**	185,00	361,83	*
	BD411A2	296,00	578,93	*
	BD411A5	296,00	578,93	*
	BD411GN	296,00	578,93	*
Смесител стоящ за кухня с висок профилен чучур за ниско налягане ND	**BD412AA**	217,00	424,42	*

*Продукти от ценова група Лукс

Цветове

AA Хром
A2 Матирано злато
A5 Магнитно сиво
GN Матирано сребро

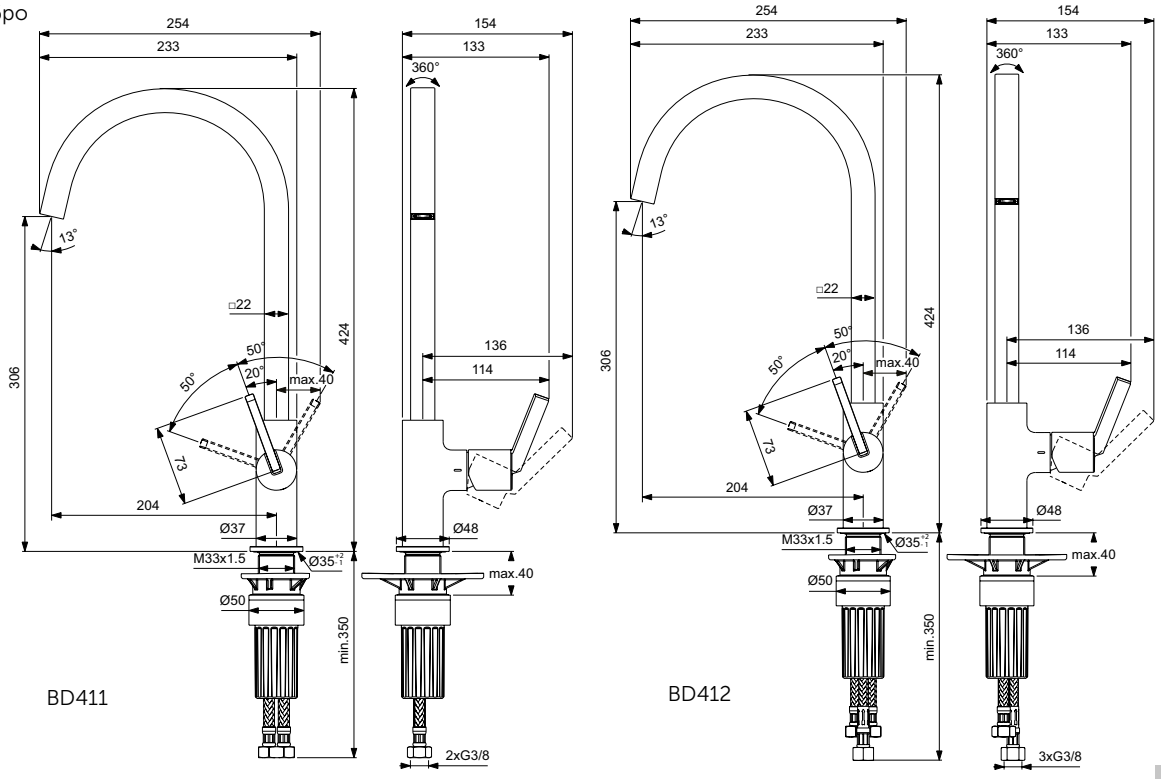

BD411

BD412

Описание

Смесител стоящ за кухня с висок тръбен чучур
Месингово лято тяло с тръбен чучур с височина под аератора 303 mm
Тръбен L чучур с ъгъл на въртене 360°
28 mm FirmaFlow® керамичен затварящ механизъм с ограничител на топла вода
Метална ръкохватка
Цветни индикатори за топла и студена вода -принтирани на тялото
Аератор Cache M16.5x1
Easy-Fix+ присъединяване за смесители за кухня
Гъвкави връзки G3/8"
Съответства на стандарт EN817

Смесител стоящ за кухня с висок, тръбен, изтеглящ се чучур
Месингово лято тяло с тръбен чучур с височина под аератора 295 mm
Тръбен L чучур с ъгъл на въртене 360° и 2-функционален изтеглящ душ
28 mm FirmaFlow® керамичен затварящ механизъм с ограничител на топла вода
Метална ръкохватка
Цветни индикатори за топла и студена вода -принтирани на тялото
Easy-Fix+ присъединяване за смесители за кухня
Гъвкави връзки G3/8"
Покритие:
- по технология електрохимично галванизиране (AA)
- по технология PVD (A2, A5, GN)
Съответства на стандарт EN817

Продукт	Арт.No.	цена/€ без ДДС	цена/лв. без ДДС	
Смесител стоящ за кухня с висок тръбен чучур	**BD418AA**	192,00	375,52	*
	BD418A2	307,00	600,44	*
	BD418A5	307,00	600,44	*
	BD418GN	307,00	600,44	*
Смесител стоящ за кухня с висок, тръбен, изтеглящ се чучур	**BD420AA**	253,00	494,83	*
	BD420A2	406,00	794,07	*
	BD420A5	406,00	794,07	*
	BD420GN	406,00	794,07	*

*Продукти от ценова група Лукс

Цветове

AA Хром
A2 Матирано злато
A5 Магнитно сиво
GN Матирано сребро

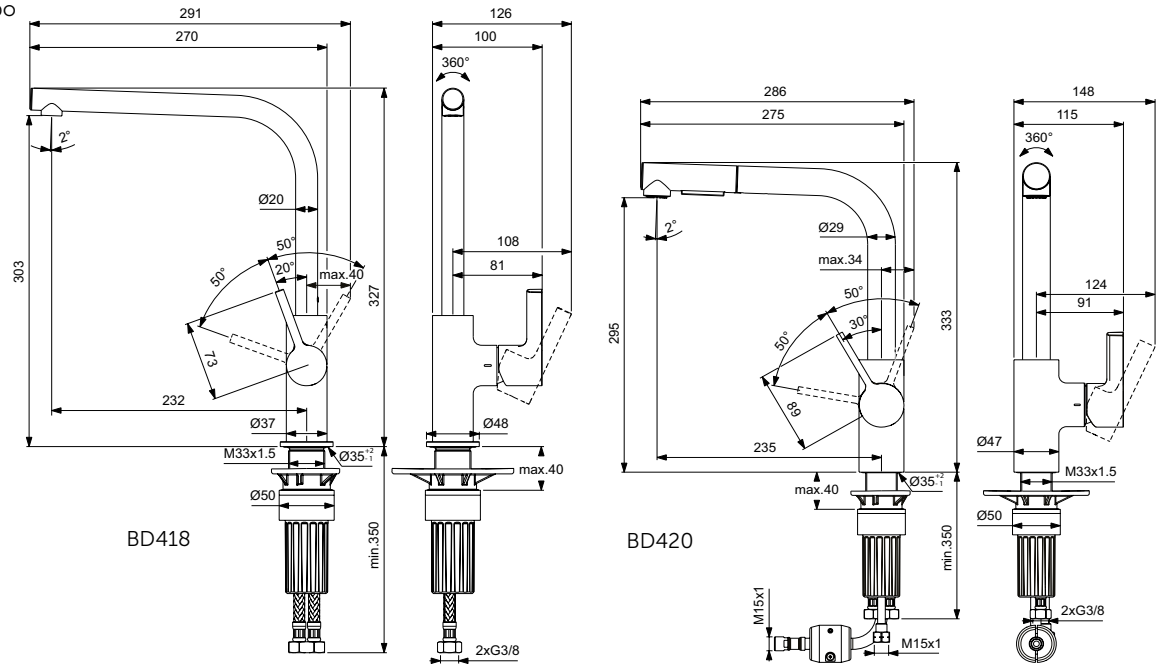

Всички посочени цени са в лева и в евро, без ДДС, и са препоръчителни за продажба на дребно.

Описание

2-дупков смесител стоящ за кухня с висок тръбен чучур
Тръбен R чучур с височина под аератора 218 mm и ъгъл на въртене 360°
28 mm FirmaFlow® керамичен затварящ механизъм с ограничител на топла вода
Метална ръкохватка с индикатори за топла и студена вода
Аератор Perlator
Гъвкави връзки G3/8"
Съответства на стандарт EN817

2-дупков стоящ смесител за кухня с висок тръбен чучур
Тръбен профилен чучур с височина под аератора 277 mm и ъгъл на въртене 360°
28 mm FirmaFlow® керамичен затварящ механизъм с ограничител на топла вода
Метална ръкохватка с индикатори за топла и студена вода
Аератор Cache M16.5x1
Гъвкави връзки G3/8"
Покритие:
- по технология електрохимично галванизиране (AA)
- по технология PVD (A2, A5, GN)
Съответства на стандарт EN817

5 YEAR GUARANTEE

Продукт	Арт.No.	цена/€ без ДДС	цена/лв. без ДДС	
2-дупков смесител стоящ за кухня с висок тръбен чучур 218 mm	**BD422AA**	291,00	569,15	*
	BD422A2	465,00	909,46	*
	BD422A5	465,00	909,46	*
	BD422GN	465,00	909,46	*
2-дупков смесител стоящ за кухня с висок профилен чучур 217 mm	**BD423AA**	320,00	625,87	*
	BD423A2	511,00	999,43	*
	BD423A5	511,00	999,43	*
	BD423GN	511,00	999,43	*

*Продукти от ценова група Лукс

Цветове

AA Хром
A2 Матирано злато
A5 Магнитно сиво
GN Матирано сребро

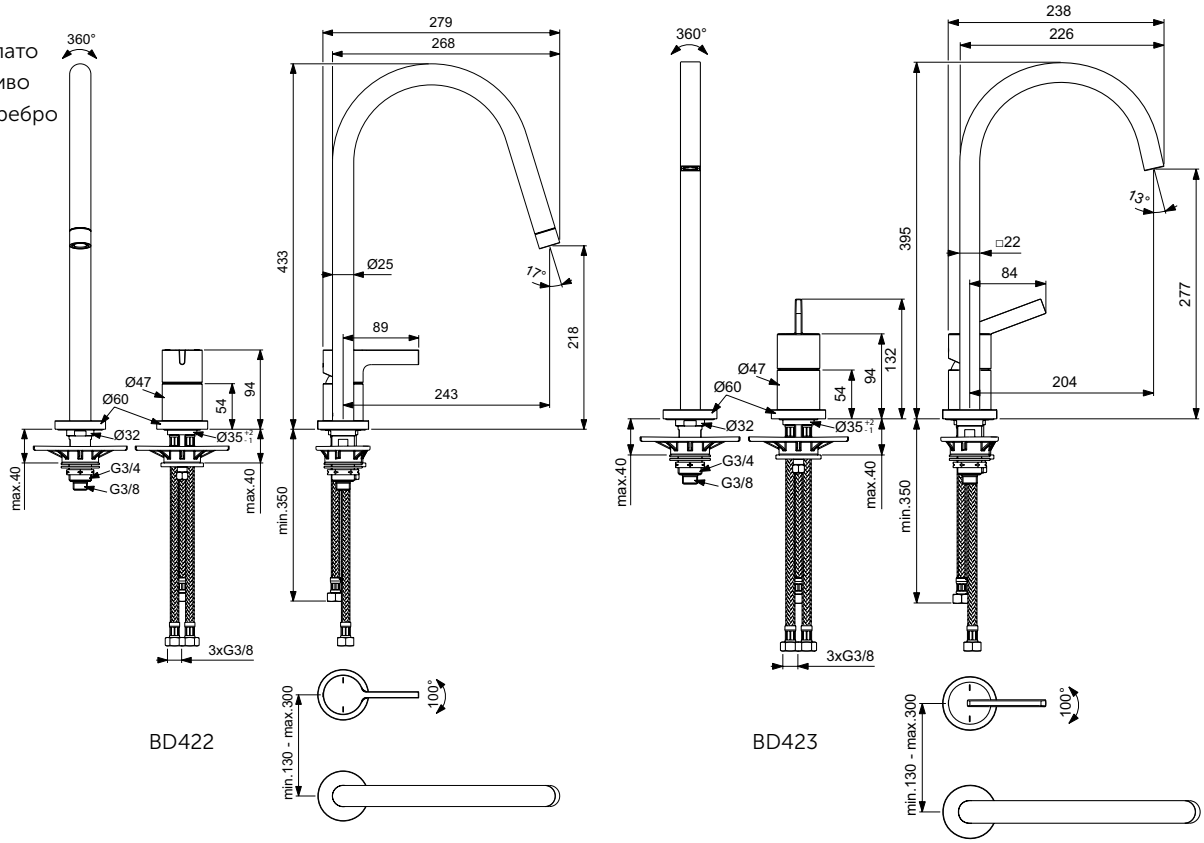

Описание

Смесител вграден за кухня с въртящ тръбен чучур 246 mm
Комплект 2 - външна част
Тръбен чучур с ъгъл на въртене 120°
28 mm FirmaFlow® керамичен затварящ механизъм с ограничител на топла вода
Метална ръкохватка с индикатори за топла и студена вода
Аератор M22x1
Покритие:
- по технология електрохимично галванизиране (AA)
- по технология PVD (A5)
Съответства на стандарт EN817

Необходима комплектация с

Комплект за вграждане /Комплект 1/ A1313NU

Продукт	Арт.No.	цена/€ без ДДС	цена/лв. без ДДС	
Смесител вграден за кухня с въртящ тръбен чучур 246 mm	**BD426AA**	331,00	647,38	*
	BD426A5	530,00	1.036,59	*
Необходима комплектация с				
Комплект 1 (вградена част)	**A1313NU**	140,00	273,82	**

*Продукти от ценова група Лукс **Продукти от ценова група Atelier

Цветове

AA Хром
A5 Магнитно сиво

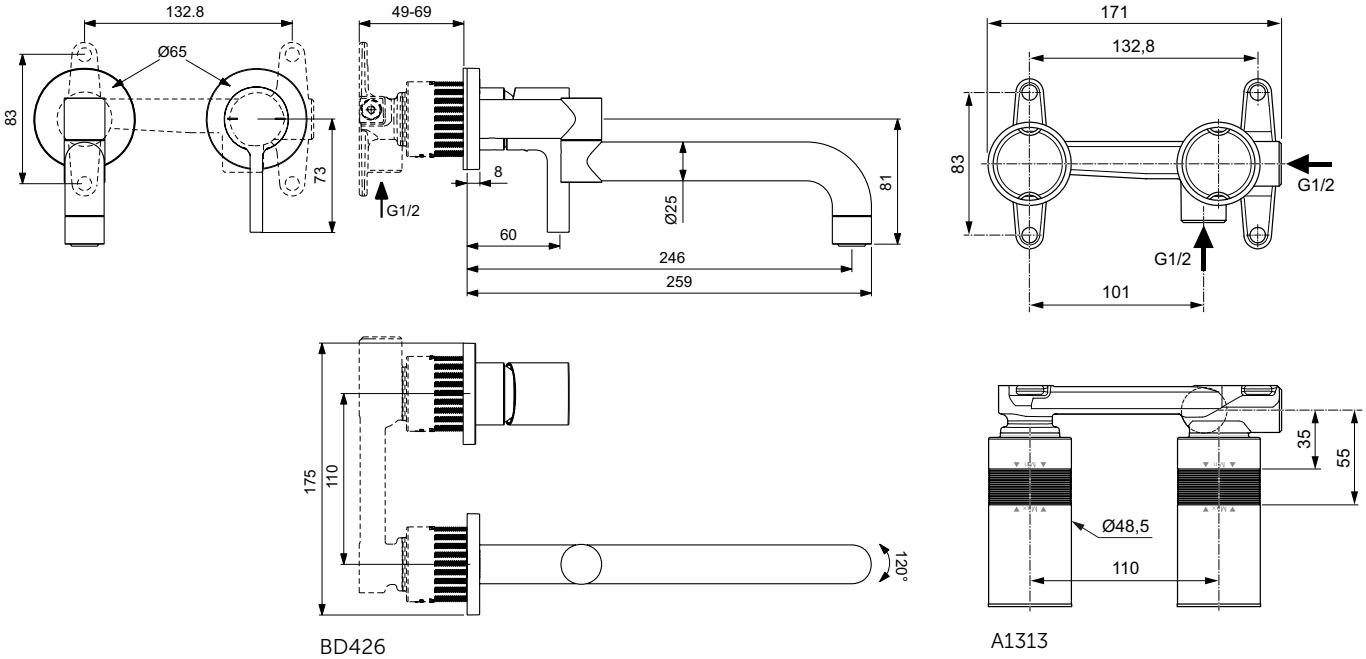

BD426

A1313

Всички посочени цени са в лева и в евро, без ДДС, и са препоръчителни за продажба на дребно.

Описание

Смесител стоящ за кухня с висок тръбен чучур и изтеглящ се аератор
Месингово лято тяло с тръбен чучур с височина под аератора 235 mm
Тръбен R чучур с ъгъл на въртене 360° и изтеглящ се аератор
28 mm FirmaFlow® керамичен затварящ механизъм с ограничител на топла вода
Метална ръкохватка
Цветни индикатори за топла и студена вода -принтирани на тялото
Аератор Perlator
Easy-Fix+ присъединяване за смесители за кухня
Гъвкави връзки G3/8"
Покритие:
- по технология електрохимично галванизиране (AA)
- по технология PVD (A2, A5, GN)
Съответства на стандарт EN817

- Вариант за ниско налягане ND, с 3 бр. гъвкави връзки PEX G3/8"

Продукт	Арт.No.	цена/€ без ДДС	цена/лв. без ДДС	
Смесител стоящ за кухня с висок тръбен чучур и изтеглящ се аератор	**BD414AA**	182,00	355,96	*
	BD414A2	292,00	571,10	*
	BD414A5	292,00	571,10	*
	BD414GN	292,00	571,10	*
Смесител стоящ за кухня с висок тръбен чучур и изтеглящ се аератор за ниско налягане ND	**BD415AA**	243,00	475,27	*

*Продукти от ценова група Лукс

Цветове

AA Хром
A2 Матирано злато
A5 Магнитно сиво
GN Матирано сребро

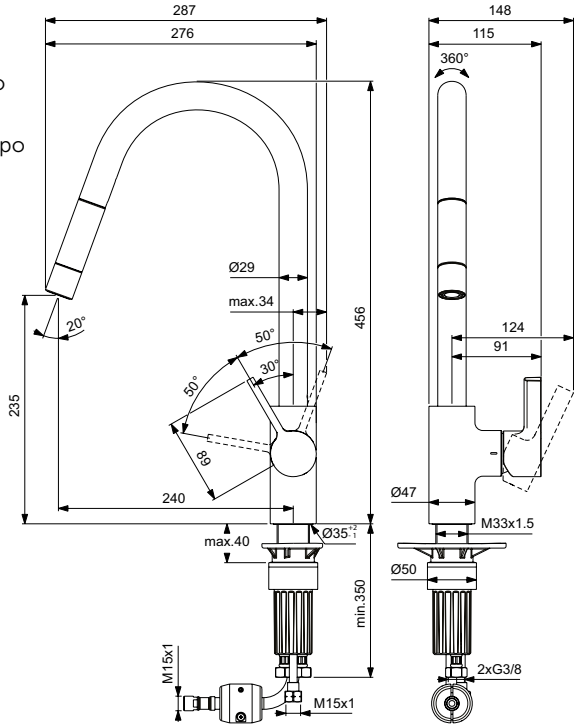

BD414

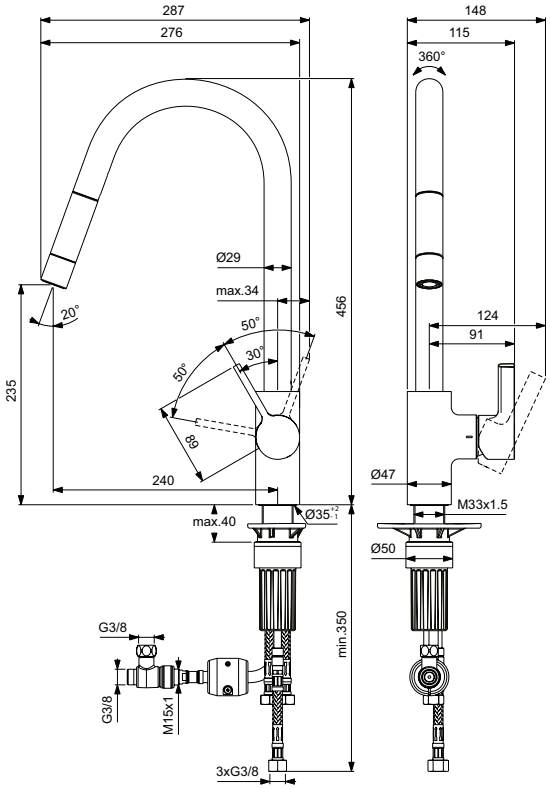

BD415

Описание

Смесител стоящ за кухня с висок, тръбен, изтеглящ се чучур
Месингово лято тяло с тръбен чучур с височина под аератора 233 mm
Тръбен R чучур с ъгъл на въртене 360° и 2-функционален изтеглящ душ
28 mm FirmaFlow® керамичен затварящ механизъм с ограничител на топла вода
Метална ръкохватка
Цветни индикатори за топла и студена вода -принтирани на тялото
Аератор Perlator
Easy-Fix+ присъединяване за смесители за кухня
Гъвкави връзки G3/8"
Покритие:
- по технология електрохимично галванизиране (AA)
- по технология PVD (A2, A5, GN)
Съответства на стандарт EN817

Продукт	Арт.No.	цена/€ без ДДС	цена/лв. без ДДС	
Смесител стоящ за кухня с висок тръбен чучур и 2-функционален изтеглящ се душ	**BD416AA**	211,00	412,68	*
	BD416A2	328,00	641,51	*
	BD416A5	328,00	641,51	*
	BD416GN	328,00	641,51	*

*Продукти от ценова група Лукс

Цветове

AA Хром
A2 Матирано злато
A5 Магнитно сиво
GN Матирано сребро

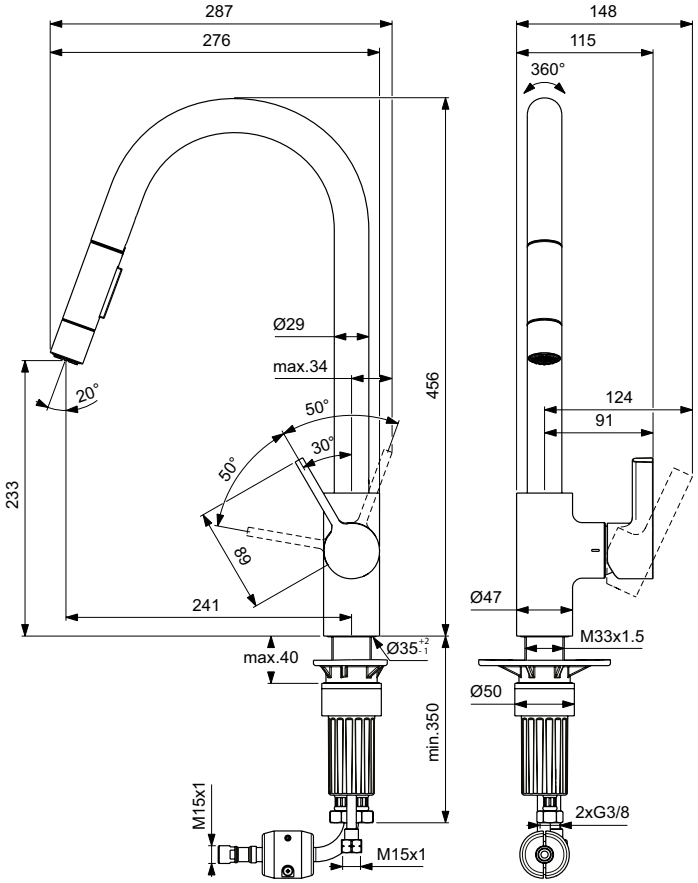

Всички посочени цени са в лева и в евро, без ДДС, и са препоръчителни за продажба на дребно.

Описание

Смесител стоящ за кухня с висок тръбен чучур - полупрофесионален
Месингово лято тяло с тръбен чучур с височина под аератора 142 mm
2-функционален, метален спрей и гъвкав чучур с ъгъл на въртене 360°
28 mm FirmaFlow® керамичен затварящ механизъм с ограничител на топла вода
Метална ръкохватка
Цветни индикатори за топла и студена вода -принтирани на тялото
Аератор Perlator
Easy-Fix+ присъединяване за смесители за кухня
Гъвкави връзки G3/8"
Покритие:
- по технология електрохимично галванизиране (AA)
- по технология PVD (A2, A5, GN, J4)
Съответства на стандарт EN817

2-дупков смесител стоящ за кухня с висок гъвкав чучур - полупрофесионален
2-функционален, метален спрей и гъвкав чучур с ъгъл на въртене 360° и височина под аератора 142 mm
28 mm FirmaFlow® керамичен затварящ механизъм с ограничител на топла вода
Метална ръкохватка с индикатори за топла и студена вода
Гъвкави връзки G3/8"
Покритие:
- по технология електрохимично галванизиране (AA)
- по технология PVD (A2, A5, GN)
Съответства на стандарт EN817

Продукт	Арт.No.	цена/€ без ДДС	цена/лв. без ДДС	
Смесител стоящ за кухня с висок тръбен чучур - полупрофесионален	**BD417AA**	293,00	573,06	*
	BD417A2	469,00	917,28	*
	BD417A5	469,00	917,28	*
	BD417GN	469,00	917,28	*
2-дупков смесител стоящ за кухня с висок гъвкав чучур - полупрофесионален	**BD425AA**	450,00	880,12	*
	BD425A2	719,00	1.406,24	*
	BD425A5	719,00	1.406,24	*
	BD425GN	719,00	1.406,24	*

*Продукти от ценова група Лукс

Цветове

AA Хром
A2 Матирано злато
A5 Магнитно сиво
GN Матирано сребро

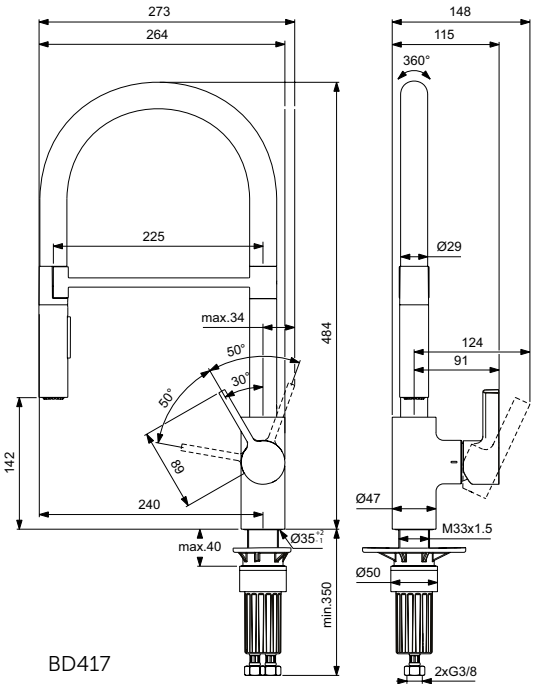

BD417

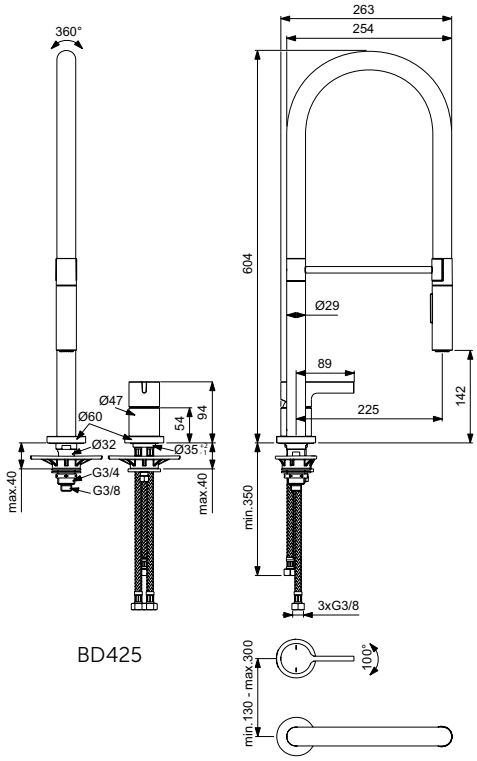

BD425

Описание

Смесител стоящ за кухня с висок тръбен чучур
Месингово лято тяло с L тръбен чучур
Вграден аератор
38 mm затварящ механизъм FirmaFlow®+ с ограничител на топла вода + Click технология
Гъвкави връзки PEX G3/8"
Easy-Fix присъединяване
Опаковка: цветна кутия
Покрития:
- по технология електрохимично галванизиране (AA)
- по технология прахово боядисване (XG)
Съответства на стандарт EN817

Смесител стоящ за кухня - полупрофесионален
Двуфункционален спрей
Метална ръкохватка с индикация за топла и студена вода
Вграден аератор
35 mm керамичен затварящ механизъм
Гъвкави връзки PEX G3/8"
Easy-Fix присъединяване
Покритие:
- по технология електрохимично галванизиране (AA)
Опаковка: цветна кутия
Съответства на стандарт EN817

Продукт	Арт.No.	цена/€ без ДДС	цена/лв. без ДДС	
Смесител стоящ за кухня с висок тръбен чучур	**BC174AA**	143,00	279,68	*
	BC174XG	179,00	350,09	*
Смесител стоящ за кухня - полупрофесионален	**BC302AA**	312,00	610,22	*

*Продукти от ценова група Лукс

Цветове

AA Хром
XG Черна коприна (черен мат)

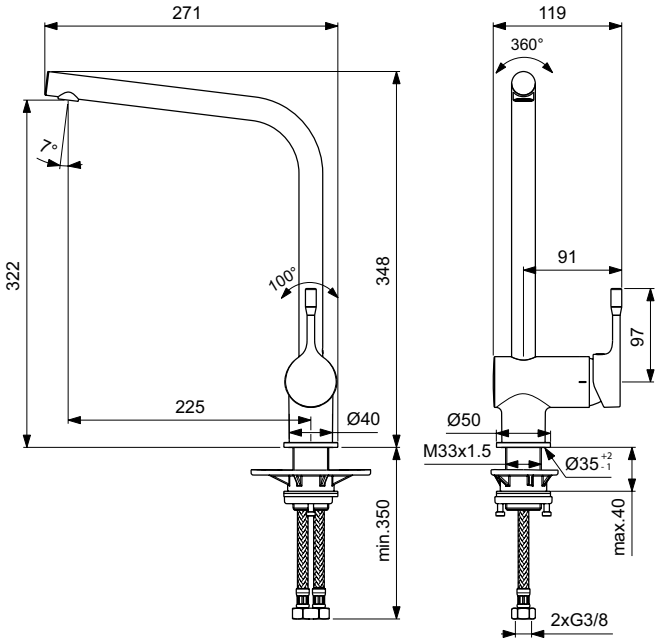

BC174

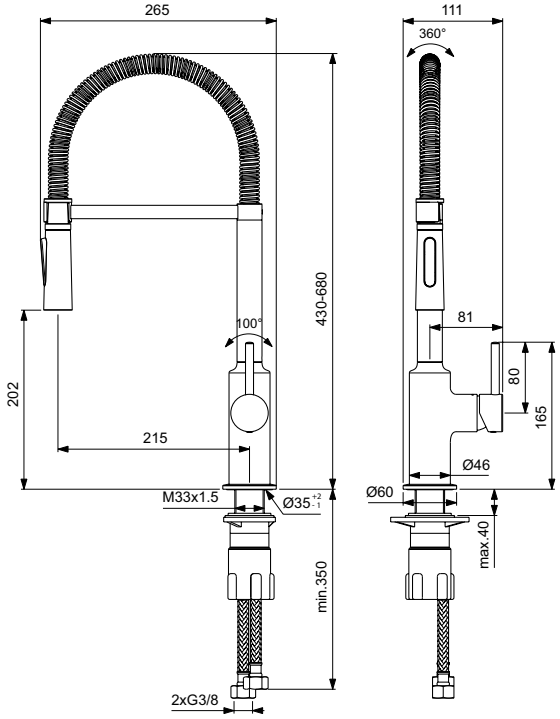

BC302

Всички посочени цени са в лева и в евро, без ДДС, и са препоръчителни за продажба на дребно.

Описание

Смесител стоящ за кухня с изтеглящ се чучур
Месингово лято тяло с изтеглящ чучур - 1 функция
Вграден аератор
38 mm затварящ механизъм FirmaFlow®+ с ограничител на топла вода + Click технология
Гъвкави връзки PEX G3/8"
Easy-Fix присъединяване
Покритие: хром (AA)
Опаковка: цветна кутия
Съответства на стандарт EN817

Смесител стоящ за кухня BlueStart® с изтеглящ се чучур
Месингово лято тяло с изтеглящ чучур - двуфункционален
Метална ръкохватка с индикация за топла и студена вода Студен старт
Вграден аератор
38 mm затварящ механизъм FirmaFlow®+ с ограничител на топла вода + Click технология
Гъвкави връзки PEX G3/8"
Easy-Fix присъединяване
Покрития:
- по технология електрохимично галванизиране (AA)
- по технология PVD (GN)
Опаковка: цветна кутия
Съответства на стандарт EN817

Продукт	Арт.No.	цена/€ без ДДС	цена/лв. без ДДС	
Смесител стоящ за кухня с изтеглящ се чучур - 1 функция	**BC176AA**	169,00	330,54	*
Смесител стоящ за кухня с изтеглящ се чучур - двуфункционален	**BC178AA**	217,00	424,42	*
	BC178GN	268,00	524,16	*

*Продукти от ценова група Лукс

Цветове

AA Хром
GN Матирано сребро

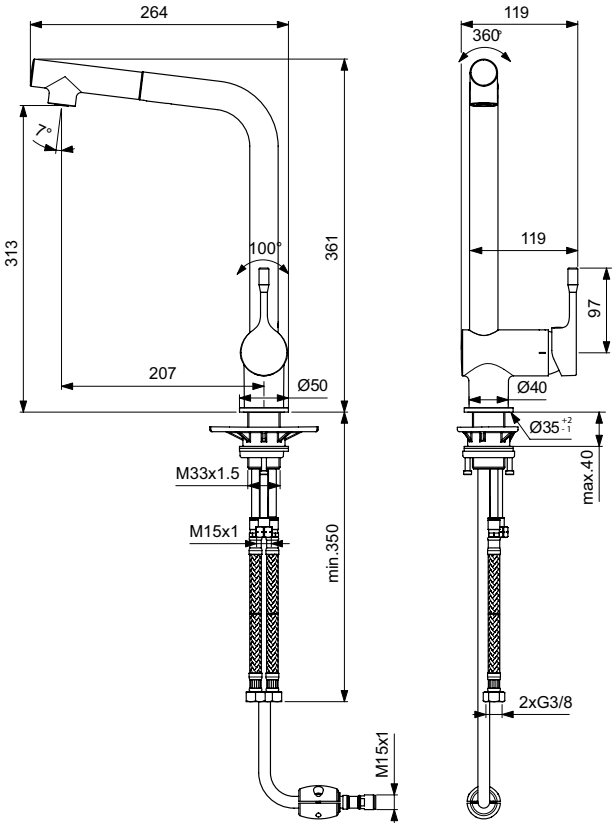

BC176

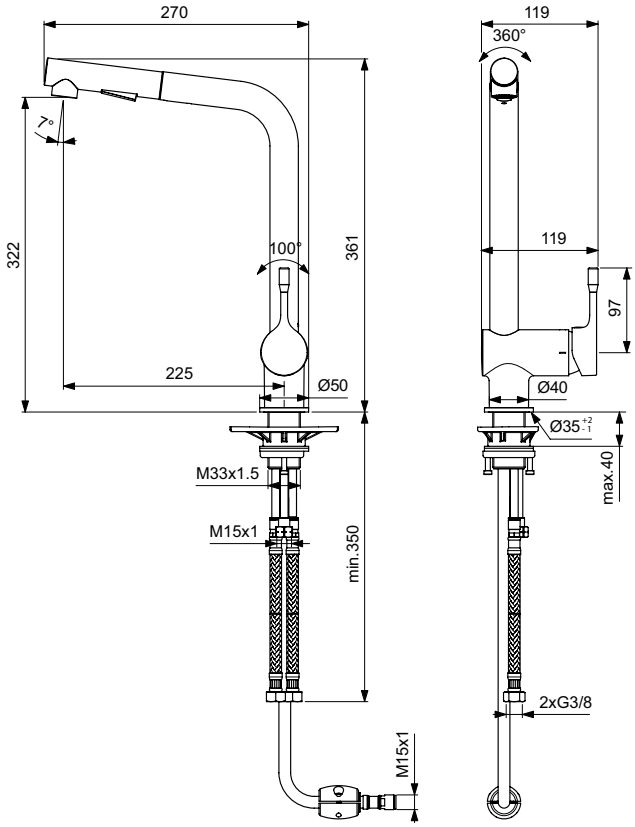

BC178

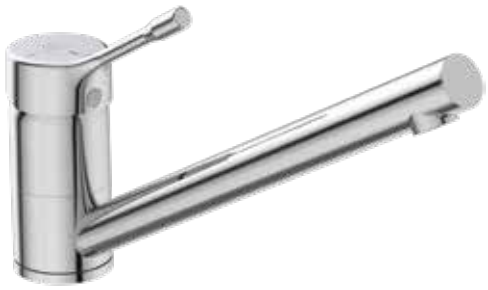

Описание

Смесител стоящ за кухня BlueStart® с тръбен чучур
Месингово лято тяло със запоен чучур
Метална ръкохватка с индикация за топла и студена вода Студен старт
Вграден аератор
38 mm затварящ механизъм FirmaFlow®+ с ограничител на топла вода + Click технология
Гъвкави връзки PEX G3/8"
Easy-Fix присъединяване
Покрития:
- по технология електрохимично галванизиране (AA)
Опаковка: цветна кутия
Съответства на стандарт EN817

Смесител стоящ за кухня BlueStart® с изтеглящ се чучур
Месингово лято тяло с изтеглящ се чучур - 1 функция
Метална ръкохватка с индикация за топла и студена вода Студен старт
Вграден аератор
38 mm затварящ механизъм FirmaFlow®+ с ограничител на топла вода + Click технология
Гъвкави връзки PEX G3/8"
Easy-Fix присъединяване
Покрития:
- по технология електрохимично галванизиране (AA)
Опаковка: цветна кутия
Съответства на стандарт EN817

Продукт	Арт.No.	цена/€ без ДДС	цена/лв. без ДДС	
Смесител стоящ за кухня с тръбен чучур	**BC292AA**	99,30	194,21	*
Смесител стоящ за кухня с изтеглящ се чучур	**BC294AA**	151,00	295,33	*

*Продукти от ценова група Лукс

Цветове

AA Хром

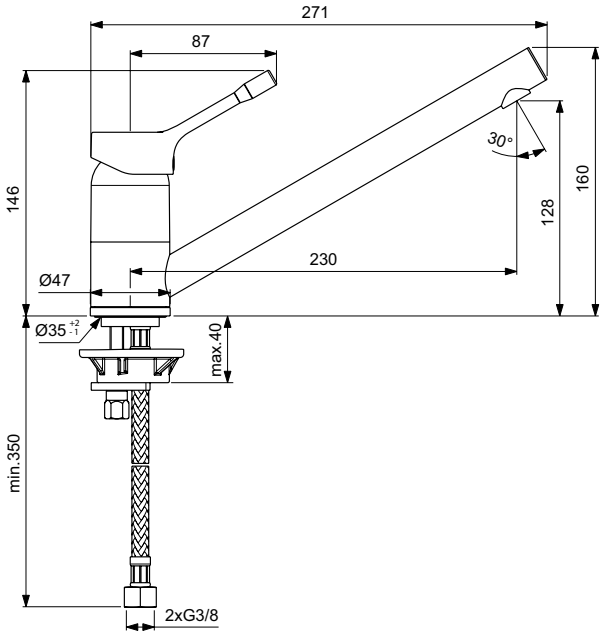

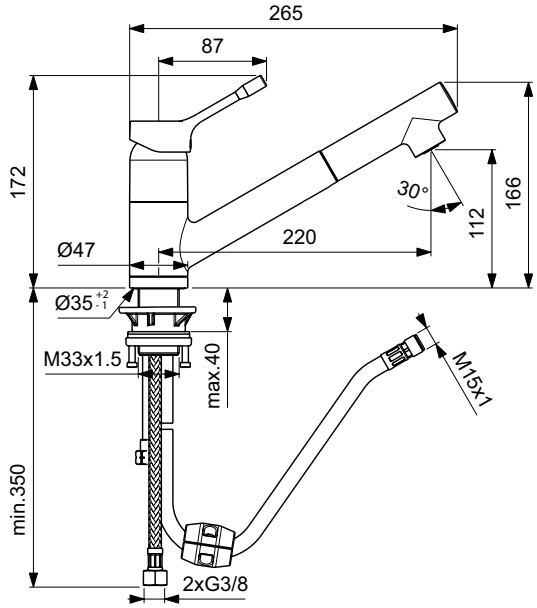

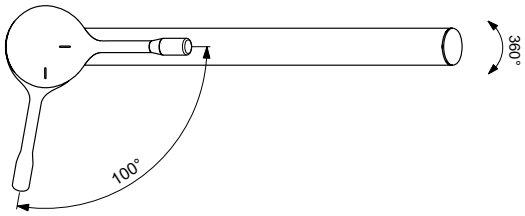

BC292

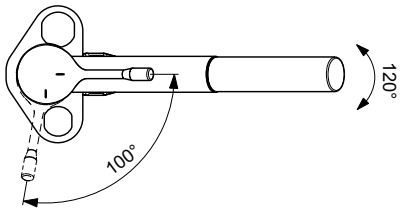

BC294

Всички посочени цени са в лева и в евро, без ДДС, и са препоръчителни за продажба на дребно.

Описание

Смесител стоящ за кухня BlueStart® с висок тръбен чучур
Месингово лято тяло с висок запоен чучур
Метална ръкохватка с индикация за топла и студена вода Студен старт
Вграден аератор
38 mm затварящ механизъм FirmaFlow®+ с ограничител на топла вода + Click технология
Гъвкави връзки PEX G3/8"
Easy-Fix присъединяване
Покрития:
- по технология електрохимично галванизиране (AA)
Опаковка: цветна кутия
Съответства на стандарт EN817

Смесител стоящ за кухня BlueStart® с изтеглящ се чучур
Месингово лято тяло с изтеглящ чучур - двуфункционален
Метална ръкохватка с индикация за топла и студена вода Студен старт
Вграден аератор
38 mm затварящ механизъм FirmaFlow®+ с ограничител на топла вода + Click технология
Гъвкави връзки PEX G3/8"
Easy-Fix присъединяване
Покрития:
- по технология електрохимично галванизиране (AA)
Опаковка: цветна кутия
Съответства на стандарт EN817

Продукт	Арт.No.	цена/€ без ДДС	цена/лв. без ДДС	
Смесител стоящ за кухня с висок тръбен чучур	**BC295AA**	169,00	330,54	*
Смесител стоящ за кухня с изтеглящ се чучур	**BC297AA**	217,00	424,42	*

*Продукти от ценова група Лукс

Цветове

AA Хром

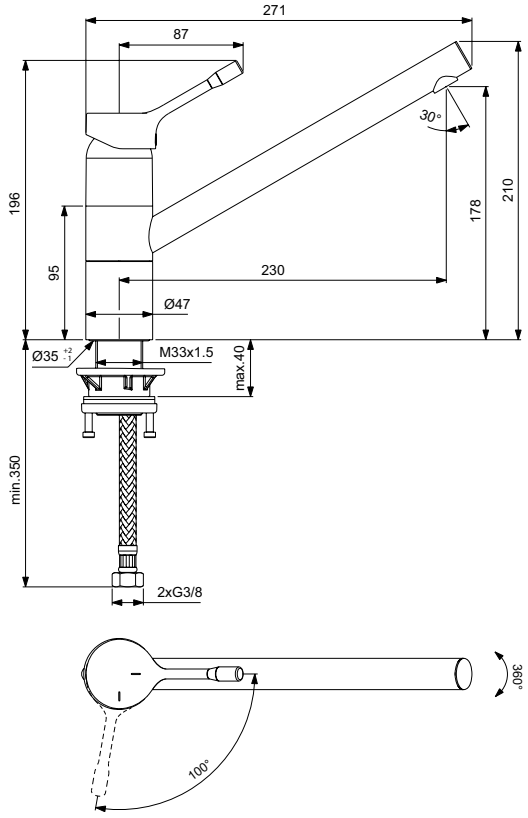

BC295

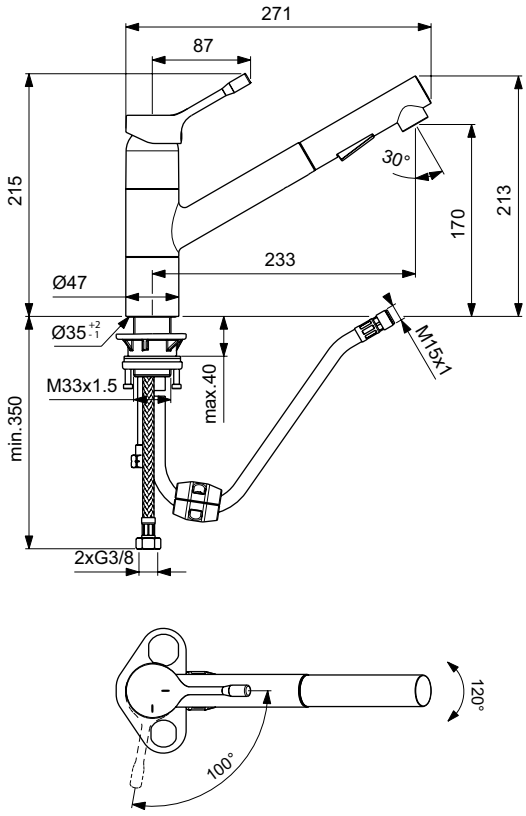

BC297

Описание

Смесител стоящ за кухня с висок тръбен чучур
28 mm керамичен затварящ механизъм FirmaFlow® с ограничител на топла вода
Easy-Fix присъединяване
Гъвкави връзки G3/8"
Висок тръбен чучур, въртящ се на 360°
Метална ръкохватка с индикатор за топла и студена вода
Perlator аератор
Декоративна розека фиксирана към тялото
Покритие:
- по технология прахово боядисване (XG)
Съответства на стандарт EN817

5 YEAR GUARANTEE

Продукт	Арт.No.	цена/€ без ДДС	цена/лв. без ДДС	
Смесител стоящ за кухня с висок тръбен чучур	**BC501XG**	155,00	303,15	*

*Продукти от ценова група Лукс

Цветове

AA Хром
XG Черна коприна (черен мат)

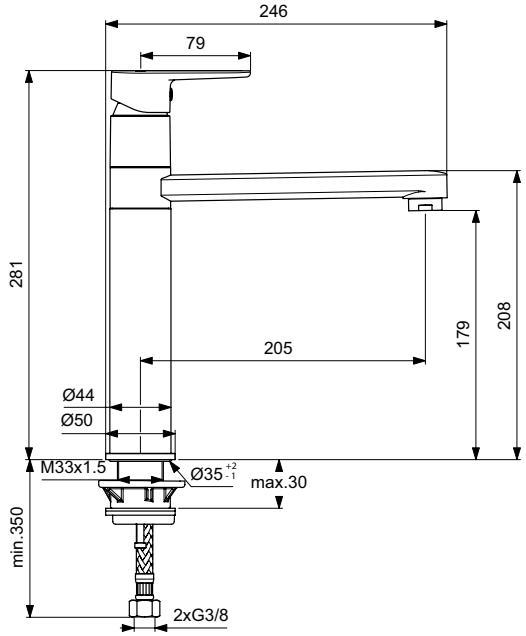

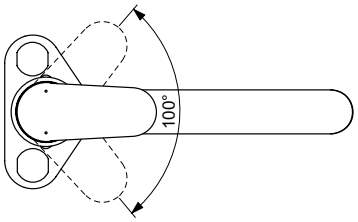

Всички посочени цени са в лева и в евро, без ДДС, и са препоръчителни за продажба на дребно.

Описание

Смесител стоящ за кухня с лят чучур
Месингово лято тяло с чучур с височина под аератора 130 mm
28 mm FirmaFlow® керамичен затварящ механизъм с ограничител на топла вода и Click
Метална ръкохватка с индикатор за топла и студена вода
Силиконов самопочистващ се аератор M24x1
Easy-Fix присъединяване с централна гайка и два винта
Гъвкави връзки G3/8"
Покритие:
- по технология електрохимично галванизиране (AA)
Съответства на стандарт EN 817, KIWA

- Вариант с възможност за комбинация с подгряващо устройство за вода под ниско налягане
- Вариант с технология студен старт BlueStart®

Продукт	Арт.No.	цена/€ без ДДС	цена/лв. без ДДС	
Смесител стоящ за кухня с лят чучур	**BD321AA**	152,00	297,29	*
Смесител стоящ за кухня с лят чучур за ниско налягане	**BD322AA**	196,00	383,34	*
Смесител стоящ за кухня с лят чучур BlueStart®	**BD323AA**	155,00	303,15	*

*Продукти от ценова група Лукс

Цветове

AA Хром

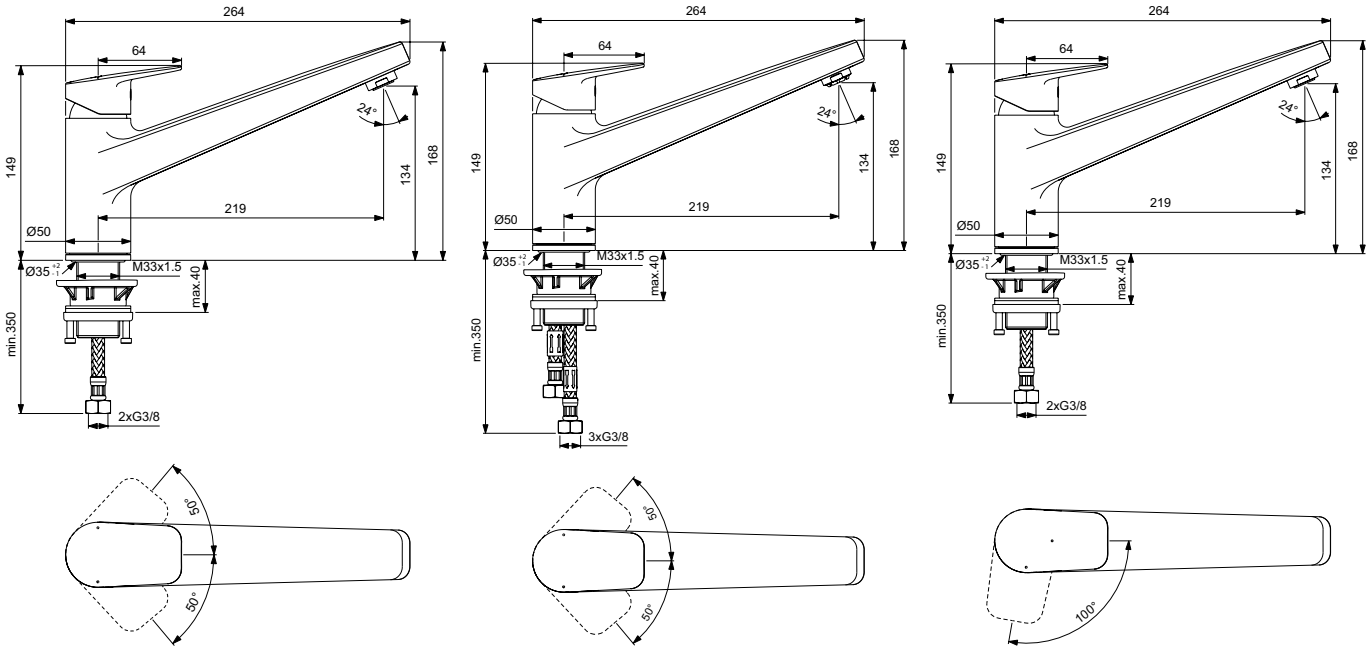

BD321 BD322 BD323

Описание

Смесител стоящ за кухня с висок лят чучур
Месингово лято тяло с чучур с височина под аератора 160 mm
28 mm FirmaFlow® керамичен затварящ механизъм с ограничител на топла вода и Click
Метална ръкохватка с индикатор за топла и студена вода
Силиконов самопочистващ се аератор M24x1
Easy-Fix присъединяване с централна гайка и два винта
Гъвкави връзки G3/8"
Покритие Хром
Съответства на стандарт EN 817, KIWA

- Вариант с възможност за комбинация с подгряващо устройство за вода под ниско налягане
- Вариант с технология студен старт BlueStart®

Продукт	Арт.No.	цена/€ без ДДС	цена/лв. без ДДС	
Смесител стоящ за кухня с висок лят чучур	**BD325AA**	187,00	365,74	*
Смесител стоящ за кухня с висок лят чучур за ниско налягане	**BD326AA**	253,00	494,83	*
Смесител стоящ за кухня с висок лят чучур BlueStart®	**BD327AA**	189,00	369,65	*

*Продукти от ценова група Лукс

Цветове

AA Хром

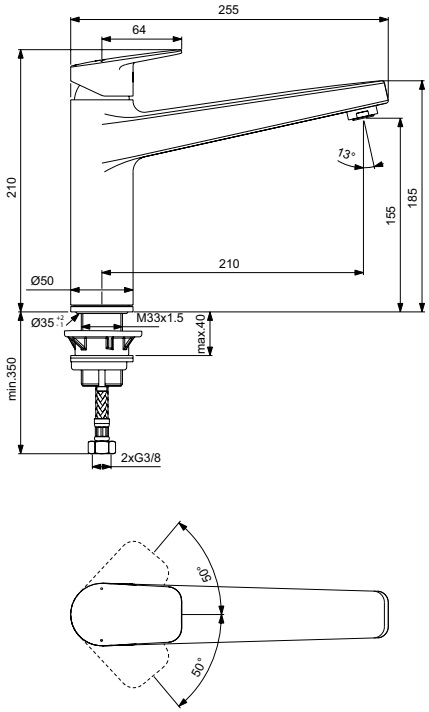

BD325

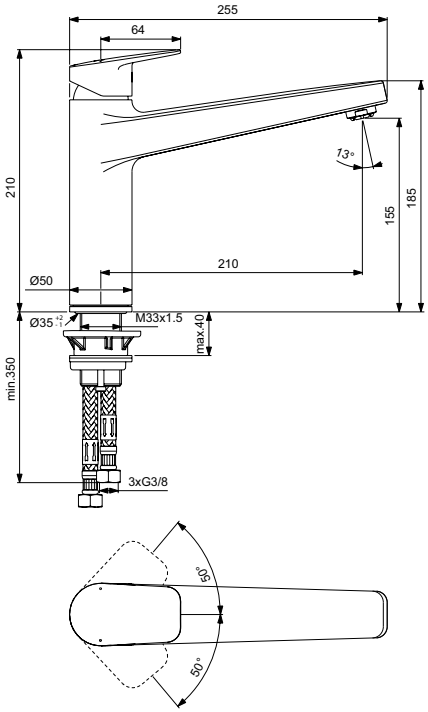

BD326

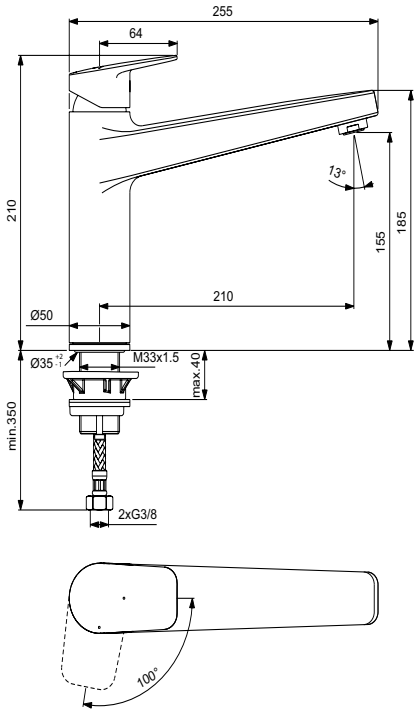

BD327

Всички посочени цени са в лева и в евро, без ДДС, и са препоръчителни за продажба на дребно.

Описание

Смесител стоящ за кухня с възможност за свързване към съдомиялна машина
Месингово лято тяло с чучур с височина под аератора 170 mm
28 mm FirmaFlow® керамичен затварящ механизъм с ограничител на топла вода и Click
Метална ръкохватка с индикатор за топла и студена вода
Силиконов самопочистващ се аератор M24x1
Вентил за съдомиялна
Easy-Fix присъединяване
Гъвкави връзки G3/8"
Покритие Хром
Съответства на стандарт EN817

Смесител стоящ за кухня с лят чучур за монтаж под прозорец
Месингово лято тяло с чучур с височина под аератора 155 mm
28 mm FirmaFlow® керамичен затварящ механизъм с ограничител на топла вода и Click
Метална ръкохватка с индикатор за топла и студена вода
Силиконов самопочистващ се аератор M24x1
Easy-Fix присъединяване за подпрозоречен монтаж
Гъвкави връзки G3/8"
Покритие Хром
Съответства на стандарт EN817

Продукт	Арт.No.	цена/€ без ДДС	цена/лв. без ДДС	
Смесител стоящ за кухня за съдомиялна машина	**BD329AA**	-	-	*
Смесител стоящ за кухня с лят чучур за монтаж под прозорец	**BD333AA**	314,00	614,13	*

*Продукти от ценова група Лукс

Цветове

AA Хром

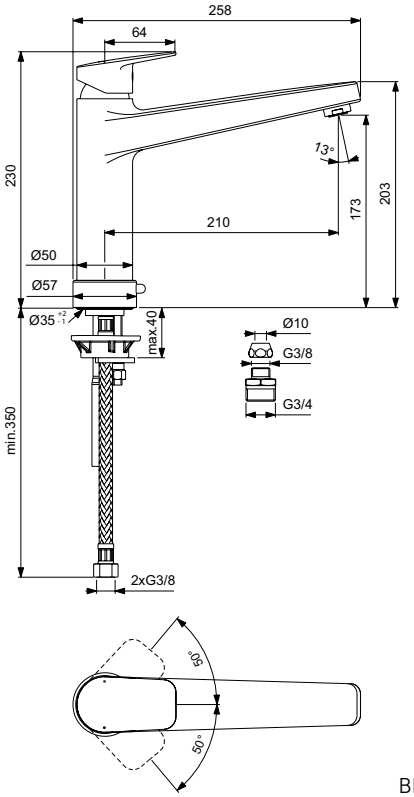

BD329

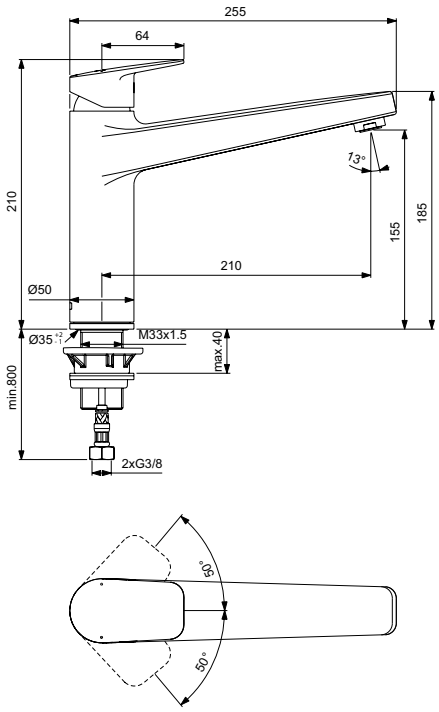

BD333

Описание

Смесител стоящ за кухня с изтеглящ се чучур
Месингово лято тяло с чучур с височина под аератора 150 mm
28 mm FirmaFlow® керамичен затварящ механизъм с ограничител на топла вода, без Click
Метална ръкохватка с индикатор за топла и студена вода
Изтеглящ чучур - еднофункционален със силиконов самопочистващ се аератор M24x1
Възвратен клапан
Easy-Fix присъединяване с централна гайка и два винта
Гъвкави връзки G3/8"
Покритие Хром
Съответства на стандарт EN817,EN1717

- Вариант с възможност за комбинация с подгряващо устройство за вода под ниско налягане

Продукт	Арт.No.	цена/€ без ДДС	цена/лв. без ДДС	
Смесител стоящ за кухня с изтеглящ се чучур	**BD331AA**	227,00	443,97	*
Смесител стоящ за кухня с изтеглящ се чучур и възможност за комбинация с подгряващо устройство за вода под ниско налягане	**BD330AA**	293,00	573,06	*

*Продукти от ценова група Лукс

Цветове

AA Хром

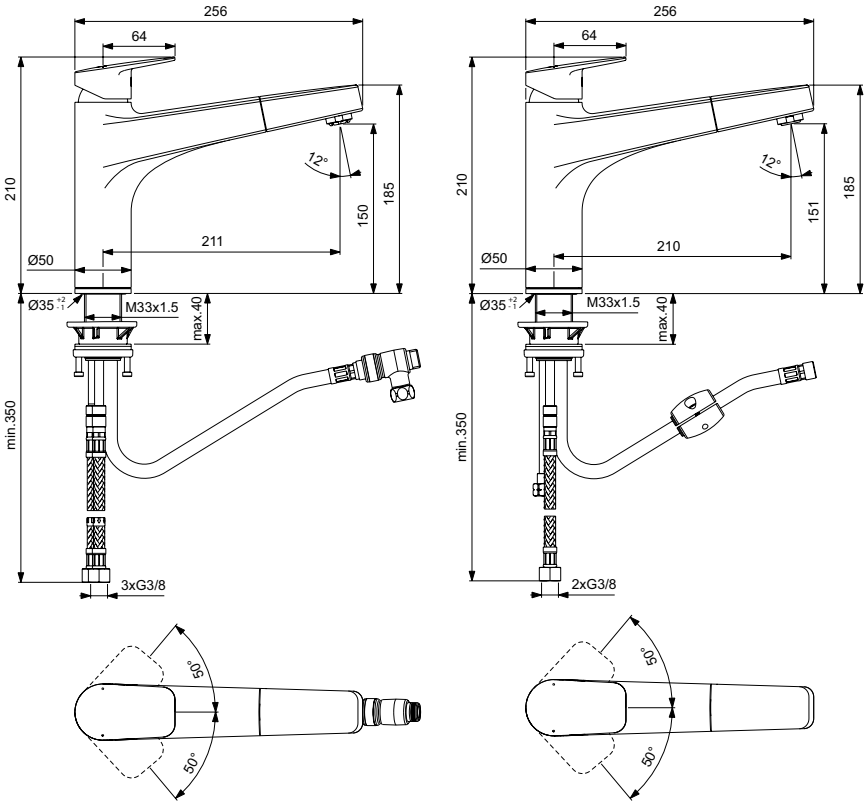

BD330 BD331

Всички посочени цени са в лева и в евро, без ДДС, и са препоръчителни за продажба на дребно.

Описание

Смесител стоящ за кухня с висок тръбен чучур R200
Месингово тяло и тръбен чучур с височина под аератора 210 mm
38 mm FirmaFlow®+ керамичен затварящ механизъм с ограничител на топла вода и Click
Метална ръкохватка, индикатор за топла и студена вода върху тялото
Технология студен старт BlueStart®
Тръбен чучур R200 със силиконов самопочистващ се аератор
Easy-Fix присъединяване
Гъвкави връзки G3/8"
Покритие Хром
Съответства на стандарт EN817, ACS, NF, KIWA
- Вариант с възможност за комбинация с подгряващо устройство за вода под ниско налягане

Смесител стоящ за кухня с висок тръбен, изтеглящ се чучур и възможност за комбинация с подгряващо устройство за вода под ниско налягане
Месингово тяло и тръбен чучур с височина под аератора 170 mm
38 mm FirmaFlow®+ керамичен затварящ механизъм с ограничител на топла вода, без Click
Метална ръкохватка, индикатор за топла и студена вода върху тялото
Технология студен старт BlueStart®
Тръбен чучур R200 с успокоител и еднофункционален изтеглящ чучур
Възвратен клапан
Easy-Fix присъединяване с централна гайка и два винта
Гъвкави връзки G3/8"
Покритие Хром
Съответства на стандарт EN817, ACS, NF, KIWA

Продукт	Арт.No.	цена/€ без ДДС	цена/лв. без ДДС	
Смесител стоящ за кухня с висок тръбен чучур R200 BlueStart®	**BD334AA**	167,00	326,62	*
Смесител стоящ за кухня с висок тръбен чучур R200 BlueStart® и възможност за комбинация с подгряващо устройство за вода под ниско налягане	**BD335AA**	217,00	424,42	*
Смесител стоящ за кухня с висок тръбен, изтеглящ се чучур BlueStart® и възможност за комбинация с подгряващо устройство за вода под ниско налягане	**BD337AA**	244,00	477,22	*

*Продукти от ценова група Лукс

Цветове

AA Хром

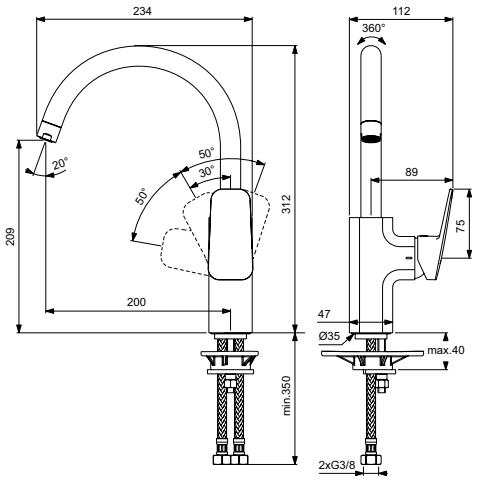

BD334

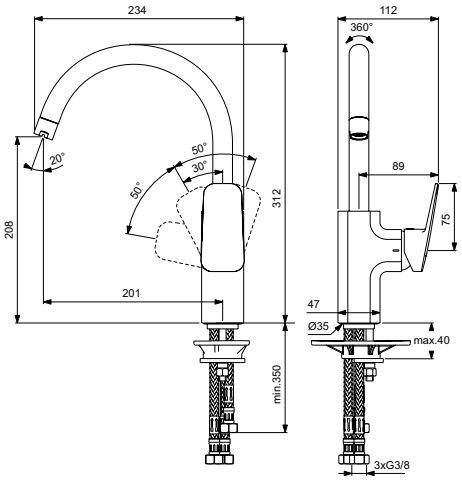

BD335

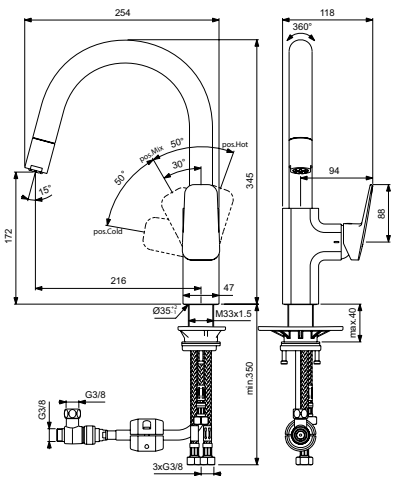

BD337

Описание

Смесител стоящ за кухня с висок тръбен чучур R210 и 2-фунцкионален изтеглящ спрей
Месингово тяло и тръбен чучур с височина под аератора 170 mm
38 mm FirmaFlow®+ керамичен затварящ механизъм с ограничител на топла вода и Click
Метална ръкохватка, индикатор за топла и студена вода върху тялото
Технология студен старт BlueStart®
Тръбен чучур R210 с изтеглящ се 2-функционален спрей
Easy-Fix присъединяване с централна гайка и два винта
Гъвкави връзки G3/8"
Покритие Хром
Съответства на стандарт EN817, ACS, NF, KIWA

Смесител стоящ за кухня с висок тръбен чучур R200
Месингово тяло и тръбен чучур с височина под аератора 180 mm
28 mm FirmaFlow® керамичен затварящ механизъм с ограничител на топла вода и Click
Метална ръкохватка с индикатор за топла и студена вода
Тръбен чучур R200 със силиконов самопочистващ се аератор
Easy-Fix присъединяване
Гъвкави връзки G3/8"
Покритие Хром
Съответства на стандарт EN817

Продукт	Арт.No.	цена/€ без ДДС	цена/лв. без ДДС	
Смесител стоящ за кухня с висок тръбен чучур R210 и 2-фунцкионален изтеглящ спрей	**BD338AA**	237,00	463,53	*
Смесител стоящ за кухня с висок тръбен чучур R200	**BD339AA**	110,00	215,14	*

*Продукти от ценова група Лукс

Цветове

AA Хром

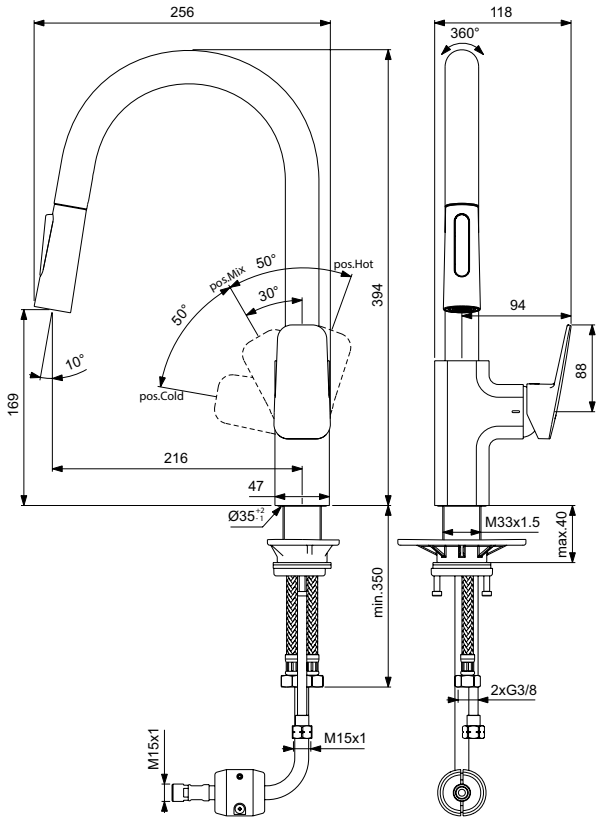

BD338

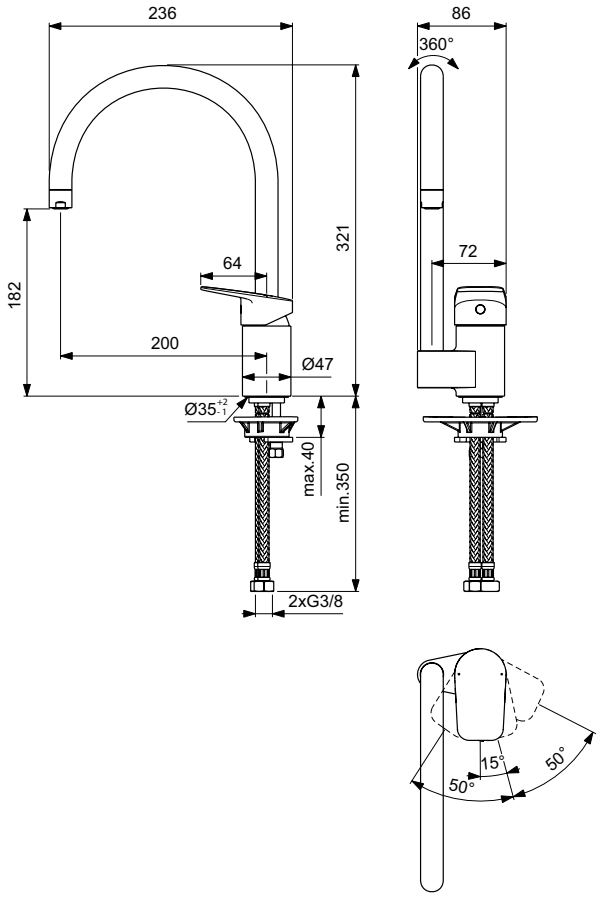

BD339

Всички посочени цени са в лева и в евро, без ДДС, и са препоръчителни за продажба на дребно.

Описание

Смесител стенен за кухня с тръбен чучур 200 mm
Месингово лято тяло
38 mm FirmaFlow®+ керамичен затварящ механизъм с ограничител на топла вода и Click
Метална ръкохватка с индикатор за топла и студена вода
Въртящ се тръбен чучур 200 mm със силиконов самопочистващ се аератор
Стандартно S-присъединяване с цилиндрични розетки
Покритие Хром
Съответства на стандарт EN817, ACS, NF, KIWA

- Вариант с тръбен чучур 160 mm

ECO SAVING
5 YEAR GUARANTEE

Продукт	Арт.No.	цена/€ без ДДС	цена/лв. без ДДС	
Смесител стенен за кухня с тръбен чучур 200 mm	**BD340AA**	110,00	215,14	*
Смесител стенен за кухня с тръбен чучур 160 mm	**BD341AA**	110,00	215,14	*

*Продукти от ценова група Лукс

Цветове

AA Хром

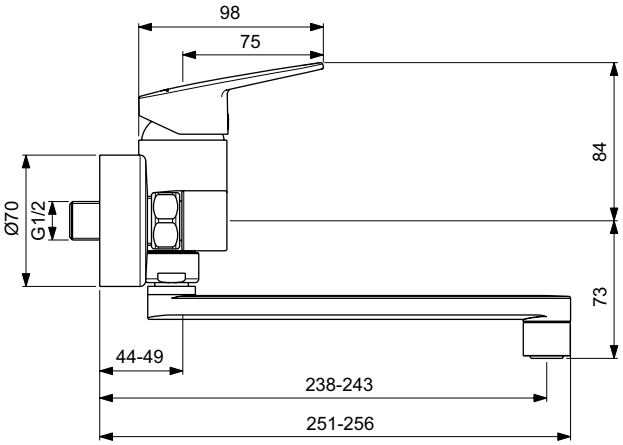

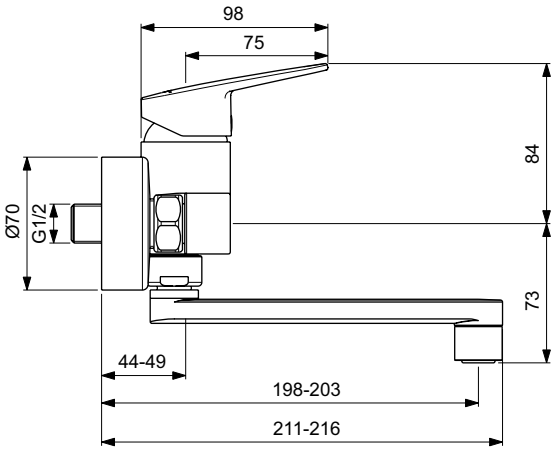

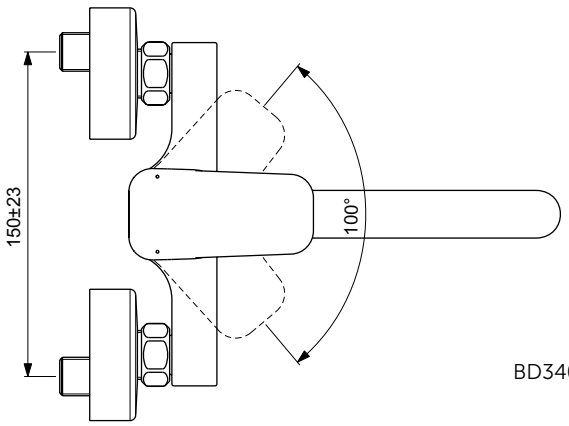

BD340

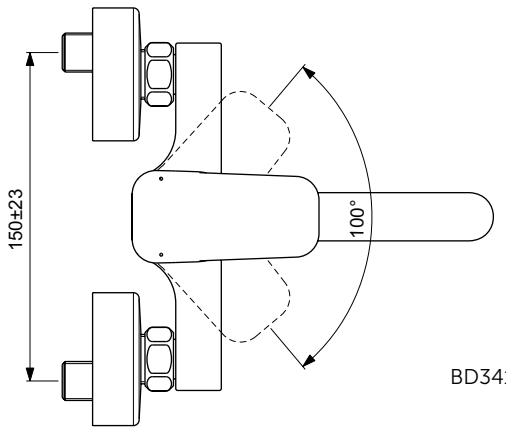

BD341

Описание

Смесител стоящ за кухня BlueStart®
Месингово тяло със запоен тръбен чучур
Метална ръкохватка с индикатор за топла и студена вода
Студена вода в централна позиция Студен старт
Аератор Perlator M24x1
38 mm затварящ механизъм FirmaFlow®+ с ограничител на топла вода + Click технология
Гъвкави връзки PEX G3/8"
Easy-Fix присъединяване
Съответства на стандарт EN817

- Вариант за комбинация с подгряващо устройство за вода под ниско налягане, с 3 бр. гъвкави връзки PEX G3/8"
- Вариант за инсталиране под прозорец с Easy-Fix присъединяване за подпрозоречен монтаж

Продукт	Арт.No.	цена/€ без ДДС	цена/лв. без ДДС	
Смесител стоящ за кухня	**BC129AA**	78,90	154,32	*
Смесител стоящ за кухня за комбинация с подгряващо устройство за вода под ниско налягане	**BC130AA**	92,30	180,52	*
Смесител стоящ за кухня за монтаж под прозорец	**BC132AA**	143,00	279,68	*

*Продукти от ценова група Лукс

Цветове

AA Хром

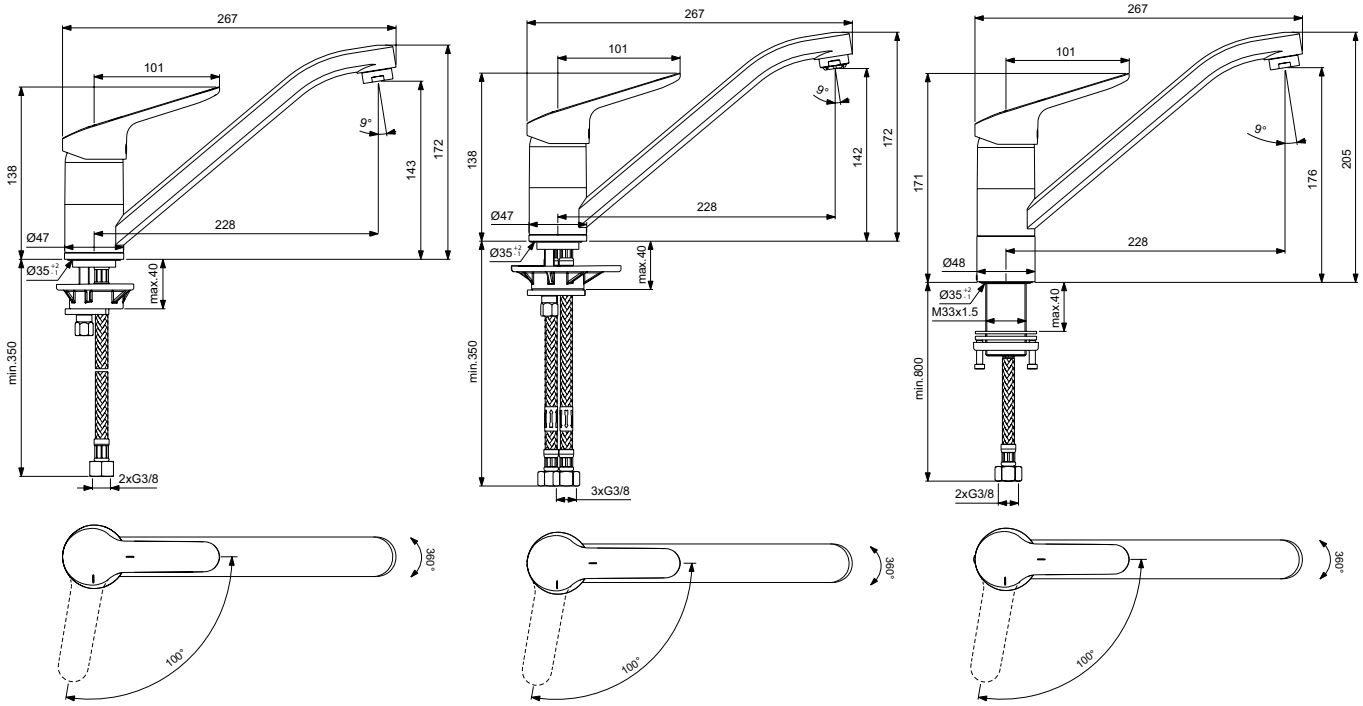

BC129 BC130 BC132

Всички посочени цени са в лева и в евро, без ДДС, и са препоръчителни за продажба на дребно.

Описание

Смесител стоящ за кухня BlueStart®
Месингово тяло с висок запоен тръбен чучур
Метална ръкохватка с индикатор за топла и студена вода
Студена вода в централна позиция Студен старт
Аератор Perlator M24x1
38 mm затварящ механизъм FirmaFlow®+ с ограничител на топла вода + Click технология
Гъвкави връзки PEX G3/8"
Easy-Fix присъединяване
Съответства на стандарт EN817

- Вариант за ниско налягане ND, с 3 бр. гъвкави връзки PEX G3/8"
- Вариант с медицинска ръкохватка /може да намери приложение в професионални кухни (ресторанти, столове, барове), но също така и в някои здравни заведения/

Продукт	Арт.No.	цена/€ без ДДС	цена/лв. без ДДС	
Смесител стоящ за кухня	**BC135AA**	136,00	265,99	*
Смесител стоящ за кухня за ниско налягане ND	**BC136AA**	148,00	289,46	*
Смесител стоящ за кухня с медицинска ръкохватка	**BC137AA**	150,00	293,37	*

*Продукти от ценова група Лукс

Цветове

AA Хром

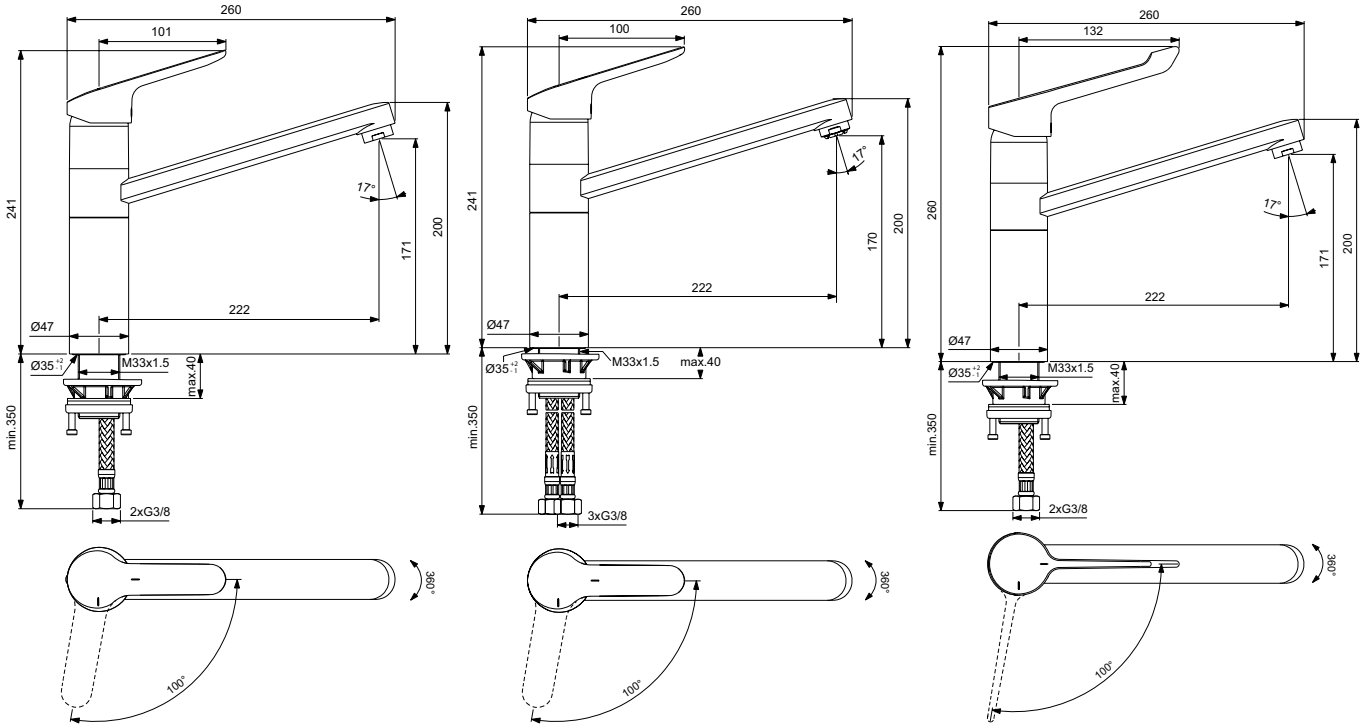

BC135 BC136 BC137

Описание

Смесител стоящ за кухня BlueStart®
Месингово лято тяло с изтеглящ се чучур
Метална ръкохватка с индикатор за топла и студена вода
Студена вода в централна позиция Студен старт
Аератор Perlator M24x1
38 mm затварящ механизъм FirmaFlow®+ с ограничител на топла вода + Click технология
Гъвкави връзки PEX G3/8"
Easy-Fix присъединяване
Съответства на стандарт EN817

Смесител стоящ за кухня
Месингово тяло с висок въртящ тръбен чучур R200
Метална ръкохватка с индикатор за топла и студена вода
40 mm затварящ механизъм с ограничител на топла вода + Click технология
Аератор Perlator
Гъвкави връзки PEX G3/8"
Easy-Fix присъединяване
Съответства на стандарт EN817

Продукт	Арт.No.	цена/€ без ДДС	цена/лв. без ДДС	
Смесител стоящ за кухня BlueStart®	**BC143AA**	136,00	265,99	*
Смесител стоящ за кухня с висок тръбен чучур R200	**B1727AA**	122,00	238,61	*

*Продукти от ценова група Лукс

Цветове

AA Хром

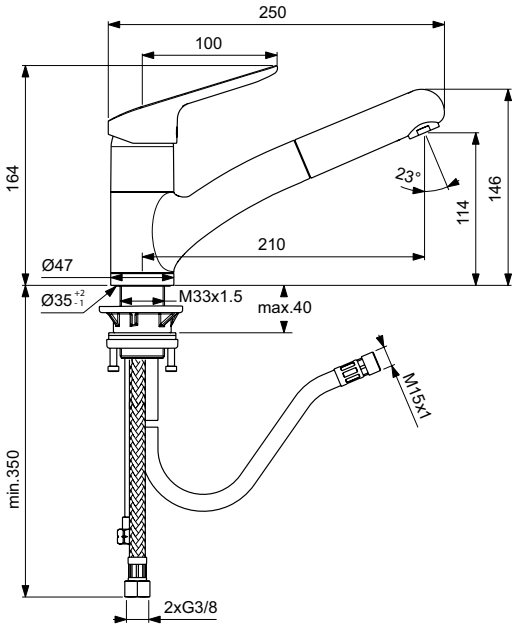

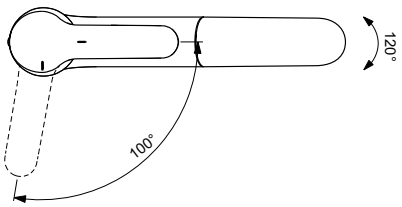

BC143

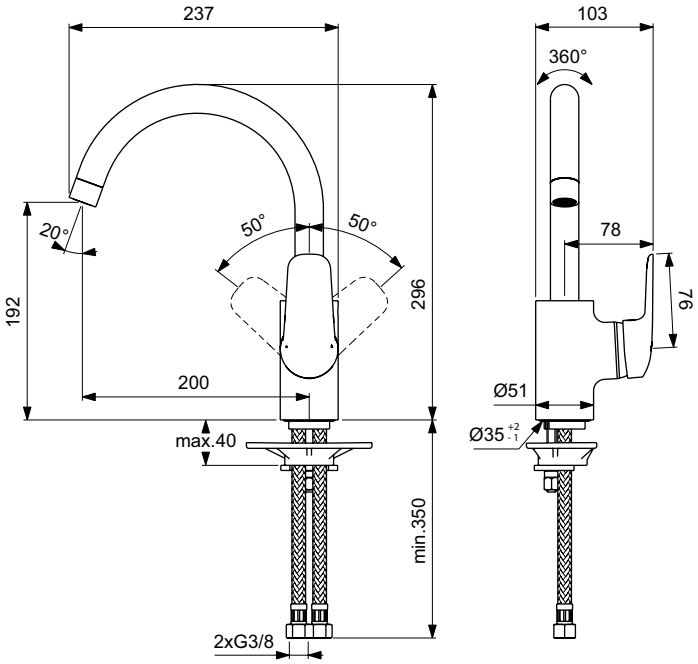

B1727

Всички посочени цени са в лева и в евро, без ДДС, и са препоръчителни за продажба на дребно.

Описание

Смесител стоящ за кухня с тръбен чучур
47 mm керамичен затварящ механизъм с Click
Ограничител на топла вода
Метална ръкохватка с индикатор за топла и студена вода
Гъвкави връзки G3/8"
Тръбен чучур R200 mm
Easy-Fix присъединяване

Смесител стенен за кухня
Месингово лято тяло с въртящ тръбен чучур 200 mm
Метална ръкохватка с индикатор за топла и студена вода
38 mm затварящ механизъм FirmaFlow®+ с ограничител на топла вода + Click технология
Аератор Perlator
Стандартно присъединяване с S-холендри
Съответства на стандарт EN817

Продукт	Арт.No.	цена/€ без ДДС	цена/лв. без ДДС	
Смесител стоящ за кухня с тръбен чучур, 47 mm	**BD607AA**	79,70	155,88	*
Смесител стенен за кухня с тръбен чучур	**B1730AA**	97,60	190,89	*

*Продукти от ценова група Лукс

Цветове

AA Хром

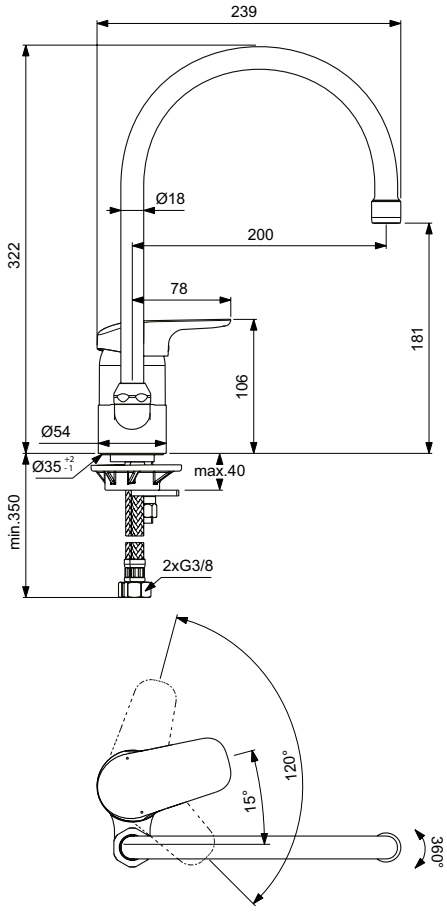

BD607

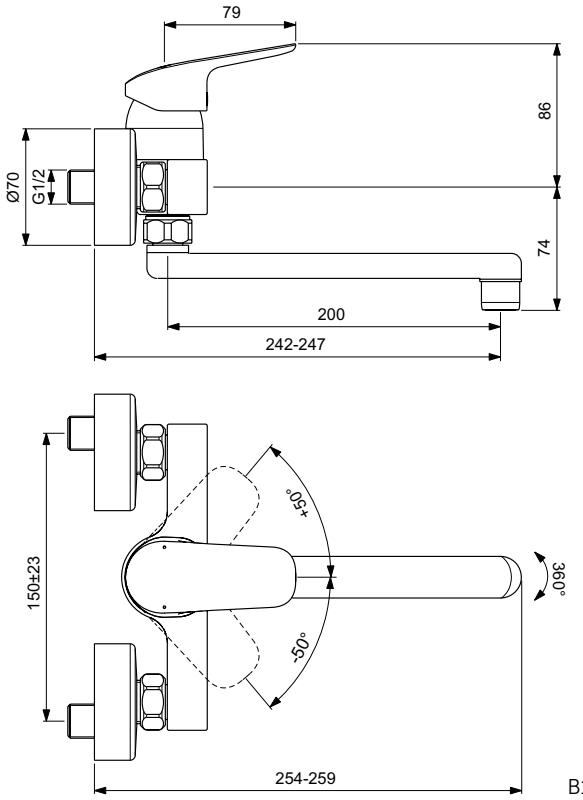

B1730

Описание

Смесител стоящ за кухня с тръбен чучур
Едноръкохватков смесител за кухня с ниско позиционирен тръбен чучур
38 mm керамичен затварящ механизъм FirmaFlow®+ с вграден ограничител на топла вода
Click технология
Метална ръкохватка с индикация за топла и студена вода
Аератор Perlator
Easy-Fix присъединяване
Гъвкави връзки G3/8"
Покритие:
- по технология електрохимично галванизиране (AA)
Съответства на стандарт EN817

- Вариант с технология студен старт BlueStart®

Продукт	Арт.No.	цена/€ без ДДС	цена/лв. без ДДС	
Смесител стоящ за кухня с тръбен чучур	**BD431AA**	69,70	136,32	*
Смесител стоящ за кухня с тръбен чучур BlueStart®	**BD432AA**	70,80	138,47	*

*Продукти от ценова група Лукс

Цветове

AA Хром

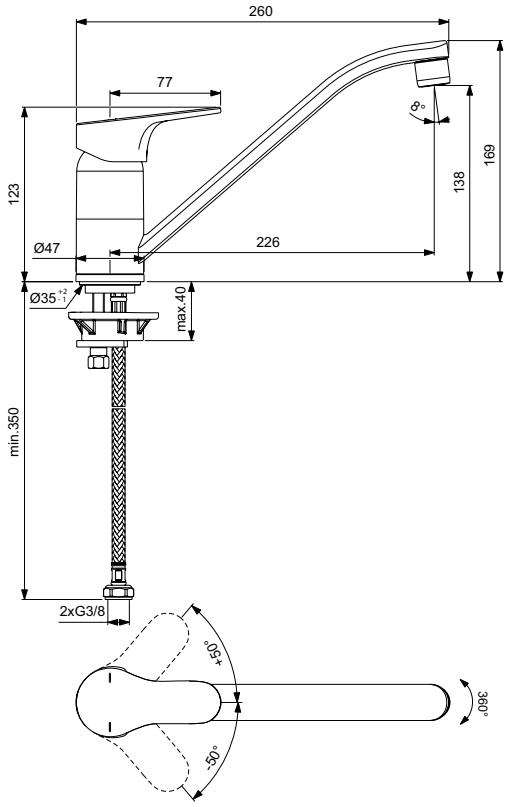

BD431

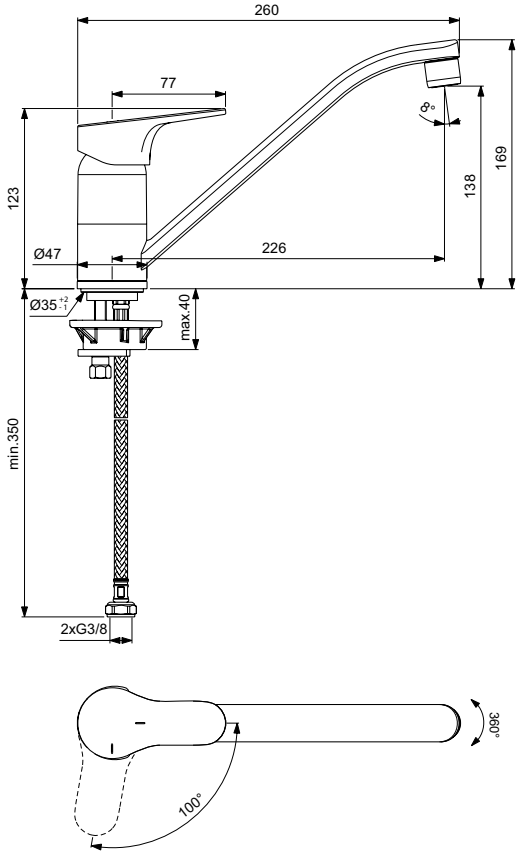

BD432

Всички посочени цени са в лева и в евро, без ДДС, и са препоръчителни за продажба на дребно.

Описание

Смесител стоящ за кухня с R тръбен чучур
38 mm керамичен затварящ механизъм FirmaFlow®+ с вграден ограничител на топла вода
Метална ръкохватка с индикация за топла и студена вода
Аератор Perlator
Easy-Fix присъединяване
Гъвкави връзки G3/8"
Покритие:
- по технология електрохимично галванизиране (AA)
Съответства на стандарт EN817
- Вариант с технология студен старт BlueStart®

Смесител стенен за кухня
38 mm керамичен затварящ механизъм FirmaFlow®+ с вграден ограничител на топла вода
Метална ръкохватка с индикация за топла и студена вода
Тръбен чучур 200 mm
Стандартно присъединяване с S-холендри
Метални цилиндрични розетки
Покритие:
- по технология електрохимично галванизиране (AA)
Съответства на стандарт EN817

Продукт	Арт.No.	цена/€ без ДДС	цена/лв. без ДДС	
Смесител стоящ за кухня с висок тръбен чучур	**BC844AA**	74,60	145,90	*
Смесител стоящ за кухня с висок тръбен чучур BlueStart®	**BD050AA**	75,80	148,25	*
Смесител стенен за кухня	**BD488AA**	76,90	150,40	*

*Продукти от ценова група Лукс

Цветове

AA Хром

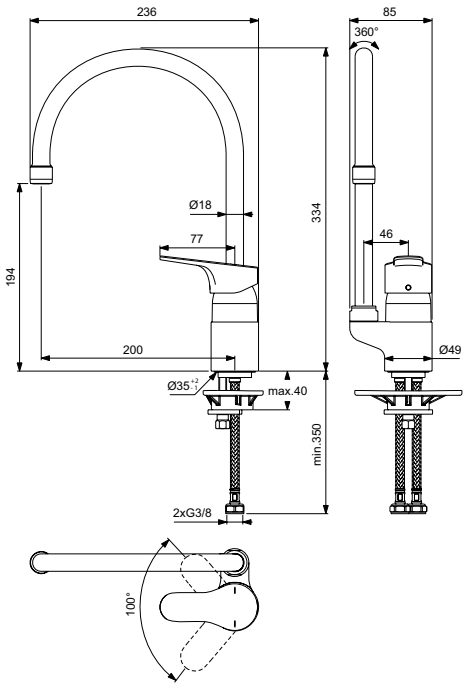

BC844

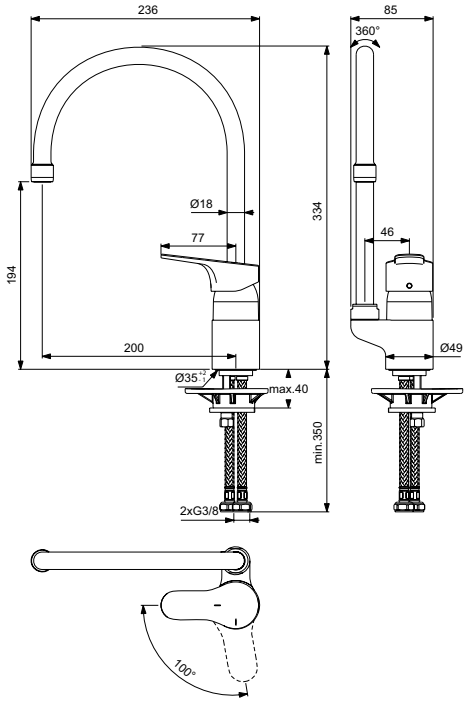

BD050

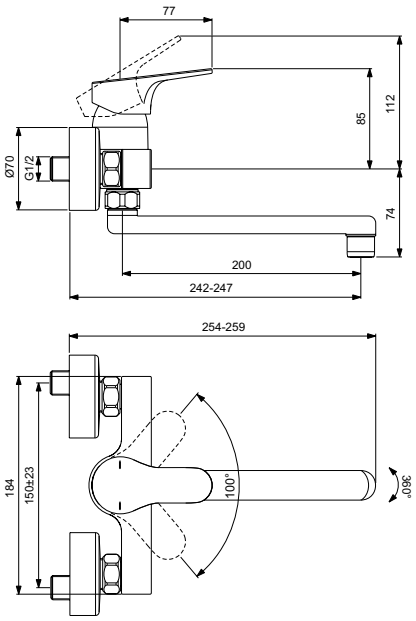

BD488

Описание

Термостатен смесител вграден за душ
Комплект 2 - външна част
Управление на един поток
PreciTherm® термостатен механизъм за прецизен контрол на температурата
Метална ръкохватка с канали за лесно захващане и температурен ограничител на 40°C (фабрична настройка)
Две функции се регулират с една ръкохватка:
- On/Off функция: чрез натискане
- регулиране на дебит: чрез завъртане
Лесно управление благодарение на ергономични ръкохватки и достатъчно разстояние между отделните елементи
Тънка розетка изработена от метал за допълнителна издръжливост
Приложение само за душ
Намалено разстояние от стената, което запазва пространството свободно за душ
Държач за розетка с вградено уплътнение, предпазващо от навлизане на вода зад стената
Покрития:
- по технология електрохимично галванизиране (AA)
- по технология PVD (GN, A2, A5)
- по технология прахово боядисване (XG)
Съответства на стандарт EN 1111

Необходима комплектация с

Универсална вградена част EASY-BOX (A1000NU)

Продукт	Арт.No.	цена/€ без ДДС	цена/лв. без ДДС	
Термостатен смесител вграден за душ	**A7295AA**	338,00	661,07	*
	A7295GN	545,00	1.065,93	*
	A7295A2	545,00	1.065,93	*
	A7295A5	545,00	1.065,93	*
	A7295XG	421,00	823,40	*
Необходима комплектация с				
Универсална вградена част EASY BOX	**A1000NU**	51,40	100,53	

*Продукти от ценова група Лукс

Цветове

AA Хром
A2 Матирано злато
A5 Магнитно сив
GN Матирано сребро
XG Черна коприна (черен мат)

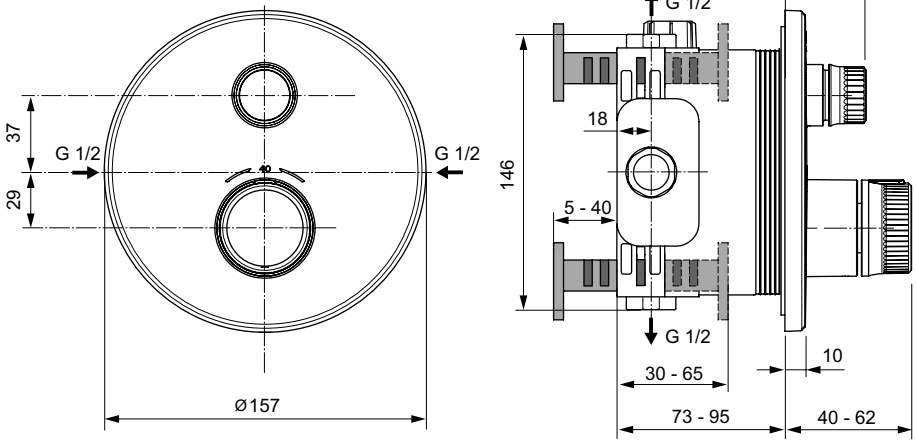

Всички посочени цени са в лева и в евро, без ДДС, и са препоръчителни за продажба на дребно.

Описание

Термостатен смесител вграден за душ
Комплект 2 - външна част
Управление на един поток
PreciTherm® термостатен механизъм за прецизен контрол на температурата
Метална ръкохватка с канали за лесно захващане и температурен ограничител на 40°C (фабрична настройка)
Две функции се регулират с една ръкохватка:
- On/Off функция: чрез натискане
- регулиране на дебит: чрез завъртане
Лесно управление благодарение на ергономични ръкохватки и достатъчно разстояние между отделните елементи
Квадратна розетка изработена от метал за допълнителна издръжливост
Приложение само за душ
Намалено разстояние от стената, което запазва пространството свободно за душ
Държач за розетка с вградено уплътнение, предпазващо от навлизане на вода зад стената
Покрития:
- по технология електрохимично галванизиране (AA)
- по технология PVD (GN, A2, A5)
- по технология прахово боядисване (XG)
Съответства на стандарт EN 1111

Необходима комплектация с

Универсална вградена част EASY-BOX (A1000NU)

Продукт	Арт.No.	цена/€ без ДДС	цена/лв. без ДДС	
Термостатен смесител вграден за душ	**A7301AA**	338,00	661,07	*
	A7301A5	545,00	1.065,93	*
	A7301GN	545,00	1.065,93	*
	A7301A2	545,00	1.065,93	*
	A7301XG	421,00	823,40	*
Необходима комплектация с				
Универсална вградена част EASY BOX	**A1000NU**	51,40	100,53	

*Продукти от ценова група Лукс

Цветове

AA Хром
A2 Матирано злато
A5 Магнитно сив
GN Матирано сребро
XG Черна коприна (черен мат)

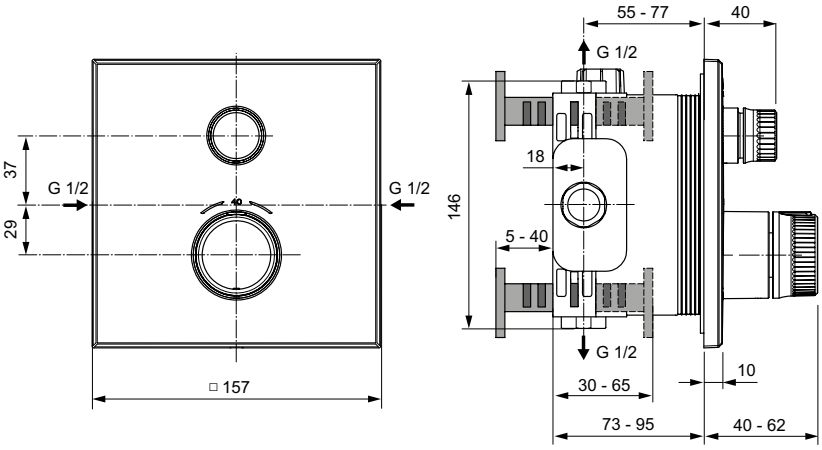

Описание

Термостатен смесител вграден за вана/душ
Комплект 2 - външна част
Управление на два независими един от друг потока
PreciTherm® термостатен механизъм за прецизен контрол на температурата
Метална ръкохватка с канали за лесно захващане и температурен ограничител на 40°C (фабрична настройка)
Две функции се регулират с една ръкохватка:
- On/Off функция: чрез натискане
- регулиране на дебит: чрез завъртане
Лесно управление благодарение на ергономични ръкохватки и достатъчно разстояние между отделните елементи
Тънка розетка изработена от метал за допълнителна издръжливост
Намалено разстояние от стената, което запазва пространството свободно за душ
Държач за розетка с вградено уплътнение, предпазващо от навлизане на вода зад стената
Покрития:
- по технология електрохимично галванизиране (AA)
- по технология PVD (GN, A2, A5)
- по технология прахово боядисване (XG)
Съответства на стандарт EN 1111

Необходима комплектация с

Универсална вградена част EASY-BOX (A1000NU)

Смесители

Продукт	Арт.No.	цена/€ без ДДС	цена/лв. без ДДС	
Термостатен смесител вграден за вана/душ - 2 потока	**A7296AA**	362,00	708,01	*
	A7296A2	582,00	1.138,29	*
	A7296A5	582,00	1.138,29	*
	A7296GN	582,00	1.138,29	*
	A7296XG	458,00	895,77	*
Необходима комплектация с				
Универсална вградена част EASY BOX	**A1000NU**	51,40	100,53	

*Продукти от ценова група Лукс

Цветове

AA Хром
A2 Матирано злато
A5 Магнитно сив
GN Матирано сребро
XG Черна коприна (черен мат)

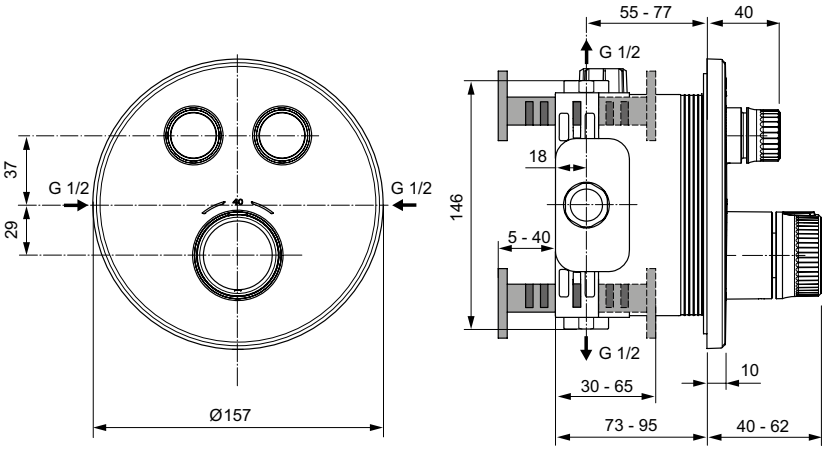

Всички посочени цени са в лева и в евро, без ДДС, и са препоръчителни за продажба на дребно.

Описание

Термостатен смесител вграден за вана/душ
Комплект 2 - външна част
Управление на два независими един от друг потока
PreciTherm® термостатен механизъм за прецизен контрол на температурата
Метална ръкохватка с канали за лесно захващане и температурен ограничител на 40°C (фабрична настройка)
Две функции се регулират с една ръкохватка:
- On/Off функция: чрез натискане
- регулиране на дебит: чрез завъртане
Лесно управление благодарение на ергономични ръкохватки и достатъчно разстояние между отделните елементи
Квадратна розетка изработена от метал за допълнителна издръжливост
Намалено разстояние от стената, което запазва пространството свободно за душ
Държач за розетка с вградено уплътнение, предпазващо от навлизане на вода зад стената
Покрития:
- по технология електрохимично галванизиране (AA)
- по технология PVD (GN, A2, A5)
- по технология прахово боядисване (XG)
Съответства на стандарт EN 1111

Необходима комплектация с

Универсална вградена част EASY-BOX (A1000NU)

Продукт	Арт.No.	цена/€ без ДДС	цена/лв. без ДДС	
Термостатен смесител вграден за вана/душ - 2 потока	**A7302AA**	362,00	708,01	*
	A7302GN	582,00	1.138,29	*
	A7302A2	582,00	1.138,29	*
	A7302A5	582,00	1.138,29	*
	A7302XG	458,00	895,77	*
Необходима комплектация с				
Универсална вградена част EASY BOX	**A1000NU**	51,40	100,53	

*Продукти от ценова група Лукс

Цветове

AA Хром
A2 Матирано злато
A5 Магнитно сив
GN Матирано сребро
XG Черна коприна (черен мат)

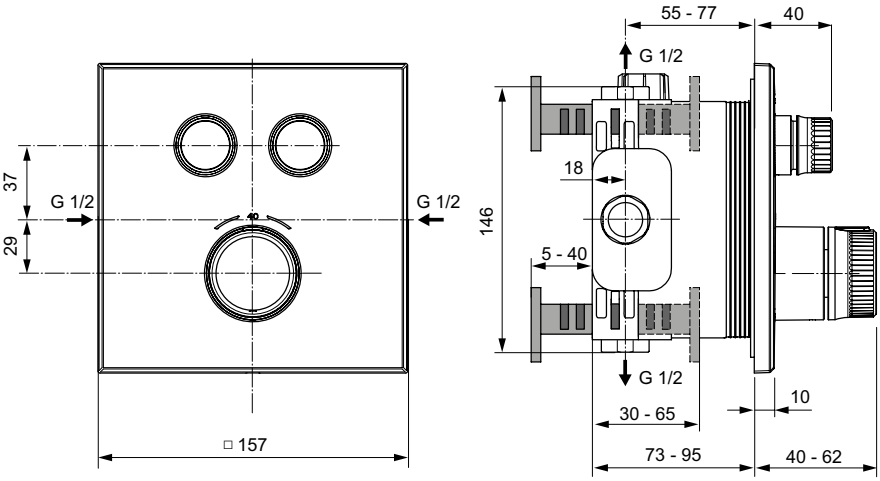

Описание

Термостатен смесител вграден за вана/душ за комбинация с 3-функционални душ глави Idealrain Solos
Комплект 2 - външна част
Управление на два независими един от друг потока
PreciTherm® термостатен механизъм за контрол на температурата на водата
Метална ръкохватка с предпазен бутон за регулиране на температурата ограничаващ въртенето до 40°C (фабрична настройка)
NAVIGO® независими един от друг пуш бутони за избор между ръчен душ и душ глава:
- включване/изключване чрез натискане
- контрол на потока чрез завъртане
Лесна употреба благодарение на ергономичните ръкохватки и достатъчното разстояние между контролните елементи
Правоъгълна тънка розетка от метал, с държач за дистанционно управление към 3-функционални душ глави Idelrain Solos
Уплътнение предотвратяващо навлизане на вода към стената
Възвратен клапан
Дистанционното управление (не е включено в кода) се доставя заедно артикулни номера A7889AA, A7890AA, A7891AA
Покрития:
- по технология електрохимично галванизиране (AA)
- по технология PVD (GN, A2, A5)
- по технология прахово боядисване (XG)
Съответства на стандарт EN 1111

Необходима комплектация с

Универсална вградена част EASY-BOX (A1000NU)

Продукт	Арт.No.	цена/€ без ДДС	цена/лв. без ДДС	
Термостатен смесител вграден за вана/душ за комбинация с 3-функционални душ глави Idealrain Solos	**A7894AA**	490,00	958,36	*
	A7894A2	759,00	1.484,48	*
	A7894A5	759,00	1.484,48	*
	A7894GN	759,00	1.484,48	*
	A7894XG	662,00	1.294,76	*
Необходима комплектация с				
Универсална вградена част EASY BOX	**A1000NU**	51,40	100,53	

*Продукти от ценова група Лукс

Цветове

AA Хром
A2 Матирано злато
A5 Магнитно сив
GN Матирано сребро
XG Черна коприна (черен мат)

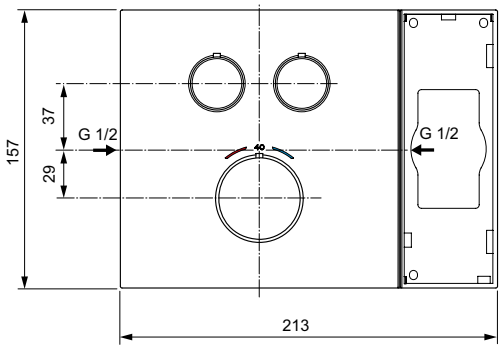

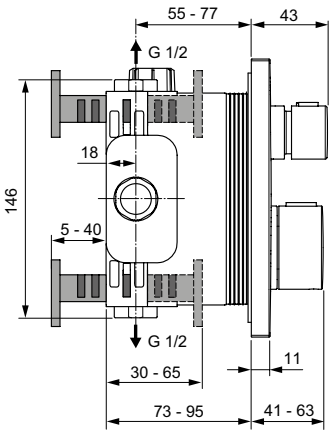

Всички посочени цени са в лева и в евро, без ДДС, и са препоръчителни за продажба на дребно.

Описание

Термостатен смесител стенен за душ
Напълно скрито присъединяване посредством ексцентрици
PreciTherm® термостатен механизъм
Управление на температурата чрез въртяща се ръкохватка
Функция безопасност ограничаваща на 40°C
Управление на дебит чрез вентил с керамичен диск G1/2'' 90° и въртяща се ръкохватка
ECO стоп функция, ограничаваща консумацията на вода до 50%
Поставка за душ принадлежности от бяло закалено стъкло
G1/2" месингов нипел за подвързване на шлаух
Възвратни клапани
Cool body технология - без риск от изгаряне
Покрития:
- по технология електрохимично галванизиране (AA)
- по технология прахово боядисване (XG)
Съответства на стандарт EN1111

Продукт	Арт.No.	цена/€ без ДДС	цена/лв. без ДДС	
Термостатен смесител стенен за душ за душ	**A7329AA**	348,00	680,63	*
	A7329XG	435,00	850,79	*

*Продукти от ценова група Лукс

Цветове

AA Хром
XG Черна коприна (черен мат)

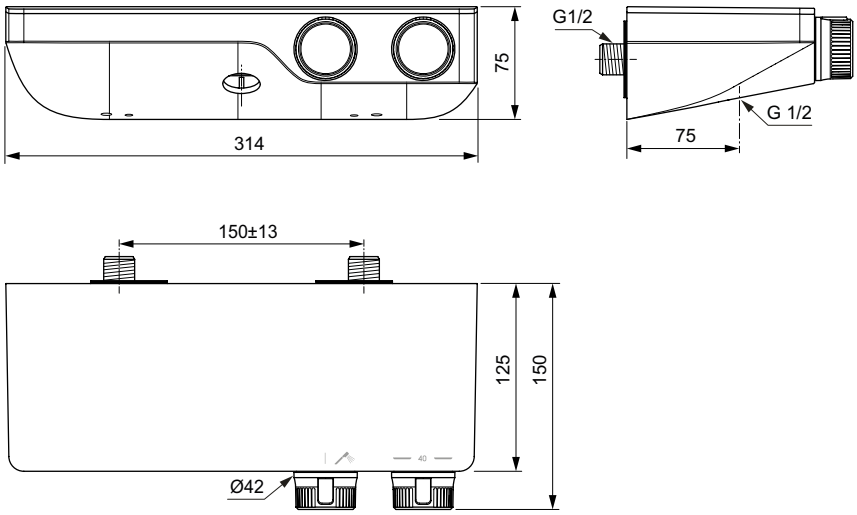

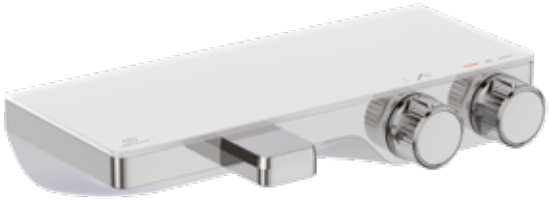

Описание

Термостатен смесител стенен за вана/душ
Напълно скрито присъединяване посредством ексцентрици
PreciTherm® термостатен механизъм
Управление на температурата чрез въртяща се ръкохватка
Функция безопасност ограничаваща на 40°C
Управление на дебит чрез вентил с керамичен диск G1/2'' 90° и въртяща се ръкохватка
ECO стоп функция, ограничаваща консумацията на вода до 50%
Поставка за душ принадлежности от бяло закалено стъкло
Вграден в тялото чучур за вана с аератор M24x1 с подвижна решетка
Вграден разпределител душ/ вана
G1/2" месингов нипел за подвързване на шлаух
Възвратни клапани
Cool body технология - без риск от изгаряне
Съответства на стандарт EN1111

Продукт	Арт.No.	цена/€ без ДДС	цена/лв. без ДДС	
Термостатен смесител стенен за вана/душ	**A7330AA**	386,00	754,95	*

*Продукти от ценова група Лукс

Цветове

AA Хром

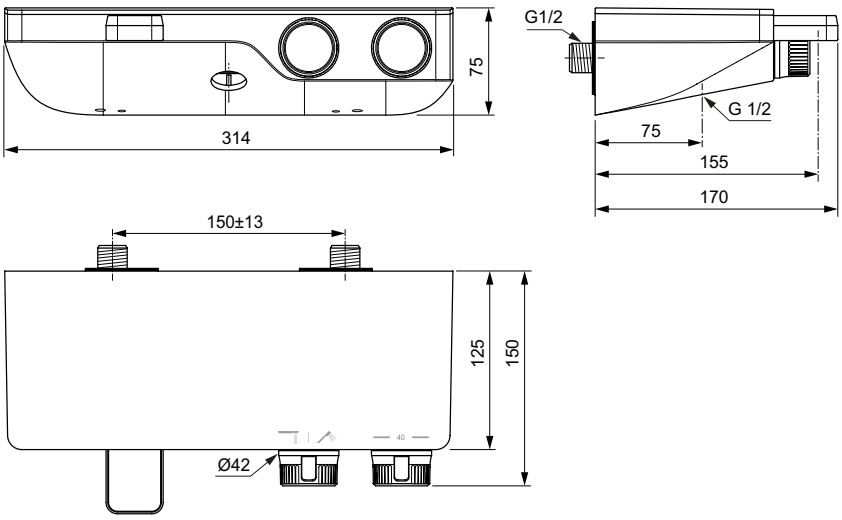

Всички посочени цени са в лева и в евро, без ДДС, и са препоръчителни за продажба на дребно.

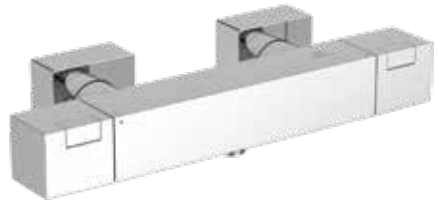

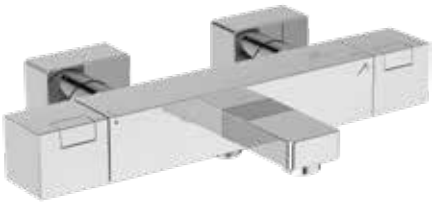

Описание

Термостатен смесител стенен за душ
Присъединяване със скрити холендрови гайки
PreciTherm® термостатен механизъм
Вентил с керамичен диск G1/2'' 180°
Метална ръкохватка за контрол на дебит с вграден стоп бутон, ограничаващ консумацията на вода до 50%
Метална ръкохватка за настройка температурата на водата, с вграден бутон за безопасност ограничаващ на 40°C
Cool body технология
G1/2" месингов нипел за подвързване на шлаух
Възвратни клапани
Съответства на стандарт EN1111

Термостатен смесител стенен за вана/душ
Присъединяване със скрити холендрови гайки
PreciTherm® термостатен механизъм
Вентил с керамичен диск G1/2'' 180°
Метална ръкохватка за контрол на дебит с вграден стоп бутон, ограничаващ консумацията на вода до 50%
Метална ръкохватка за настройка температурата на водата, с вграден бутон за безопасност ограничаващ на 40°C
Cool body технология
G1/2" месингов нипел за подвързване на шлаух
Възвратни клапани
Аератор M24x1 с подвижна решетка за промяна ъгъла на струята на водата
Вграден в тялото разпределител, 180°
Съответства на стандарт EN1111

Продукт	Арт.No.	цена/€ без ДДС	цена/лв. без ДДС	
Термостатен смесител стенен за душ	**A7533AA**	332,00	649,34	*
Термостатен смесител стенен за вана/душ	**A7538AA**	416,00	813,63	*

*Продукти от ценова група Лукс

Цветове

AA Хром

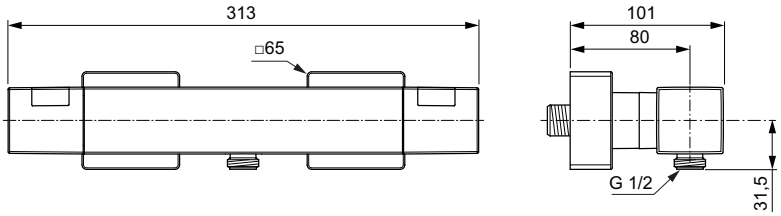

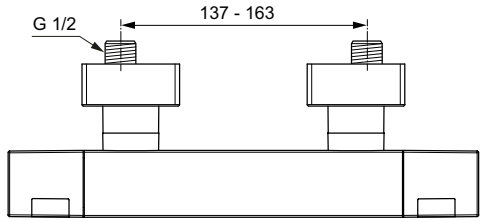

A7533

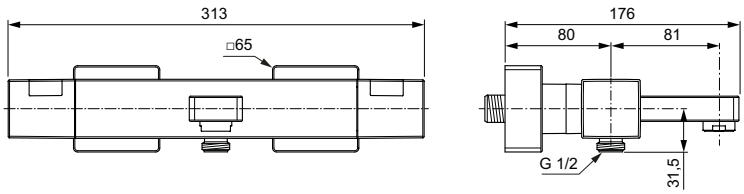

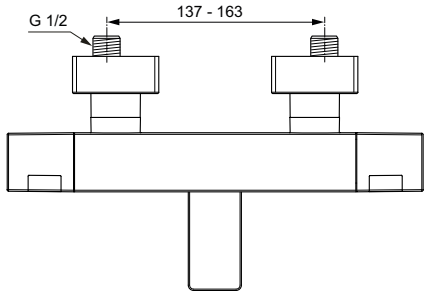

A7538

Смесители

Описание

Термостатен смесител вграден за вана/душ с трипътен разпределител
Цялостен комплект (вътрешна + външна част)
Месингово тяло с монтажна скоба към него и възвратни клапани на двата входа.
PreciTherm® термостатен механизъм за контрол на температурата
Ограничител на топла вода
Метални ръкохватки с бутон върху всяка, който служи и като позиционен индикатор на текущата настройка.
Предпазен бутон за регулиране на температурата предотвратява въртенето на ръкохватката до 40°C
On/Off вентил с керамичен диск G3/4" 90° за контрол на дебита
Правоъгълна метална розетка с три отвора и графики
Вграден 3-пътен разпределител позволява на потребителя да пренасочва потока към горен душ, ръчен душ и чучур за вана.
Въртене на ръкохватката за управление на разпределителя на 240° (да не се върти извън този диапазон)
Възможност за хоризонтална или вертикална ориентация: за хоризонтален монтаж разпределителя е в ляво, при вертикален монтаж разпределя е най-отгоре
Покрития:
- по технология електрохимично галванизиране (AA)
- по технология PVD (GN, A2, A5)
- по технология прахово боядисване (XG)
Съответства на стандарт EN1111

Продукт	Арт.No.	цена/€ без ДДС	цена/лв. без ДДС	
Термостатен смесител вграден за вана/душ с трипътен разпределител	**A7664AA**	531,00	1.038,55	*
	A7664A2	840,00	1.642,90	*
	A7664A5	840,00	1.642,90	*
	A7664GN	840,00	1.642,90	*
	A7664XG	664,00	1.298,67	*

*Продукти от ценова група Лукс

Цветове

AA Хром
A2 Матирано злато
A5 Магнитно сив
GN Матирано сребро
XG Черна коприна (черен мат)

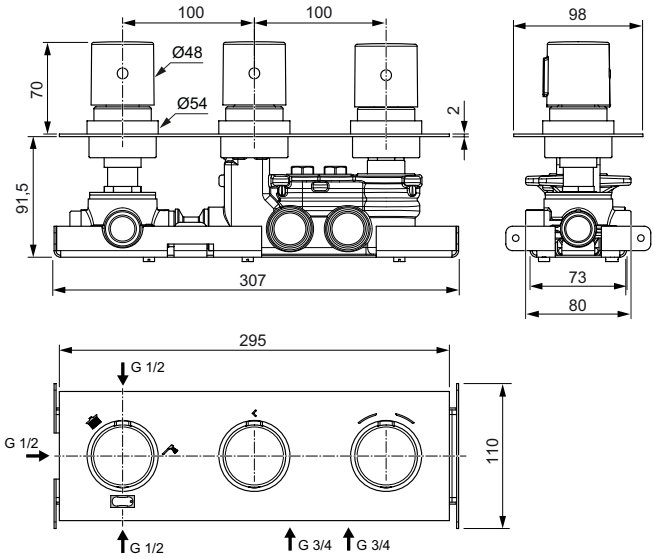

Всички посочени цени са в лева и в евро, без ДДС, и са препоръчителни за продажба на дребно.

Описание

Термостатен смесител вграден за душ
Комплект 2 - външна част
PreciTherm® термостатен механизъм
Без вграден разпределител
без аксесоари
Метална ръкохватка с температурен ограничител 40°C
Хромирана метална розетка 163x163 mm
Държач за розетка с вградено уплътнение, предпазващо от навлизане на вода зад стената
Максимален дебит при 3 bar - 26 l/min
Комбинира се задължително с A1000NU Easy box комплект 1 (вътрешна част)
Покрития:
- по технология електрохимично галванизиране (AA)
- по технология PVD (GN, A2, A5)
- по технология прахово боядисване (XG)
Съответства на стандарт EN1111

Необходима комплектация с

Универсална вградена част EASY-BOX (A1000NU)

Продукт	Арт.No.	цена/€ без ДДС	цена/лв. без ДДС
Термостатен смесител вграден за душ	**A6956AA**	198,00	387,25
	A6956A2	320,00	625,87
	A6956A5	320,00	625,87
	A6956GN	320,00	625,87
	A6956XG	250,00	488,96
Необходима комплектация с			
Универсална вградена част EASY BOX	**A1000NU**	51,40	100,53

Цветове

AA Хром
A2 Матирано злато
A5 Магнитно сив
GN Матирано сребро
XG Черна коприна (черен мат)

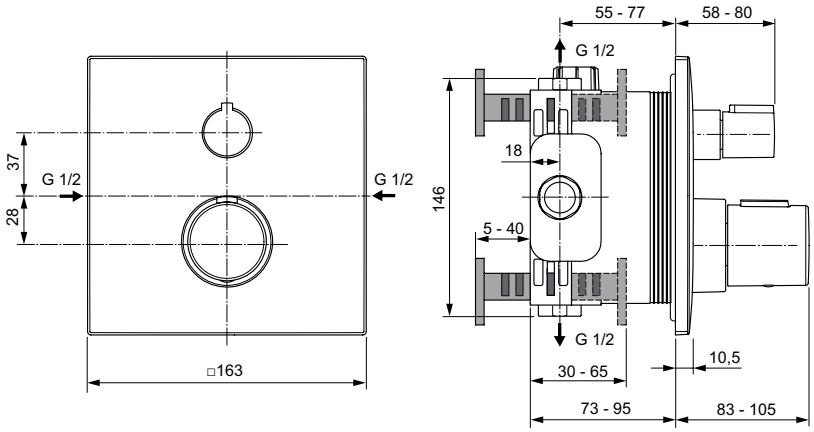

Описание

Термостатен смесител вграден за вана/душ
Комплект 2 - външна част
PreciTherm® термостатен механизъм
С вграден разпределител
Без аксесоари
Метална ръкохватка с температурен ограничител 40°C
Хромирана метална розетка 163x163 mm
Държач за розетка с вградено уплътнение, предпазващо от навлизане на вода зад стената
Максимален дебит при 3 bar - 23 l/min
Комбинира се задължително с A1000NU Easy box комплект 1 (вътрешна част)
Покрития:
- по технология електрохимично галванизиране (AA)
- по технология PVD (GN, A2, A5)
- по технология прахово боядисване (XG)
Съответства на стандарт EN1111

Необходима комплектация с

Универсална вградена част EASY-BOX (A1000NU)

Продукт	Арт.No.	цена/€ без ДДС	цена/лв. без ДДС
Термостатен смесител вграден за вана/душ	**A7522AA**	220,00	430,28
	A7522A2	350,00	684,54
	A7522A5	350,00	684,54
	A7522GN	350,00	684,54
	A7522XG	277,00	541,76
Необходима комплектация с			
Универсална вградена част EASY BOX	**A1000NU**	51,40	100,53

Цветове

AA Хром
A2 Матирано злато
A5 Магнитно сив
GN Матирано сребро
XG Черна коприна (черен мат)

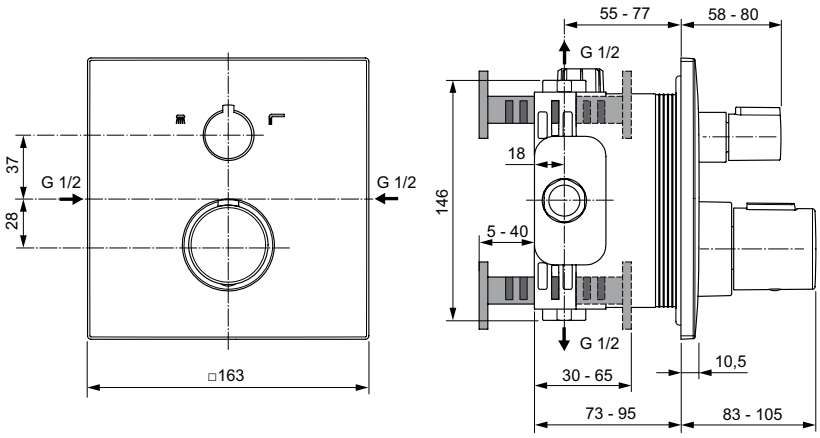

Всички посочени цени са в лева и в евро, без ДДС, и са препоръчителни за продажба на дребно.

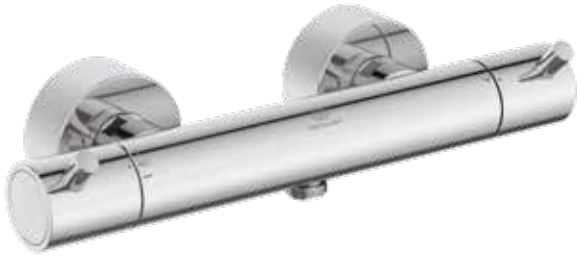

Описание

Термостатен смесител стенен за душ
Стандартно присъединяване с S-холендри с вградени шумозаглушители
Цилиндрични розетки и холендрови гайки
PreciTherm® термостатен механизъм с ограничител на топла вода с възможност за пренастройка
Вентил с керамичен диск G1/2'' 180°
Метални ръкохватки с цилиндрични дръжлета за лесно захващане
Вграден бутон за безопасност ограничаващ на 40°C
Вграден бутон за икономия на вода ограничаващ на 50%
Cool body технология
G1/2" месингов нипел за подвързване на шлаух
Възвратни клапани
Покрития:
- по технология електрохимично галванизиране (AA)
- по технология PVD (GN, A2, A5)
- по технология прахово боядисване (XG)
Съответства на стандарт EN1111

Опционално: Декоративна приставка тип полица за комбинация с T25, T50, T100, T125 термостатни смесители за душ

Продукт	Арт.No.	цена/€ без ДДС	цена/лв. без ДДС
Термостатен смесител стенен за душ	**A7587AA**	201,00	393,12
	A7587GN	321,00	627,82
	A7587A2	321,00	627,82
	A7587A5	321,00	627,82
	A7587XG	251,00	490,91
Препоръчителна комплектация с			
Декоративна приставка тип полица	**A7215AA**	26,90	52,61

Цветове

AA Хром
GN Матирано сребро
A2 Матирано злато
A5 Магнитно сив
XG Черна коприна (черен мат)

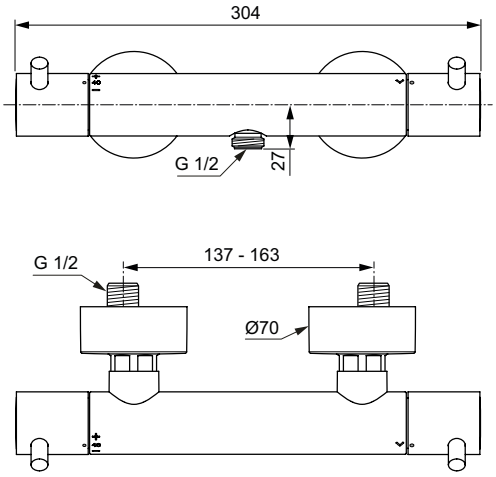

A7587

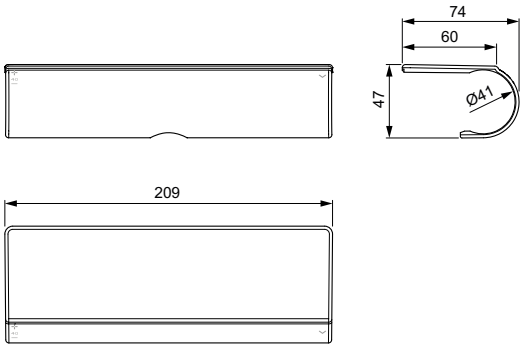

A7215

Описание

Термостатен смесител стенен за вана/душ
Стандартно присъединяване с S-холендри с вградени шумозаглушители
Цилиндрични розетки и холендрови гайки
PreciTherm® термостатен механизъм с ограничител на топла вода с възможност за пренастройка
Вентил с керамичен диск G1/2'' 180°
Разпределител вграден в ръкохватката за контрол на потока
Метални ръкохватки с цилиндрични дръжлета за лесно захващане
Вграден бутон за безопасност ограничаващ на 40°C
Вграден бутон за икономия на вода ограничаващ на 50%
Cool body технология
G1/2" месингов нипел за подвързване на шлаух
Възвратни клапани
Покрития:
- по технология електрохимично галванизиране (AA)
- по технология PVD (GN, A2, A5)
- по технология прахово боядисване (XG)
Съответства на стандарт EN1111

Продукт	Арт.No.	цена/€ без ДДС	цена/лв. без ДДС
Термостатен смесител стенен за вана/душ	**A7588AA**	252,00	492,87
	A7588GN	403,00	788,20
	A7588A2	403,00	788,20
	A7588A5	403,00	788,20
	A7588XG	315,00	616,09

Цветове

AA Хром
GN Матирано сребро
A2 Матирано злато
A5 Магнитно сив
XG Черна коприна (черен мат)

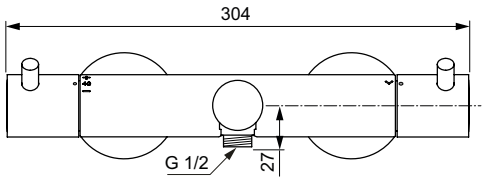

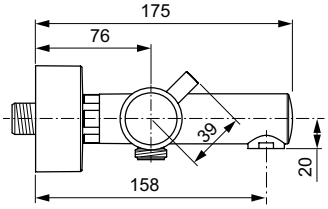

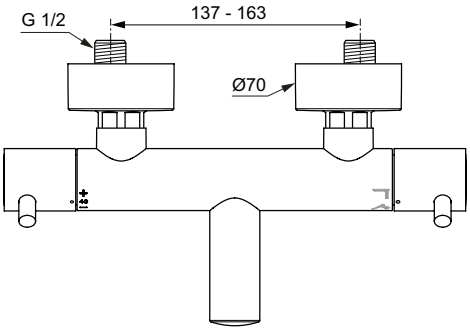

Всички посочени цени са в лева и в евро, без ДДС, и са препоръчителни за продажба на дребно.

reddot winner 2024

DESIGN AWARD 2024

Описание

Термостатен смесител стенен за душ
Стандартно присъединяване с S-холендри и цилиндрични розетки
PreciTherm® термостатен механизъм
Вентил с керамичен диск G1/2'' 90°
Cool body технология
Без аксесоари
Пластмасови ръкохватки с температурен ограничител на 40°C
Възвратен клапан
Покрития:
- по технология течно боядисване (XG, SI, RO)

ECO SAVING | 40° | 5 YEAR GUARANTEE

Продукт	Арт.No.	цена/€ без ДДС	цена/лв. без ДДС	
Термостатен смесител стенен за душ	**BD582XG**	143,00	279,68	*
	BD582SI	143,00	279,68	*
	BD582RO	143,00	279,68	*

*Продукти от ценова група Лукс

Цветове

XG Черна коприна
SI Сребро
RO Розе

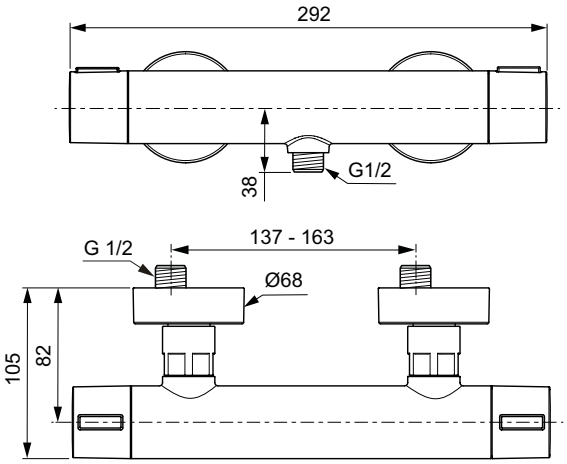

Описание

Термостатен смесител стенен за душ с аксесоари

Стандартно присъединяване с S-холендри и цилиндрични розетки
PreciTherm® термостатен механизъм за контрол на температурата на водата
Вентил с керамичен диск G1/2'' 90°
Cool body технология
Пластмасови ръкохватки с температурен ограничител на 40°C
Възвратен клапан

Окачване 600 mm с профил отдясно и отляво за позициониране на държач и полици по избор при първоначален монтаж
100 mm 2F Idealrain ръчен душ с ограничител на дебит 8 l/min
Малка полица/сапуниера 130 mm (натоварване до 7 kg)
Голяма полица 208 mm (натоварване до 7 kg)
1750 mm Idealflex шлаух

Материал: анодизиран алуминий
Покритие: по технология течно боядисване (XG, SI, RO)

ECO SAVING

5 YEAR GUARANTEE

Продукт	Арт.No.	цена/€ без ДДС	цена/лв. без ДДС	
Термостатен смесител стенен за душ с аксесоари	**BE227XG**	232,00	453,75	*
	BE227SI	232,00	453,75	*
	BE227RO	232,00	453,75	*

*Продукти от ценова група Лукс

Цветове

XG Черна коприна
SI Сребро
RO Розе

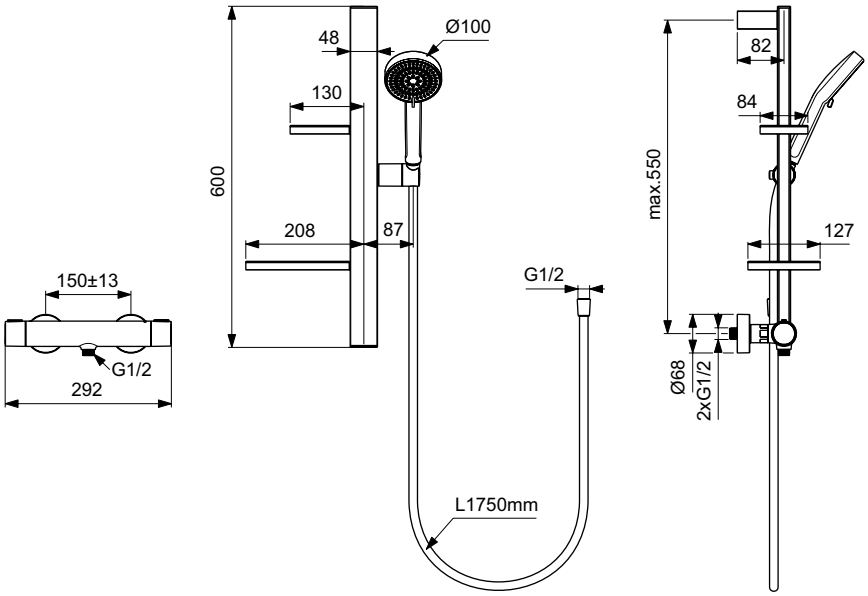

Всички посочени цени са в лева и в евро, без ДДС, и са препоръчителни за продажба на дребно.

Описание

Термостатен смесител вграден за душ
Комплект 2 - външна част, PreciTherm® термостатен механизъм
Без вграден разпределител, Без аксесоари
Метална ръкохватка с температурен ограничител 40°C
Хромирана пластмасова розетка 163 mm диаметър
Държач за розетка с вградено уплътнение, предпазващо от навлизане на вода зад стената, Максимален дебит при 3 bar - 26 l/min
Комбинира се задължително с A1000NU Easy box комплект 1 (вътрешна част)
Покрития:
- по технология електрохимично галванизиране (AA)
- по технология PVD (GN, A2, A5)
- по технология прахово боядисване (XG)
Съответства на стандарт EN1111

Термостатен смесител вграден за вана/душ
Комплект 2 - външна част, PreciTherm® термостатен механизъм
Без вграден разпределител, Без аксесоари
Метална ръкохватка с температурен ограничител 40°C
Метална розетка 163 mm диаметър
Държач за розетка с вградено уплътнение, предпазващо от навлизане на вода зад стената, Максимален дебит при 3 bar - 23 l/min
Комбинира се задължително с A1000NU Easy box комплект 1 (вътрешна част)
Покрития:
- по технология електрохимично галванизиране (AA)
- по технология PVD (GN, A2, A5)
- по технология прахово боядисване (XG)
Съответства на стандарт EN1111

Необходима комплектация с

Универсална вградена част EASY-BOX (A1000NU)

Продукт	Арт.No.	цена/€ без ДДС	цена/лв. без ДДС
Термостатен смесител вграден за душ	**A5813AA**	198,00	387,25
	A5813A2	320,00	625,87
	A5813A5	320,00	625,87
	A5813GN	320,00	625,87
	A5813XG	250,00	488,96
Вграден термостатен смесител за вана/душ	**A5814AA**	220,00	430,28
	A5814A2	350,00	684,54
	A5814A5	350,00	684,54
	A5814GN	350,00	684,54
	A5814XG	277,00	541,76
Необходима комплектация с			
Универсална вградена част EASY BOX	**A1000NU**	51,40	100,53

Цветове

AA Хром
A2 Матирано злато
A5 Магнитно сив
GN Матирано сребро
XG Черна коприна (черен мат)

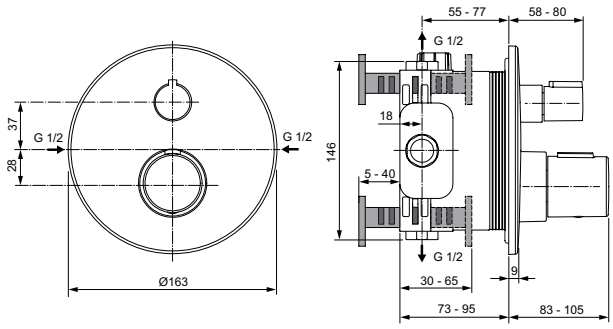

A5813

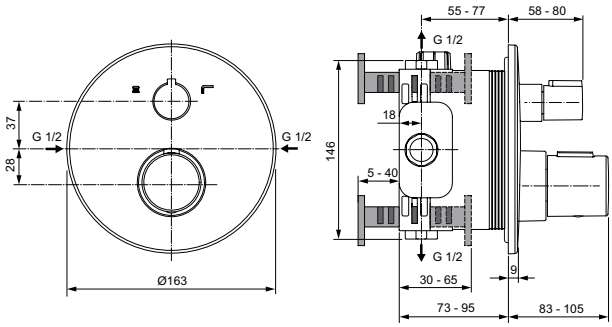

A5814

Описание

Термостатен смесител стенен за душ
Присъединяване със скрити холендрови гайки
PreciTherm® термостатен механизъм
Вентил с керамичен диск G1/2'' 180°
Cool body технология, Без аксесоари
Метални, хромирани ръкохватки с температурен ограничител на 40°C и настройка на дебита с бутон за ограничаване до 50%
Възвратен клапан
Съответства на стандарт EN1111

Опционално: Декоративна приставка тип полица за комбинация с T25, T50, T100 ,T125 термостатни смесители за душ
Материал: пластмаса
Покритие хром
Ideal Standard лого
С индикация за температурен ограничител на 40°C

Термостатен смесител стенен за вана/душ
Присъединяване със скрити холендрови гайки
PreciTherm® термостатен механизъм
Вентил с керамичен диск G1/2'' 180°
Cool body технология, Без аксесоари
Метални, хромирани ръкохватки с температурен ограничител на 40°C и настройка на дебита с бутон за ограничаване до 50%
Вграден в тялото разпределител
Perlator аератор, Възвратен клапан
Съответства на стандарт EN1111

Продукт	Арт.No.	цена/€ без ДДС	цена/лв. без ДДС
Термостатен смесител стенен за душ	**A7229AA**	153,00	299,24
Термостатен смесител стенен за вана/душ	**A7238AA**	209,00	408,77
Препоръчителна комплектация с			
Декоративна приставка тип полица	**A7215AA**	26,90	52,61

Цветове

AA Хром

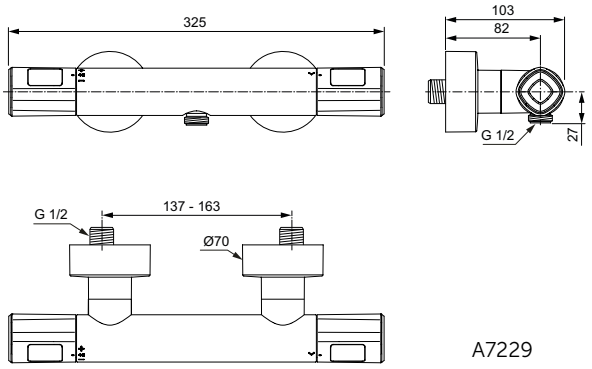

A7229

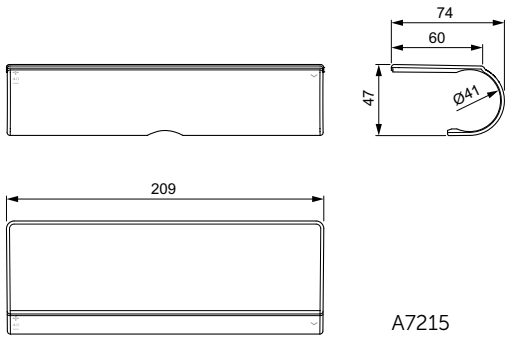

A7215

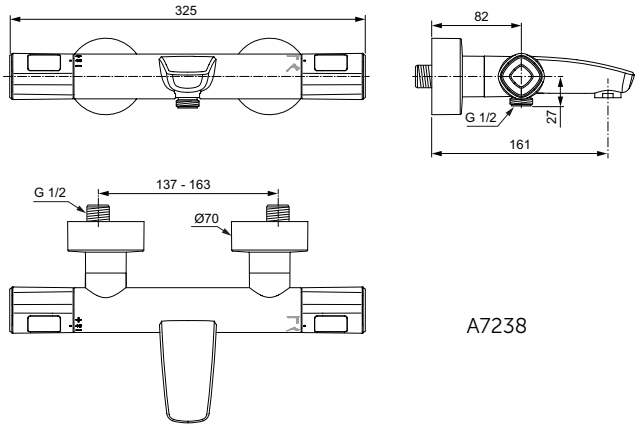

A7238

Всички посочени цени са в лева и в евро, без ДДС, и са препоръчителни за продажба на дребно.

Описание

Термостатен смесител стенен за душ
Стандартно присъединяване с S-холендри и цилиндрични розетки
PreciTherm® термостатен механизъм
Вентил с керамичен диск G1/2'' 180°
Cool body технология, Без аксесоари
Метални, хромирани ръкохватки с температурен ограничител на 40°C и настройка на дебита с бутон за ограничаване до 50%
Възвратен клапан
Съответства на стандарт EN1111
- Вариант с декоративна приставка тип полица, с месингов нипел за подвързване на шлаух

Термостатен смесител стенен за вана/душ
Стандартно присъединяване с S-холендри и цилиндрични розетки
PreciTherm® термостатен механизъм
Вентил с керамичен диск G1/2'' 180°
Cool body технология, Без аксесоари
Метални, хромирани ръкохватки с температурен ограничител на 40°C и настройка на дебита с бутон за ограничаване до 50%
Вграден в тялото разпределител
Perlator аератор, Възвратен клапан
Съответства на стандарт EN1111

ECO SAVING · 40° · 5 YEAR GUARANTEE

Продукт	Арт.No.	цена/€ без ДДС	цена/лв. без ДДС
Термостатен смесител стенен за душ	**A7214AA**	130,00	254,26
Термостатен стенен смесител за душ с полица	**A7695AA**	156,00	305,11
Термостатен смесител стенен за вана/душ	**A7223AA**	191,00	373,56

Цветове

AA Хром

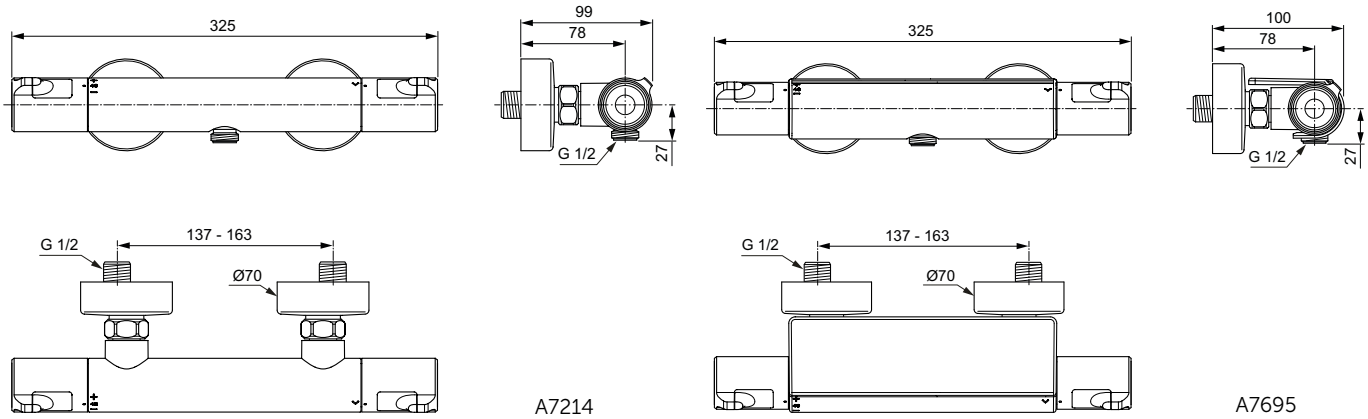

A7214

A7695

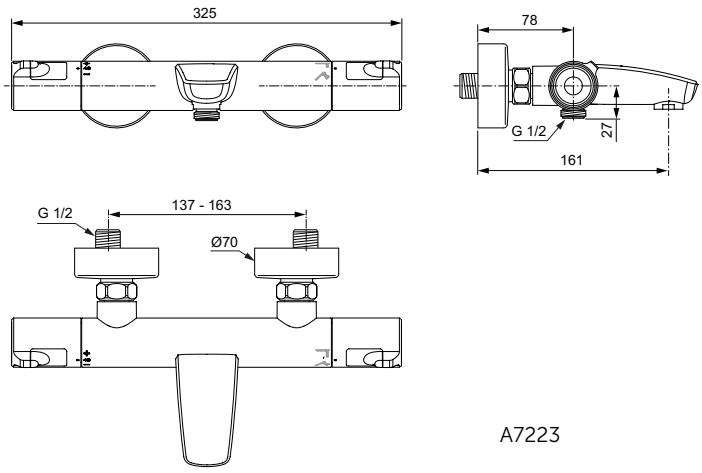

A7223

Описание

Термостатен смесител стенен за душ с аксесоари
Стандартно присъединяване с S-холендри и цилиндрични розетки
PreciTherm® термостатен механизъм
Вентил с керамичен диск G1/2'' 180°
Cool body технология
Метални, хромирани ръкохватки с температурен ограничител на 40°C и настройка на дебита с бутон за ограничаване до 50%
Възвратен клапан
Съответства на стандарт EN1111
Аксесоари: 110 mm 3F Idealrain Evo Round ръчен душ с ограничител на дебит 8 l/min, 1750 mm Idealflex шлаух, 600 mm тръбно окачване с подвижни конзоли
- Вариант с аксесоари: 900 mm тръбно окачване с подвижни конзоли

Опционално: Декоративна приставка тип полица за комбинация с T25, T50, T100 ,T125 термостатни смесители за душ
Материал: пластмаса
Покритие хром
Ideal Standard лого
С индикация за температурен ограничител на 40°C

Продукт	Арт.No.	цена/€ без ДДС	цена/лв. без ДДС
Термостатен смесител стенен за душ с аксесоари (600 mm тръбно окачване)	**A7217AA**	184,00	359,87
Термостатен смесител стенен за душ с аксесоари (900 mm тръбно окачване)	**A7218AA**	201,00	393,12
Препоръчителна комплектация с			
Декоративна приставка тип полица	**A7215AA**	26,90	52,61

Цветове

AA Хром

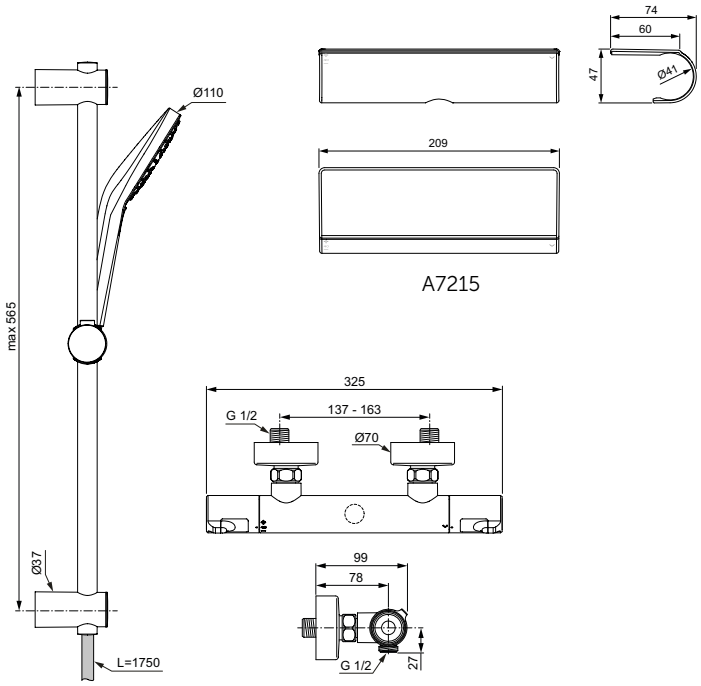

A7215

A7217

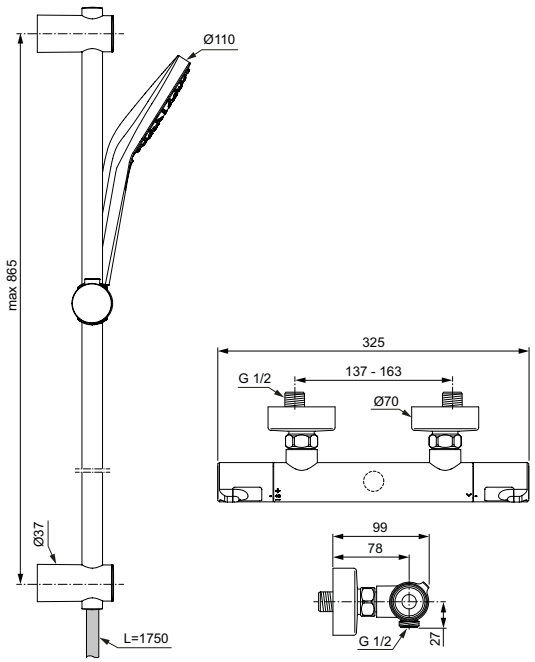

A7218

Всички посочени цени са в лева и в евро, без ДДС, и са препоръчителни за продажба на дребно.

Описание

Термостатен смесител стенен за душ
Стандартно присъединяване с S-холендри и цилиндрични розетки
PreciTherm® термостатен механизъм
Вентил с керамичен диск G1/2'' 180°, Cool body технология
Пластмасови хромирани ръкохватки с температурен ограничител на 40°C и настройка на дебита с бутон за ограничаване до 50%
Възвратен клапан, Съответства на стандарт EN1111
Покрития:
- по технология електрохимично галванизиране (AA)
- по технология прахово боядисване (XG)

Термостатен смесител стенен за вана/душ
Стандартно присъединяване с S-холендри и цилиндрични розетки
PreciTherm® термостатен механизъм
Вентил с керамичен диск G1/2'' 180°, Cool body технология
Пластмасови хромирани ръкохватки с температурен ограничител на 40°C и настройка на дебита с бутон за ограничаване до 50%
Разпределител на потока вграден в ръкохватката за дебит
Perlator аератор, Възвратен клапан, Съответства на стандарт EN1111
Покрития:
- по технология електрохимично галванизиране (AA)
- по технология прахово боядисване (XG)

Продукт	Арт.No.	цена/€ без ДДС	цена/лв. без ДДС	
Термостатен смесител стенен за душ	**A8600AA**	140,00	273,82	*
	A8600XG	175,00	342,27	*
Термостатен смесител стенен за вана/душ	**A8475AA**	195,00	381,39	*
	A8475XG	244,00	477,22	*

*Продукти от ценова група Лукс

Цветове

AA Хром
XG Черна коприна (черен мат)

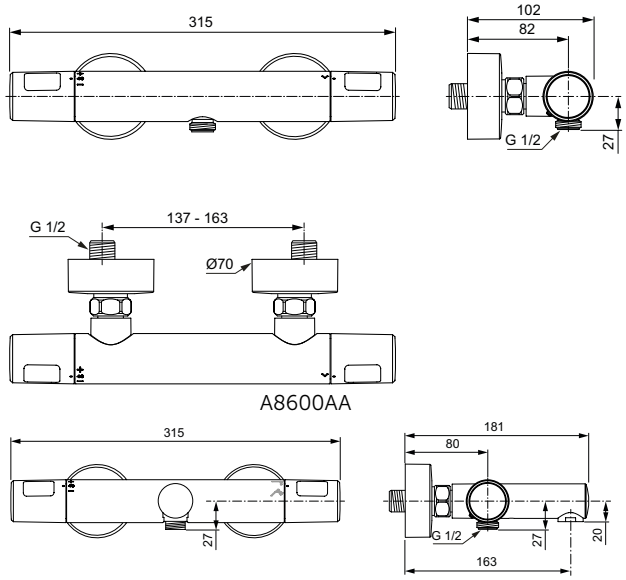

A8600AA

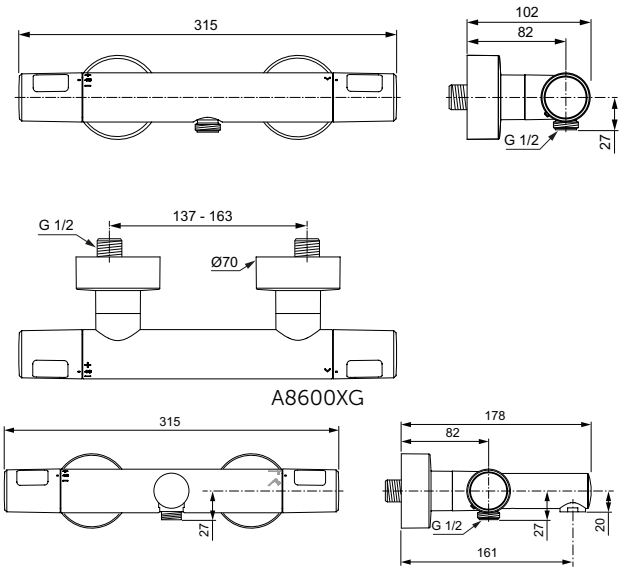

A8600XG

A8475AA

A8475XG

Описание

Термостатен смесител стенен за душ
Стандартно присъединяване с S-холендри и конусни розетки
PreciTherm® термостатен механизъм
Вентил с керамичен диск G1/2'' 180°
Cool body технология, Без аксесоари
Пластмасови хромирани ръкохватки с температурен ограничител на 40°C и настройка на дебита с бутон за ограничаване до 50%
Възвратен клапан
Съответства на стандарт EN1111

Опционално: Декоративна приставка тип полица за комбинация с T100, T50 и T25 термостатни смесители за душ
Материал: пластмаса, Покритие хром, Ideal Standard лого
С индикация за температурен ограничител на 40°C

Термостатен смесител стенен за вана/душ
Стандартно присъединяване с S-холендри и конусни розетки
PreciTherm® термостатен механизъм
Вентил с керамичен диск G1/2'' 180°
Cool body технология, Без аксесоари
Пластмасови хромирани ръкохватки с температурен ограничител на 40°C и настройка на дебита с бутон за ограничаване до 50%
Автоматичен разпределител вграден в чучура
Perlator аератор, Възвратен клапан
Съответства на стандарт EN1111

Продукт	Арт.No.	цена/€ без ДДС	цена/лв. без ДДС
Термостатен смесител стенен за душ	**A7201AA**	108,00	211,23
Термостатен смесител стенен за вана/душ	**A7206AA**	163,00	318,80
Препоръчителна комплектация с			
Декоративна приставка тип полица	**A7215AA**	26,90	52,61

Цветове

AA Хром

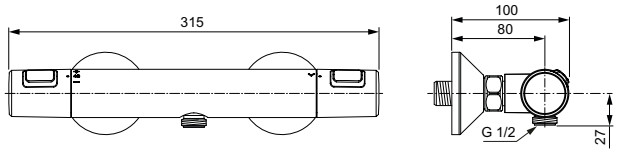

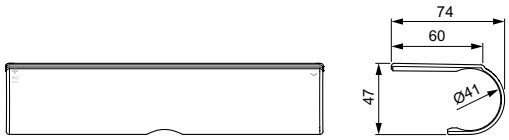

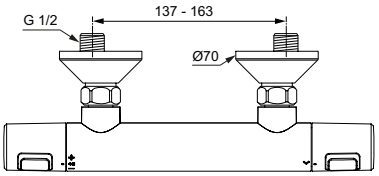

A7201

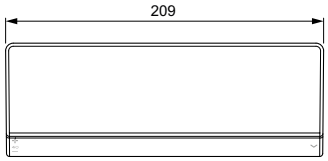

A7215

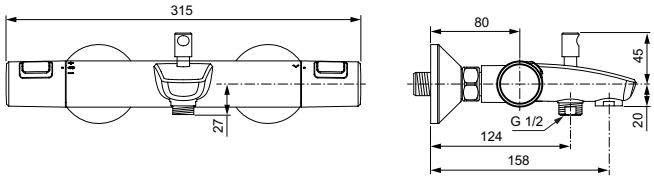

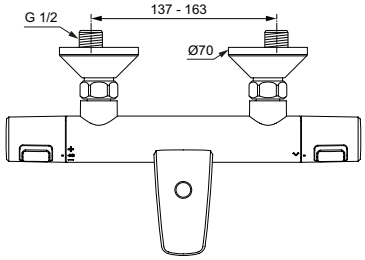

A7206

Всички посочени цени са в лева и в евро, без ДДС, и са препоръчителни за продажба на дребно.

Описание

Термостатен смесител стенен за душ
Скрито присъединяване с S-холендри и цилиндрични розетки
PreciTherm® термостатен механизъм
Вентил с керамичен диск G1/2'' 180°
Cool body технология
Без аксесоари
Пластмасови ръкохватки с температурен ограничител на 40°C и настройка на дебита с бутон за ограничаване до 50%
Възвратен клапан
Покритие: по технология прахово боядисване (XG)
Съответства на стандарт EN1111

Термостатен смесител стенен за вана/душ
Присъединяване със скрити холендрови гайки
PreciTherm® термостатен механизъм
Вентил с керамичен диск G1/2'' 180°
Cool body технология
Без аксесоари
Пластмасови ръкохватки с температурен ограничител на 40°C и настройка на дебита с бутон за ограничаване до 50%
Вграден в тялото разпределител
Perlator аератор
Възвратен клапан
Покритие: по технология прахово боядисване (XG)
Съответства на стандарт EN1111

Продукт	Арт.No.	цена/€ без ДДС	цена/лв. без ДДС
Термостатен смесител стенен за душ	**A7201XG**	167,00	326,62
Термостатен смесител стенен за вана/душ	**A7544XG**	269,00	526,12

Цветове

XG Черна коприна (черен мат)

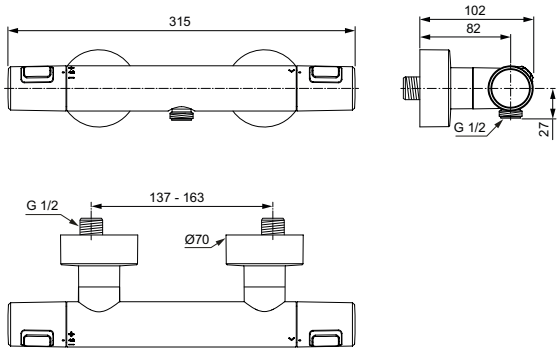

A7201

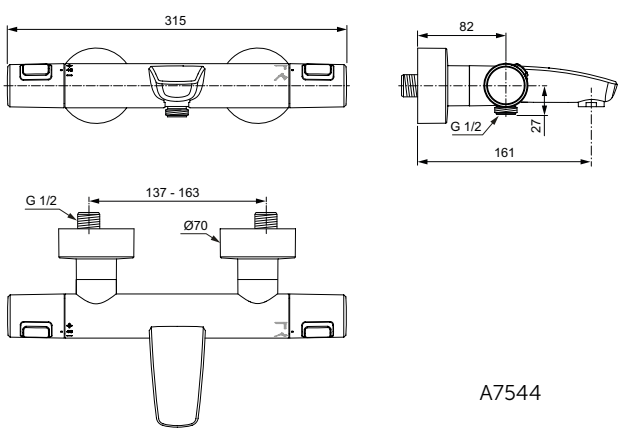

A7544

Описание

Термостатен смесител стенен за душ с аксесоари
Стандартно присъединяване с S-холендри и конусни розетки
PreciTherm® термостатен механизъм
Вентил с керамичен диск G1/2'' 180°
Cool body технология
Пластмасови хромирани ръкохватки с температурен ограничител на 40°C и настройка на дебита с бутон за ограничаване до 50%
Възвратен клапан
Съответства на стандарт EN1111
Аксесоари: 100 mm 3F Idealrain ръчен душ с ограничител на дебит 8 l/min, 1250 mm Idealflex шлаух, 600 mm тръбно окачване с подвижни конзоли
- Вариант с аксесоари: 900 mm тръбно окачване с подвижни конзоли

Опционално: Декоративна приставка тип полица за комбинация с T100, T50 и T25 термостатни смесители за душ
Материал: пластмаса
Покритие хром
Ideal Standard лого
С индикация за температурен ограничител на 40°C

Продукт	Арт.No.	цена/€ без ДДС	цена/лв. без ДДС
Термостатен смесител стенен за душ с аксесоари (600 mm тръбно окачване)	**A7203AA**	160,00	312,93
Термостатен смесител стенен за душ с аксесоари (900 mm тръбно окачване)	**A7204AA**	182,00	355,96
Препоръчителна комплектация с			
Декоративна приставка тип полица	**A7215AA**	26,90	52,61

Цветове

AA Хром

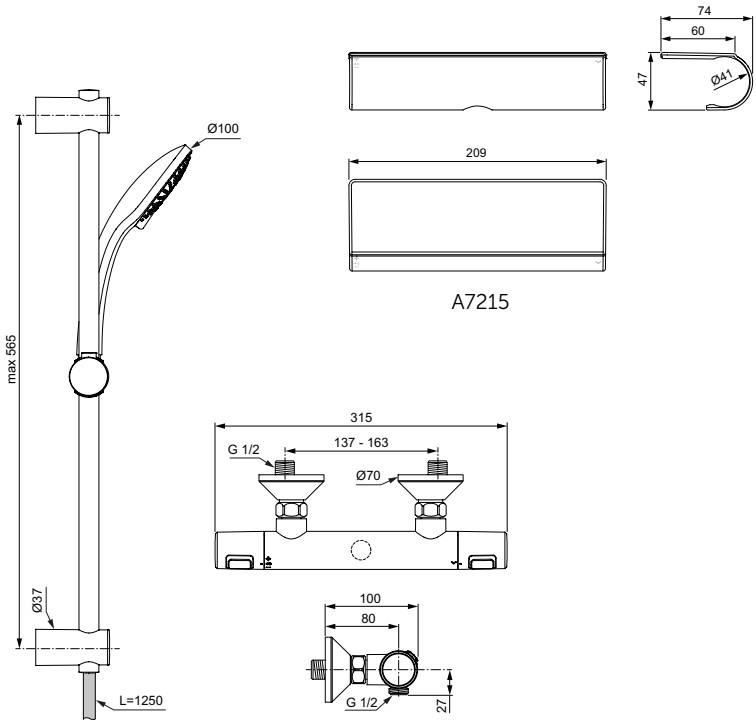

A7215

A7203

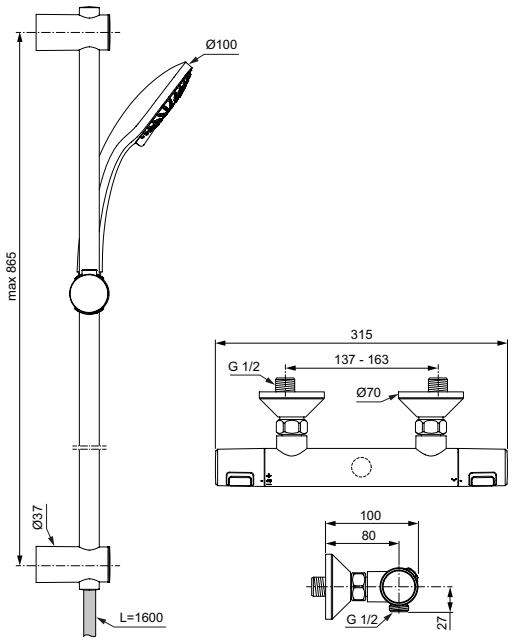

A7204

Всички посочени цени са в лева и в евро, без ДДС, и са препоръчителни за продажба на дребно.

A1000NU

Описание

EASY-BOX универсален комплект за вграждане
комплект 1 - вътрешна част
забележка: за монтаж с комплект - 2 (външна част) на вградени смесители Ideal Standard

A5948NU

Комплект 1 за вградени смесители за умивалник (A5948NU)

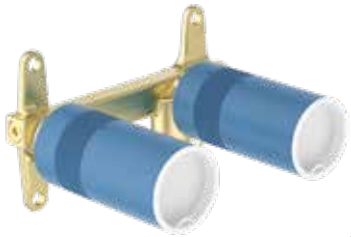

A1313NU

Комплект 1 за вградени смесители за умивалник (A1313NU)

Продукт	Арт.No.	цена/€ без ДДС	цена/лв. без ДДС	
Easy Box универсален комплект за вграждане	**A1000NU**	51,40	100,53	
Комплект 1 - за вградени смесители за умивалник	**A5948NU**	112,00	219,05	
Комплект 1 - за вградени смесители за умивалник	**A1313NU**	140,00	273,82	**
Препоръчителна комплектация с				
Комплект удължител за вградени смесители и термостати (максимално удължаване до 20 mm) за A1000NU	**A960704NU**	58,60	114,61	
Комплект удължител за вградени смесители и термостати (максимално удължаване до 40 mm) за A1000NU	**A962476NU**	66,20	129,48	

**Продукти от ценова група Atelier

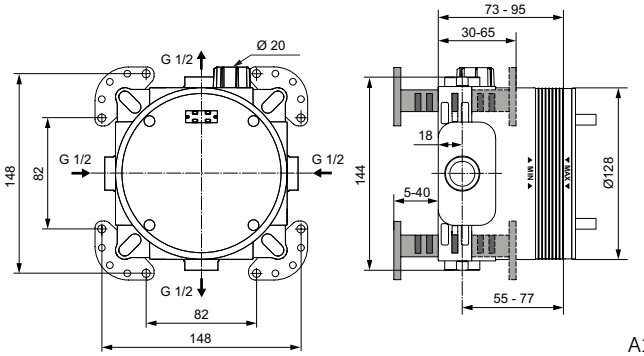

A1000

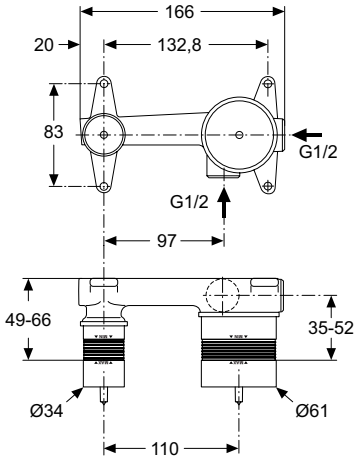

A5948

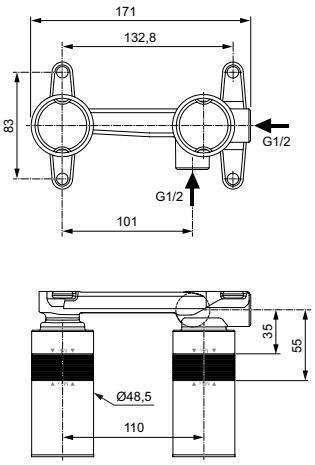

A1313

BC463AA

BD652AA

BD652XG

BC461NU

BC619NU

Описание

Alpha New вграден стоп вентил
Комплект 2 - външна част
Пластмасова розетка - хром
Пластмасова ръкохватка, лого Ideal Standard
Вложка указателна цвят син (цвят червен - допълнително в кутията)
Съответства на стандарт EN200
Комбинира се само с Комплект 1 (вътрешна част):
- BC461NU G1/2 с каучукови уплътнения
- BC619NU G1/2 с керамични дискове

Вграден стоп вентил
Комплект 2 - външна част
Розетка - хром
Метална ръкохватка, лого Ideal Standard
Вложка указателна цвят син (цвят червен - допълнително в кутията)
Покрития:
- по технология електрохимично галванизиране (AA)
- по технология прахово боядисване (XG)
Съответства на стандарт EN200
Комбинира се само с Комплект 1 (вътрешна част):
- BC461NU G1/2 с каучукови уплътнения
- BC619NU G1/2 с керамични дискове

Продукт	Арт.No.	цена/€ без ДДС	цена/лв. без ДДС
Alpha New вграден стоп вентил, външна част	**BC463AA**	12,30	24,06
Вграден стоп вентил, външна част	**BD652AA**	16,10	31,49
	BD652XG	24,80	48,50
Необходима комплектация с			
Вграден вентил - комплект 1, G1/2 с каучукови уплътнения	**BC461NU**	12,30	24,06
Вграден вентил - комплект 1, G1/2 с керамични дискове	**BC619NU**	16,10	31,49

Цветове

AA Хром
XG Черна коприна (черен мат)

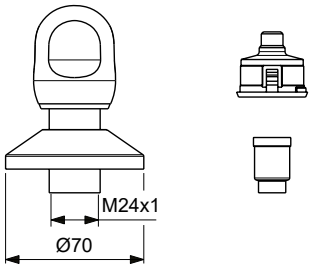

BC463

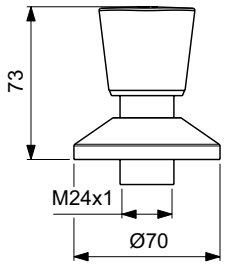

BD652

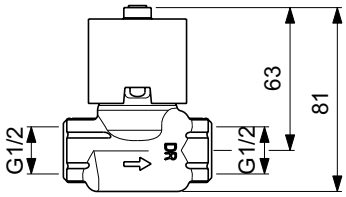

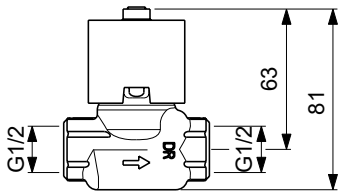

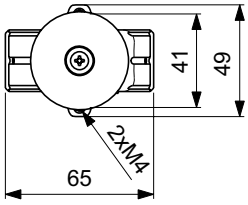

BC619

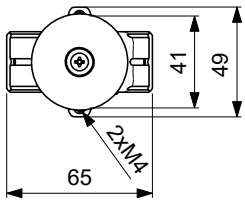

BC461

Всички посочени цени са в лева и в евро, без ДДС, и са препоръчителни за продажба на дребно.

Описание

Вграден разпределител
Комплект 2 - външна част
Цилиндрична ръкохватка
Кръгла метална розетка
Покрития: по технология прахово боядисване (XG)

Комбинира се само с:
A2391NU Комплект 1 (вътрешна част) G1/2, един вход - три изхода

Продукт	Арт.No.	цена/€ без ДДС	цена/лв. без ДДС	
Вграден разпределител	**A7567XG**	135,00	264,04	**
Необходима комплектация с				
Комплект 1 (вътрешна част) G1/2, един вход - три изхода	**A2391NU**	94,70	185,22	*

*Продукти от ценова група Лукс **Продукти от ценова група Atelier

Цветове

XG Черна коприна (черен мат)

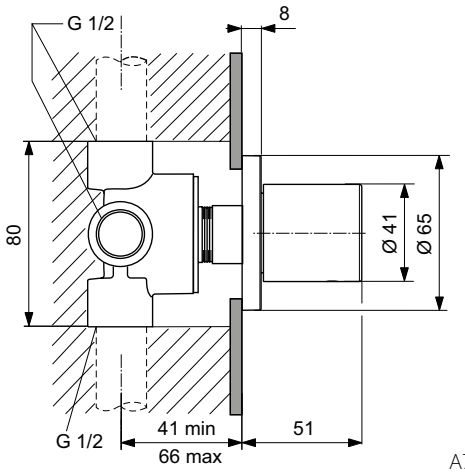

A7567

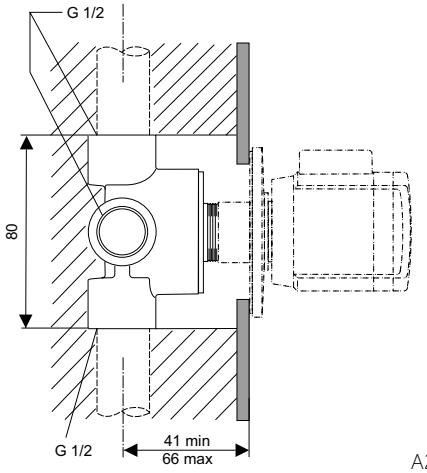

A2391

Описание

Душ система с 1 или 3-функционална душ глава

Душ глава Ø300 mm с EasyClean изцяло силиконова повърхност без пространство между дюзите и лицевата част, предотвратява натрупването на котлен камък и улеснява почистването, ограничител на дебит 12 l/min
- 1-функционална душ глава
- 3-функционална (Rain, Silkrain и 2nd skin) душ глава:
  • превключване на режимите посредством електромагнитен клапан, използвайки конвенционални батерии за захранване (размер AA); дълготрайност на батериите: 20 хиляди превключвания
  • 3 интегрирани в тялото на смесителя електронни бутона за превключване режимите на главния душ: захранване с 4 батерии с размер AAA; дълготрайност на батериите: 20 хиляди превключвания

3-функционален (Rain, Silkrain и Active massage) ръчен душ Ø130 mm, 8 l/min

Термостатен смесител с метален външен корпус като място за съхранение, Държач за ръчен душ, интегриран в тялото
Cool body технология, Напълно скрито присъединяване
PreciTherm® термостатен механизъм за контрол на температурата на водата
Предпазен бутон за регулиране на температурата предотвратява въртенето на ръкохватката до 40°C
NAVIGO® независими един от друг пуш бутони за избор между ръчен душ и душ глава:
- включване/изключване чрез натискане
- контрол на потока чрез завъртане
Възвратен клапан, Икономия на вода и енергия
Шлаух IdealFlex 1750 mm
Съответства на стандарт EN1111
Покрития:
- по технология електрохимично галванизиране (AA)
- по технология PVD (GN, A2, A5)
- по технология прахово боядисване (XG)

Продукт	Арт.No.	цена/€ без ДДС	цена/лв. без ДДС	
Душ система с 1-функционална душ глава	**A7880AA**	998,00	1.951,92	*
Душ система с 3-функционална душ глава	**A7882AA**	1.322,00	2.585,61	*
	A7882GN	1.946,00	3.806,05	*
	A7882A2	1.946,00	3.806,05	*
	A7882A5	1.946,00	3.806,05	*
	A7882XG	1.684,00	3.293,62	*

*Продукти от ценова група Лукс

Цветове

AA Хром GN Матирано сребро A2 Матирано злато A5 Магнитно сив XG Черна коприна (черен мат)

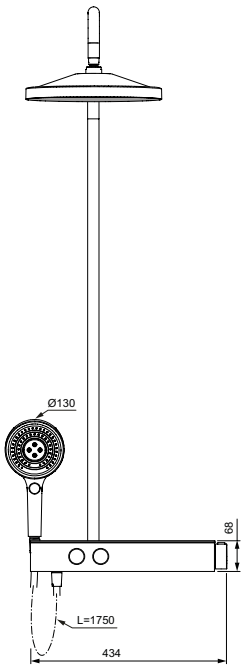

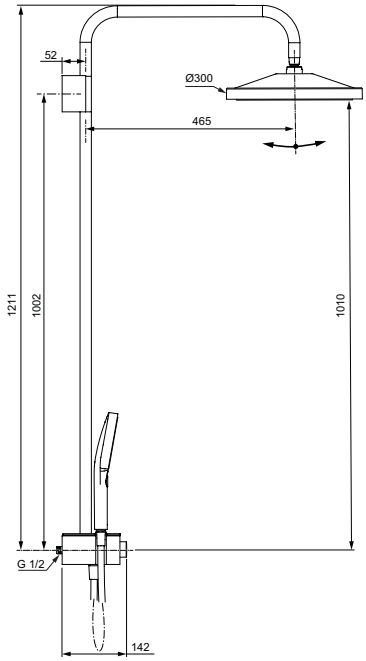

A7880

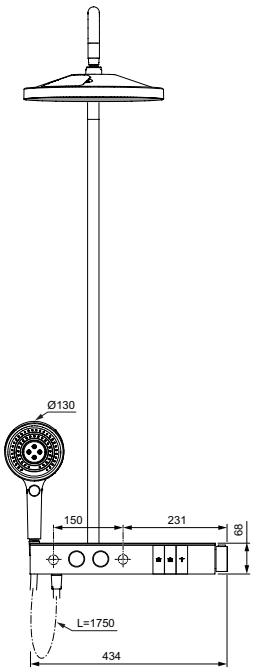

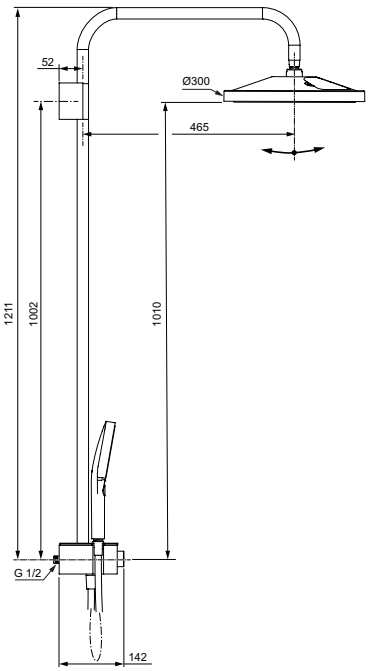

A7882

Всички посочени цени са в лева и в евро, без ДДС, и са препоръчителни за продажба на дребно.

reddot winner 2024

DESIGN AWARD 2024

ECO SAVING

40°

5 YEAR GUARANTEE

Покрития:
- по технология електрохимично галванизиране (AA)
- по технология PVD (GN, A2, A5)
- по технология прахово боядисване (XG)

Описание

Душ система с 1 или 3-функционална душ глава с LED осветление

Душ глава Ø330 mm с LED осветление. С EasyClean изцяло силиконова повърхност без пространство между дюзите и лицевата част, ограничаващ натрупването на котлен камък и улеснява почистването. Ограничител на дебит 12 l/min.
Светлината се активира автоматично чрез сензор за присъствие, в радиус от 1,5 m под душ главата. Светлината ще бъде изключена след 1 минута липса на присъствие.
Топла бяла светлина с 4000 Kelvin
Възможна интеграция в " Smart home" с ZigBee 3.0 - позволява промяна на цвета и яркостта на светлините
- 1-функционална душ глава
- 3-функционална (Rain, Silkrain и 2nd skin) душ глава:
  • превключване на режимите посредством електромагнитен клапан, използвайки ел. захранване
  • 3 интегрирани в тялото на смесителя електронни бутона за превключване режимите на главния душ
3-функционален (Rain, Silkrain и Active massage) ръчен душ Ø130 mm, 8 l/min
Термостатен смесител с метален външен корпус като място за съхранение, Държач за ръчен душ, интегриран в тялото
Cool body технология, Напълно скрито присъединяване
PreciTherm® термостатен механизъм за контрол на температурата на водата
Предпазен бутон за регулиране на температурата ограничаващ въртенето на ръкохватката до 40°C
NAVIGO® независими един от друг пуш бутони за избор между ръчен душ и душ глава:
- включване/изключване чрез натискане
- контрол на потока чрез завъртане
Възвратен клапан, Икономия на вода и енергия
Шлаух IdealFlex 1750 mm
Необходимо е ел. захранване. Продуктът се доставя със захранващ адаптер, преобразуващ 230v AC на 24V DC за безопасна употреба
Съответства на EN 1111

Необходима комплектация с

Комплект 1 (кабелен извод за стена) (вътрешна част) (A1070NU)

Продукт	Арт.No.	цена/€ без ДДС	цена/лв. без ДДС	
Душ система с 1-функционална душ глава с LED осветление	**A7881AA**	1.366,00	2.671,66	*
Душ система с 3-функционална душ глава с LED осветление	**A7883AA**	1.686,00	3.297,53	*
	A7883GN	2.570,00	5.026,48	*
	A7883A2	2.570,00	5.026,48	*
	A7883A5	2.570,00	5.026,48	*
	A7883XG	2.169,00	4.242,20	*

Необходима комплектация с

Комплект 1 (вътрешна част)	**A1070NU**	31,50	61,61	*

*Продукти от ценова група Лукс

Цветове

AA Хром GN Матирано сребро A2 Матирано злато A5 Магнитно сив XG Черна коприна (черен мат)

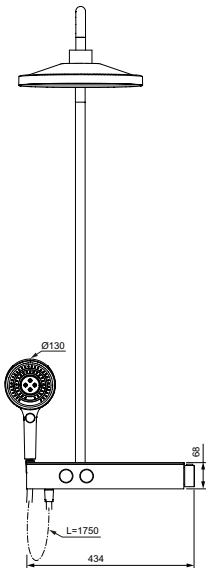

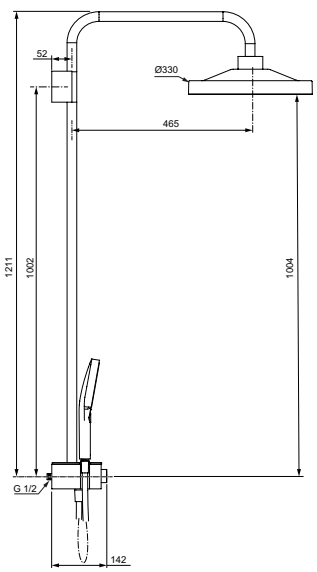

A7881

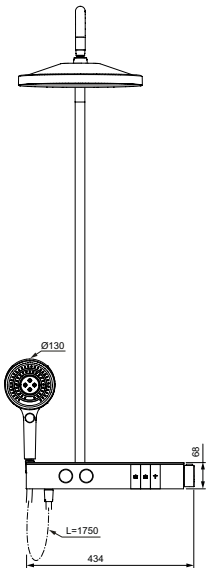

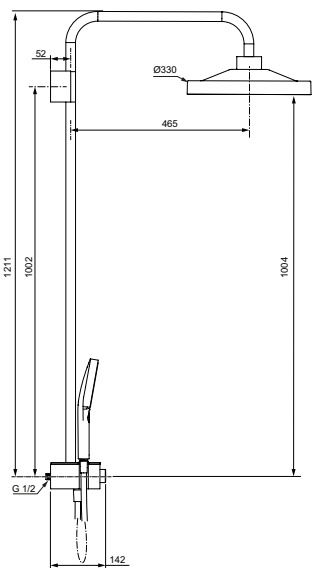

A7883

reddot winner 2024

DESIGN AWARD 2024

Описание

Душ система с 3-функционална душ глава

3-функционална (Rain, Silkrain and 2nd skin) душ глава Ø300 mm
EasyClean изцяло силиконова повърхност без пространство между дюзите и лицевата част, ограничаващ натрупването на котлен камък и улеснява почистването
Ограничител на дебит 12 l/min
• превключване на режимите посредством електромагнитен клапан, използвайки конвенционални батерии за захранване (размер AA); дълготрайност на батериите: 20 хиляди превключвания
• 3 интегрирани в тялото на смесителя електронни бутона за превключване режимите на главния душ - захранване с 4 батерии с размер AAA; дълготрайност на батериите: 20 хиляди превключвания

1-функционален метален ръчен душ Idealrain Stick, 8 l/min

Термостатен смесител с метален външен корпус като място за съхранение
Държач за ръчен душ, интегриран в тялото
Cool body технология
Напълно скрито присъединяване
PreciTherm® термостатен механизъм за контрол на температурата на водата
Предпазен бутон за регулиране на температурата ограничаващ въртенето на ръкохватката до 40°C
NAVIGO® независими един от друг пуш бутони за избор между ръчен душ и душ глава:
- включване/изключване чрез натискане
- контрол на потока чрез завъртане
Възвратен клапан
Икономия на вода и енергия

Шлаух IdealFlex 1750 mm

Съответства на EN1111
Покритие: по технология електрохимично галванизиране (AA)

Продукт	Арт.No.	цена/€ без ДДС	цена/лв. без ДДС	
Душ система с 3-функционална душ глава и 1-функционален ръчен душ	**A7884AA**	1.322,00	2.585,61	*

*Продукти от ценова група Лукс

Цветове

AA Хром

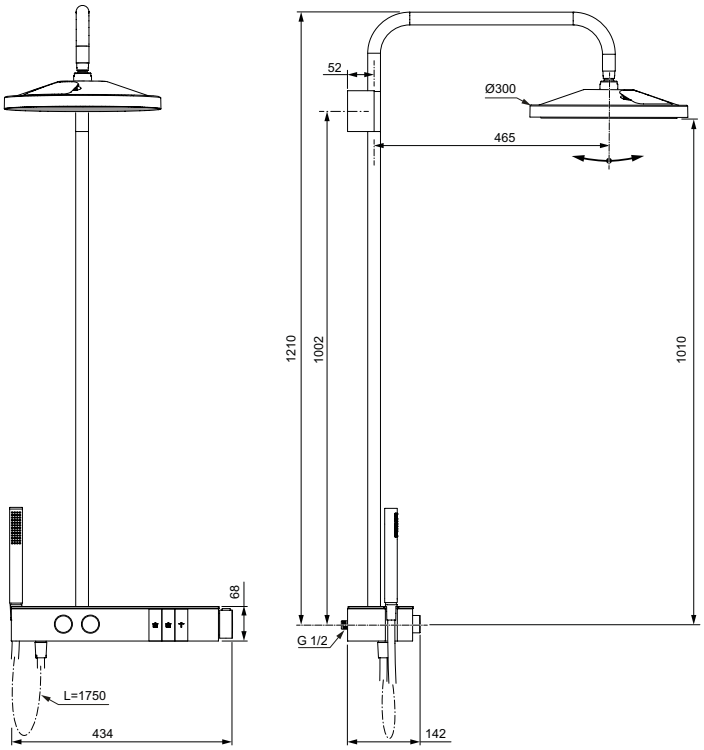

Всички посочени цени са в лева и в евро, без ДДС, и са препоръчителни за продажба на дребно.

Описание

Ceratherm T125+ душ система със стенен термостатен смесител
Стандартно присъединяване с S-холендри с вградени шумозаглушители, Cool body технология, Възвратни клапани
Цилиндрични розетки и холендрови гайки
Термостатен механизъм на Ideal Standard PreciTherm, с ограничител на топла вода с възможност за пренастройка
Вентил с керамичен диск G1/2'' 180°,Въртящо рамо за душ глава
Метални ръкохватки с цилиндрични дръжлета за лесно захващане
Вграден бутон за безопасност ограничаващ на 40°C
Вграден бутон за икономия на вода ограничаващ на 50%
G1/2" месингов нипел за подвързване на шлаух
Вграден в тялото разпределител, 180°

3-функционална (Rain, Silkrain и 2nd skin) душ глава Ø300 mm, 12 l/min:
- превключване на режимите посредством електромагнитен клапан, използвайки конвенционални батерии за захранване (размер AA)
- дълготрайност на батериите: 20 хиляди превключвания

Дистанционно управление с 3 бутона за превключване функциите на душ главата:
- свободно позициониране, максимално разстояние от горния душ 10 метра; водоустойчиво; работи с батерии (CR2032); лесна смяна на батерията; червена светлинна индикация преди изчерпване на мощността

3-функционален (Rain, Silkrain and Active massage) ръчен душ Ø130 mm, 8 l/min: EasyClean изцяло силиконова повърхност без пространство между дюзите и лицевата част, ограничаващ натрупването на котлен камък и улеснява почистването.

1750 mm Idealflex шлаух
Съответства на стандарт EN1111

Покрития: по технология електрохимично галванизиране (AA), по технология PVD (GN, A2, A5), по технология прахово боядисване (XG)

Продукт	Арт.No.	цена/€ без ДДС	цена/лв. без ДДС
Душ система със стенен термостатен смесител	**A7689AA**	675,00	1.320,19
	A7689GN	1.203,00	2.352,86
	A7689A2	1.203,00	2.352,86
	A7689A5	1.203,00	2.352,86
	A7689XG	907,00	1.773,94
Препоръчителна комплектация с			
Удължител за душ система 300 mm	**A861380AA**	24,30	47,53
	A861380GN	39,20	76,67
	A861380A2	39,20	76,67
	A861380A5	39,20	76,67
	A861380XG	30,40	59,46
Удължител за душ система 150 mm	**A861379AA**	21,00	41,07
	A861379GN	33,60	65,72
	A861379A2	33,60	65,72
	A861379A5	33,60	65,72
	A861379XG	26,20	51,24

Цветове

AA Хром GN Матирано сребро A2 Матирано злато A5 Магнитно сив XG Черна коприна

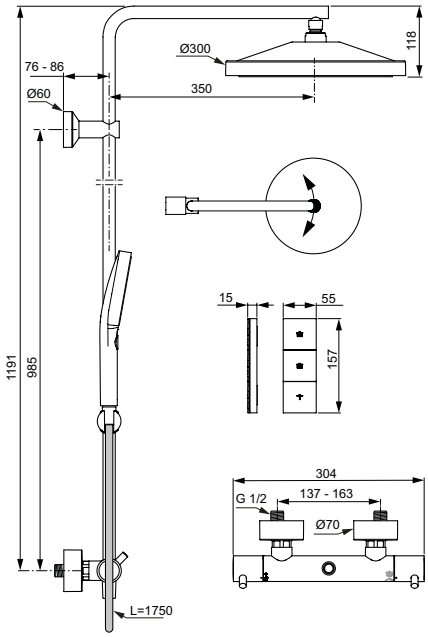

Душове

Ceratherm T125

Описание

Душ система със стенен термостатен смесител
Стандартно присъединяване с S-холендри с вградени шумозаглушители
Цилиндрични розетки и холендрови гайки
PreciTherm® термостатен механизъм за контрол на температурата на водата с възможност за пренастройка
Вентил с керамичен диск G1/2'' 180°
Метални ръкохватки с цилиндрични дръжлета за лесно захващане
Вграден бутон за безопасност ограничаващ на 40°C
Cool body технология, Възвратни клапани
G1/2" месингов нипел за подвързване на шлаух
Вграден в тялото разпределител, 180°

Метална душ глава 300 mm, 12l/min ограничител на дебит
Въртящо се рамо за душ глава
1-функционален ръчен душ Stick, 1750 mm Idealflex шлаух
Метална конзола за закрепване към стена с възможност за регулиране: мин. 78-88 mm
Съответства на стандарт EN1111

Опционално:
Декоративна приставка тип полица за комбинация с душ система
Удължител за душ система 150 mm
Удължител за душ система 300 mm

Покрития:
- по технология електрохимично галванизиране (AA)
- по технология PVD (GN, A2, A5)
- по технология прахово боядисване (XG)

Продукт	Арт.No.	цена/€ без ДДС	цена/лв. без ДДС
Душ система със стенен термостатен смесител	**A7589AA**	498,00	974,00
	A7589GN	797,00	1.558,80
	A7589A2	797,00	1.558,80
	A7589A5	797,00	1.558,80
	A7589XG	672,00	1.314,32
Препоръчителна комплектация с			
Декоративна полица за душ система	**A7601AA**	26,90	52,61
Удължител за душ система 300 mm	**A861380AA**	24,30	47,53
	A861380GN	39,20	76,67
	A861380A2	39,20	76,67
	A861380A5	39,20	76,67
	A861380XG	30,40	59,46
Удължител за душ система 150 mm	**A861379AA**	21,00	41,07
	A861379GN	33,60	65,72
	A861379A2	33,60	65,72
	A861379A5	33,60	65,72
	A861379XG	26,20	51,24

Цветове

AA Хром GN Матирано сребро A2 Матирано злато A5 Магнитно сив XG Черна коприна

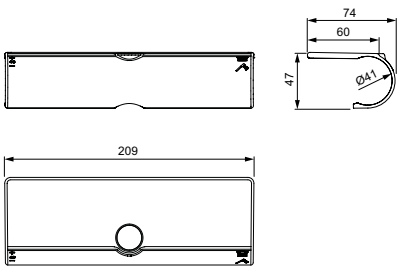

A7601

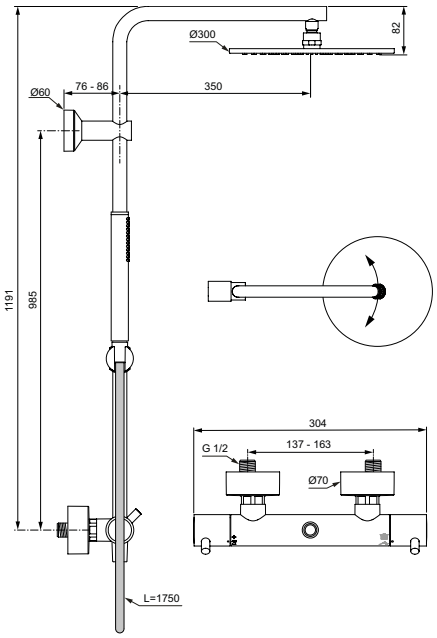

A7589

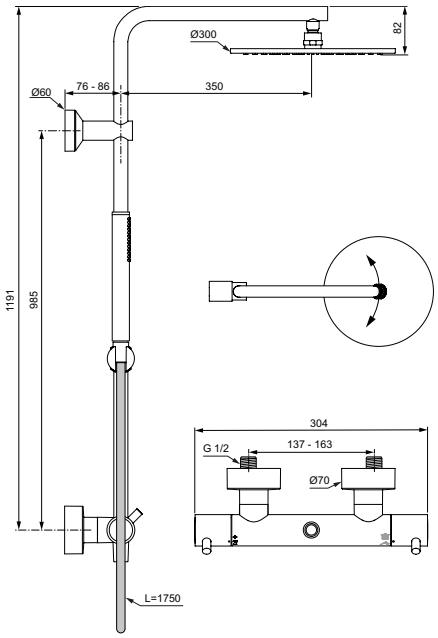

A7589XG

Всички посочени цени са в лева и в евро, без ДДС, и са препоръчителни за продажба на дребно.

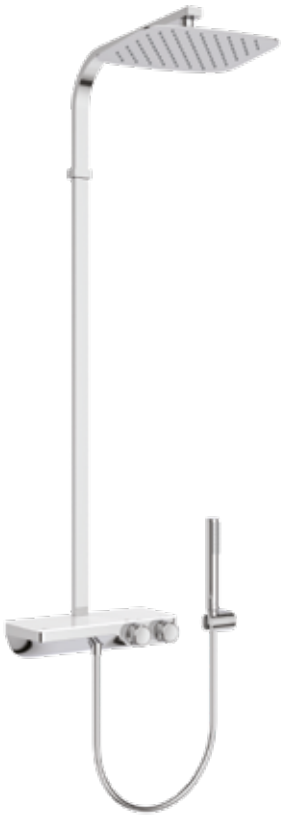

Описание

Душ система със стенен термостатен смесител

Напълно скрито присъединяване посредством ексцентрици
PreciTherm® термостатен механизъм за контрол на температурата на водата
Управление на температурата чрез въртяща се ръкохватка
Функция безопасност ограничаваща на 40°C
Управление на дебит чрез вентил с керамичен диск G1/2'' 90° и въртяща се ръкохватка
ECO стоп функция, ограничаваща консумацията на вода до 50%

Поставка за душ принадлежности от бяло закалено стъкло
Превключвател от главен душ към ръчен душ, интегриран в ръкохватката
G1/2" месингов нипел за подвързване на шлаух
Възвратни клапани
Cool body технология - без риск от изгаряне

Метална душ глава 300x200 mm, 12 l/min ограничител на дебит
Метален ръчен душ Stick, 8 l/min ограничител на дебит
Профилна тръба
Лесен монтаж с подвижна метална конзола за закрепване към стена - използвайте повторно съществуващи отвори, като регулирате вертикално
Стенна окачалка за ръчен душ
1500 mm Idealflex шлаух
Съответства на стандарт EN1111

Продукт	Арт.No.	цена/€ без ДДС	цена/лв. без ДДС	
Душ система със стенен термостатен смесител	**A7332AA**	907,00	1.773,94	*

*Продукти от ценова група Лукс

Цветове

AA Хром

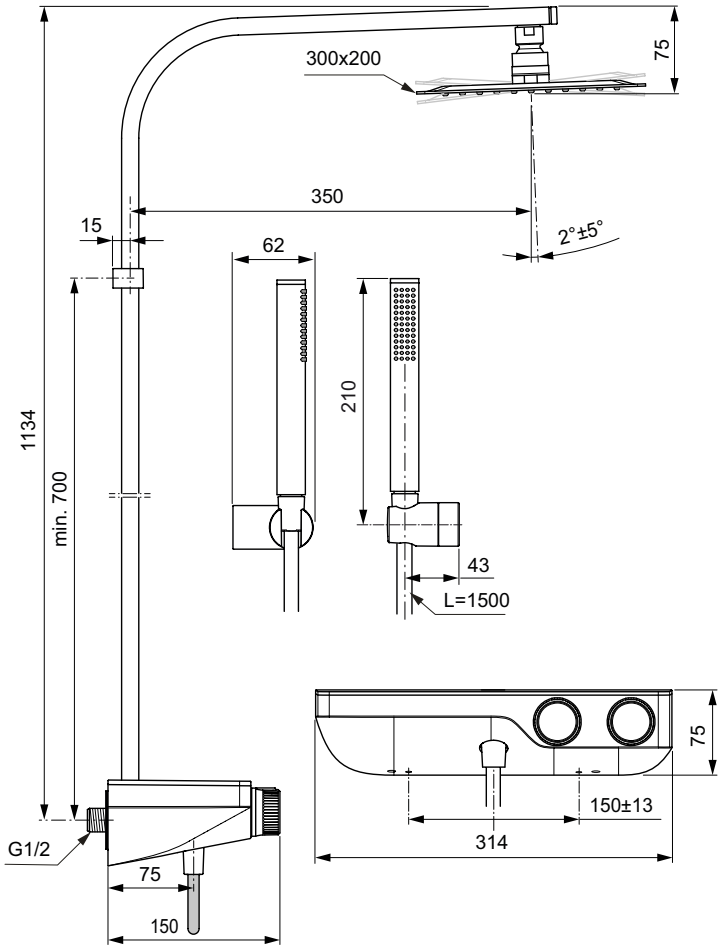

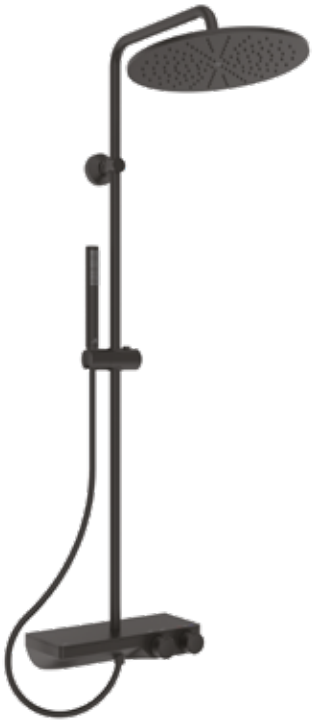

Описание

Душ система със стенен термостатен смесител

Напълно скрито присъединяване
PreciTherm® термостатен механизъм за контрол на температурата на водата
Управление на температурата чрез въртяща се ръкохватка
Функция безопасност ограничаваща на 40°C
Управление на дебит чрез вентил с керамичен диск G1/2'' 90° и въртяща се ръкохватка
ECO стоп функция, ограничаваща консумацията на вода до 50%

Поставка за душ принадлежности от черно закалено стъкло
Превключвател от главен душ към ръчен душ, интегриран в ръкохватката
G1/2" месингов нипел за подвързване на шлаух
Възвратни клапани
Cool body технология - без риск от изгаряне

Метална душ глава 300 mm, 12 l/min ограничител на дебит
Idealrain Stick ръчен душ с 8 l/min ограничител на дебит
Метален плъзгач за ръчен душ
Лесен монтаж с подвижна метална конзола за закрепване към стена - използвайте повторно съществуващи отвори, като регулирате вертикално
1750 mm Idealflex шлаух

Продукт	Арт.No.	цена/€ без ДДС	цена/лв. без ДДС	
Душ система със стенен термостатен смесител	**A7631XG**	1.105,00	2.161,19	*

*Продукти от ценова група Лукс

Цветове

XG Черна коприна

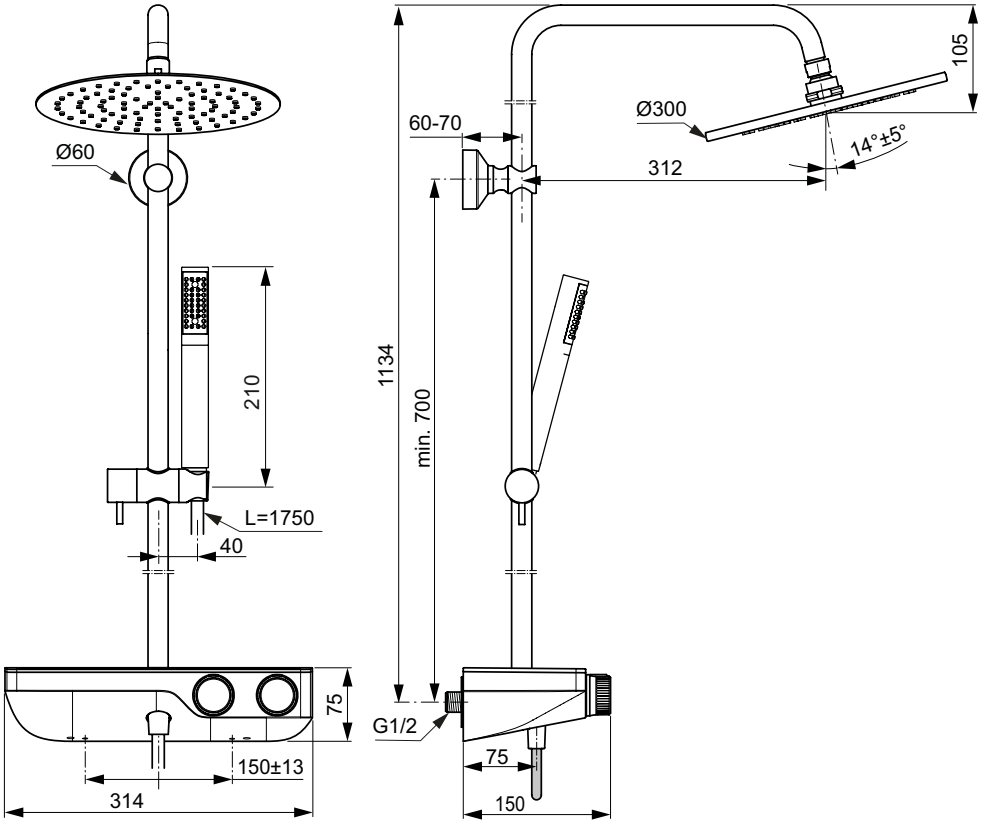

Всички посочени цени са в лева и в евро, без ДДС, и са препоръчителни за продажба на дребно.

Описание

Душ система със стенен термостатен смесител

Напълно скрито присъединяване посредством ексцентрици
PreciTherm® термостатен механизъм за контрол на температурата на водата
Управление на температурата чрез въртяща се ръкохватка
Функция безопасност ограничаваща на 40°C
Управление на дебит чрез вентил с керамичен диск G1/2'' 90° и въртяща се ръкохватка
ECO стоп функция, ограничаваща консумацията на вода до 50%

Поставка за душ принадлежности от бяло закалено стъкло
Превключвател от главен душ към ръчен душ, интегриран в ръкохватката
G1/2" месингов нипел за подвързване на шлаух
Възвратни клапани
Cool body технология - без риск от изгаряне

Метална душ глава 250 mm, 12 l/min ограничител на дебит
Idealrain Evo ръчен душ 110 mm, 8 l/min ограничител на дебит
Метален плъзгач за ръчен душ
Лесен монтаж с подвижна метална конзола за закрепване към стена - използвайте повторно съществуващи отвори, като регулирате вертикално
1750 mm Idealflex шлаух
Съответства на стандарт EN1111

Продукт	Арт.No.	цена/€ без ДДС	цена/лв. без ДДС	
Душ система със стенен термостатен смесител	**A7331AA**	811,00	1.586,18	*

*Продукти от ценова група Лукс

Цветове

AA Хром

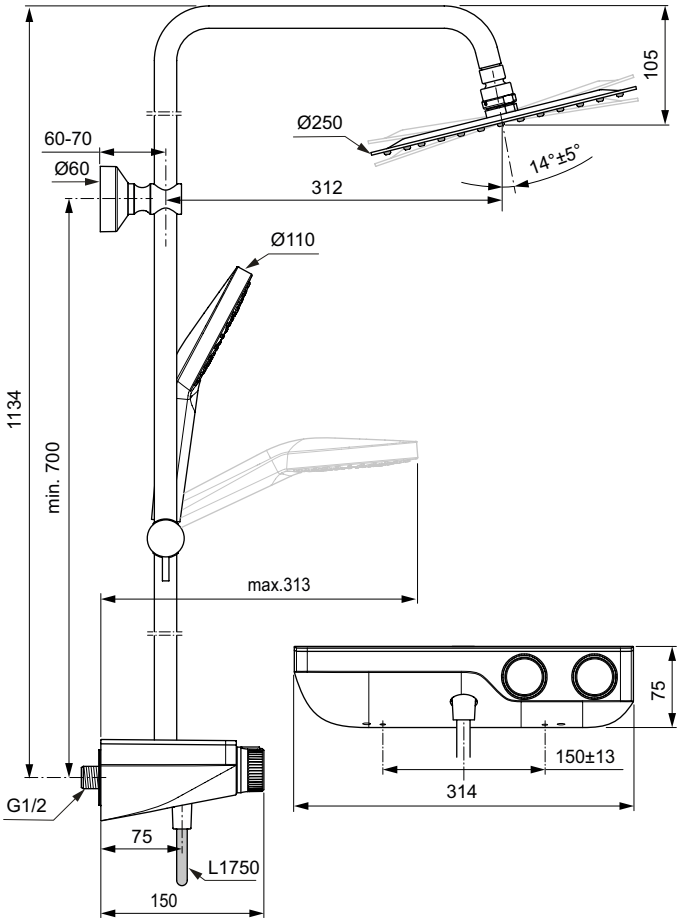

Описание

Душ система със стенен термостатен смесител

Ceratherm C100 термостатен стенен смесител за душ
Присъединяване със скрити холендрови гайки
PreciTherm® термостатен механизъм за контрол на температурата на водата
Вентил с керамичен диск G1/2'' 180°
Метална ръкохватка за контрол на дебит с вграден стоп бутон, ограничаващ консумацията на вода до 50%
Метална ръкохватка за настройка температурата на водата, с вграден бутон за безопасност ограничаващ на 40°C
Cool body технология
Възвратни клапани
Вграден в тялото разпределител, 180°
Профилна тръба 1122 mm
Метална душ глава 300x300 mm, 12 l/min ограничител на дебит
1-функционален ръчен душ
Подвижна метална конзола за закрепване към стената
1750 mm Idealflex шлаух
Съответства на стандарт EN1111

Продукт	Арт.No.	цена/€ без ДДС	цена/лв. без ДДС	
Душ система със стенен термостатен смесител	**A7542AA**	859,00	1.680,06	*

*Продукти от ценова група Лукс

Цветове

AA Хром

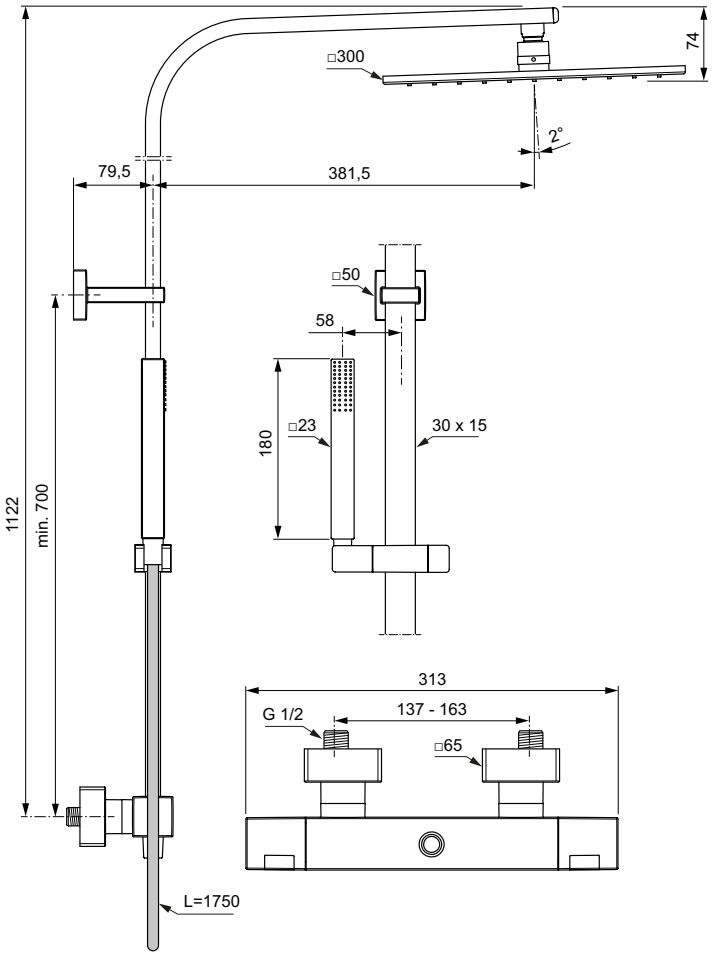

Всички посочени цени са в лева и в евро, без ДДС, и са препоръчителни за продажба на дребно.

Описание

Душ система със стенен термостатен смесител

Ceratherm C100 термостатен стенен смесител за душ
Присъединяване със скрити холендрови гайки
PreciTherm® термостатен механизъм за контрол на температурата на водата
Вентил с керамичен диск G1/2'' 180°
Метална ръкохватка за контрол на дебит с вграден стоп бутон, ограничаващ консумацията на вода до 50%
Метална ръкохватка за настройка температурата на водата, с вграден бутон за безопасност ограничаващ на 40°C
Cool body технология
Възвратни клапани
Вграден в тялото разпределител, 180°
Метална душ глава 200x200 mm, 12 l/min ограничител на дебит
Idealrain Evo Diamond ръчен душ 110 mm
Подвижна метална конзола за закрепване към стената
1750 mm Idealflex шлаух
Съответства на стандарт EN1111

Продукт	Арт.No.	цена/€ без ДДС	цена/лв. без ДДС	
Душ система със стенен термостатен смесител	**A7540AA**	715,00	1.398,42	*
Препоръчителна комплектация с				
Удължител за душ система 300 mm	**A861380AA**	24,30	47,53	
Удължител за душ система 150 mm	**A861379AA**	21,00	41,07	

*Продукти от ценова група Лукс

Цветове

AA Хром

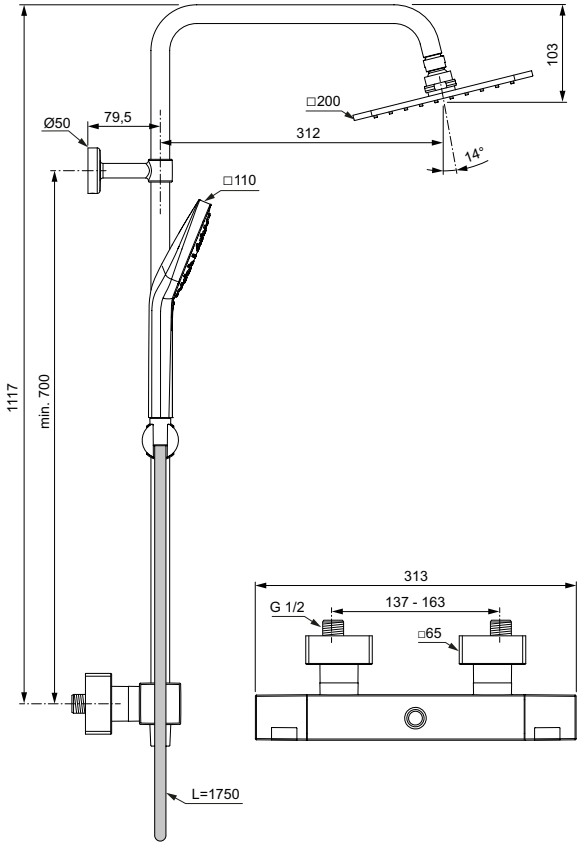

Описание

Душ система със стенен термостатен смесител

Ceratherm ALU+ термостатен стенен смесител за душ
Стандартно присъединяване с S-холендри и цилиндрични розетки
PreciTherm® термостатен механизъм за контрол на температурата на водата
Вентил с керамичен диск G1/2'' 90°
Cool body технология
Пластмасови ръкохватки с температурен ограничител на 40°C
Възвратен клапан

Щрангова релса с профил отдясно и отляво за позициониране на държач и полици по избор при първоначален монтаж
Държач, позволяващ регулиране на ъгъла на ръчния душ
Свободно регулиране височината на конзолата за закрепване към стената
2-функционална душ глава Ø 260 mm, 12 l/min ограничител на дебит
100 mm 2F Idealrain ръчен душ с ограничител на дебит 8 l/min
Малка полица/сапуниера 130 mm (натоварване до 7 kg)
Голяма полица 208 mm (натоварване до 7 kg)
1750 mm Idealflex шлаух

Материал: анодизиран алуминий
Покритие: по технология течно боядисване (XG, SI, RO)

ECO SAVING · 40° · 5 YEAR GUARANTEE

Продукт	Арт.No.	цена/€ без ДДС	цена/лв. без ДДС	
Душ система със стенен термостатен смесител	**BD583XG**	386,00	754,95	*
	BD583SI	386,00	754,95	*
	BD583RO	386,00	754,95	*

*Продукти от ценова група Лукс

Цветове

XG Черна коприна
SI Сребро
RO Розе

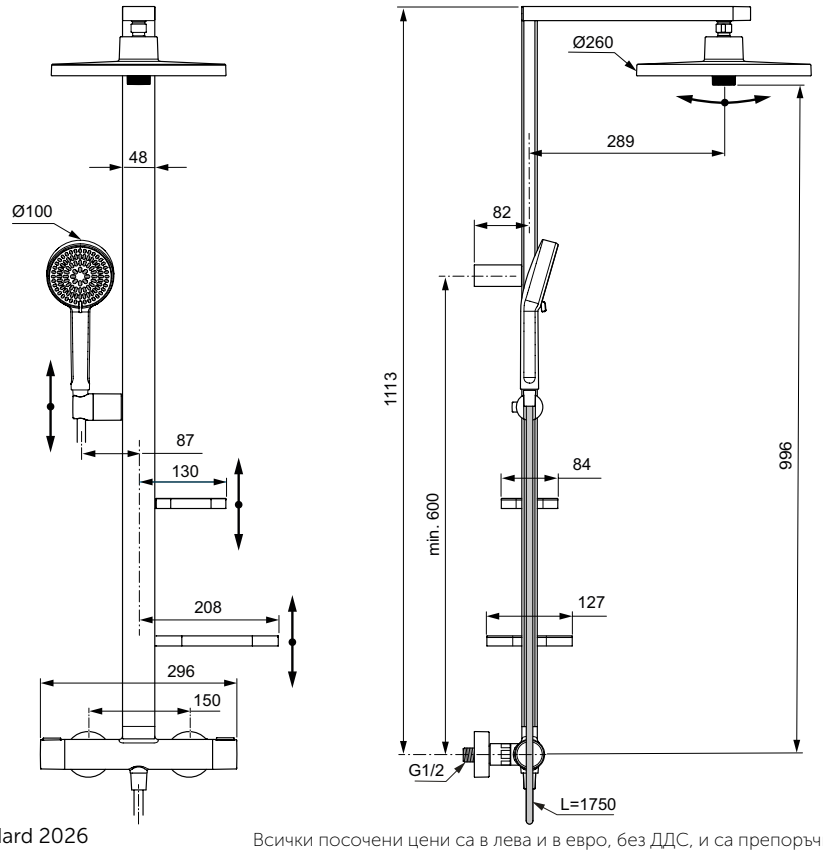

Всички посочени цени са в лева и в евро, без ДДС, и са препоръчителни за продажба на дребно.

Описание

Душ система със стенен термостатен смесител

Ceratherm ALU+ термостатен стенен смесител за душ
Стандартно присъединяване с S-холендри и цилиндрични розетки
PreciTherm® термостатен механизъм за контрол на температурата на водата
Вентил с керамичен диск G1/2'' 90°
Cool body технология
Пластмасови ръкохватки с температурен ограничител на 40°C
Възвратен клапан

Щрангова релса с профил отдясно и отляво за позициониране на държач и полици по избор при първоначален монтаж
Държач, позволяващ регулиране на ъгъла на ръчния душ
Свободно регулиране височината на конзолата за закрепване към стената
2-функционална душ глава 260x260 mm, 12 l/min ограничител на дебит
100 mm 2F Idealrain ръчен душ с ограничител на дебит 8 l/min
Малка полица/сапуниера 130 mm (натоварване до 7 kg)
Голяма полица 208 mm (натоварване до 7 kg)
1750 mm Idealflex шлаух

Материал: анодизиран алуминий
Покритие: по технология течно боядисване (XG, SI, RO)

Продукт	Арт.No.	цена/€ без ДДС	цена/лв. без ДДС	
Душ система със стенен термостатен смесител	**BE210XG**	388,00	758,86	*
	BE210SI	388,00	758,86	*
	BE210RO	388,00	758,86	*

*Продукти от ценова група Лукс

Цветове

XG Черна коприна
SI Сребро
RO Розе

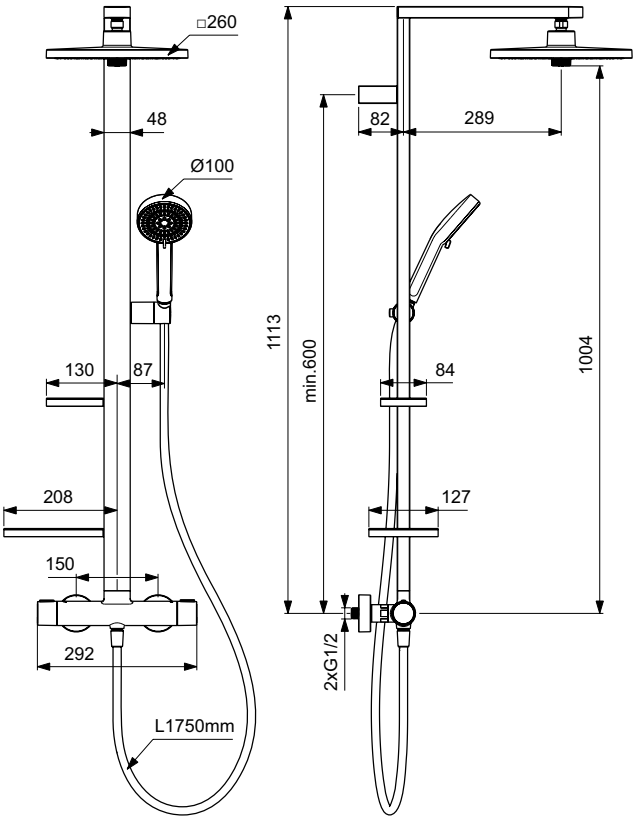

Душове

Описание

Душ система със стенен едноръкохватков смесител за душ

Ceraflow ALU+ стенен смесител за душ
Стандартно присъединяване с S-холендри и цилиндрични розетки
38 mm керамичен затварящ механизъм Firma Flow®+ с вграден ограничител на топла вода
2-пътен разпределител вграден в тялото (в дясно)
Cool body технология
Възвратен клапан
Щрангова релса с профил отдясно и отляво за позициониране на държач и полици по избор при първоначален монтаж
Държач позволяващ регулиране на ъгъла на ръчния душ
Свободно регулиране височината на конзолата за закрепване към стената
2-функционална душ глава Ø 260 mm, 12 l/min ограничител на дебит
100 mm 2F Idealrain ръчен душ с ограничител на дебит 8 l/min
Малка полица/сапуниера 130 mm (натоварване до 7 kg)
Голяма полица 208 mm (натоварване до 7 kg)
1750 mm Idealflex шлаух

Материал: анодизиран алуминий
Покритие: по технология течно боядисване (XG, SI, RO)

Продукт	Арт.No.	цена/€ без ДДС	цена/лв. без ДДС	
Душ система със стенен едноръкохватков смесител за душ	**BD584XG**	348,00	680,63	*
	BD584SI	348,00	680,63	*
	BD584RO	348,00	680,63	*

*Продукти от ценова група Лукс

Цветове

XG Черна коприна
SI Сребро
RO Розе

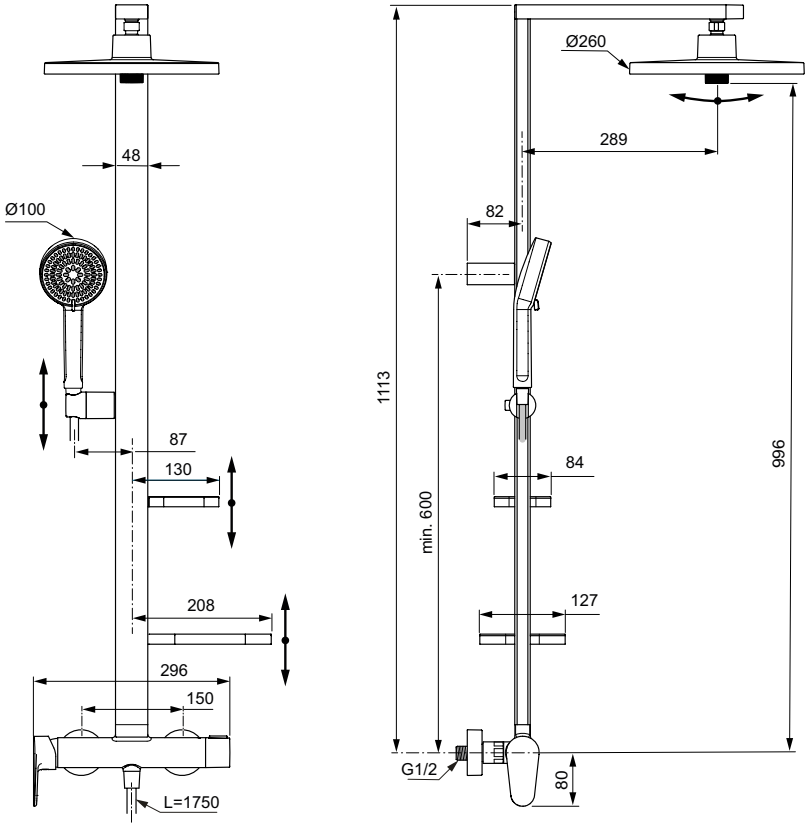

Всички посочени цени са в лева и в евро, без ДДС, и са препоръчителни за продажба на дребно.

Описание

Душ система със стенен едноръкохватков смесител за душ

Ceraflow ALU+ стенен смесител за душ
Стандартно присъединяване с S-холендри и цилиндрични розетки
38 mm керамичен затварящ механизъм Firma Flow®+ с вграден ограничител на топла вода
2-пътен разпределител вграден в тялото (в дясно)
Cool body технология
Възвратен клапан
Щрангова релса с профил отдясно и отляво за позициониране на държач и полици по избор при първоначален монтаж
Държач позволяващ регулиране на ъгъла на ръчния душ
Свободно регулиране височината на конзолата за закрепване към стената
2-функционална душ глава 260x260 mm, 12 l/min ограничител на дебит
100 mm 2F Idealrain ръчен душ с ограничител на дебит 8 l/min
Малка полица/сапуниера 130 mm (натоварване до 7 kg)
Голяма полица 208 mm (натоварване до 7 kg)
1750 mm Idealflex шлаух

Материал: анодизиран алуминий
Покритие: по технология течно боядисване (XG, SI, RO)

Продукт	Арт.No.	цена/€ без ДДС	цена/лв. без ДДС	
Душ система със стенен едноръкохватков смесител за душ	**BE204XG**	350,00	684,54	*
	BE204SI	350,00	684,54	*
	BE204RO	350,00	684,54	*

*Продукти от ценова група Лукс

Цветове

XG Черна коприна
SI Сребро
RO Розе

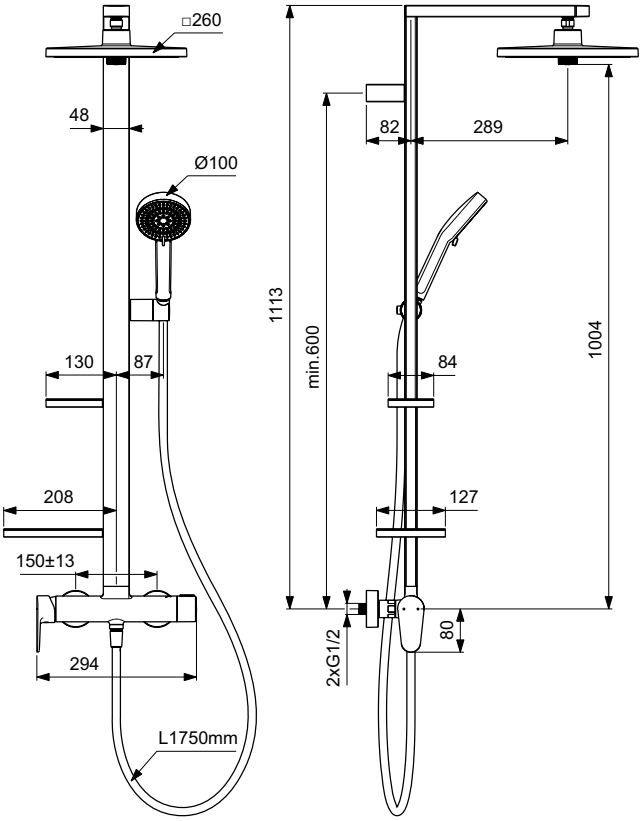

Описание

Душ система с разпределител (за комбинация със стенен смесител)

Двупътен керамичен разпределител за превключване към душ глава или ръчен душ
Щрангова релса с профил отдясно и отляво за позициониране на държач и полици по избор при първоначален монтаж
Държач позволяващ регулиране на ъгъла на ръчния душ
Свободно регулиране височината на конзолата за закрепване към стената
2-функционална душ глава Ø260 mm, 12 l/min ограничител на дебит
100 mm 2F Idealrain ръчен душ с ограничител на дебит 8 l/min
Малка полица/ сапуниера 130 mm (натоварване до 7 kg)
Голяма полица 208 mm (натоварване до 7 kg)
1750 mm Idealflex шлаух за подвързване с ръчен душ
800 mm Idealflex шлаух за подвързване към смесител

Материал: анодизиран алуминий
Покритие: по технология течно боядисване (XG, SI, RO)

ECO SAVING

5 YEAR GUARANTEE

Продукт	Арт.No.	цена/€ без ДДС	цена/лв. без ДДС	
Душ система с разпределител (за комбинация със стенен смесител)	**BD585XG**	259,00	506,56	*
	BD585SI	259,00	506,56	*
	BD585RO	259,00	506,56	*

*Продукти от ценова група Лукс

Цветове

XG Черна коприна
SI Сребро
RO Розе

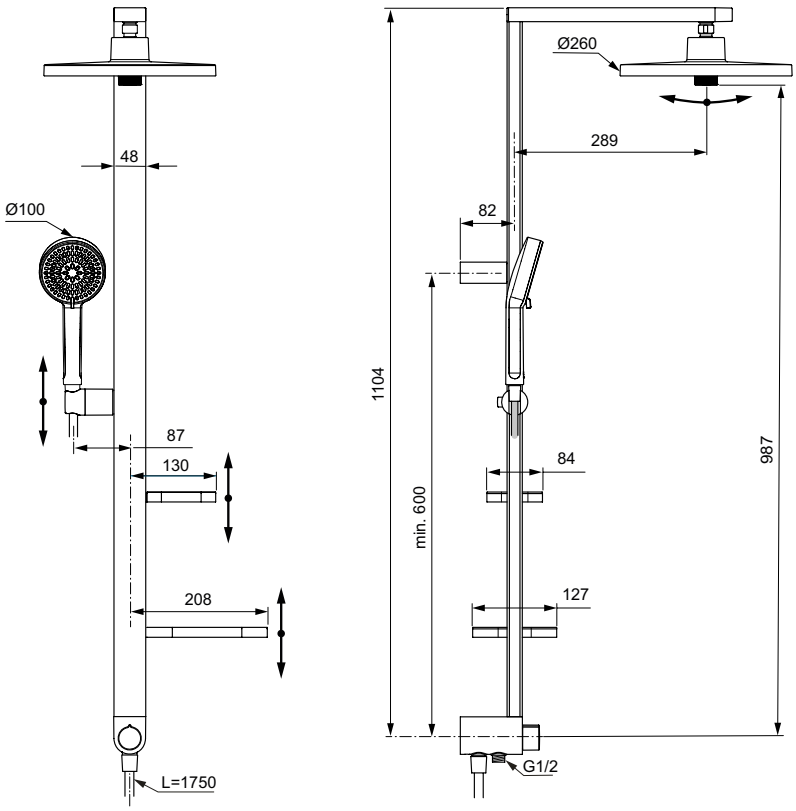

Всички посочени цени са в лева и в евро, без ДДС, и са препоръчителни за продажба на дребно.

Описание

Душ система с разпределител (за комбинация със стенен смесител)

Двупътен керамичен разпределител за превключване към душ глава или ръчен душ
Щрангова релса с профил отдясно и отляво за позициониране на държач и полици по избор при първоначален монтаж
Държач позволяващ регулиране на ъгъла на ръчния душ
Свободно регулиране височината на конзолата за закрепване към стената
2-функционална душ глава 260x260 mm, 12 l/min ограничител на дебит
100 mm 2F Idealrain ръчен душ с ограничител на дебит 8 l/min
Малка полица/ сапуниера 130 mm (натоварване до 7 kg)
Голяма полица 208 mm (натоварване до 7 kg)
1750 mm Idealflex шлаух за подвързване с ръчен душ
800 mm Idealflex шлаух за подвързване към смесител

Материал: анодизиран алуминий
Покритие: по технология течно боядисване (XG, SI, RO)

ECO SAVING

5 YEAR GUARANTEE

Продукт	Арт.No.	цена/€ без ДДС	цена/лв. без ДДС	
Душ система с разпределител (за комбинация със стенен смесител)	**BE213XG**	261,00	510,47	*
	BE213SI	261,00	510,47	*
	BE213RO	261,00	510,47	*

*Продукти от ценова група Лукс

Цветове

XG Черна коприна
SI Сребро
RO Розе

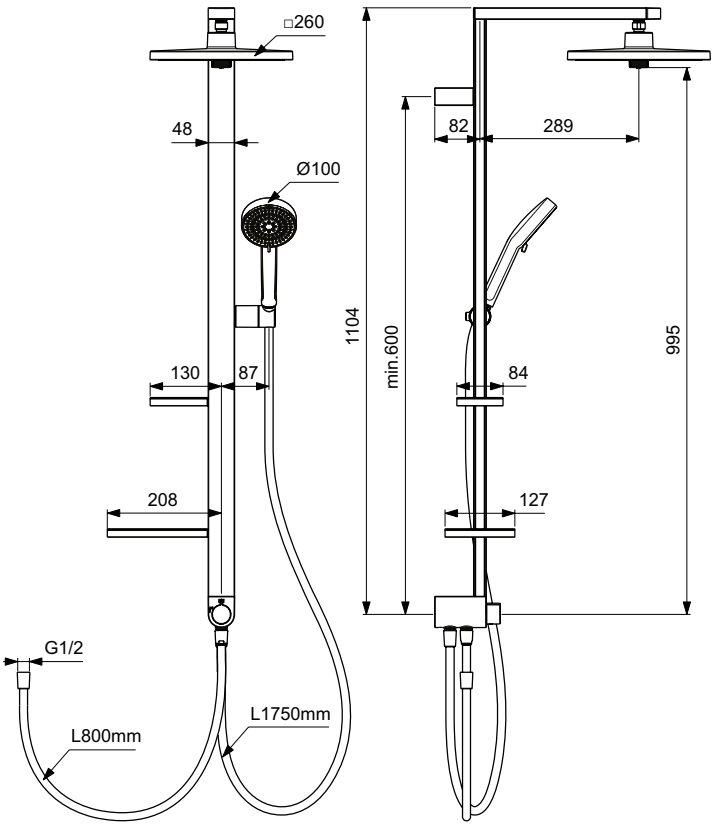

Описание

Душ система с термостатен стенен смесител и ръчен душ Idealrain Evo

Ceratherm T100 термостатен стенен смесител за душ
Присъединяване със скрити холендрови гайки
PreciTherm® термостатен механизъм
Вентил с керамичен диск G1/2'' 180°
Cool body технология
Метални, хромирани ръкохватки с температурен ограничител на 40°C и настройка на дебита с бутон за ограничаване до 50%
Възвратен клапан
Метална хромирана душ глава 200x200 mm с ограничител на дебит 12 l/min
110 mm 3F Idealrain Evo Round ръчен душ с ограничител на дебит 8 l/min
Подвижна конзола за закрепване към стената
1750 mm Idealflex шлаух
Съответства на стандарт EN1111

Опционално: Декоративна приставка тип полица за комбинация с душ система

Препоръчителна комплектация с

Удължител за душ система 300 mm (A861380AA)
Удължител за душ система 150 mm (A861379AA)

Продукт	Арт.No.	цена/€ без ДДС	цена/лв. без ДДС
Душ система със термостатен стенен смесител и ръчен душ Idealrain Evo	**A7240AA**	363,00	709,97
Препоръчителна комплектация с			
Декоративна полица за душ система	**A7601AA**	26,90	52,61
Удължител за душ система 300 mm	**A861380AA**	24,30	47,53
Удължител за душ система 150 mm	**A861379AA**	21,00	41,07

Цветове

AA Хром

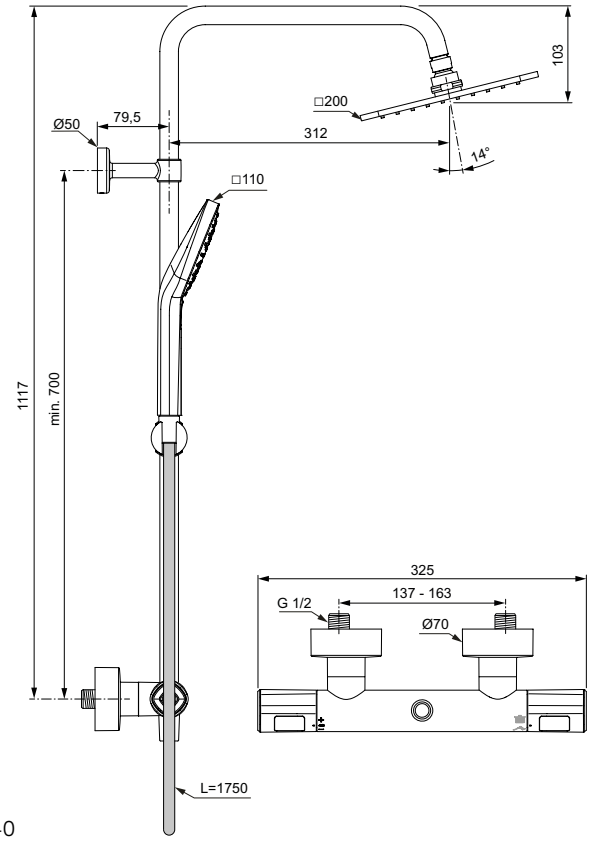

A7240

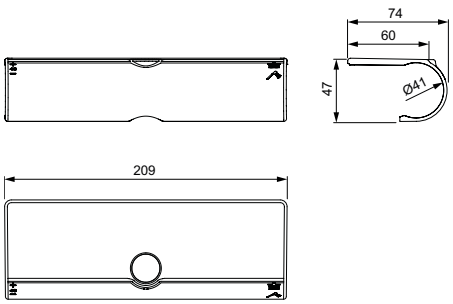

A7601

Всички посочени цени са в лева и в евро, без ДДС, и са препоръчителни за продажба на дребно.

Описание

Душ система с термостатен стенен смесител

Ceratherm T50 термостатен стенен смесител за душ
Стандартно присъединяване с S-холендри и цилиндрични розетки
PreciTherm® термостатен механизъм
Вентил с керамичен диск G1/2'' 180°
Cool body технология
Метални хромирани ръкохватки с температурен ограничител на 40°C и настройка на дебита с бутон за ограничаване до 50%
Възвратен клапан
Метална хромирана душ глава Ø200 mm с ограничител на дебит 12 l/min
110 mm 3F Idealrain Evo Round ръчен душ с ограничител на дебит 8 l/min
Подвижна конзола за закрепване към стената
1750 mm Idealflex шлаух
Съответства на стандарт EN1111

Опционално: Декоративна приставка тип полица за комбинация с душ система

Препоръчителна комплектация с

Удължител за душ система 300 mm (A861380AA)
Удължител за душ система 150 mm (A861379AA)

Продукт	Арт.No.	цена/€ без ДДС	цена/лв. без ДДС
Душ система с термостатен стенен смесител	**A7225AA**	315,00	616,09
Препоръчителна комплектация с			
Декоративна полица за душ система	**A7601AA**	26,90	52,61
Удължител за душ система 300 mm	**A861380AA**	24,30	47,53
Удължител за душ система 150 mm	**A861379AA**	21,00	41,07

Цветове

AA Хром

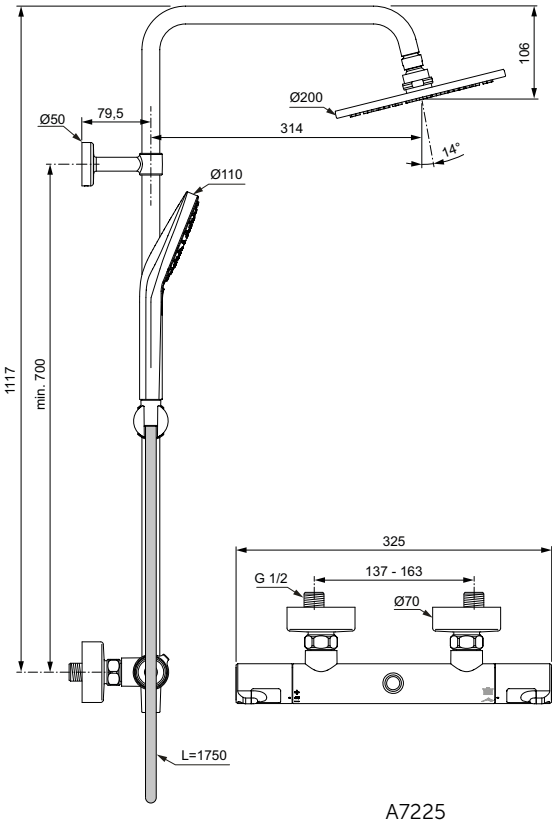

A7225

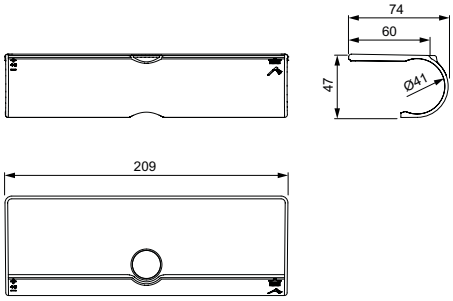

A7601

Описание

Душ система с термостатен стенен смесител и декоративна полица

Ceratherm T50 термостатен стенен смесител за душ
Стандартно присъединяване с S-холендри и цилиндрични розетки
PreciTherm® термостатен механизъм
Вентил с керамичен диск G1/2'' 180°
Cool body технология
Метални хромирани ръкохватки с температурен ограничител на 40°C и настройка на дебита с бутон за ограничаване до 50%
Възвратен клапан
Декоративна приставка тип полица - хром
Метална хромирана душ глава Ø200 mm с ограничител на дебит 12 l/min
110 mm 3F Idealrain Evo Round ръчен душ с ограничител на дебит 8 l/min
Подвижна конзола за закрепване към стената
1750 mm Idealflex шлаух
Съответства на стандарт EN1111

Препоръчителна комплектация с

Удължител за душ система 300 mm (A861380AA)
Удължител за душ система 150 mm (A861379AA)

Продукт	Арт.No.	цена/€ без ДДС	цена/лв. без ДДС
Душ система с термостатен стенен смесител и декоративна полица	**A7230AA**	340,00	664,98
Препоръчителна комплектация с			
Удължител за душ система 300 mm	**A861380AA**	24,30	47,53
Удължител за душ система 150 mm	**A861379AA**	21,00	41,07

Цветове

AA Хром

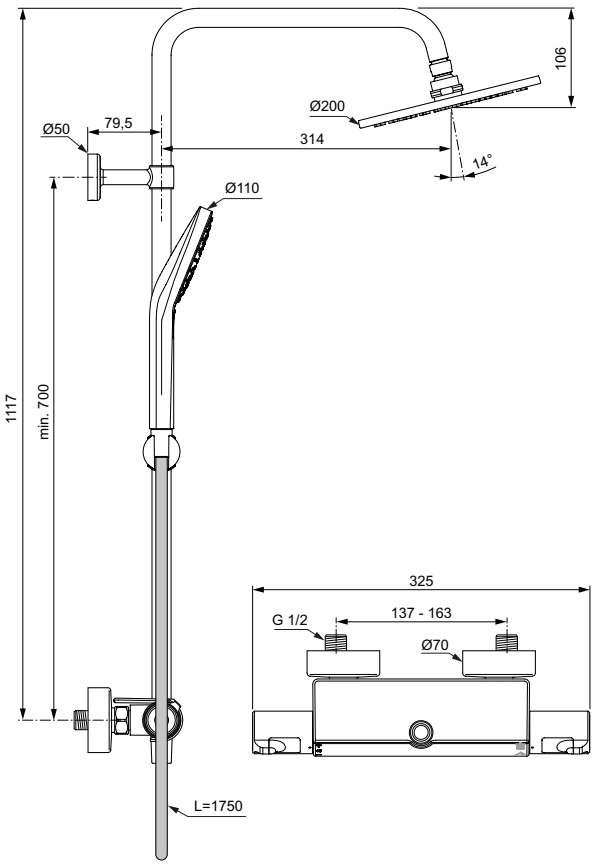

Всички посочени цени са в лева и в евро, без ДДС, и са препоръчителни за продажба на дребно.

Описание

Душ система с термостатен смесител стенен за душ

Ceratherm T50 термостатен смесител стенен за душ
Стандартно присъединяване с S-холендри и цилиндрични розетки
PreciTherm® термостатен механизъм
Вентил с керамичен диск G1/2'' 180°
Cool body технология
Метални, хромирани ръкохватки с температурен ограничител на 40°C и настройка на дебита с бутон за ограничаване до 50%
Възвратен клапан
Метална, хромирана душ глава Ø 250mm, 12 l/min ограничител на дебит
110mm 3F Idealrain Evo Round ръчен душ с ограничител на дебит 8 l/min
Подвижна конзола за закрепване към стената
1750mm Idealflex шлаух
Съответства на стандарт EN1111

Опционално:
Декоративна приставка тип полица за комбинация с душ система

Препоръчителна комплектация с

Удължител за душ система 150mm
Удължител за душ система 300mm

Продукт	Арт.No.	цена/€ без ДДС	цена/лв. без ДДС
Душ система с термостатен смесител стенен за душ T50	**A7565AA**	360,00	704,10
Препоръчителна комплектация с			
Декоративна полица за душ система	**A7601AA**	26,90	52,61
Удължител за душ система 150 mm	**A861379AA**	21,00	41,07
Удължител за душ система 300 mm	**A861380AA**	24,30	47,53

Цветове

AA Хром

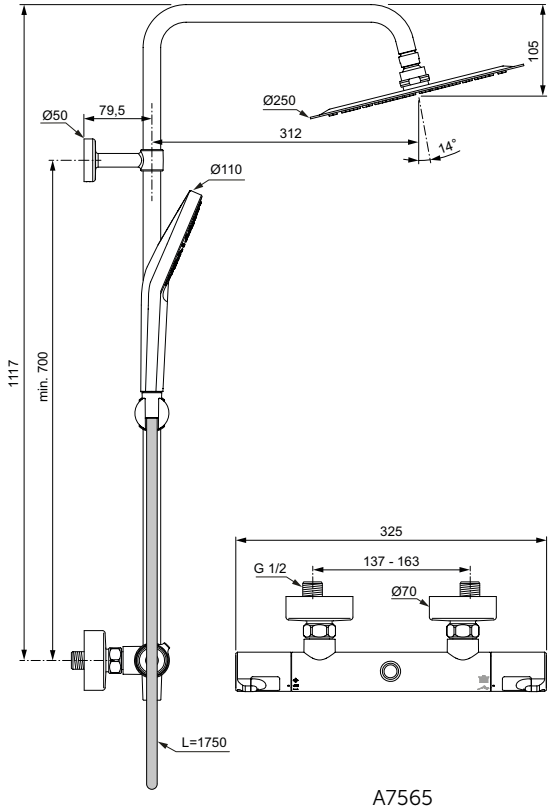

A7565

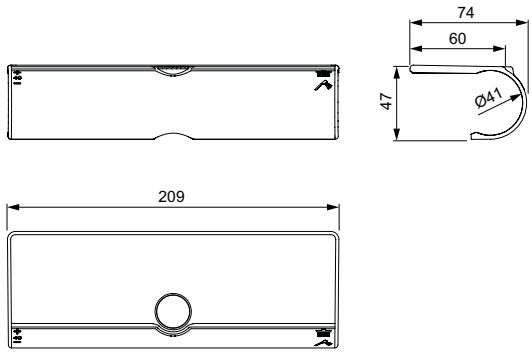

A7601

Описание

Душ система с термостатен смесител стенен за душ

Ceratherm T25 термостатен стенен смесител за душ
Стандартно присъединяване с S-холендри и конусни розетки
PreciTherm® термостатен механизъм за контрол на температурата на водата
Регулиране на дебит с керамичен вентил ±90°
Cool body технология
Пластмасови, хромирани ръкохватки с температурен ограничител на 40°C и настройка на дебита с бутон за ограничаване до 50%
Възвратен клапан

2-функционална, пластмасова душ глава Ø260 mm, 12 l/min ограничител на дебит
2-функционален ръчен душ с вграден ограничител на дебит 8 l/min
Свободно регулиране височината на конзолата за закрепване към стена
1750 mm Idealflex шлаух
Покрития:
- по технология електрохимично галванизиране (AA)
- по технология прахово боядисване (XG)
Съответства на стандарт EN1111
Цветна опаковка

Опционално

Удължител за душ система 150 mm - A861379XG
Удължител за душ система 300 mm - A861380XG

Продукт	Арт.No.	цена/€ без ДДС	цена/лв. без ДДС	
Душ система с термостатен смесител стенен за душ	**A7210AA**	373,00	729,52	*
	A7210XG	495,00	968,14	*
Опционално				
Удължител за душ система 150 mm	**A861379AA**	21,00	41,07	
	A861379XG	26,20	51,24	
Удължител за душ система 300 mm	**A861380AA**	24,30	47,53	
	A861380XG	30,40	59,46	

*Продукти от ценова група Лукс

Цветове

AA Хром
XG Черна коприна

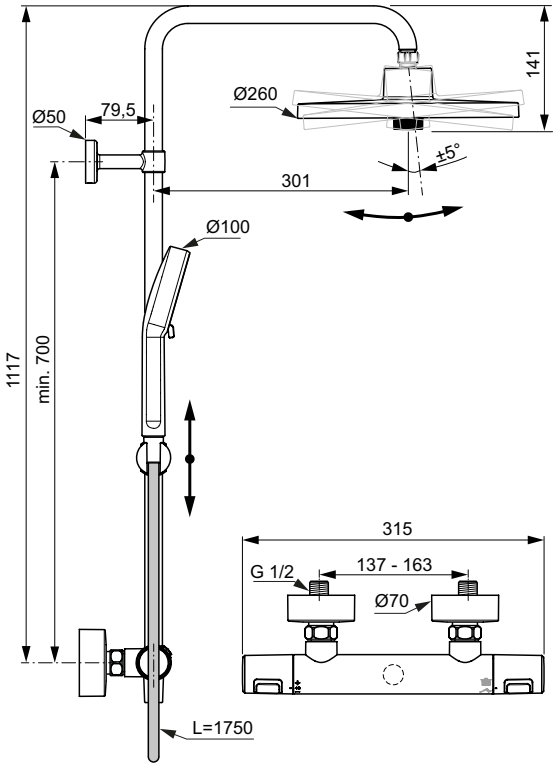

A7210AA

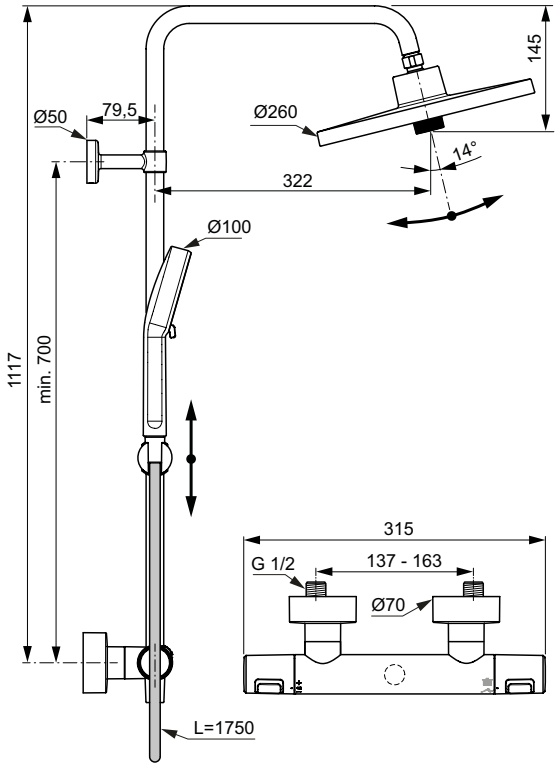

A7210XG

Всички посочени цени са в лева и в евро, без ДДС, и са препоръчителни за продажба на дребно.

Описание

Душ система с термостатен смесител стенен за душ

Ceratherm T25N термостатен смесител стенен за душ
Стандартно присъединяване с S-холендри и конусни розетки
PreciTherm® термостатен механизъм за контрол на температурата на водата
Регулиране на дебит с керамичен вентил ±90°
Cool body технология, Възвратен клапан
Пластмасови, хромирани ръкохватки с температурен ограничител на 40°C и настройка на дебита с бутон за ограничаване до 50%

2-функционална, пластмасова душ глава 260x260 mm, 12 l/min ограничител на дебит
2-функционален ръчен душ с вграден ограничител на дебит 8 l/min
Свободно регулиране височината на конзолата за закрепване към стена
1750 mm Idealflex шлаух
Покрития:
- по технология електрохимично галванизиране (AA)
- по технология прахово боядисване (XG)
Съответства на стандарт EN1111
Цветна опаковка

Опционално

Удължител за душ система 150 mm - A861379XG
Удължител за душ система 300 mm - A861380XG

Продукт	Арт.No.	цена/€ без ДДС	цена/лв. без ДДС	
Душ система с термостатен смесител стенен за душ	**A8530AA**	394,00	770,60	*
	A8530XG	512,00	1.001,39	*
Опционално				
Удължител за душ система 150 mm	**A861379AA**	21,00	41,07	
	A861379XG	26,20	51,24	
Удължител за душ система 300 mm	**A861380AA**	24,30	47,53	
	A861380XG	30,40	59,46	

*Продукти от ценова група Лукс

Цветове

AA Хром
XG Черна коприна

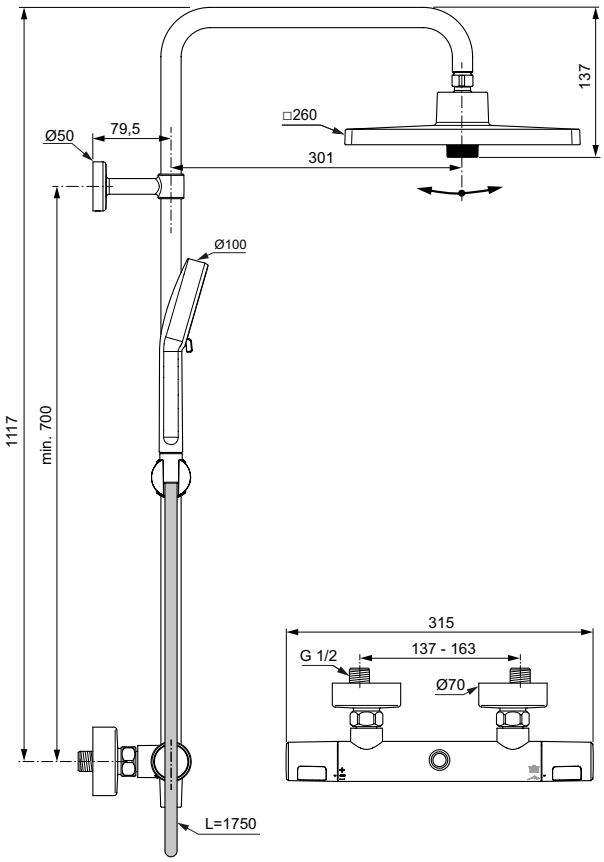

Описание

Душ система с едноръкохватков смесител стенен за душ

Едноръкохватков смесител стенен за душ
Стандартно присъединяване с S-холендри и цилиндрични розетки
38 mm керамичен затварящ механизъм FirmaFlow®+ с ограничител на топла вода
Вграден в тялото двупътен разпределител
Cool body технология
Възвратен клапан

2-функционална, пластмасова душ глава Ø260 mm, 8 l/min ограничител на дебит
2-функционален ръчен душ 100 mm с вграден ограничител на дебит 6 l/min
Подвижна конзола за закрепване към стената
1750 mm Idealflex шлаух
Покрития:
- по технология електрохимично галванизиране (AA)
- по технология прахово боядисване (XG)
Съответства на стандарт EN1111
Цветна опаковка

Продукт	Арт.No.	цена/€ без ДДС	цена/лв. без ДДС	
Душ система с едноръкохватков смесител стенен за душ	**A8484AA**	341,00	666,94	*
	A8484XG	443,00	866,43	*

*Продукти от ценова група Лукс

Цветове

AA Хром
XG Черна коприна

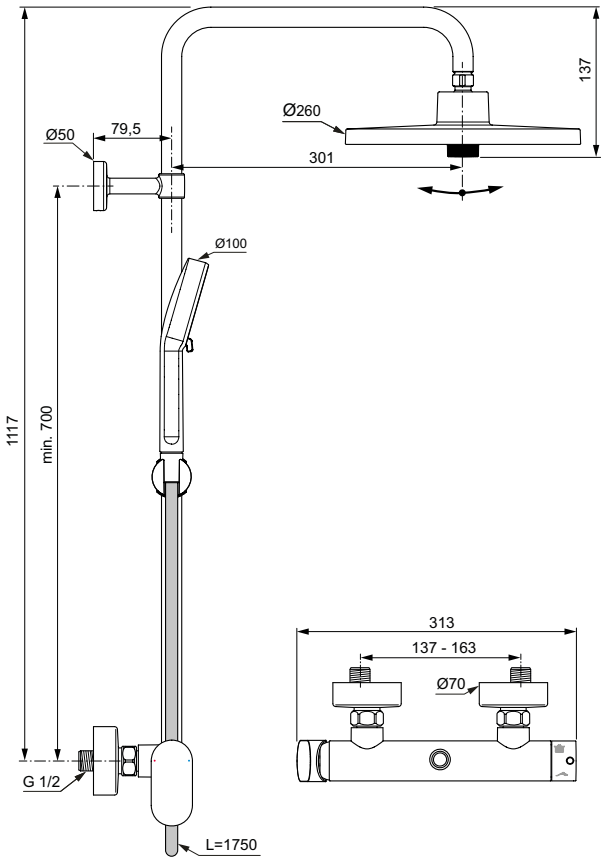

Всички посочени цени са в лева и в евро, без ДДС, и са препоръчителни за продажба на дребно.

Описание

Душ система с едноръкохватков смесител стенен за душ

Едноръкохватков смесител стенен за душ
Стандартно присъединяване с S-холендри и цилиндрични розетки
38 mm керамичен затварящ механизъм FirmaFlow®+ с ограничител на топла вода
Вграден в тялото двупътен разпределител
Cool body технология
Възвратен клапан

2-функционална, пластмасова душ глава 260x260 mm, 8 l/min ограничител на дебит
2-функционален ръчен душ 100 mm с вграден ограничител на дебит 6 l/min
Подвижна конзола за закрепване към стената
1750 mm Idealflex шлаух
Покртия:
- по технология електрохимично галванизиране (AA)
- по технология прахово боядисване (XG)
Съответства на стандарт EN1111
Цветна опаковка

Продукт	Арт.No.	цена/€ без ДДС	цена/лв. без ДДС	
Душ система с едноръкохватков смесител стенен за душ	**A8533AA**	363,00	709,97	*
	A8533XG	471,00	921,20	*

*Продукти от ценова група Лукс

Цветове

AA Хром
XG Черна коприна

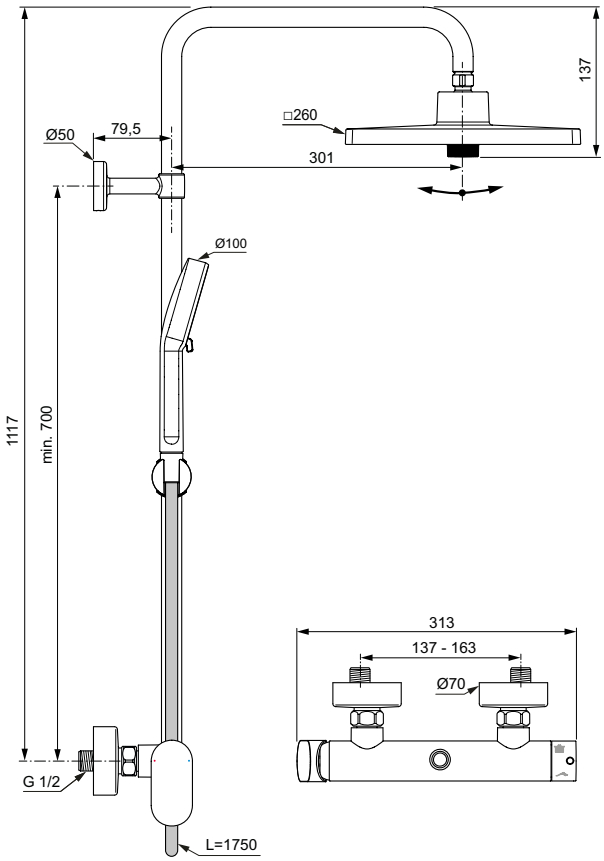

Описание

Душ система за инсталация със стенен смесител (без смесител)

Двупътен керамичен разпределител
Свободно регулиране височината на конзолата за закрепване към стена
Еднокомпонентна тръба Ø21 mm
Плъзгач за ръчен душ с възможност за регулиране на ъгъла
2-функционална, пластмасова душ глава Ø260 mm, 12 l/min ограничител на дебит
2-функционален ръчен душ с вграден ограничител на дебит 8 l/min
1750 mm Idealflex шлаух
800 mm Idealflex шлаух за свързване към смесителя
Покрития:
- по технология електрохимично галванизиране (AA)
- по технология прахово боядисване (XG)
Цветна опаковка

Продукт	Арт.No.	цена/€ без ДДС	цена/лв. без ДДС	
Душ система за инсталация със стенен смесител (без смесител)	**BD747AA**	251,00	490,91	*
	BD747XG	326,00	637,60	*

*Продукти от ценова група Лукс

Цветове

AA Хром
XG Черна Коприна

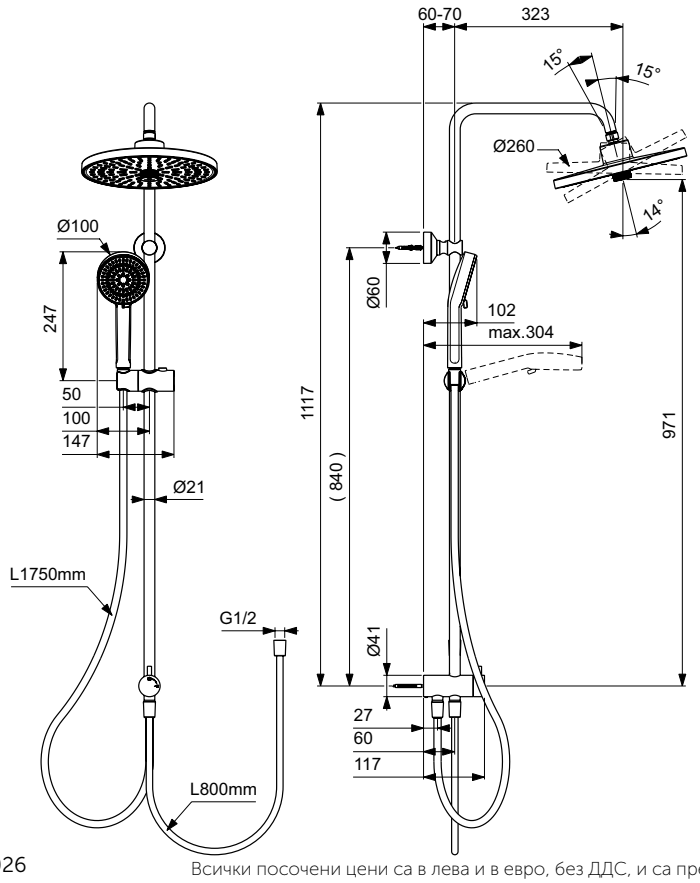

Всички посочени цени са в лева и в евро, без ДДС, и са препоръчителни за продажба на дребно.

Описание

Душ система за инсталация със стенен смесител (без смесител)

Двупътен керамичен разпределител
Свободно регулиране височината на конзолата за закрепване към стена
Еднокомпонентна тръба Ø21 mm
Плъзгач за ръчен душ с възможност за регулиране на ъгъла
2-функционална, пластмасова душ глава 260x260 mm, 12 l/min ограничител на дебит
2-функционален ръчен душ с вграден ограничител на дебит 8 l/min
1750 mm Idealflex шлаух
800 mm Idealflex шлаух за свързване към смесителя
Покрития:
- по технология електрохимично галванизиране (AA)
- по технология прахово боядисване (XG)
Цветна опаковка

Продукт	Арт.No.	цена/€ без ДДС	цена/лв. без ДДС	
Душ система за инсталация със стенен смесител (без смесител)	**BE237AA**	272,00	531,99	*
	BE237XG	354,00	692,36	*

*Продукти от ценова група Лукс

Цветове

AA Хром
XG Черна Коприна

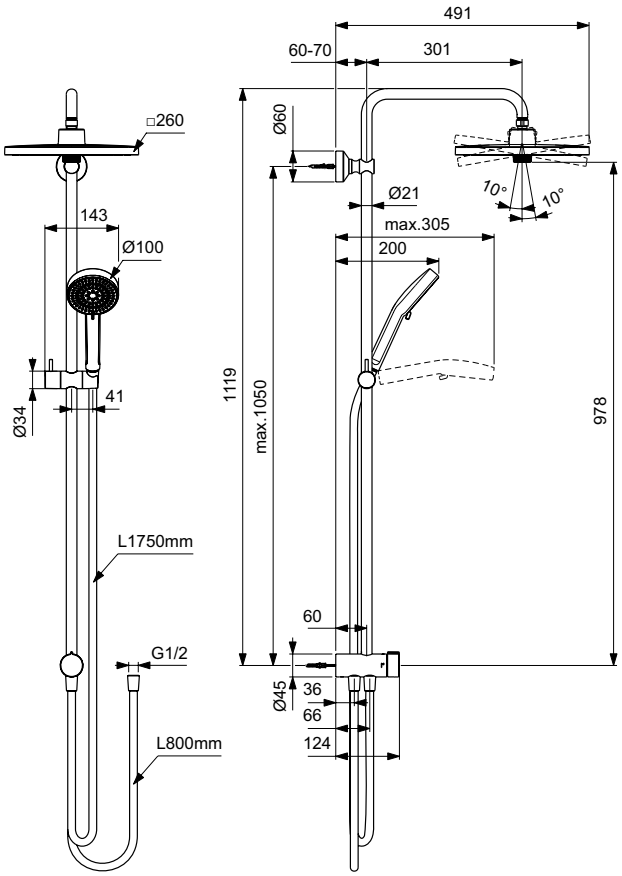

Описание

Душ система със стенен термостатен смесител
Ceratherm T25N термостатен стенен смесител за душ
Стандартно присъединяване с S-холендри и цилиндрични розетки
PreciTherm® термостатен механизъм, Възвратен клапан
Вентил с керамичен диск G1/2'' 180°, Cool body технология
Пластмасови, хромирани ръкохватки с температурен ограничител на 40°C и настройка на дебита с бутон за ограничаване до 50%
Пластмасова хромирана душ глава Ø260 mm, 12 l/min ограничител на дебит
100 mm 2-функционален ръчен душ с ограничител на дебит 8 l/min
Подвижна конзола за закрепване към стената
1750 mm Idealflex шлаух
Съответства на стандарт EN1111

Душ система със стенен термостатен смесител
Ceratherm T25N термостатен стенен смесител за душ
Стандартно присъединяване с S-холендри и цилиндрични розетки
PreciTherm® термостатен механизъм, Възвратен клапан
Вентил с керамичен диск G1/2'' 180°, Cool body технология
Пластмасови, хромирани ръкохватки с температурен ограничител на 40°C и настройка на дебита с бутон за ограничаване до 50%
Пластмасова хромирана душ глава 260x260 mm, 12 l/min ограничител на дебит
100 mm 2-функционален ръчен душ с ограничител на дебит 8 l/min
Подвижна конзола за закрепване към стената
1750 mm Idealflex шлаух
Съответства на стандарт EN1111

Продукт	Арт.No.	цена/€ без ДДС	цена/лв. без ДДС	
Душ система със стенен термостатен смесител с кръгла душ глава	**A8520AA**	316,00	618,04	*
Душ система със стенен термостатен смесител с квадратна душ глава	**A8521AA**	341,00	666,94	*

*Продукти от ценова група Лукс

Цветове

AA Хром

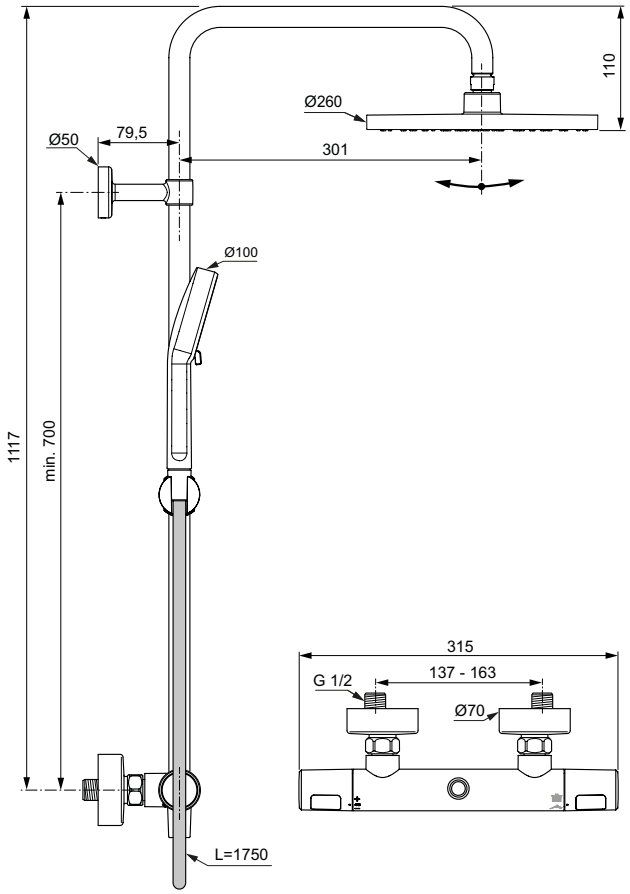

A8520

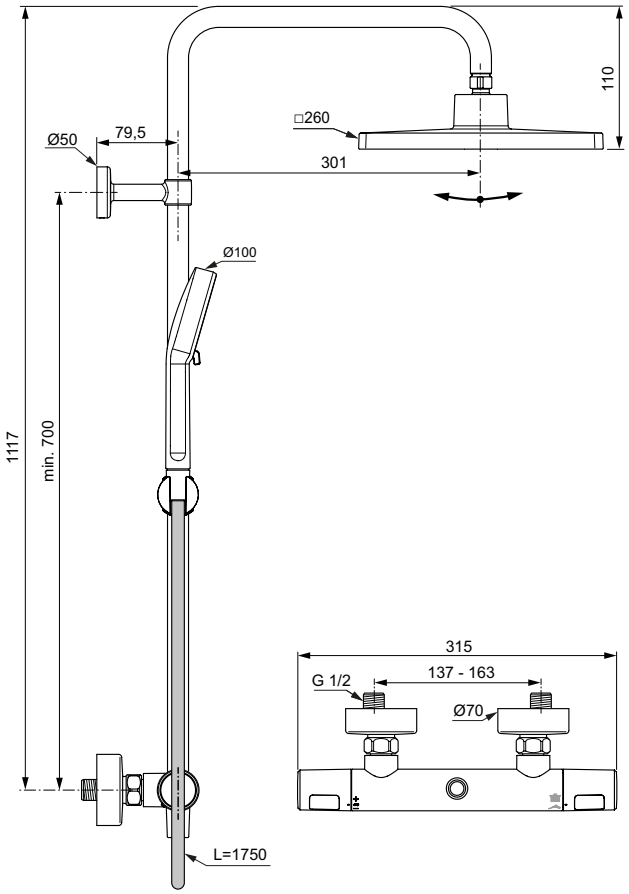

A8521

Всички посочени цени са в лева и в евро, без ДДС, и са препоръчителни за продажба на дребно.

Ceratherm T25N

Описание

Вана/душ система със стенен термостатен смесител

Ceratherm T25N термостатен стенен смесител за вана/душ
Стандартно присъединяване с S-холендри и цилиндрични розетки
PreciTherm® термостатен механизъм
Вентил с керамичен диск G1/2'' 180°
Cool body технология
Вграден разпределител в ръкохватката (пренасочва водния поток към душ глава или чучур)
Вграден разпределител в чучура - пренасочва водния поток към ръчен душ
Пластмасови, хромирани ръкохватки с температурен ограничител на 40°C и настройка на дебита с бутон за ограничаване до 50%
Възвратен клапан

Пластмасова хромирана душ глава Ø260 mm, 12 l/min ограничител на дебит
100 mm 2-функционален ръчен душ с ограничител на дебит 8 l/min
1750 mm Idealflex шлаух
Съответства на стандарт EN1111

Продукт	Арт.No.	цена/€ без ДДС	цена/лв. без ДДС	
Вана/душ система със стенен термостатен смесител	**A8479AA**	442,00	864,48	*

*Продукти от ценова група Лукс

Цветове

AA Хром

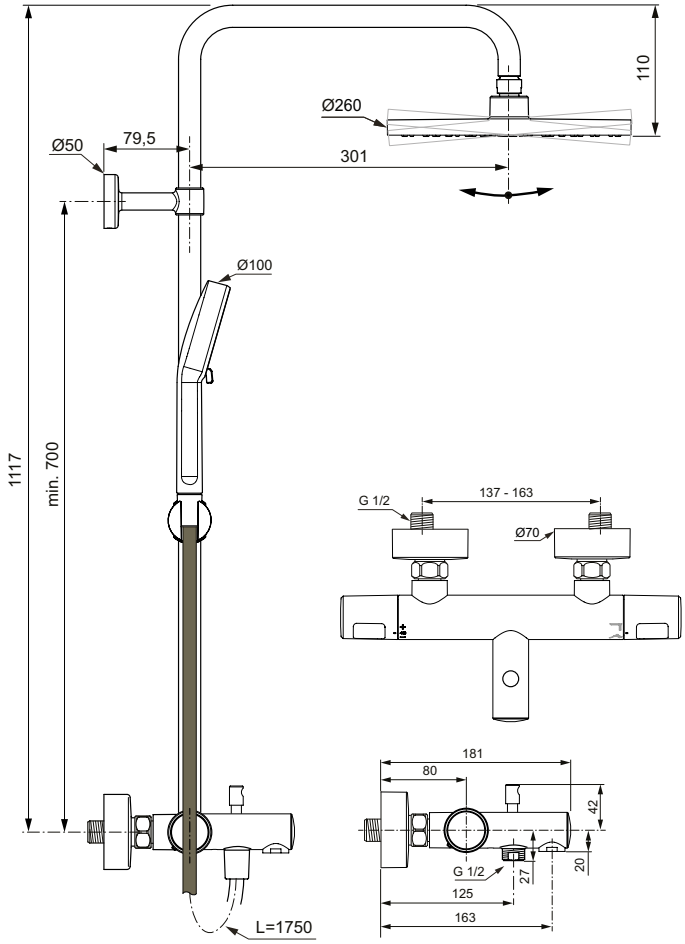

Ceratherm T25N

Описание

Вана/душ система със стенен термостатен смесител

Ceratherm T25N термостатен стенен смесител за вана/душ
Стандартно присъединяване с S-холендри и цилиндрични розетки
PreciTherm® термостатен механизъм
Вентил с керамичен диск G1/2'' 180°
Cool body технология
Вграден разпределител в ръкохватката (пренасочва водния поток към душ глава или чучур)
Вграден разпределител в чучура - пренасочва водния поток към ръчен душ
Пластмасови, хромирани ръкохватки с температурен ограничител на 40°C и настройка на дебита с бутон за ограничаване до 50%
Възвратен клапан

Пластмасова хромирана душ глава Ø260 mm, 12 l/min ограничител на дебит
100 mm 2-функционален ръчен душ с ограничител на дебит 8 l/min
1750 mm Idealflex шлаух
Съответства на стандарт EN1111

ЗАБЕЛЕЖКА: за монтаж в комбинация с вана (препоръчително отстояние от под 75 cm)

Продукт	Арт.No.	цена/€ без ДДС	цена/лв. без ДДС	
Вана/душ система със стенен термостатен смесител	**A8480AA**	463,00	905,55	*

*Продукти от ценова група Лукс

Цветове

AA Хром

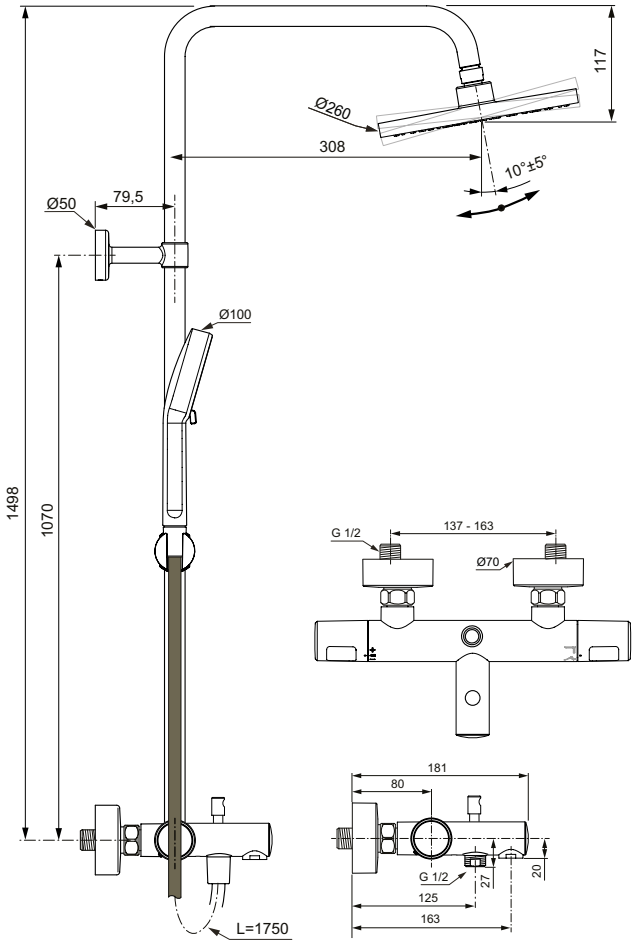

Всички посочени цени са в лева и в евро, без ДДС, и са препоръчителни за продажба на дребно.

Описание

Душ система за инсталация със стенен смесител (без смесител)
Двупътен керамичен разпределител
Свободно регулиране височината на конзолата за закрепване към стена
Еднокомпонентна тръба Ø21 mm
Плъзгач за ръчен душ с възможност за регулиране на ъгъла
Пластмасова душ глава Ø260 mm, 12 l/min ограничител на дебит
2-функционален ръчен душ с вграден ограничител на дебит 8 l/min
1750 mm Idealflex шлаух
800 mm Idealflex шлаух за свързване към смесителя

Душ система за инсталация със стенен смесител (без смесител)
Двупътен керамичен разпределител
Свободно регулиране височината на конзолата за закрепване към стена
Еднокомпонентна тръба Ø21 mm
Плъзгач за ръчен душ с възможност за регулиране на ъгъла
Пластмасова душ глава 260x260 mm, 12 l/min ограничител на дебит
2-функционален ръчен душ с вграден ограничител на дебит 8 l/min
1750 mm Idealflex шлаух
800 mm Idealflex шлаух за свързване към смесителя

Продукт	Арт.No.	цена/€ без ДДС	цена/лв. без ДДС	
Душ система за инсталация със стенен смесител (без смесител) с кръгла душ глава	**BE229AA**	204,00	398,99	*
Душ система за инсталация със стенен смесител (без смесител) с квадратна душ глава	**BE230AA**	229,00	447,89	*

*Продукти от ценова група Лукс

Цветове

AA Хром

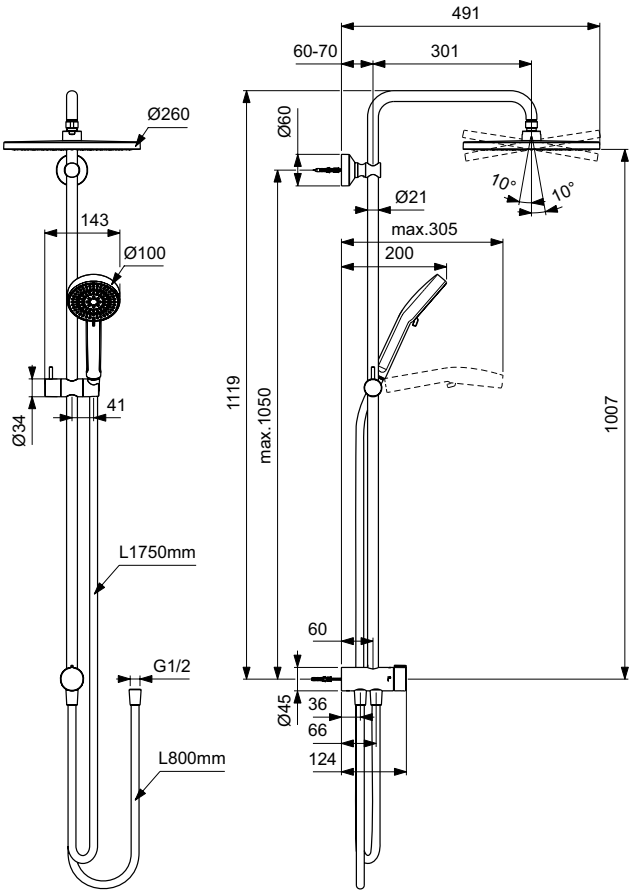

BE229

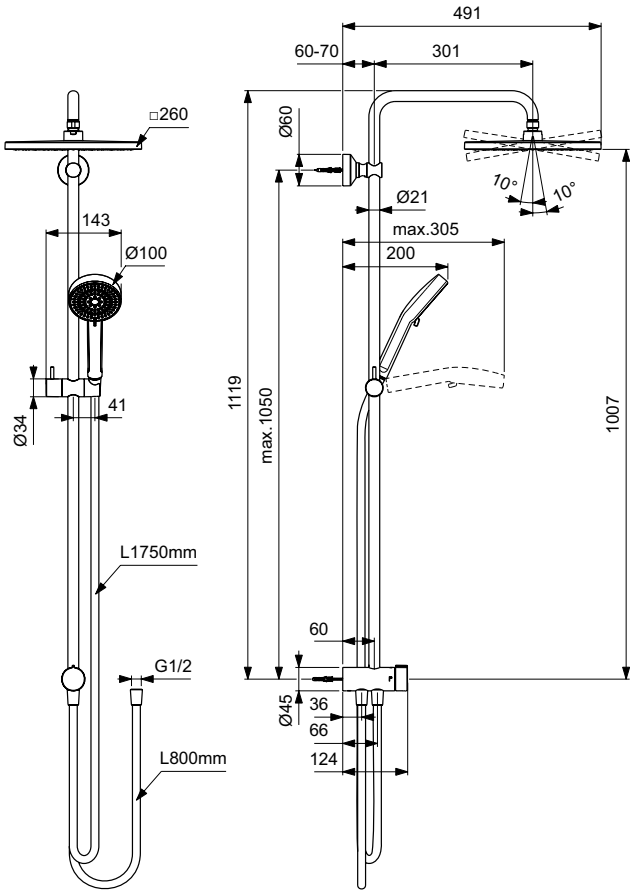

BE230

Душове

Описание

Душ система със стенен едноръкохватков смесител
Едноръкохватков стенен смесител за душ
Стандартно присъединяване с S-холендри и цилиндрични розетки
38 mm керамичен затварящ механизъм FirmaFlow®+ с ограничител на топла вода
Вграден в тялото двупътен разпределител
Cool body технология, Възвратен клапан
Пластмасова хромирана душ глава Ø260 mm с 8 l/min ограничител на дебит
100 mm 2-функционален ръчен душ с 6 l/min ограничител на дебит
Подвижна конзола за закрепване към стената
1750 mm Idealflex шлаух

Душ система със стенен едноръкохватков смесител
Едноръкохватков стенен смесител за душ
Стандартно присъединяване с S-холендри и цилиндрични розетки
38 mm керамичен затварящ механизъм FirmaFlow®+ с ограничител на топла вода
Вграден в тялото двупътен разпределител
Cool body технология, Възвратен клапан
Пластмасова хромирана душ глава 260x 260 mm с 8 l/min ограничител на дебит
100 mm 2-функционален ръчен душ с 6 l/min ограничител на дебит
Подвижна конзола за закрепване към стената
1750 mm Idealflex шлаух

Продукт	Арт.No.	цена/€ без ДДС	цена/лв. без ДДС	
Душ система със стенен едноръкохватков смесител с кръгла душ глава	**A8526AA**	301,00	588,70	*
Душ система със стенен едноръкохватков смесител с квадратна душ глава	**A8527AA**	326,00	637,60	*

*Продукти от ценова група Лукс

Цветове

AA Хром

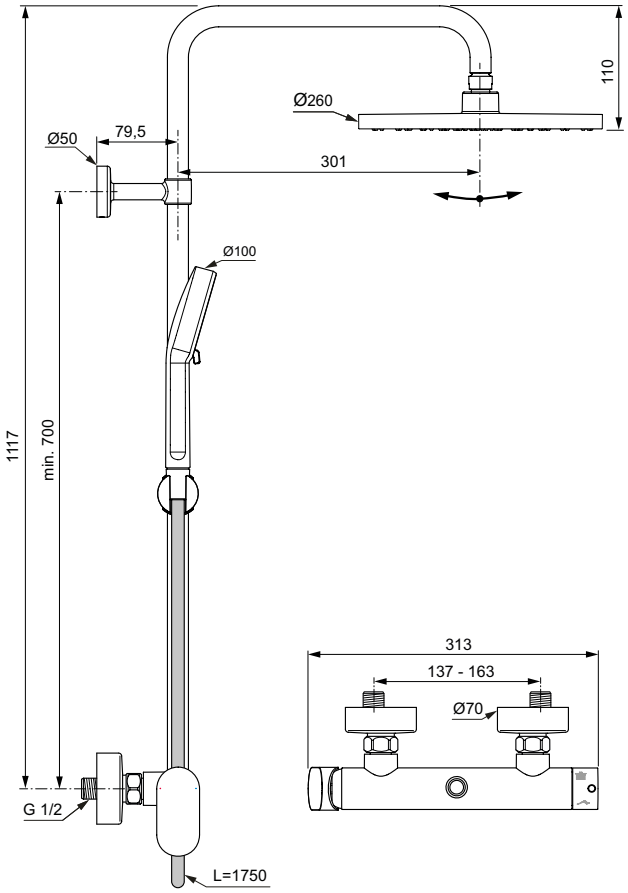

A8526

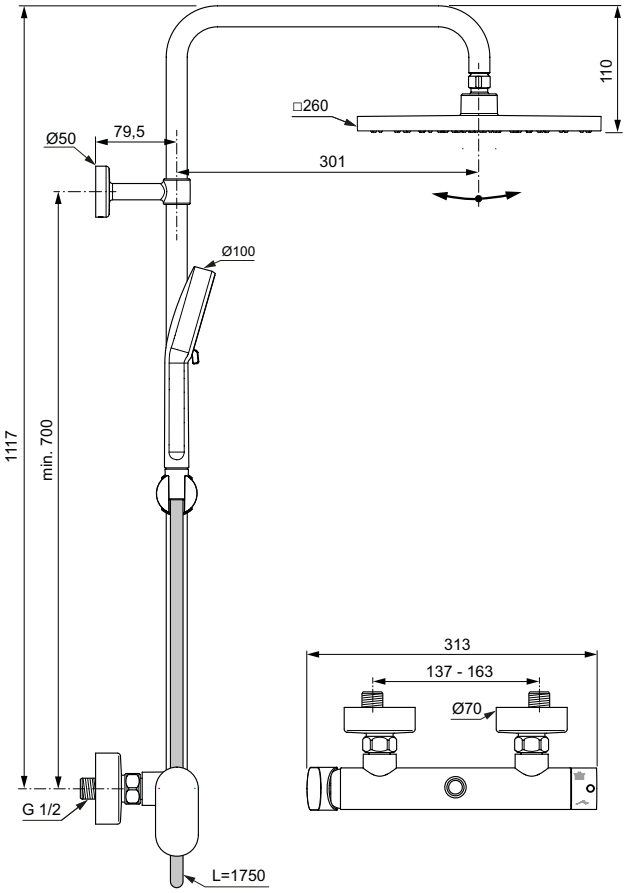

A8527

Всички посочени цени са в лева и в евро, без ДДС, и са препоръчителни за продажба на дребно.

Описание

Душ система със стенен термостатен смесител и телескопична тръба

Ceratherm T25 термостатен стенен смесител за душ
Стандартно присъединяване с S-холендри и конусни розетки
PreciTherm® термостатен механизъм
Вентил с керамичен диск G1/2'' 180°
Cool body технология
Пластмасови, хромирани ръкохватки с температурен ограничетел на 40°C и настройка на дебита с бутон за ограничаване до 50%
Възвратен клапан

Пластмасова хромирана душ глава Ø200 mm, 12 l/min ограничител на дебит
100 mm 3F Idealrain ръчен душ с ограничител на дебит 8 l/min
Тръба от две части с телескопична функция
Вертикално регулиране на дължината на тръбата (до 300 mm) е възможно по време на инсталацията на продукта, след което е размерът е фиксиран
1500 mm Idealflex шлаух
Съответства на стандарт EN1111

Опционално: Декоративна приставка тип полица за комбинация с душ система

Продукт	Арт.No.	цена/€ без ДДС	цена/лв. без ДДС
Душ система със стенен термостатен смесител T25 и телескопична тръба	**A7701AA**	307,00	600,44
Препоръчителна комплектация с			
Декоративна полица за душ система	**A7601AA**	26,90	52,61

Цветове

AA Хром

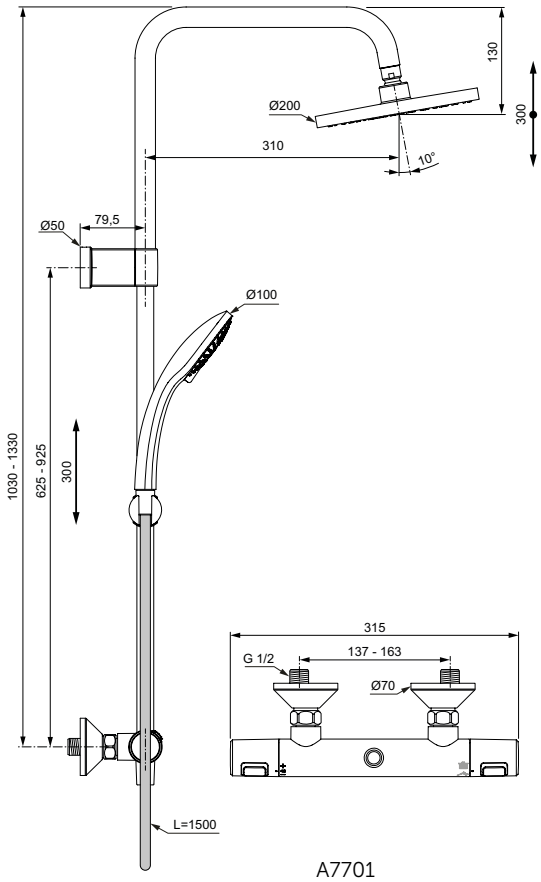

A7701

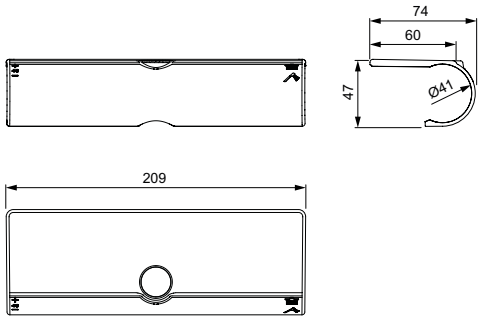

A7601

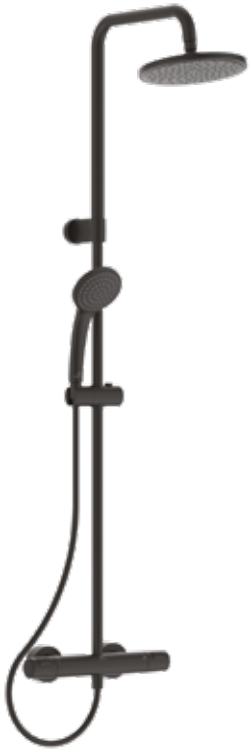

Описание

Душ система със стенен термостатен смесител и телескопична тръба

Ceratherm T25 термостатен стенен смесител за душ
Скрито присъединяване с S-холендри и цилиндрични розетки
PreciTherm® термостатен механизъм
Вентил с керамичен диск G1/2'' 180°
Cool body технология
Пластмасови ръкохватки с температурен ограничител на 40°C и настройка на дебита с бутон за ограничаване до 50%
Възвратен клапан

Пластмасова хромирана душ глава Ø200 mm, 12 l/min ограничител на дебит
Ръчен душ Ø100 mm, 1-функционален, ограничител на дебит 8 l/min
Тръба от две части с телескопична функция
Вертикално регулиране на дължината на тръбата (до 300 mm) е възможно по време на инсталацията на продукта, след което е размерът е фиксиран
1750 mm Idealflex шлаух

Покритие: по технология прахово боядисване (XG)
Съответства на стандарт EN1111

Продукт	Арт.No.	цена/€ без ДДС	цена/лв. без ДДС
Душ система със стенен термостатен смесител и телескопична тръба	**A7546XG**	420,00	821,45

Цветове

XG Черна коприна (черен мат)

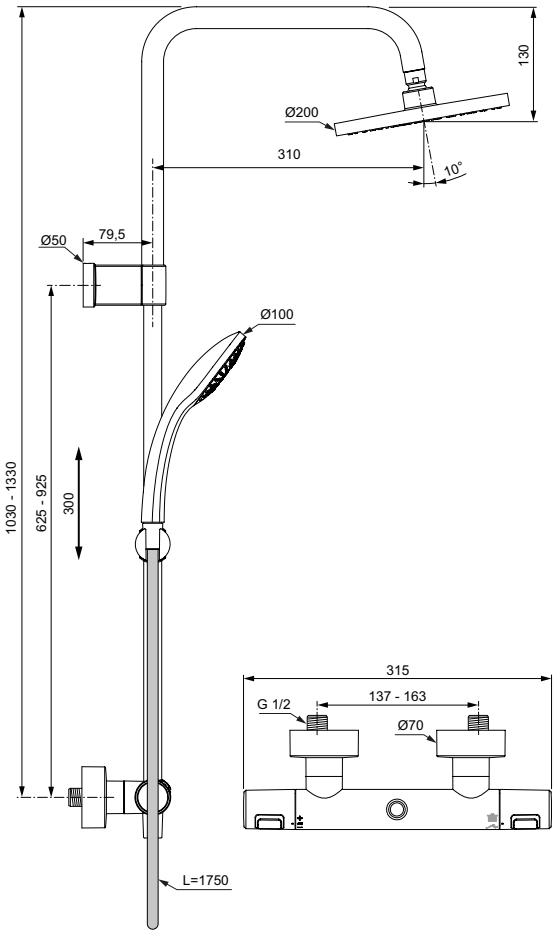

Всички посочени цени са в лева и в евро, без ДДС, и са препоръчителни за продажба на дребно.

Описание

Душ система с термостатен стенен смесител

Ceratherm T25 термостатен стенен смесител за душ
Стандартно присъединяване с S-холендри и конусни розетки
PreciTherm® термостатен механизъм
Вентил с керамичен диск G1/2'' 180°
Cool body технология
Пластмасови хромирани ръкохватки с температурен ограничител на 40°C и настройка на дебита с бутон за ограничаване до 50%
Възвратен клапан

Пластмасова хромирана душ глава Ø200 mm с ограничител на дебит 12 l/min
100 mm 3F Idealrain ръчен душ с ограничител на дебит 8 l/min
Подвижна конзола за закрепване към стената
1500 mm Idealflex шлаух
Съответства на стандарт EN1111

Опционално: Декоративна приставка тип полица за комбинация с душ система

Препоръчителна комплектация с

Удължител за душ система 300 mm (A861380AA)
Удължител за душ система 150 mm (A861379AA)

Продукт	Арт.No.	цена/€ без ДДС	цена/лв. без ДДС
Душ система с термостатен стенен смесител	**A7208AA**	253,00	494,83
Препоръчителна комплектация с			
Декоративна полица за душ система	**A7601AA**	26,90	52,61
Удължител за душ система 300 mm	**A861380AA**	24,30	47,53
Удължител за душ система 150 mm	**A861379AA**	21,00	41,07

Цветове

AA Хром

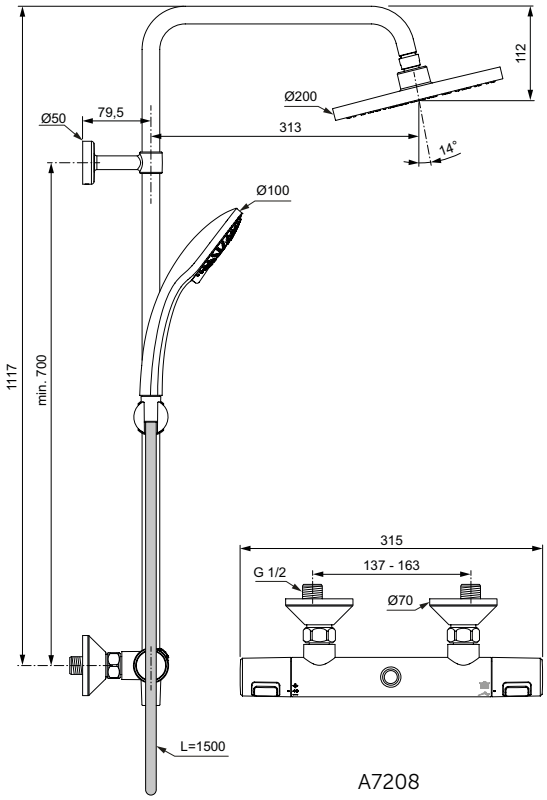

A7208

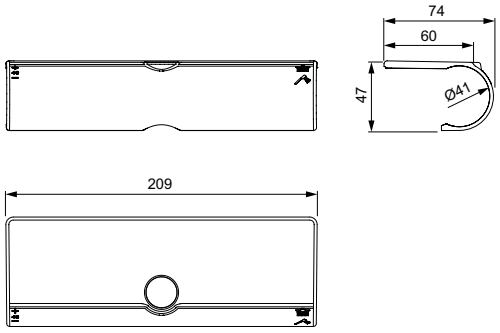

A7601

Описание

Душ система с термостатен стенен смесител
Ceratherm T25 термостатен стенен смесител за душ
Скрито присъединяване с S-холендри и цилиндрични розетки
PreciTherm® термостатен механизъм
Вентил с керамичен диск G1/2'' 180°
Cool body технология, Възвратен клапан
Ръкохватки с температурен ограничител на 40°C и настройка на дебита с бутон за ограничаване до 50%
Душ глава Ø200 mm, ABS, с ограничител на дебит 12 l/min
Еднофункционален ръчен душ Ø100 mm с ограничител на дебит 8 l/min
1750 mm шлаух
Покритие: по технология прахово боядисване (XG)
Съответства на стандарт EN1111

Препоръчителна комплектация с

Удължител за душ система 300 mm (A861380XG)
Удължител за душ система 150 mm (A861379XG)

Продукт	Арт.No.	цена/€ без ДДС	цена/лв. без ДДС
Душ система с термостатен стенен смесител с кръгла душ глава	**A7545XG**	382,00	747,13
Препоръчителна комплектация с			
Удължител за душ система 300 mm	**A861380XG**	30,40	59,46
Удължител за душ система 150 mm	**A861379XG**	26,20	51,24

Цветове

XG Черна коприна (черен мат)

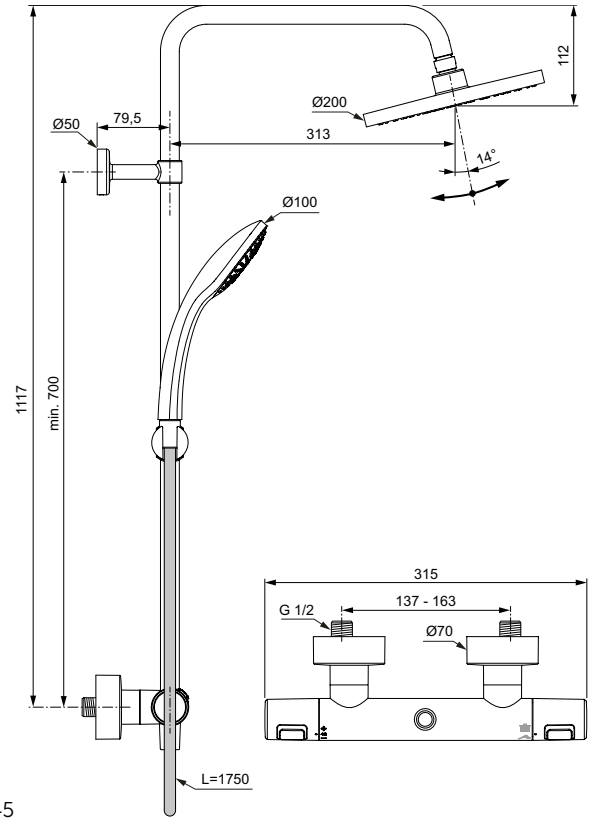

A7545

Всички посочени цени са в лева и в евро, без ДДС, и са препоръчителни за продажба на дребно.

Описание

Душ система със стенен термостатен смесител за вана/душ

Ceratherm T25 термостатен стенен смесител за вана/ душ
Стандартно присъединяване с S-холендри и конусни розетки
PreciTherm® термостатен механизъм
Вентил с керамичен диск G1/2'' 180°
Вграден разпределител в ръкохватката (пренасочва водния поток към душ глава или чучур)
Вграден разпределител в чучура - пренасочва водния поток към ръчен душ
Пластмасови, хромирани ръкохватки с температурен ограничител на 40°C и настройка на дебита с бутон за ограничаване до 50%
Възвратен клапан

Пластмасова, хромирана душ глава Ø 200 mm, 12 l/min ограничител на дебит
100 mm 3F Idealrain ръчен душ с ограничител на дебит 8 l/min
1750 mm Idealflex шлаух
Неутрална опаковка IS лого
Съответства на стандарт EN1111

ЗАБЕЛЕЖКА: за монтаж в комбинация с вана (препоръчително отстояние от под 75 cm)

Продукт	Арт.No.	цена/€ без ДДС	цена/лв. без ДДС
Душ система със стенен термостатен смесител T25 за вана/душ	**A7590AA**	361,00	706,05

Цветове

AA Хром

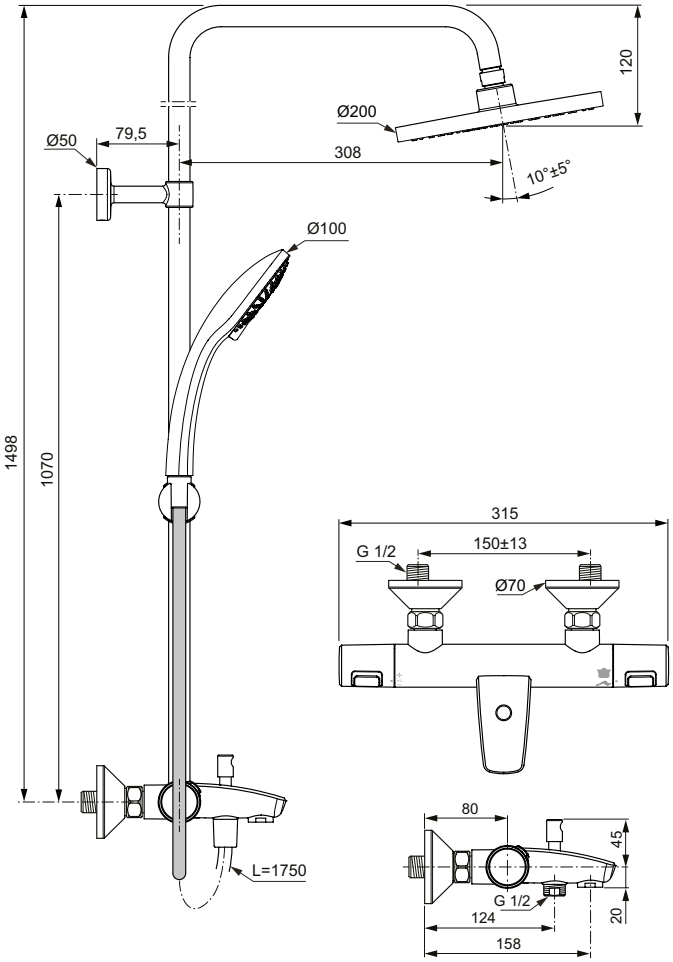

Описание

Душ система със стенен термостатен смесител за вана/душ

Ceratherm T25 термостатен стенен смесител за вана/ душ
Стандартно присъединяване с S-холендри и конусни розетки
PreciTherm® термостатен механизъм за контрол на температурата на водата
Вентил с керамичен диск G1/2'' 180°
Вграден разпределител в ръкохватката (пренасочва водния поток към душ глава или чучур)
Вграден разпределител в чучура - пренасочва водния поток към ръчен душ
Пластмасови, хромирани ръкохватки с температурен ограничител на 40°C и настройка на дебита с бутон за ограничаване до 50%
Възвратен клапан

Пластмасова, хромирана душ глава Ø 250 mm, 12 l/min ограничител на дебит
100 mm 3F Idealrain ръчен душ с ограничител на дебит 8 l/min
1750 mm Idealflex шлаух
Неутрална опаковка IS лого
Съответства на стандарт EN1111

Препоръчителна комплектация с

Удължител за душ система 300 mm (A861380AA)
Удължител за душ система 150 mm (A861379AA)

Продукт	Арт.No.	цена/€ без ДДС	цена/лв. без ДДС
Душ система със стенен термостатен смесител за вана/душ	**A7629AA**	346,00	676,72
Препоръчителна комплектация с			
Удължител за душ система 300 mm	**A861380AA**	24,30	47,53
Удължител за душ система 150 mm	**A861379AA**	21,00	41,07

Цветове

AA Хром

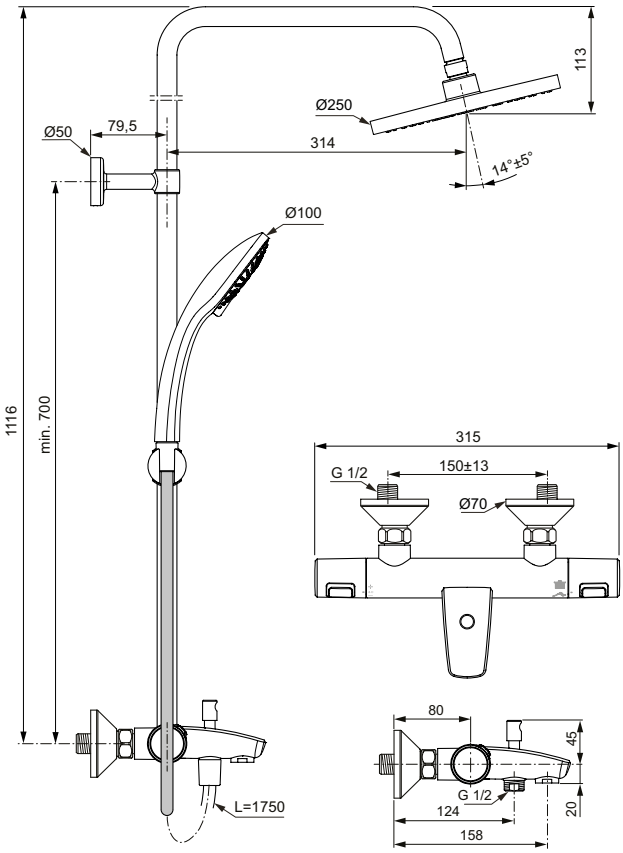

Всички посочени цени са в лева и в евро, без ДДС, и са препоръчителни за продажба на дребно.

Описание

Душ система за инсталация със стенен смесител
Двупътен керамичен разпределител
Конзола за закрепване към стената с регулируема височина
- Ø250 mm ABS душ глава с ограничител на дебит 12 l/min
- Ø100 mm 3- функционален ръчен душ Idealrain Soft с ограничител на дебит 8 l/min
1500 m Idealflex шлаух
1250 mm Idealflex шлаух за свързване към смесителя
Цветна опаковка

Душ система за инсталация със стенен смесител
Двупътен керамичен разпределител
Конзола за закрепване към стената с регулируема височина
- 200x200 mm метална душ глава с ограничител на дебит 12 l/min
- Ø100 mm 3- функционален ръчен душ Idealrain Soft с ограничител на дебит 8 l/min
1500 m Idealflex шлаух
1250 mm Idealflex шлаух за свързване към смесителя
Цветна опаковка

Продукт	Арт.No.	цена/€ без ДДС	цена/лв. без ДДС	
Душ система за инсталация със стенен смесител с кръгла душ глава	**BD952AA**	189,00	369,65	*
Душ система за инсталация със стенен смесител с квадратна душ глава	**BD953AA**	199,00	389,21	*

*Продукти от ценова група Лукс

Цветове

AA Хром

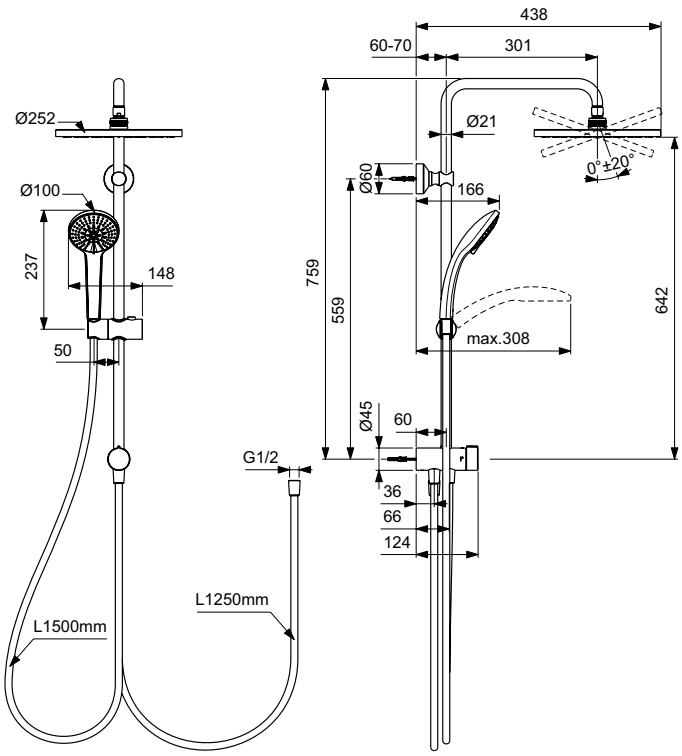

BD952

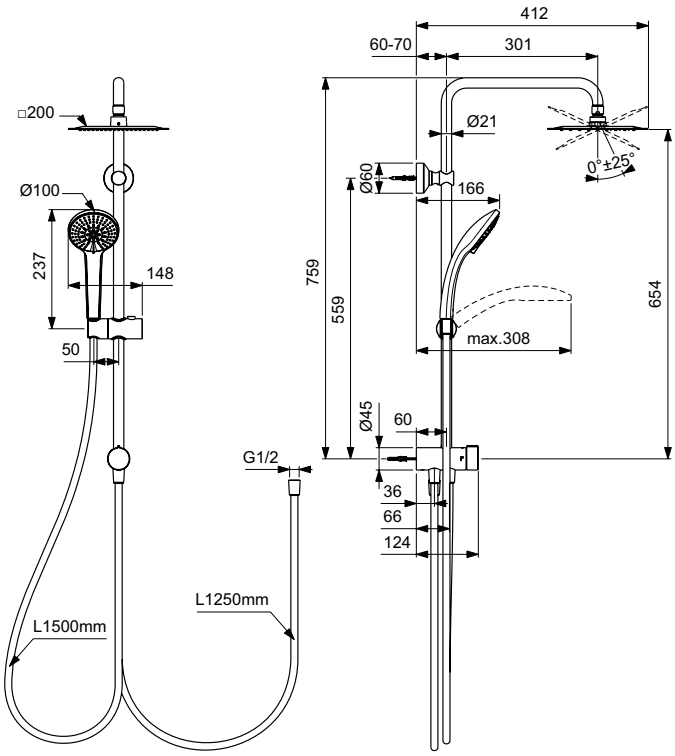

BD953

Описание

Душ система за вграден монтаж

Двупътен керамичен разпределител за вграден монтаж (G1/2" присъединяване)
Конзола за закрепване към стената с регулируема височина

- Ø200 mm ABS душ глава с ограничител на дебит 12 l/min
- Ø100 mm 3- функционален ръчен душ Idealrain Soft с ограничител на дебит 8 l/min

1750 m Idealflex шлаух

Покритие: Хром
Неутрална опаковка

Продукт	Арт.No.	цена/€ без ДДС	цена/лв. без ДДС	
Душ система за вграден монтаж	**BD954AA**	214,00	418,55	*

*Продукти от ценова група Лукс

Цветове

AA Хром

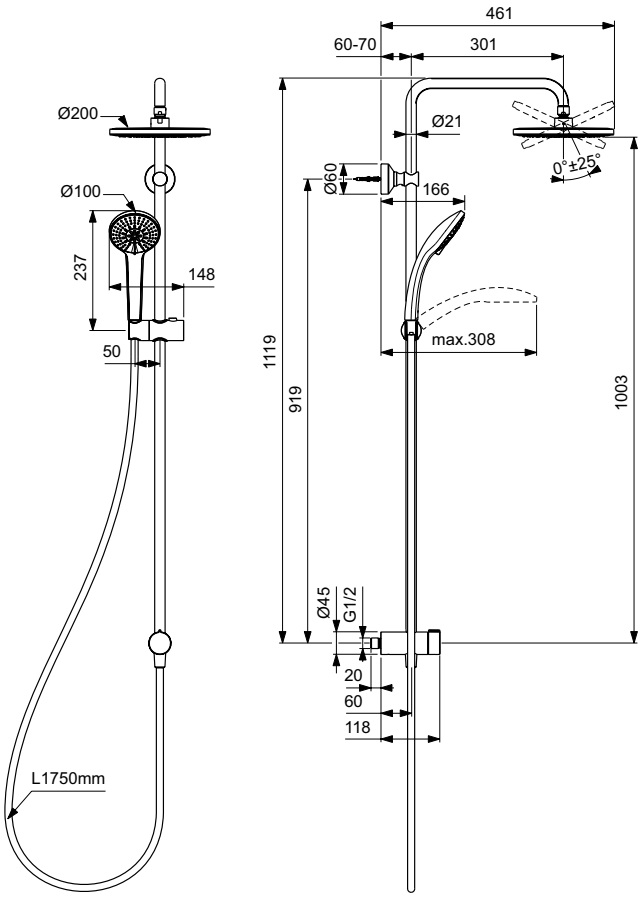

Всички посочени цени са в лева и в евро, без ДДС, и са препоръчителни за продажба на дребно.

Описание

Душ система с едноръкохватков стенен смесител за душ

Масивно месингово лято тяло
38 mm керамичен затварящ механизъм FirmaFlow®+ с ограничител на топла вода
Скрито присъединяване - без видими холендрови гайки
Метална ръкохватка с индикатор за топла и студена вода
Двупътен керамичен ръчен разпределител, интегриран в тялото

Душ глава Ø200 mm, ограничител на дебит 12 l/min
Ръчен душ Ø100 mm, 1-функционален, ограничител на дебит 8 l/min
1750 mm шлаух
Покрития:
- по технология електрохимично галванизиране (AA)
- по технология прахово боядисване (XG)
Съответства на стандарт EN817

Препоръчителна комплектация с

Удължител за душ система 150 mm B961801AA, B961801XG

Продукт	Арт.No.	цена/€ без ДДС	цена/лв. без ДДС
Душ система с едноръкохватков стенен смесител за душ	**BC750AA**	312,00	610,22
	BC750XG	465,00	909,46
Препоръчителна комплектация с			
Удължител за душ система 150 mm	**B961801AA**	22,70	44,40
	B961801XG	28,50	55,74

Цветове

AA Хром
XG Черна коприна (черен мат)

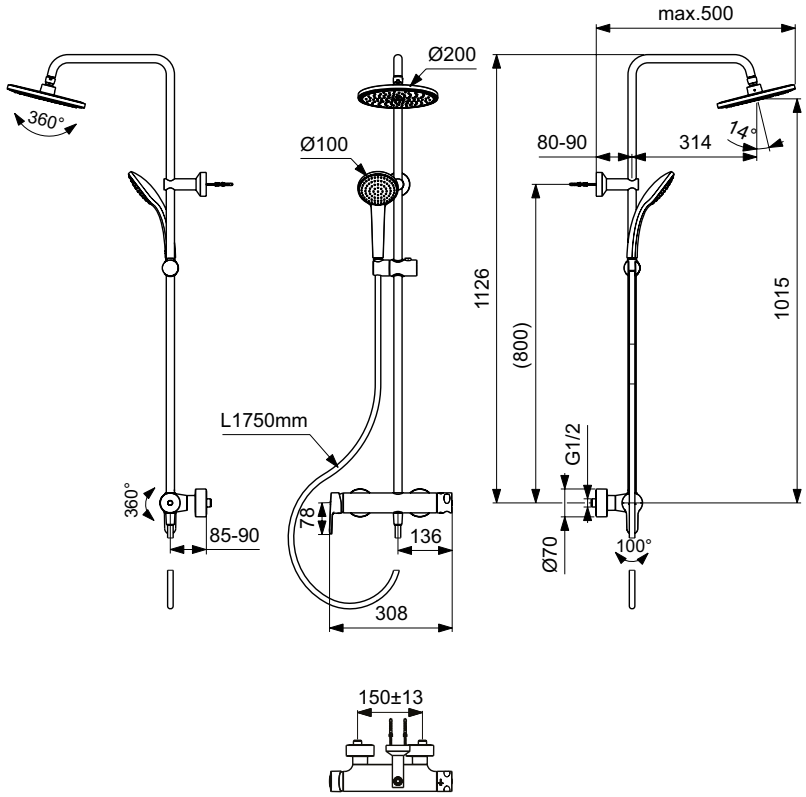

Описание

Душ система с едноръкохватков смесител за вана/душ

Масивно месингово лято тяло
38 mm керамичен затварящ механизъм FirmaFlow®+ с ограничител на топла вода
Скрито присъединяване - без видими холендрови гайки
Метална ръкохватка с индикатор за топла и студена вода
Трипътен керамичен ръчен разпределител, интегриран в тялото

Душ глава Ø200 mm, ограничител на дебит 12 l/min
Ръчен душ Ø100 mm, 1-функционален, ограничител на дебит 8 l/min
1750 mm шлаух
Обща дължина 1126 mm
Покритие:
- по технология електрохимично галванизиране (AA)
- по технология прахово боядисване (XG)
Съответства на стандарт EN817

Препоръчителна комплектация с

Удължител за душ система 150 mm B961801AA, B961801XG

Продукт	Арт.No.	цена/€ без ДДС	цена/лв. без ДДС
Душ система с едноръкохватков смесител за вана/душ	**BC525AA**	345,00	674,76
	BC525XG	506,00	989,65
Препоръчителна комплектация с			
Удължител за душ система 150 mm	**B961801AA**	22,70	44,40
	B961801XG	28,50	55,74

Цветове

AA Хром
XG Черна коприна (черен мат)

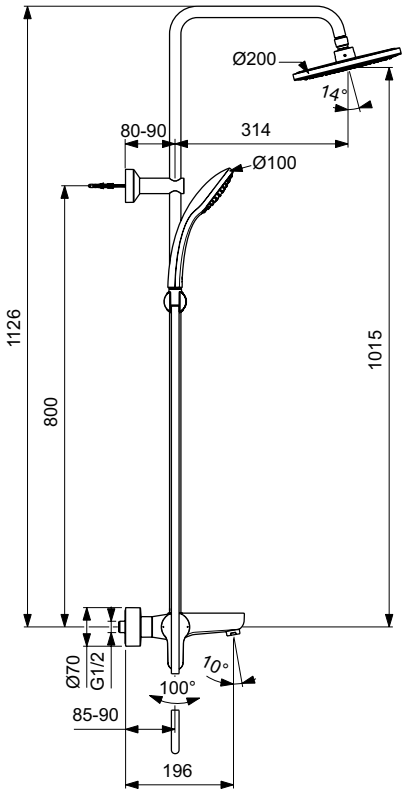

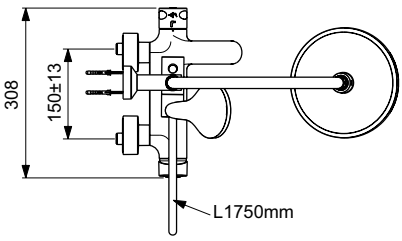

Всички посочени цени са в лева и в евро, без ДДС, и са препоръчителни за продажба на дребно.

Описание

Душ система с едноръкохватков стенен смесител за вана/душ

Масивно месингово лято тяло
38 mm керамичен затварящ механизъм FirmaFlow®+ с ограничител на топла вода
Скрито присъединяване - без видими холендрови гайки
Метална ръкохватка с индикатор за топла и студена вода
Трипътен керамичен ръчен разпределител, интегриран в тялото

Душ глава Ø200 mm, ограничител на дебит 9,6 l/min
Ръчен душ Ø100 mm, 1-функционален, ограничител на дебит 8 l/min
1750 mm шлаух
Обща дължина 1507 mm
Покритие:
- по технология електрохимично галванизиране (AA)
- по технология прахово боядисване (XG)
Съответства на стандарт EN817

ЗАБЕЛЕЖКА: за монтаж в комбинация с вана (препоръчително отстояние от под 75 cm)

Продукт	Арт.No.	цена/€ без ДДС	цена/лв. без ДДС
Душ система с едноръкохватков стенен смесител за вана/душ	**BC749AA**	401,00	784,29
	BC749XG	546,00	1.067,88

Цветове

XG Черна коприна (черен мат)

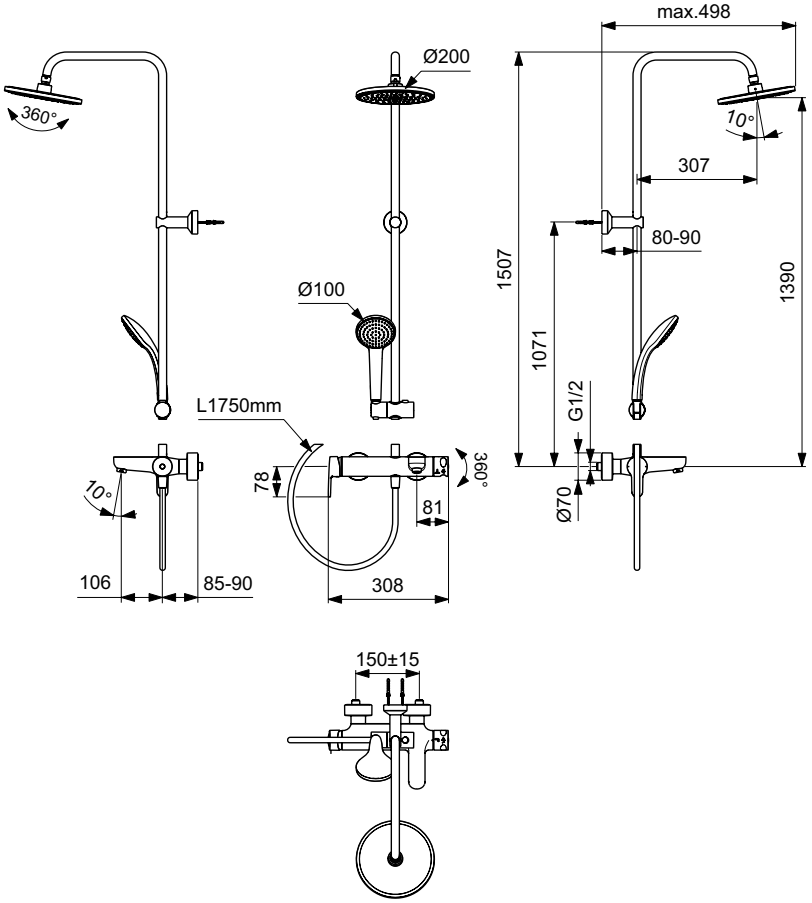

Описание

Idearain Solos комплект ръчен душ и тръбно окачване
- 900 mm тръбно окачване
- 600 mm тръбно окачване

Метални тръба и държач за ръчен душ за допълнителна здравина и издръжливост

Метални конзоли за стена Easyfix, позволяващи свободно регулиране на височината и повторно използване на съществуващи отвори в стената

1750 mm IdelaFlex шлаух

Idealrain Solos 3-функционален ръчен душ:
- EasyClean изцяло силиконова повърхност без пространство между дюзите и лицевата част, предотвратява натрупването на котлен камък и улеснява почистването
- Снабден с ограничител на дебит 8 l/min

Покрития:
- по технология електрохимично галванизиране (AA)
- по технология прахово боядисване (XG)
- по технология PVD (GN, A2, A5)

Продукт	Арт.No.	цена/€ без ДДС	цена/лв. без ДДС	
Idearain Solos комплект ръчен душ и тръбно окачване 900 mm	**A7898AA**	161,00	314,89	*
	A7898XG	218,00	426,37	*
	A7898GN	259,00	506,56	*
	A7898A2	259,00	506,56	*
	A7898A5	259,00	506,56	*
Idearain Solos комплект ръчен душ и тръбно окачване 600 mm	**A7897AA**	124,00	242,52	*
	A7897XG	156,00	305,11	*
	A7897GN	214,00	418,55	*
	A7897A2	214,00	418,55	*
	A7897A5	214,00	418,55	*

*Продукти от ценова група Лукс

Цветове

AA Хром
GN Матирано сребро
A2 Матирано злато
A5 Магнитно сив
XG Черна коприна (черен мат)

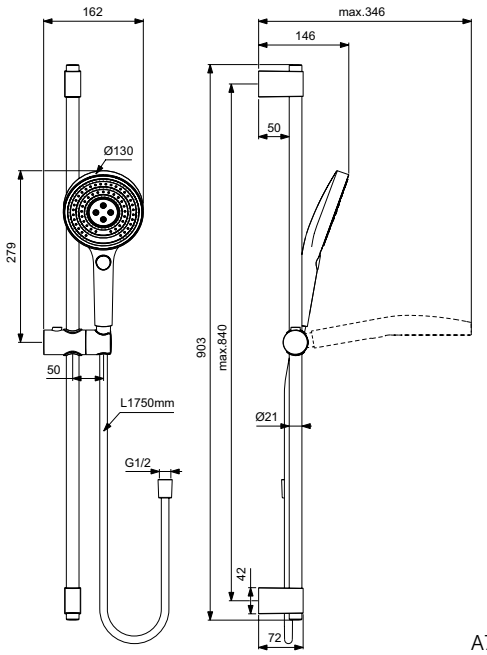

A7898

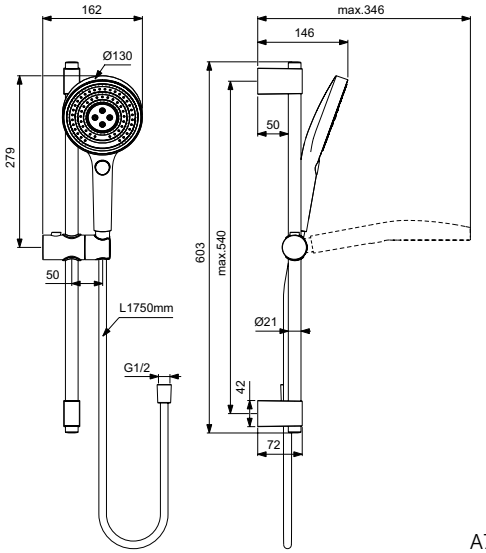

A7897

Всички посочени цени са в лева и в евро, без ДДС, и са препоръчителни за продажба на дребно.

Описание

Idealrain Evo Diamond ръчен душ 115 mm и тръбно окачване 900 mm метално тръбно окачване
Метална окачалка за ръчен душ
1750 mm IdealFlex шлаух
Метални конзоли за стена Easyfix, позволяващи свободно регулиране на височината и повторно използване на съществуващи отвори в стената
Ръчен душ 115 mm
3 функции, активиращи се чрез бутон: Rain, Aerated Rain, Massage
Ограничител дебит 8 l/min
IS лого
Налягане над 0.1 Bar

Idealrain Evo Round ръчен душ 110 mm и тръбно окачване 900 mm метално тръбно окачване
Метална окачалка за ръчен душ
1750 mm IdealFlex шлаух
Метални подвижни конзоли /за закрепване към стена/
Ръчен душ 110 mm
3 функции, активиращи се чрез бутон: Rain, Aerated Rain, Massage
Ограничител дебит 8 l/min
IS лого
Налягане над 0.1 Bar

Продукт	Арт.No.	цена/€ без ДДС	цена/лв. без ДДС
Idealrain Evo Diamond ръчен душ 115 mm и тръбно окачване 900 mm	**B2238AA**	88,20	172,50
Idealrain Evo Round ръчен душ 110 mm и тръбно окачване 900 mm	**B2237AA**	88,20	172,50
Препоръчителна комплектация с			
Idealrain сапуниера - хром	**B960918AA**	7,50	14,67
Idealrain сапуниера - прозрачна	**B960917NU**	4,70	9,19

Цветове

AA Хром

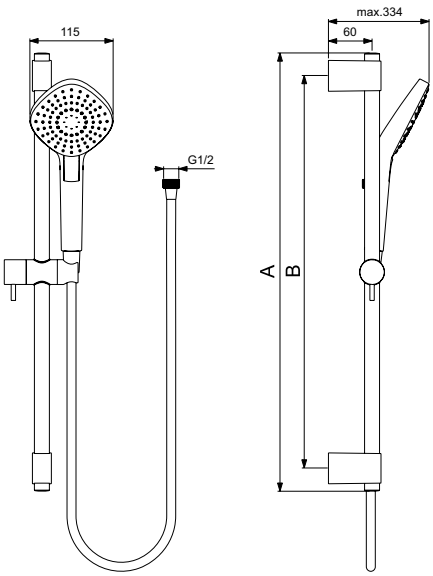

	A	B
B2238AA	903	max 840

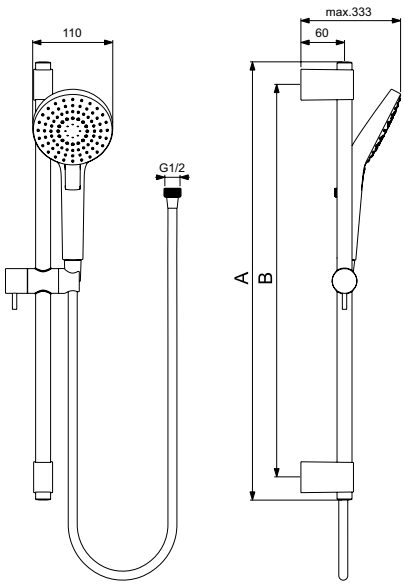

	A	B
B2237AA	903	max 840

ECO SAVING

5 YEAR GUARANTEE

Описание

Idealrain ALU+ комплект окачване 600 mm с ръчен душ и полици
Окачване 600 mm с профил отдясно и отляво за позициониране на държач и полици по избор при първоначален монтаж
100 mm 2F Idealrain ръчен душ с ограничител на дебит 8 l/min
Малка полица/сапуниера 130 mm (натоварване до 7 kg)
Голяма полица 208 mm (натоварване до 7 kg)
1750 mm Idealflex шлаух

Материал: анодизиран алуминий
Покритие: по технология течно боядисване (XG, SI, RO)

Продукт	Арт.No.	цена/€ без ДДС	цена/лв. без ДДС	
Idealrain ALU+ комплект окачване 600 mm с ръчен душ и полици	**BD586XG**	102,00	199,49	*
	BD586SI	102,00	199,49	*
	BD586RO	102,00	199,49	*

*Продукти от ценова група Лукс

Цветове

XG Черна коприна
SI Сребро
RO Розе

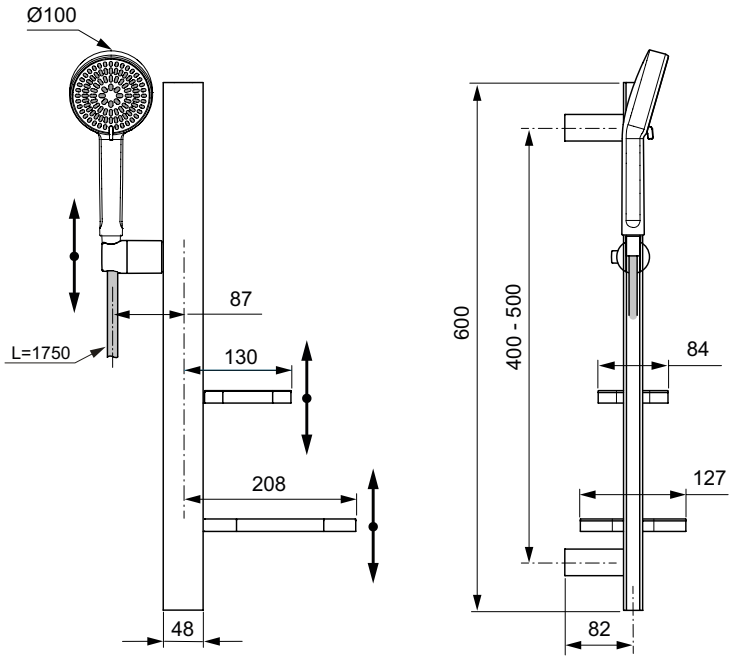

Всички посочени цени са в лева и в евро, без ДДС, и са препоръчителни за продажба на дребно.

Описание

Idealrain Stick ръчен душ и тръбно окачване
- 900 mm метално тръбно окачване
- 600 mm метално тръбно окачване

Метална окачалка за ръчен душ
Метални конзоли за стена Easyfix, позволяващи свободно регулиране на височината и повторно използване на съществуващи отвори в стената
1750 mm Idealflex шлаух
Idealrain Stick ръчен душ 1-функционален с вграден ограничител на дебит 8 l/min
Покрития:
- по технология електрохимично галванизиране (AA)
- по технология PVD (GN, A2, A5)
- по технология прахово боядисване (XG)

ECO SAVING

5 YEAR GUARANTEE

Продукт	Арт.No.	цена/€ без ДДС	цена/лв. без ДДС
Idealrain Stick ръчен душ и тръбно окачване 900 mm	**A7617AA**	117,00	228,83
	A7617GN	187,00	365,74
	A7617A2	187,00	365,74
	A7617A5	187,00	365,74
	A7617XG	156,00	305,11
Idealrain Stick ръчен душ и тръбно окачване 600 mm	**A7616AA**	106,00	207,32
	A7616GN	170,00	332,49
	A7616A2	170,00	332,49
	A7616A5	170,00	332,49
	A7616XG	141,00	275,77

Цветове

AA Хром
GN Матирано сребро
A2 Матирано злато
A5 Магнитно сив
XG Черна коприна (черен мат)

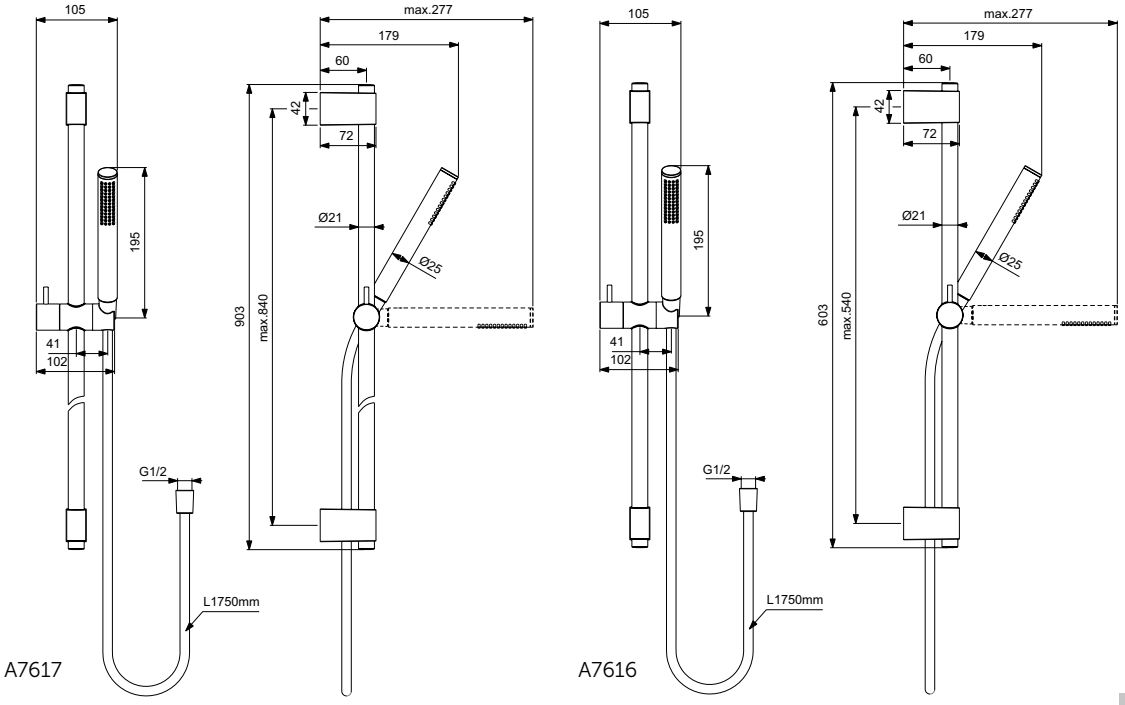

Описание

Idealrain Soft душ комплект с трифункционален/
еднофункционален ръчен душ Ø100 mm
Тръбно окачване 600 mm, Ø21 mm
1750 mm IdealFlex шлаух
Пластмасова прозрачна сапуниера
Пластмасови фиксирани конзоли /за закрепване към стената/
Лого Ideal Standard
Варианти:
- трифункционален ръчен душ с ограничител на дебит 8 l/min
- еднофункционален ръчен душ с ограничител на дебит 8 l/min

Продукт	Арт.No.	цена/€ без ДДС	цена/лв. без ДДС
Душ комплект с трифункционален ръчен душ Ø100 mm	**B9415AA**	56,10	109,72
Душ комплект с еднофункционален ръчен душ Ø100 mm	**B9412AA**	52,80	103,27

Цветове

AA Хром

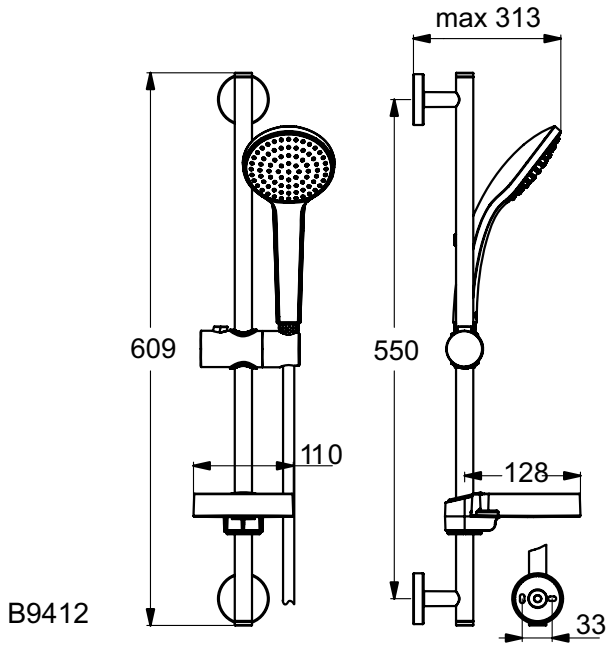

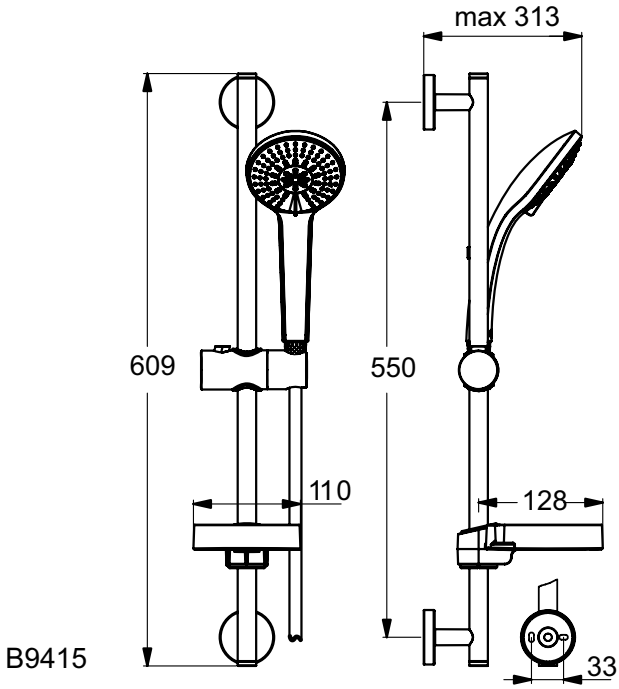

Всички посочени цени са в лева и в евро, без ДДС, и са препоръчителни за продажба на дребно.

Описание

Idealrain Soft комплект тръбно окачване с ръчен душ
Тръбно окачване 600 mm, 21 mm диаметър
Ръчен душ Ø100 mm, 1-функционален, ограничител на дебит 8 l/min
Easy clean - лесно почистване - меките силиконови дюзи се почистват с едно движение от натрупания варовик
1750 mm Idealflex шлаух
Плъзгач и конзоли за закрепване ABS
Покритие: по технология прахово боядисване (XG)

Продукт	Арт.No.	цена/€ без ДДС	цена/лв. без ДДС
Душ комплект с еднофункционален ръчен душ Ø100 mm	**BD142XG**	105,00	205,36

Цветове

XG Черна коприна (черен мат)

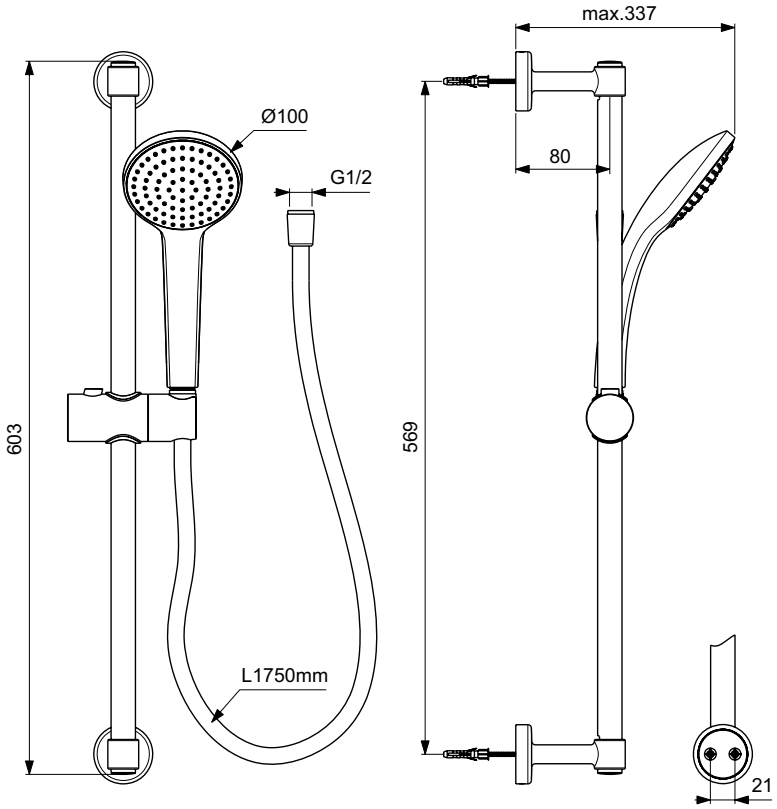

Описание

Idealrain Soft душ комплект с трифункционален/
еднофункционален ръчен душ Ø80 mm
Тръбно окачване 600 mm, Ø21 mm
1750 mm IdealFlex шлаух
Пластмасова прозрачна сапуниера
Пластмасови фиксирани конзоли /за закрепване към стената/
Лого Ideal Standard

Варианти:
- трифункционален ръчен душ с ограничител на дебит 8 l/min
- еднофункционален ръчен душ с ограничител на дебит 8 l/min

Продукт	Арт.No.	цена/€ без ДДС	цена/лв. без ДДС
Душ комплект с трифункционален ръчен душ Ø80 mm	**B9503AA**	48,30	94,47
Душ комплект с еднофункционален ръчен душ Ø80 mm	**B9501AA**	43,80	85,67

Цветове

AA Хром

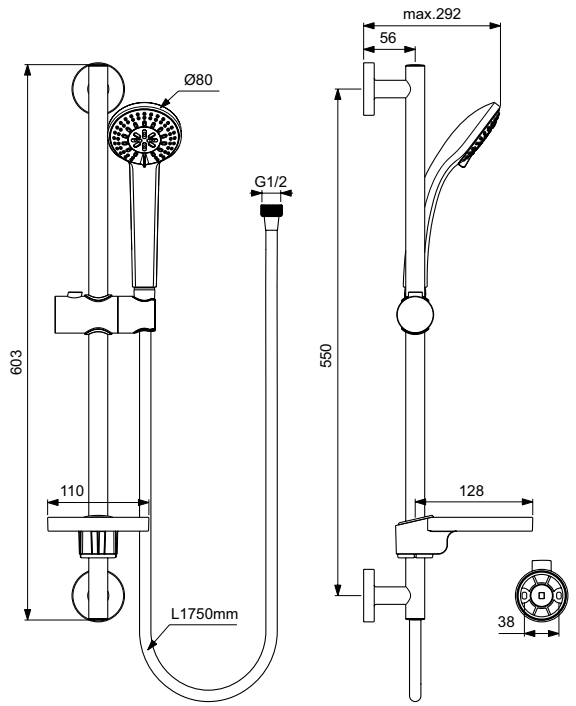

B9503

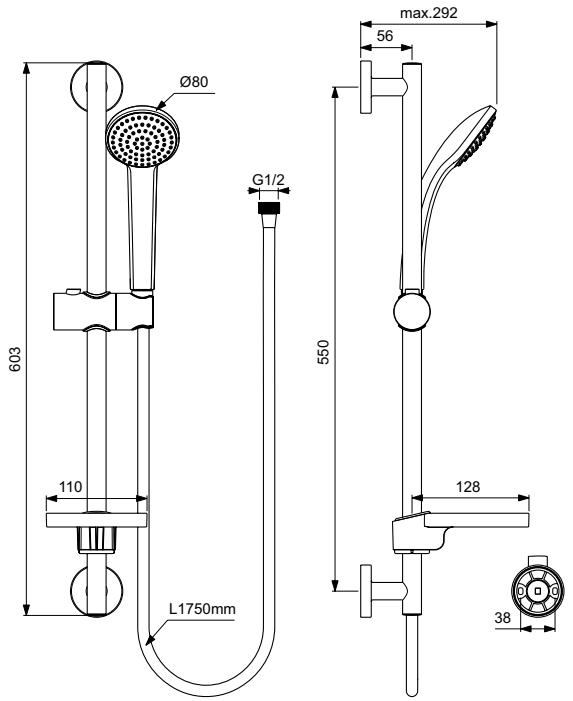

B9501

Всички посочени цени са в лева и в евро, без ДДС, и са препоръчителни за продажба на дребно.

Описание

Idealrain комплект ръчен душ и тръбно окачване
21 mm диаметър
- Тръбно окачване 900 mm
- Тръбно окачване 600 mm
Подвижна конзола за закрепване към стената
2-функционален Ø100 mm ръчен душ, 8 l/min
EasyClean - меки, силиконови дюзи ограничават натрупването на котлен камък и улесняват почистването
Idealflex шлаух 1750 mm
Цветове: Хром (AA), Черна коприна (черен мат) (XG)

Продукт	Арт.No.	цена/€ без ДДС	цена/лв. без ДДС	
Комплект ръчен душ и тръбно окачване 900 mm с бяла решетка	**BE234AA**	69,80	136,52	*
Комплект ръчен душ и тръбно окачване 900 mm	**BE414AA**	69,80	136,52	*
	BE414XG	87,30	170,74	*
Комплект ръчен душ и тръбно окачване 600 mm с бяла решетка	**BE233AA**	59,30	115,98	*
Комплект ръчен душ и тръбно окачване 600 mm	**BE413AA**	59,30	115,98	*
	BE413XG	74,10	144,93	*

*Продукти от ценова група Лукс

Цветове

AA Хром
XG Черна коприна (черен мат)

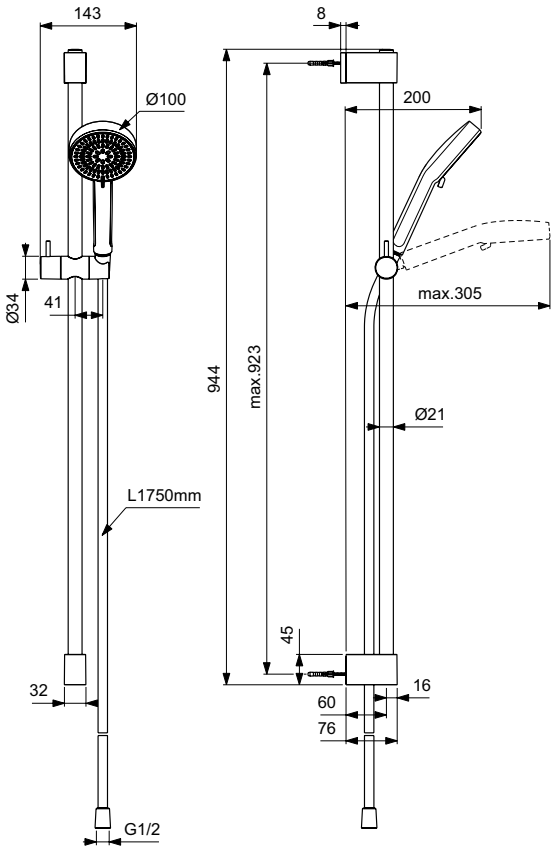

BE234, BE414

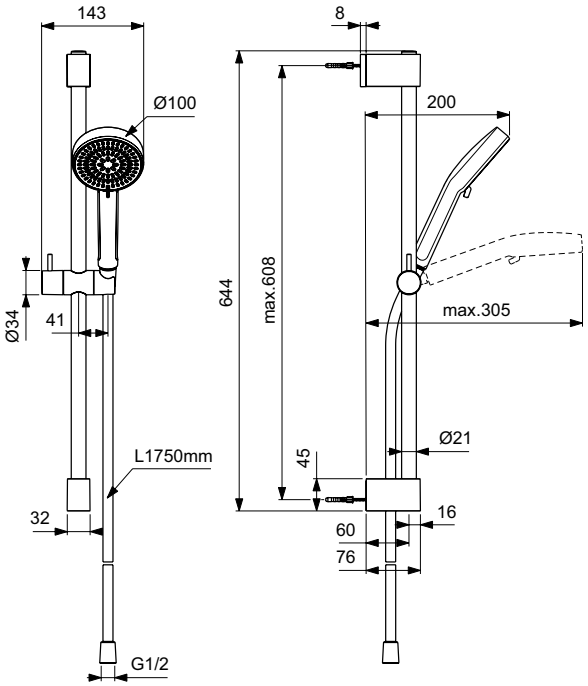

BE233, BE413

Душове

product design award 2013

ECO SAVING

5 YEAR GUARANTEE

Описание

Idealrain Evo Round ръчен душ 110 mm и окачалка
Въртяща метална окачалка за ръчен душ
1750 mm IdealFlex шлаух
Ръчен душ 110 mm
3 функции, активиращи се чрез бутон: Rain, Aerated Rain, Massage
Ограничител дебит 8 l/min
IS лого
Налягане над 0.1 Bar

Idealrain Cube душ комплект с окачалка
Силиконови дюзи "Easy clean"
Ограничител на дебит 8 l/min
IdealFlex шлаух 1750 mm
Въртяща се пластмасова окачалка
Лого Ideal Standard на ръчния душ

- Комплект с ръчен душ 100 mm, трифункционален

Продукт	Арт.No.	цена/€ без ДДС	цена/лв. без ДДС
Idealrain Evo Round ръчен душ 110 mm и окачалка	**B2239AA**	57,40	112,26
Душ комплект с трифункционален ръчен душ 100 mm и окачалка	**B0020AA**	50,20	98,18

Цветове

AA Хром

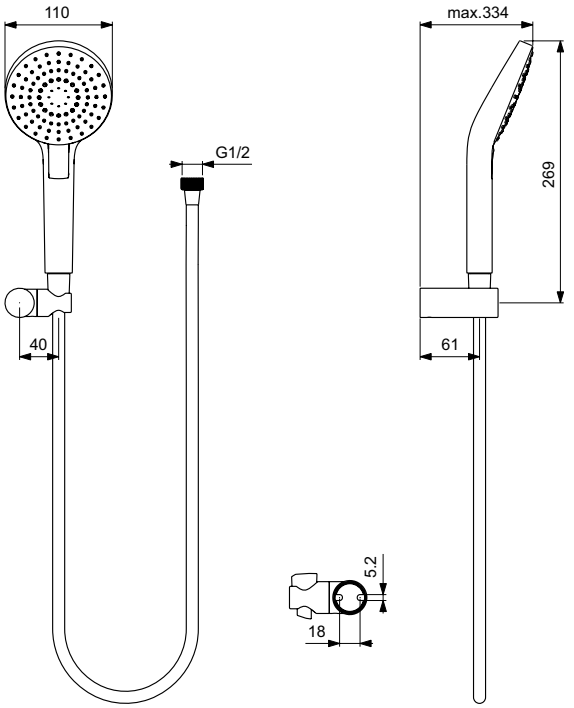

B2239

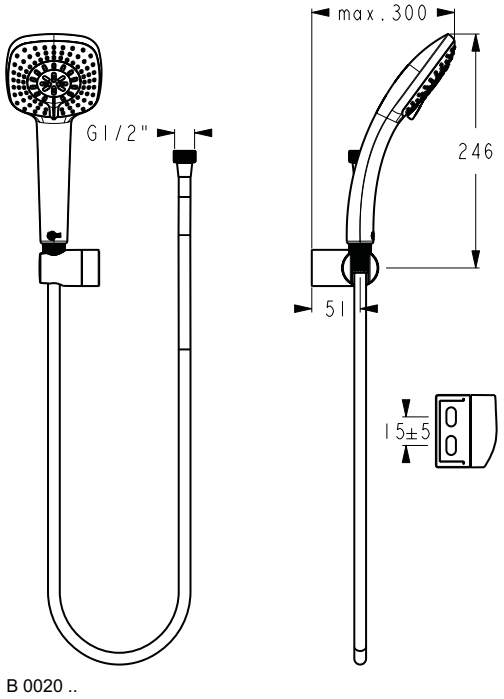

B0020

Всички посочени цени са в лева и в евро, без ДДС, и са препоръчителни за продажба на дребно.

Описание

Idealrain Soft душ комплект с окачалка
Силиконови дюзи "Easy clean"
Трифункционален/еднофункционален ръчен душ Ø100 mm с ограничител на дебит 8 l/min
IdealFlex шлаух 1750,1250 mm
Въртяща се окачалка
Лого Ideal Standard

Idealrain Soft душ комплект с окачалка
Силиконови дюзи "Easy clean"
Трифункционален/еднофункционален ръчен душ Ø80 mm с ограничител на дебит 8 l/min
Метален двойнооплетен шлаух 1500 mm
Въртяща се окачалка
Лого Ideal Standard

Продукт	Арт.No.	цена/€ без ДДС	цена/лв. без ДДС
Трифункционален ръчен душ Ø100 mm в комплект с окачалка, шлаух 1750 mm	**B9456AA**	46,30	90,55
Еднофункционален ръчен душ Ø100 mm в комплект с окачалка, шлаух 1250 mm	**B9451AA**	39,80	77,84
Трифункционален ръчен душ Ø80 mm в комплект с окачалка	**B9507AA**	44,40	86,84
Еднофункционален ръчен душ Ø80 mm в комплект с окачалка	**B9506AA**	39,80	77,84

Цветове

AA Хром

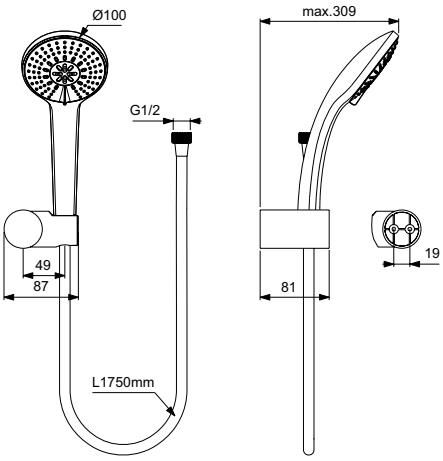

B9456

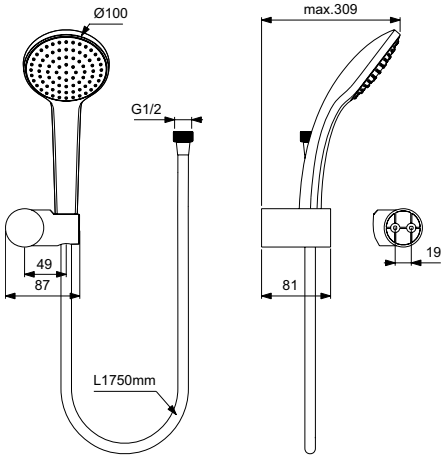

B9451

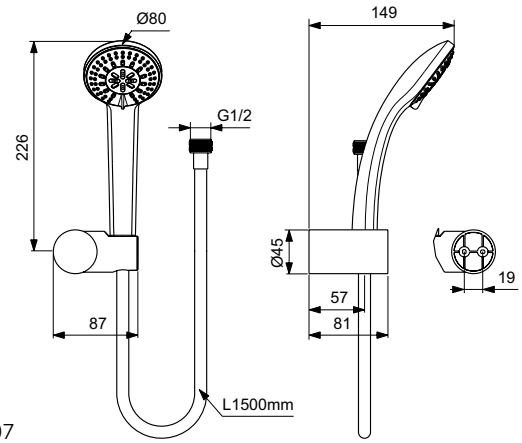

B9507

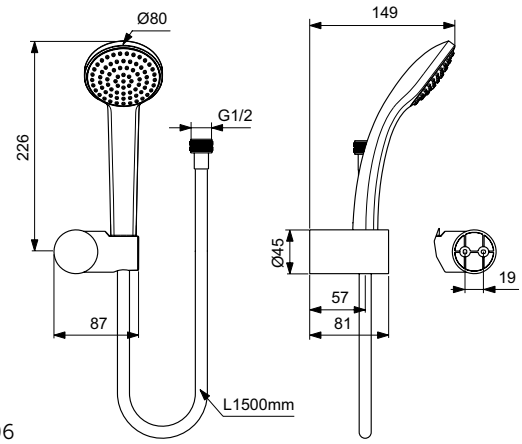

B9506

Описание

Idealrain комплект ръчен душ
Ръчен душ с кръгла форма, диаметър 100 mm
2 режим на струята: Rain, SilkRain
EasyClean - меки, силиконови дюзи ограничават натрупването на котлен камък и улесняват почистването
Снабден с ограничител на дебит 8 l/min
Въртяща окачалка за ръчен душ
Idealflex шлаух 1750 mm
Цветове: Хром (AA), Черна коприна (черен мат) (XG)

Продукт	Арт.No.	цена/€ без ДДС	цена/лв. без ДДС	
Комплект ръчен душ с бяла решетка	**BE152AA**	47,10	92,12	*
Комплект ръчен душ	**BE153AA**	47,10	92,12	*
	BE153XG	59,30	115,98	*

*Продукти от ценова група Лукс

Цветове

AA Хром
XG Черна коприна (черен мат)

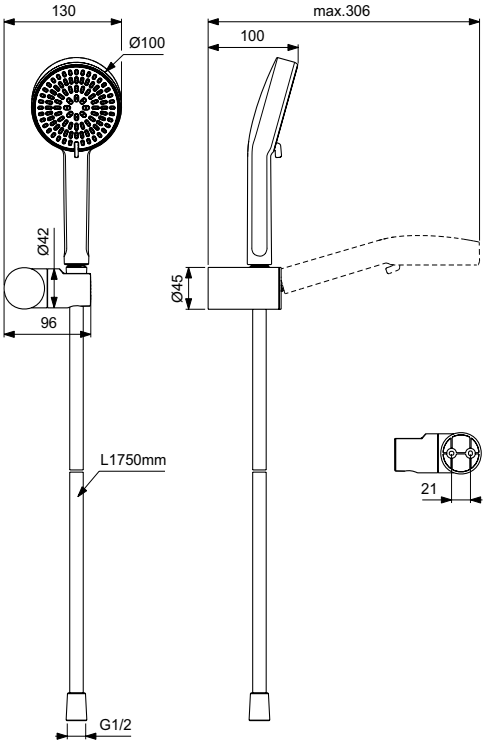

Всички посочени цени са в лева и в евро, без ДДС, и са препоръчителни за продажба на дребно.

Описание

Idearain Solos душ глава Ø330 mm с LED осветление и рамо за монтаж към стена

EasyClean изцяло силиконова повърхност без пространство между дюзите и лицевата част, ограничаващ натрупването на котлен камък и улеснява почистването.
Ограничител на дебит 12l/min
Светлината се активира автоматично чрез сензор за присъствие, в радиус от 1,5 м под душ главата. Светлината ще бъде изключена след 1 минута липса на присъствие
Топла бяла светлина с 4000 Kelvin
Възможна интеграция в " Smart home" с ZigBee 3.0 - позволява промяна на цвета и яркостта на светлините

- 1-функционална душ глава Ø330mm с LED осветление
- 3-функционална душ глава Ø330 mm с LED осветление:
Дистанционно управление с 3 бутона за превключване функциите на душ главата: свободно позициониране, максимално разстояние от горния душ 10 метра; водоустойчиво; работи с батерии (CR2032); лесна смяна на батерията; червена светлинна индикация преди изчерпване на мощността

Рамо за монтаж към стена 400 mm
G1/2" външна резба на рамото за стена - изисква специален комплект 1 (A1080NU) за водна връзка и изход на кабела от стената, както и осигуряване на стабилен монтаж
Необходимо е ел. захранване. Продуктът се доставя с захранващ адаптер, преобразуващ 230v AC на 24V DC за безопасна употреба

Покрития:
- по технология електрохимично галванизиране (AA)
- по технология PVD (GN, A2, A5)
- по технология прахово боядисване (XG)

Продукт	Арт.No.	цена/€ без ДДС	цена/лв. без ДДС	
1-функционална душ глава Ø330 mm с LED осветление и рамо за монтаж към стена	**A7887AA**	603,00	1.179,37	*
3-функционална душ глава Ø330 mm с LED осветление и рамо за монтаж към стена	**A7890AA**	868,00	1.697,66	*
	A7890GN	1.383,00	2.704,91	*
	A7890A2	1.383,00	2.704,91	*
	A7890A5	1.383,00	2.704,91	*
	A7890XG	1.128,00	2.206,18	*
Необходима комплектация с				
Комплект 1 (водна връзка и кабелен извод)	**A1080NU**	154,00	301,20	*

*Продукти от ценова група Лукс

Цветове

AA Хром
GN Матирано сребро
A2 Матирано злато
A5 Магнитно сив
XG Черна коприна (черен мат)

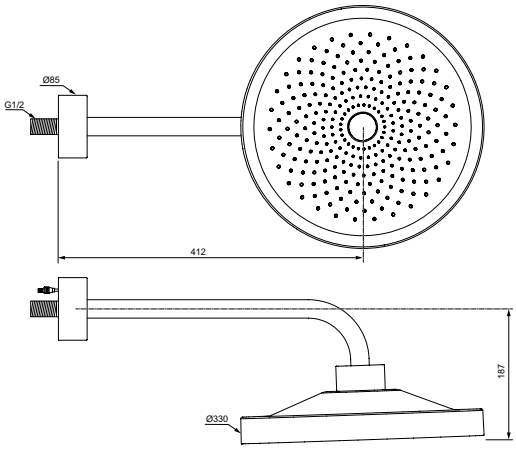

A7887

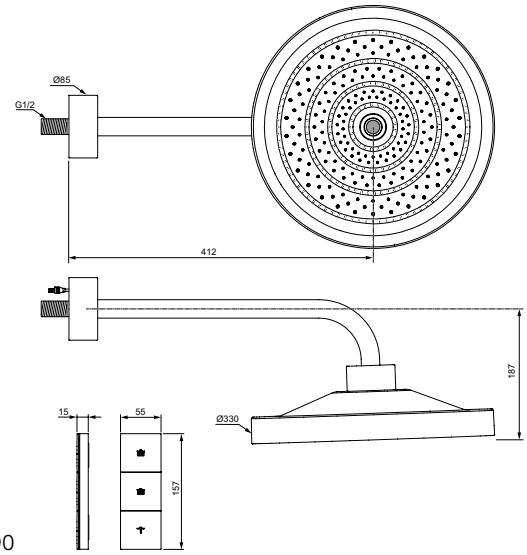

A7890

Описание

Idearain Solos душ глава Ø330 mm с LED осветление и рамо за монтаж към таван

EasyClean изцяло силиконова повърхност без пространство между дюзите и лицевата част, ограничаващ натрупването на котлен камък и улеснява почистването
Ограничител на дебит 12 l/min
Светлината се активира автоматично чрез сензор за присъствие, в радиус от 1,5 м под душ главата. Светлината ще бъде изключена след 1 минута липса на присъствие
Топла бяла светлина с 4000 Kelvin
Възможна интеграция в " Smart home" с ZigBee 3.0 - позволява промяна на цвета и яркостта на светлините

- 1-функционална душ глава Ø330 mm с LED осветление
- 3-функционална душ глава Ø330 mm с LED осветление: Дистанционно управление с 3 бутона за превключване функциите на душ главата: свободно позициониране, максимално разстояние от горния душ 10 метра; водоустойчиво; работи с батерии (CR2032); лесна смяна на батерията; червена светлинна индикация преди изчерпване на мощността

Рамо за монтаж към таван 150 mm
G1/2" външна резба на рамото за стена - изисква специален комплект 1 (A1080NU) за водна връзка и изход на кабела от стената, както и осигуряване на стабилен монтаж
Необходимо е ел. захранване. Продуктът се доставя с захранващ адаптер, преобразуващ 230v AC на 24V DC за безопасна употреба

Покритие: по технология електрохимично галванизиране (AA)

Продукт	Арт.No.	цена/€ без ДДС	цена/лв. без ДДС	
1-функционална душ глава Ø330 mm с LED осветление и рамо за монтаж към таван	**A7888AA**	603,00	1.179,37	*
3-функционална душ глава Ø330 mm с LED осветление и рамо за монтаж към таван	**A7891AA**	868,00	1.697,66	*
Необходима комплектация с				
Комплект 1 (водна връзка и кабелен извод)	**A1080NU**	154,00	301,20	*

*Продукти от ценова група Лукс

Цветове

AA Chrome

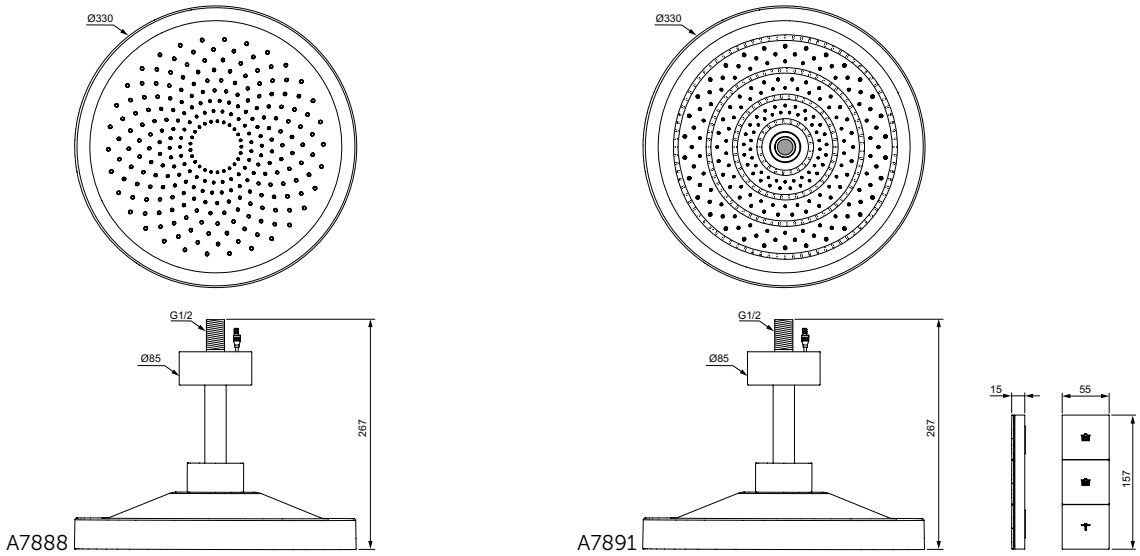

Всички посочени цени са в лева и в евро, без ДДС, и са препоръчителни за продажба на дребно.

Описание

Idealrain Soft комплект метална душ глава Ø100 mm със стенно рамо
Ъглово стенно рамо 118 mm
Метална розетка, хром

Продукт	Арт.No.	цена/€ без ДДС	цена/лв. без ДДС
Стационарна душ глава Ø100 mm в комплект с ъглово стенно рамо 118 mm	**B9436AA**	103,00	201,45

Цветове

AA Хром

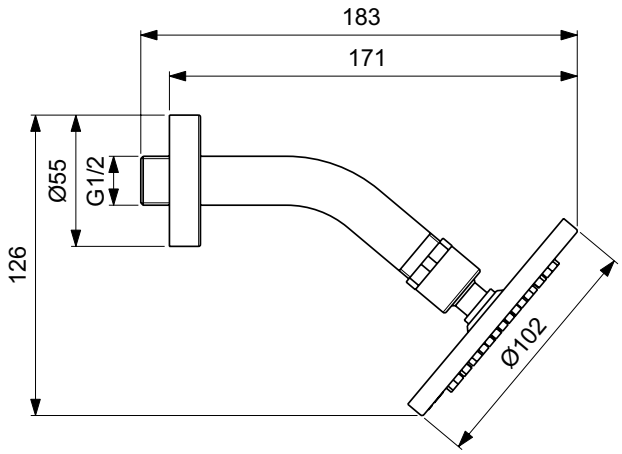

Описание

IdealSpray санитарен душ комплект
Масингов санитарен душ с превключвател
Регулатор на дебит 4 l/min
Фиксирана стенна окачалка
1250 mm метален шлаух за душ
Хром

IdealSpray санитарен душ комплект
Санитарен душ с превключвател
Регулатор на дебит 7,6 l/min
1250 mm Idealflex шлаух за душ
Покрития:
- по технология прахово боядисване (XG)
- по технология PVD (GN, A2, A5)

Препоръчителна комплектация за B0011AA с

Вентил G1/2 (Z8148AA)
Ъглов вентил G 1/2'' (BD650xx) с покрития по технология прахово боядисване (XG) и по технология PVD (GN, A2, A5)

Продукт	Арт.No.	цена/€ без ДДС	цена/лв. без ДДС
Санитарен душ комплект	**B0011AA**	44,40	86,84
Санитарен душ комплект	**B0595XG**	30,40	59,46
	B0595GN	43,70	85,47
	B0595A2	43,70	85,47
	B0595A5	43,70	85,47
Препоръчителна комплектация с			
Вентил G1/2 (1 бр)	**Z8148AA**	8,10	15,84
Ъглов вентил G 1/2 (1 бр)	**BD650AA**	12,70	24,84
	BD650XG	15,90	31,10
	BD650GN	20,30	39,70
	BD650A2	20,30	39,70
	BD650A5	20,30	39,70

Цветове

AA Хром
XG Черна коприна
GN Матирано сребро
A2 Матирано злато
A5 Магнитно сив

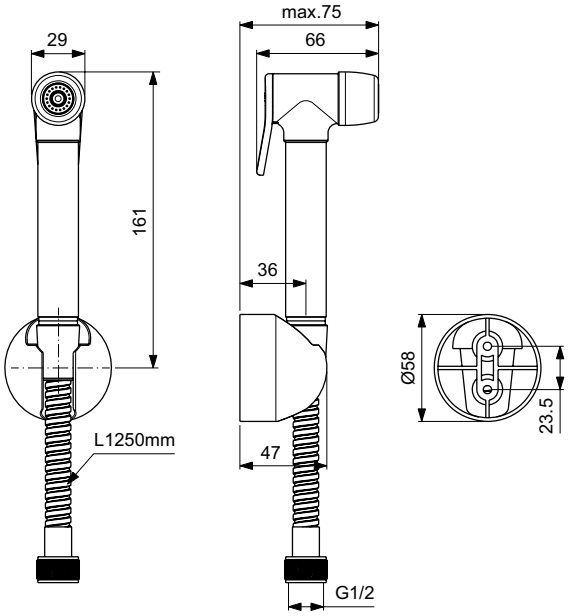

B0011

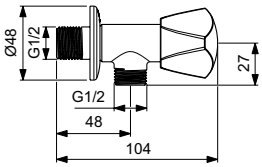

BD650

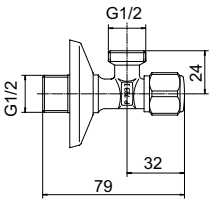

Z8148

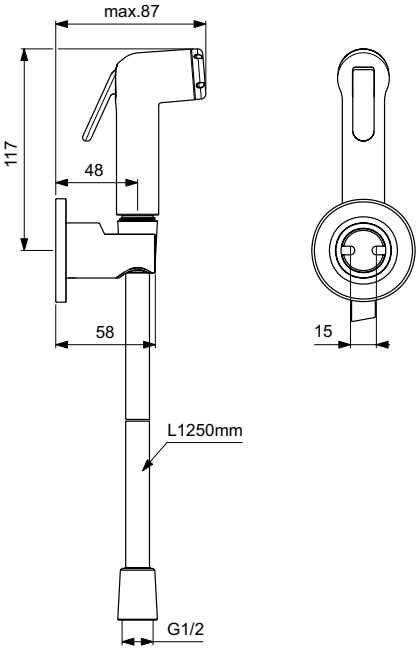

B0595

Всички посочени цени са в лева и в евро, без ДДС, и са препоръчителни за продажба на дребно.

Описание

IdealSpray санитарен душ комплект
Санитарен душ с превключвател и стопер
Регулатор на дебит 4 l/min
Фиксирана стенна окачалка
1250 mm метален шлаух за душ
Хром/бял цвят

IdealSpray санитарен душ комплект
Санитарен душ с превключвател
Регулатор на дебит 7,6 l/min
1250 mm метален шлаух за душ
Хром/бял цвят

Препоръчителна комплектация с

Вентил G1/2 (Z8148AA)
Ъглов вентил G 1/2'' (BD650xx) с покрития по технология прахово боядисване (XG) и по технология PVD (GN, A2, A5)

Продукт	Арт.No.	цена/€ без ДДС	цена/лв. без ДДС
Санитарен душ комплект	**B0924AA**	24,30	47,53
	B0924AC	19,50	38,14
Санитарен душ комплект	**B0595AA**	17,30	33,84
	B0595AC	14,70	28,75
Препоръчителна комплектация с			
Вентил G1/2 (1 бр)	**Z8148AA**	8,10	15,84
Ъглов вентил G 1/2 (1 бр)	**BD650AA**	12,70	24,84
	BD650XG	15,90	31,10
	BD650GN	20,30	39,70
	BD650A2	20,30	39,70
	BD650A5	20,30	39,70

Цветове

AA Хром
AC Бял
XG Черна коприна
GN Матирано сребро
A2 Матирано злато
A5 Магнитно сив

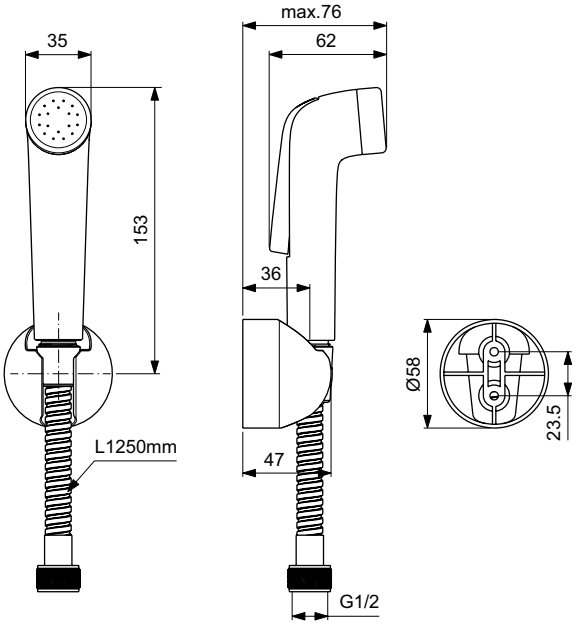

B0924

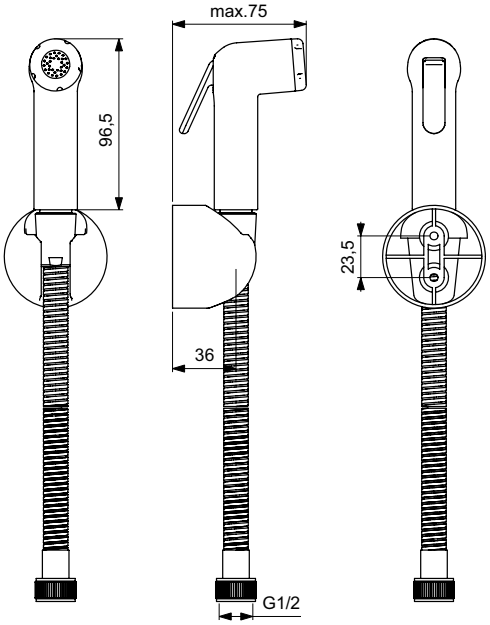

B0595

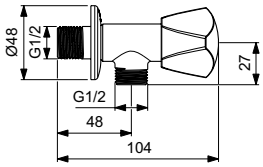

BD650

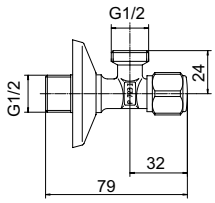

Z8148

Душове

Описание

IdealSpray санитарен душ в комплект с шлаух
Санитарен душ от ABS, покритие хром
Регулатор на дебит 7,6 l/min
1500 mm метален, двойно оплетен шлаух за душ G1/2

Смесител за вграждане за комбинация със санитарен
Присъединяване G1/2
Външен извод за смесената вода G1/2
Държач за душ
Керамичен затварящ механизъм
Декоративна розетка D80 mm
Покритие хром
Подходящ като заместител на биде, осигуряващ максимална хигиена и в по-малка баня

Продукт	Арт.No.	цена/€ без ДДС	цена/лв. без ДДС
Санитарен душ в комплект с шлаух	**BC180AA**	17,00	33,25
Смесител за вграждане за комбинация със санитарен душ	**A5809AA**	66,20	129,48

Цветове

AA Хром

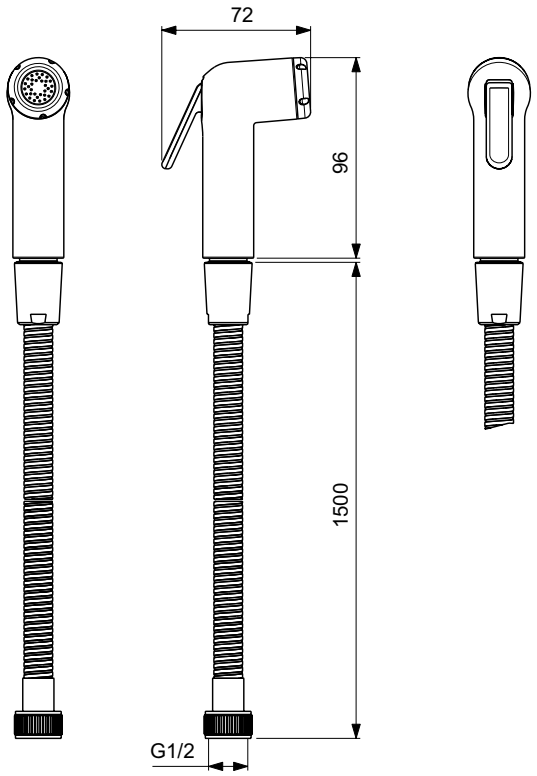

BC180

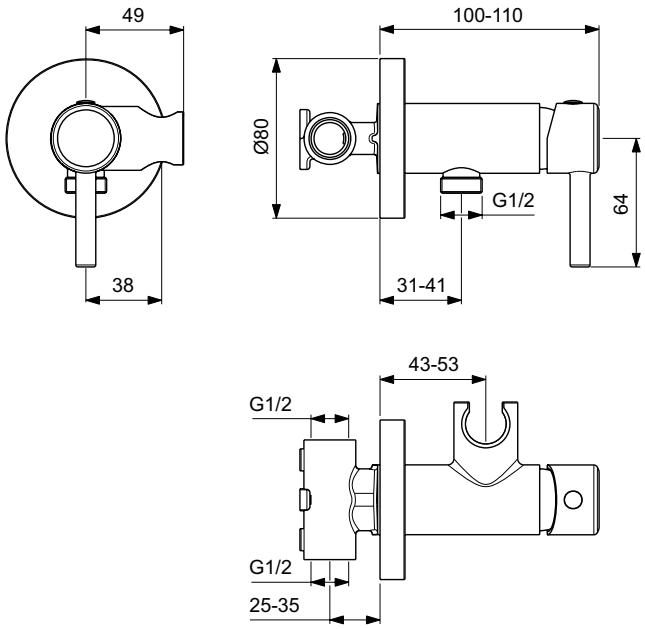

A5809

Всички посочени цени са в лева и в евро, без ДДС, и са препоръчителни за продажба на дребно.

reddot winner 2024

DESIGN AWARD 2024

Описание

Idealrain Solos 3-функционален ръчен душ
Ръчен душ с кръгла форма, диаметър 130mm
3 режима на струята: Rain, SilkRain, Active Massage
Управление на струята посредством пуш бутон
EasyClean изцяло силиконова повърхност без пространство между дюзите и лицевата част, предотвратява натрупването на котлен камък и улеснява почистването
Снабден с ограничител на дебит 8 l/min
Покрития:
- по технология електрохимично галванизиране (AA)
- по технология PVD (GN, A2, A5)

Idealrain Solos 1-функционален ръчен душ
Ръчен душ с кръгла форма, диаметър 130 mm
1 режим на струята: Rain
EasyClean изцяло силиконова повърхност без пространство между дюзите и лицевата част, предотвратява натрупването на котлен камък и улеснява почистването
Снабден с ограничител на дебит 8 l/min
Покритие:
- по технология електрохимично галванизиране (AA)

ECO SAVING

5 YEAR GUARANTEE

Продукт	Арт.No.	цена/€ без ДДС	цена/лв. без ДДС	
Idealrain Solos 3-функционален ръчен душ	**A7896AA**	52,60	102,88	*
	A7896XG	70,80	138,47	*
	A7896GN	84,10	164,49	*
	A7896A2	84,10	164,49	*
	A7896A5	84,10	164,49	*
Idealrain Solos 1-функционален ръчен душ	**A7895AA**	31,50	61,61	*

*Продукти от ценова група Лукс

Цветове

AA Хром
GN Матирано сребро
A2 Матирано злато
A5 Магнитно сив
XG Черна коприна (черен мат)

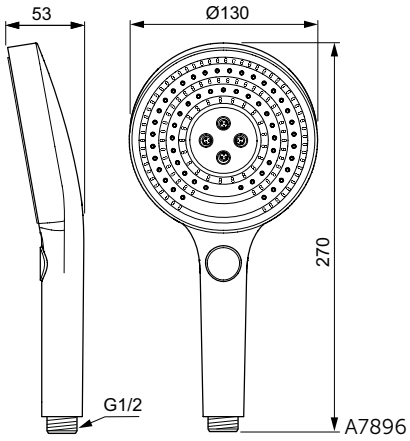

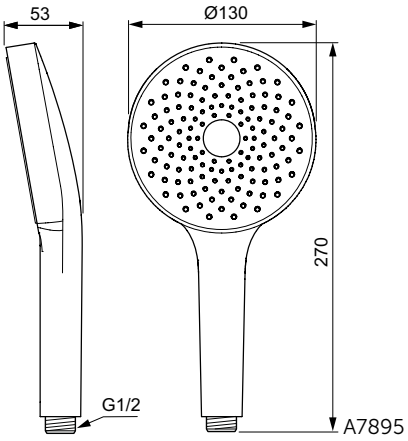

Описание

Idealrain Evo Diamond ръчен душ 115 mm
ABS тяло; покритие хром
Решетка - цвят бял, мат
Силиконови дюзи за лесно почистване; цвят светло сив
3 функции, активиращи се чрез бутон: Rain, Aerated Rain, Massage
Ограничител дебит 8 l/min
IS лого
Налягане над 0.1 Bar

Idealrain Evo Round ръчен душ 110 mm
ABS тяло, покритие хром
Решетка - цвят бял, мат
Силиконови дюзи за лесно почистване, цвят светло сив
3 функции, активиращи се чрез бутон: Rain, Aerated Rain, Massage
Ограничител дебит 8 l/min
IS лого
Налягане над 0.1 Bar

Продукт	Арт.No.	цена/€ без ДДС	цена/лв. без ДДС
Idealrain Evo Diamond ръчен душ 115 mm	**B2232AA**	31,30	61,22
Idealrain Evo Round ръчен душ 110 mm	**B2231AA**	31,30	61,22

Цветове

AA Хром

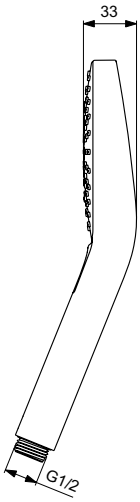

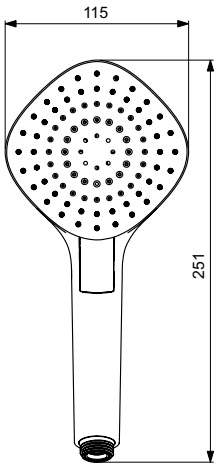

B2232

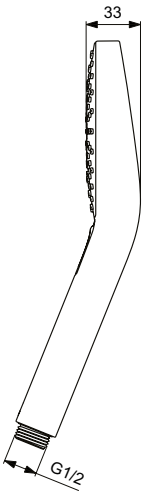

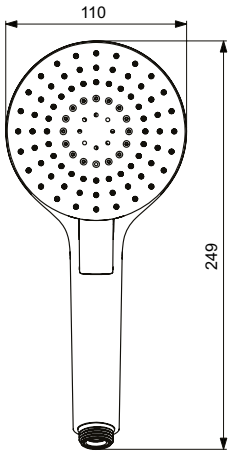

B2231

Всички посочени цени са в лева и в евро, без ДДС, и са препоръчителни за продажба на дребно.

reddot winner 2024

DESIGN AWARD 2024

Описание

Idealrain Alu+ ръчен душ
Ръчен душ Ø100 mm
2-функционален (SilkRain & Rain)
EasyClean - меки, силиконови дюзи ограничават натрупването на котлен камък и улесняват почистването
Ограничител на дебит 8 l/min

ECO SAVING

5 YEAR GUARANTEE

Продукт	Арт.No.	цена/€ без ДДС	цена/лв. без ДДС	
Idealrain Alu+ 2-функционален ръчен душ Ø100 mm	**BD580XG**	20,70	40,49	*
	BD580SI	20,70	40,49	*
	BD580RO	20,70	40,49	*
	BD580AA	20,70	40,49	*
Idealrain Alu+ 2-функционален ръчен душ Ø100 mm с бяла решетка	**BE217AA**	20,70	40,49	*

*Продукти от ценова група Лукс

Цветове

XG Черна коприна
SI Сребро
RO Розе
AA Хром

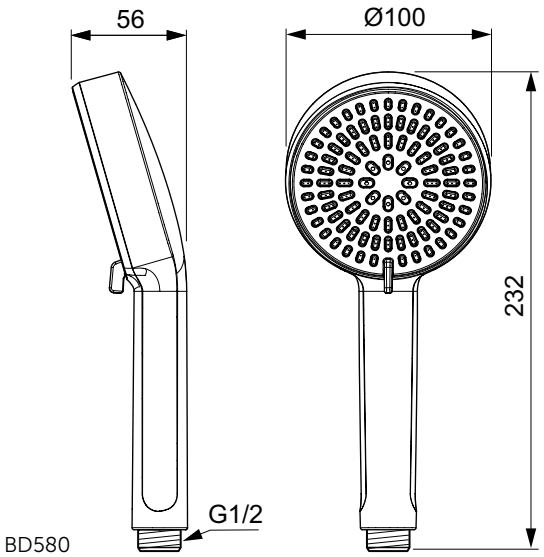

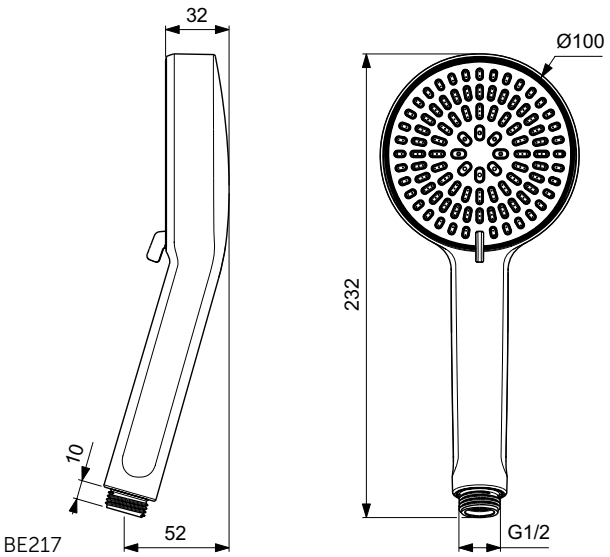

Описание

Idealrain Stick ръчен душ
Цилинричен дизайн
Еднофункционален
Метален ръчен душ
Ограничител на дебит 8 l/min
Easy clean - лесно почистване - меките силиконови дюзи се почистват с едно движение от натрупания варовик
Покрития:
- по технология електрохимично галванизиране (AA)
- по технология прахово боядисване (XG)
- по технология PVD (GN, A2, A5)

Idealrain Stick ръчен душ
Кубичен дизайн
Еднофункционален
Ограничител на дебит 8 l/min
G1/2 присъединяване
Easy clean - лесно почистване - меките силиконови дюзи се почистват с едно движение от натрупания варовик
Покритие:
- по технология електрохимично галванизиране (AA)

ECO SAVING | 5 YEAR GUARANTEE

Продукт	Арт.No.	цена/€ без ДДС	цена/лв. без ДДС
Idealrain Stick ръчен душ цилинричен дизайн	**BC774AA**	54,80	107,18
	BC774GN	87,10	170,35
	BC774A2	87,10	170,35
	BC774A5	87,10	170,35
	BC774XG	68,50	133,97
Idealrain Stick ръчен душ кубичен дизайн	**BD320AA**	62,00	121,26

Цветове

AA Хром
GN Матирано сребро
A2 Матирано злато
A5 Магнитно сив
XG Черна коприна (черен мат)

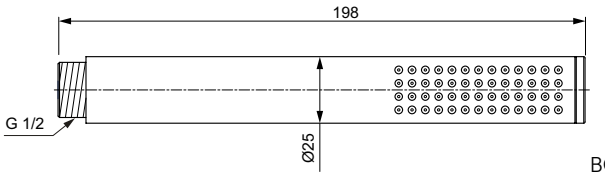

BC774

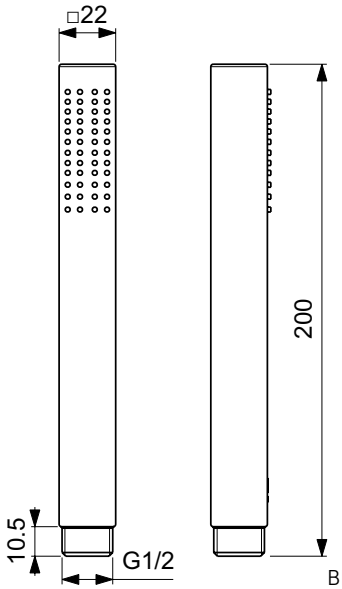

BD320

Всички посочени цени са в лева и в евро, без ДДС, и са препоръчителни за продажба на дребно.

product design award 2013

Описание

Idealrain Cube ръчен душ
Ръчен душ 100 mm
Силиконови дюзи "Easy clean"
Ограничител на дебит 8 l/min
Лого Ideal Standard

Ръчен душ 100 mm, еднофункционален
Ръчен душ 100 mm, трифункционален

ECO SAVING

5 YEAR GUARANTEE

Продукт	Арт.No.	цена/€ без ДДС	цена/лв. без ДДС
Еднофункционален ръчен душ 100 mm	**B0002AA**	21,20	41,46
Трифункционален ръчен душ 100 mm	**B0003AA**	25,80	50,46

Цветове

AA Хром

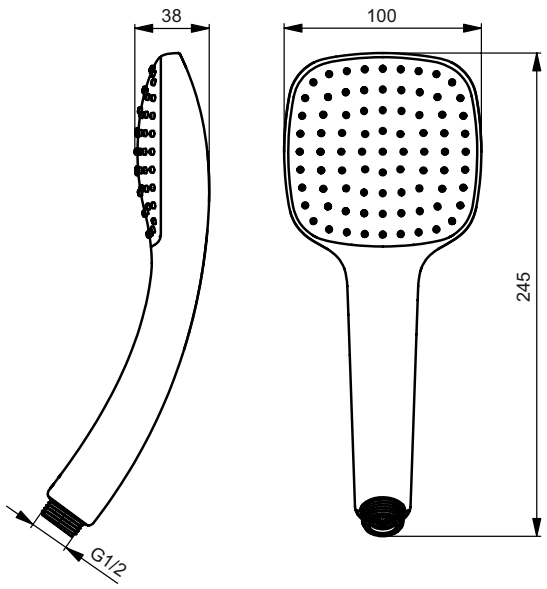

B 0002 ..

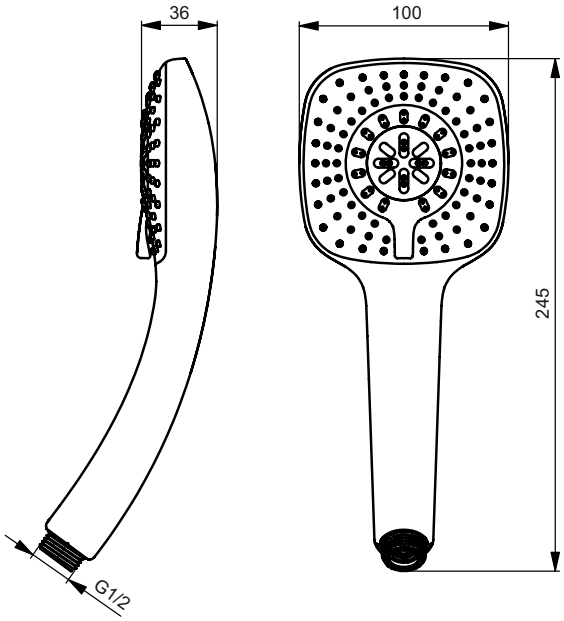

B 0003 ..

Описание

Idealrain Soft ръчен душ
Трифункционален/еднофункционален ръчен душ с диаметър 100, 80 mm
Силиконови дюзи "Easy clean"
Ограничител на дебит 8 l/min
Покритие хром
Лого Ideal Standard на ръчния душ
Цвят: Хром, Черна коприна

Ръчен душ Ø100 mm: трифункционален/еднофункционален ръчен душ

Ръчен душ Ø80 mm: трифункционален/еднофункционален ръчен душ

Продукт	Арт.No.	цена/€ без ДДС	цена/лв. без ДДС
Трифункционален ръчен душ 100 mm	**B9403AA**	23,20	45,38
Еднофункционален ръчен душ 100 mm	**B9402AA**	19,20	37,55
	B9402XG	32,40	63,37
Трифункционален ръчен душ 80 mm	**B9401AA**	19,20	37,55
Еднофункционален ръчен душ 80 mm	**B9400AA**	14,60	28,56

Цветове

AA Хром
XG Черна коприна (черен мат)

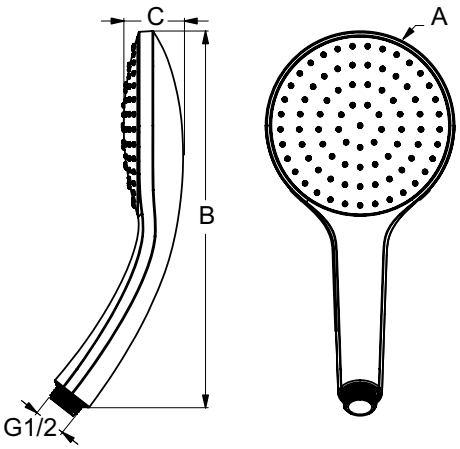

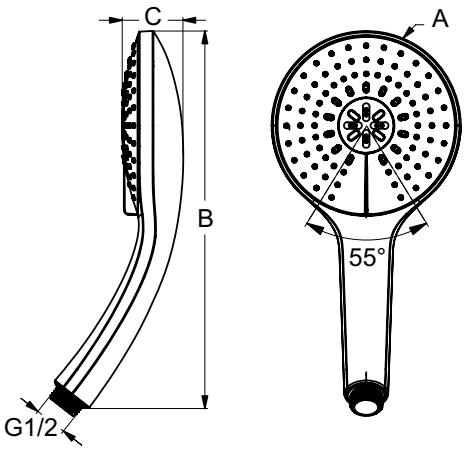

	A	B	C
B9400AA	Ø80	225	33
B9402AA	Ø100	245,5	35,3

	A	B	C
B9401AA	Ø80	225	33
B9403AA	Ø100	245,5	36,3

Всички посочени цени са в лева и в евро, без ДДС, и са препоръчителни за продажба на дребно.

Описание

Idealrain Solos 1-функционална душ глава Ø300 mm
1 режим на струята: Rain
EasyClean изцяло силиконова повърхност без пространство между дюзите и лицевата част, ограничаващ натрупването на котлен камък и улеснява почистването
Ограничител на дебит 12 l/min
Присъединяване G1/2" със сферична връзка за регулиране на ъгъла
Покритие: Хром

Idearain Solos 3-функционална душ глава Ø300 mm
3-функционална (Rain, Silkrain и 2nd skin) душ глава Ø300 mm, 12 l/min:
- превключване на режимите посредством електромагнитен клапан, използвайки конвенционални батерии за захранване (размер AA)
- дълготрайност на батериите: 20 хиляди превключвания
EasyClean изцяло силиконова повърхност без пространство между дюзите и лицевата част, ограничаващ натрупването на котлен камък и улеснява почистването
Присъединяване G1/2" със сферична връзка за регулиране на ъгъла

Дистанционно управление с 3 бутона за превключване функциите на душ главата: свободно позициониране, максимално разстояние от горния душ 10 метра; водоустойчиво; работи с батерии (CR2032); лесна смяна на батерията; червена светлинна индикация преди изчерпване на мощността

Покрития:
- по технология електрохимично галванизиране (AA)
- по технология PVD (GN, A2, A5)

Продукт	Арт.No.	цена/€ без ДДС	цена/лв. без ДДС	
1-функционална душ глава Ø300 mm	**A7885AA**	207,00	404,86	*
3-функционална душ глава Ø300 mm	**A7889AA**	472,00	923,15	*
	A7889GN	755,00	1.476,65	*
	A7889A2	755,00	1.476,65	*
	A7889A5	755,00	1.476,65	*
	A7889XG	628,00	1.228,26	*

*Продукти от ценова група Лукс

Цветове

AA Хром
GN Матирано сребро
A2 Матирано злато
A5 Магнитно сив
XG Черна коприна (черен мат)

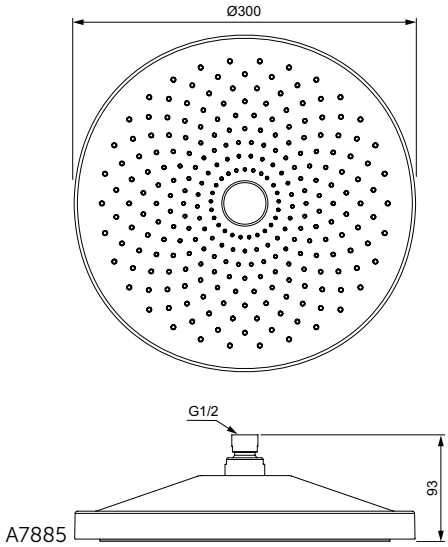

A7885

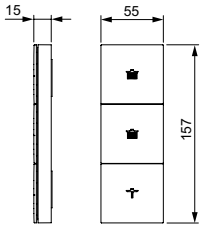

A7889

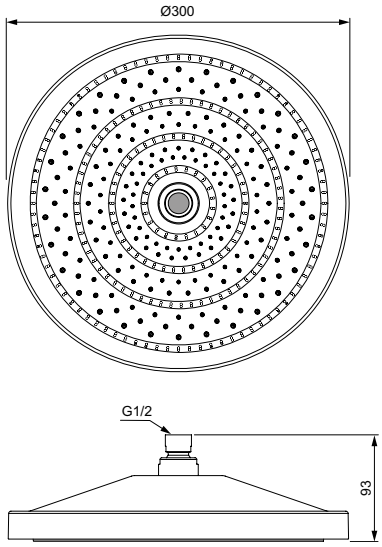

reddot winner 2024

DESIGN AWARD 2024

Описание

Idealrain Alu+ душ глава
Душ глава Ø260 mm
2-функционална (SilkRain & Rain)
EasyDial за превключване на струята чрез завъртане на бутон в средата
Easy clean за лесно почистване - меките силиконови дюзи се почистват с едно движение от натрупания варовик
Ограничител на дебит 12 l/min
Цвят: Черна коприна, Сребро, Розе, Хром

ECO SAVING

5 YEAR GUARANTEE

Продукт	Арт.No.	цена/€ без ДДС	цена/лв. без ДДС	
Idealrain Alu+ 2-функционална душ глава 260 mm	**BD581XG**	95,30	186,39	*
	BD581SI	95,30	186,39	*
	BD581RO	95,30	186,39	*
	BD581AA	95,30	186,39	*

*Продукти от ценова група Лукс

Цветове

XG Черна коприна
SI Сребро
RO Розе
AA Хром

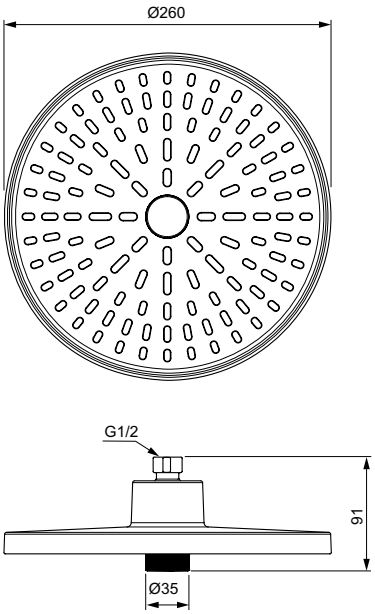

Всички посочени цени са в лева и в евро, без ДДС, и са препоръчителни за продажба на дребно.

reddot winner 2024

DESIGN AWARD 2024

ECO SAVING

5 YEAR GUARANTEE

Описание

Idealrain Alu+ душ глава
Душ глава 260x260 mm
2-функционална (SilkRain & Rain)
EasyDial за превключване на струята чрез завъртане на бутон в средата
Easy clean за лесно почистване - меките силиконови дюзи се почистват с едно движение от натрупания варовик
- Ограничител на дебит 12 l/min
Цвят: Черна коприна, Сребро, Розе, Хром

Продукт	Арт.No.	цена/€ без ДДС	цена/лв. без ДДС	
Idealrain Alu+ 2-функционална душ глава 260x260 mm	**BE223AA**	97,30	190,30	*
	BE223SI	97,30	190,30	*
	BE223RO	97,30	190,30	*
	BE223XG	97,30	190,30	*

*Продукти от ценова група Лукс

Цветове

XG Черна коприна
SI Сребро
RO Розе
AA Хром

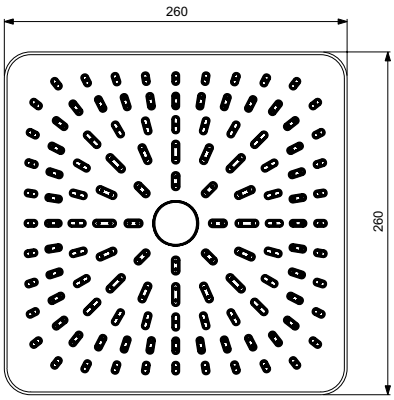

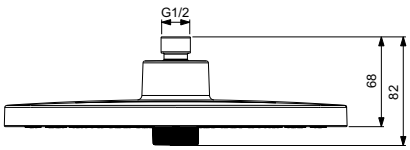

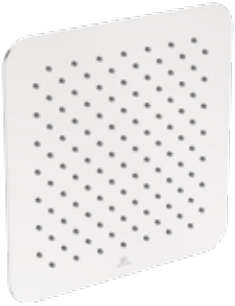

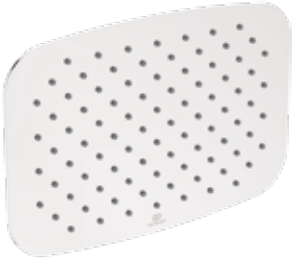

Описание

Idealrain Luxe кръгла душ глава
Ултратънка душ глава (неръждаема стомана)
Размери: 300, 250, 200 mm диаметър
Силиконови дюзи "Easy clean"
Ограничител на дебит 12 l/min
Хром

Idealrain Luxe квадратна душ глава
Ултратънка душ глава (неръждаема стомана)
Размери: 200x200 mm
Силиконови дюзи "Easy clean"
Ограничител на дебит 12 l/min
Хром

Idealrain Luxe правоъгълна душ глава
Ултратънка душ глава (неръждаема стомана)
Размери: 200x300 mm
Силиконови дюзи "Easy clean"
Ограничител на дебит 12 l/min
Хром

Продукт	Арт.No.	цена/€ без ДДС	цена/лв. без ДДС
Кръгла душ глава, 300 mm диаметър	**B0385MY**	152,00	297,29
Кръгла душ глава, 250 mm диаметър	**B0384MY**	134,00	262,08
Кръгла душ глава, 200 mm диаметър	**B0383MY**	90,60	177,20
Квадратна душ глава 200x200 mm	**B0387MY**	103,00	201,45
Правоъгълна душ глава 200x300 mm	**B0390MY**	169,00	330,54

Цветове

MY Неръждаема стомана

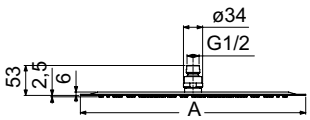

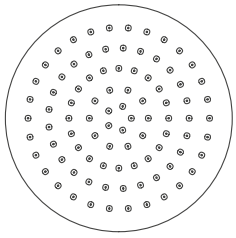

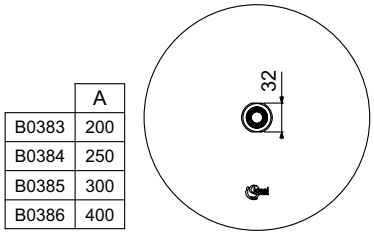

	A
B0383	200
B0384	250
B0385	300
B0386	400

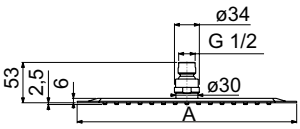

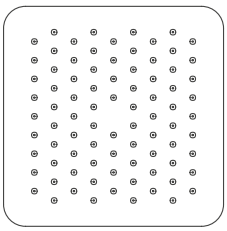

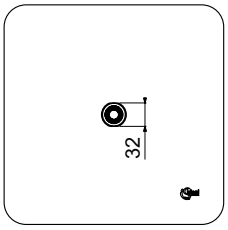

	A
B0387	200

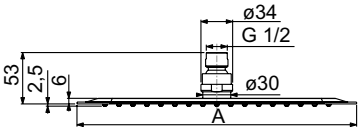

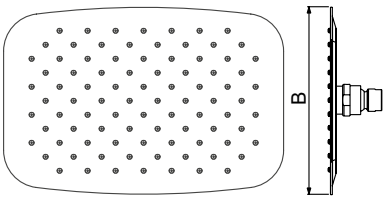

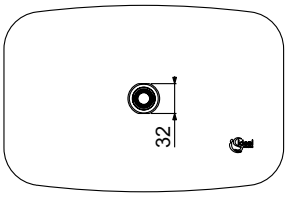

	A	B
B0390	300	200

Всички посочени цени са в лева и в евро, без ДДС, и са препоръчителни за продажба на дребно.

product design award 2013

Описание

Idealrain Cube душ глава
Метална душ глава 200x200 mm, 1-функционална
Easy clean за лесно почистване - меките силиконови дюзи се почистват с едно движение от натрупания варовик
Ограничител на дебит 12 l/min

Покрития:
- по технология електрохимично галванизиране (AA)
- по технология прахово боядисване (XG)

ECO SAVING

Продукт	Арт.No.	цена/€ без ДДС	цена/лв. без ДДС
Душ глава 200x200 mm	**B0024AA**	109,00	213,19
	B0024XG	141,00	275,77

Цветове

AA Хром
XG Черна коприна (черен мат)

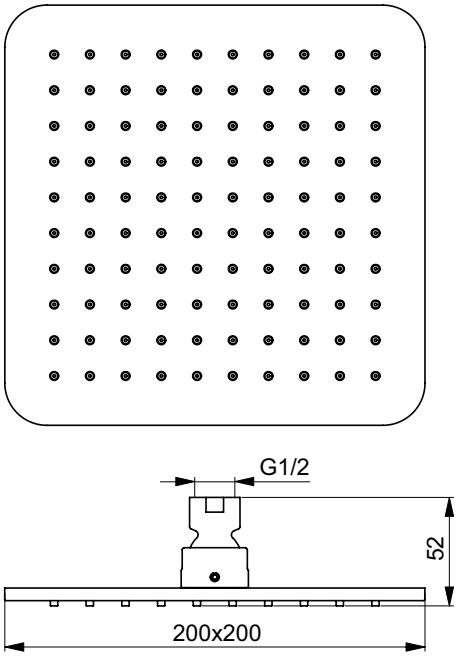

Описание

Idealrain Soft метална душ глава Ø200 mm
Ограничител на дебит 12 l/min
Комбинира се с B9444AA, B9445AA, B9446AA (стенно или за монтаж на таван рамо)

Фиксирана душ глава Ceraplus
Ограничител на дебит 6 l/min
Анти-вандал
Изработен от метал, за допълнителна здравина и издръжливост

Продукт	Арт.No.	цена/€ без ДДС	цена/лв. без ДДС
Стационарна душ глава Idealrain Soft Ø200 mm	**B9442AA**	95,20	186,20
Фиксирана душ глава Ceraplus	**A4844AA**	142,00	277,73

Цветове

AA Хром

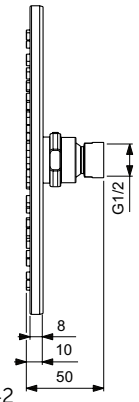

B9442

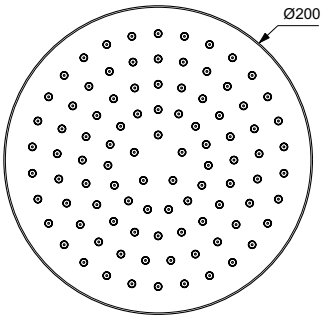

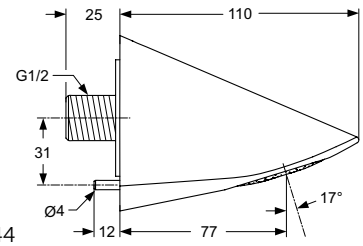

A4844

Всички посочени цени са в лева и в евро, без ДДС, и са препоръчителни за продажба на дребно.

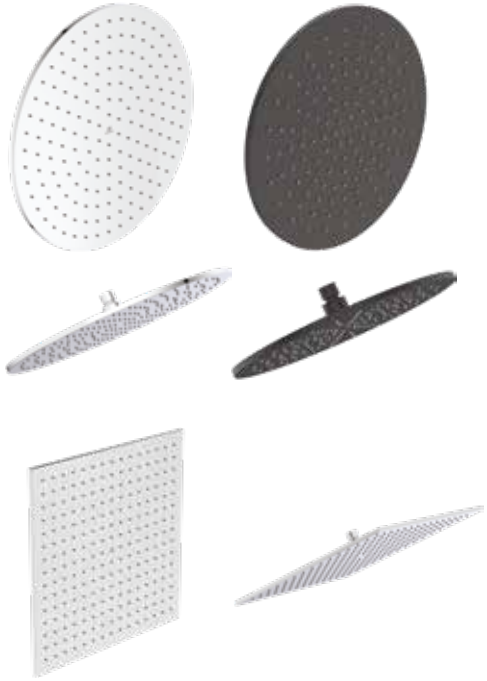

Описание

Душ глава
Метална
Easy clean за лесно почистване - меките силиконови дюзи се почистват с едно движение от натрупания варовик
Ограничител на дебит 12 l/min
- Кръгла
- Квадратна

Покрития:
- по технология електрохимично галванизиране (AA)
- по технология PVD (GN, A2, A5)
- по технология прахово боядисване (XG)

Продукт	Арт.No.	цена/€ без ДДС	цена/лв. без ДДС
Кръгла душ глава 400 mm	**A5804AA**	260,00	508,52
	A5804GN	418,00	817,54
	A5804A2	418,00	817,54
	A5804A5	418,00	817,54
Кръгла душ глава 300 mm	**A5803AA**	164,00	320,76
	A5803GN	262,00	512,43
	A5803A2	262,00	512,43
	A5803A5	262,00	512,43
	A5803XG	224,00	438,11
Квадратна душ глава 400x400 mm	**A5806AA**	288,00	563,28
	A5806GN	461,00	901,64
	A5806A2	461,00	901,64
	A5806A5	461,00	901,64
Квадратна душ глава 300x300 mm	**A5805AA**	181,00	354,01
	A5805GN	289,00	565,23
	A5805A2	289,00	565,23
	A5805A5	289,00	565,23

Цветове

AA Хром
A2 Матирано злато
A5 Магнитно сив
GN Матирано сребро
XG Черна коприна (черен мат)

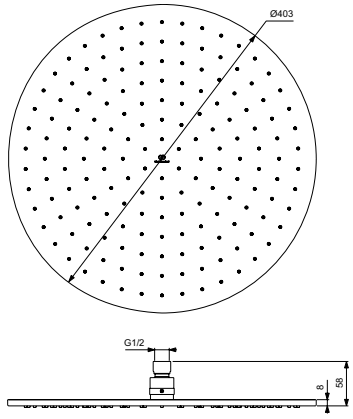

A5804

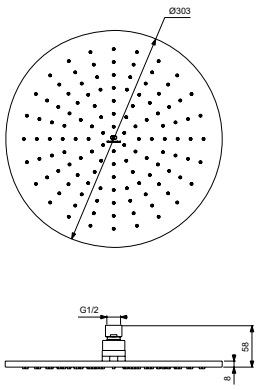

A5803

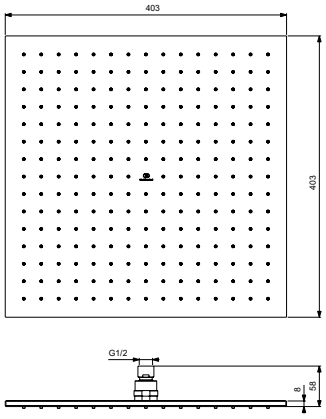

A5806

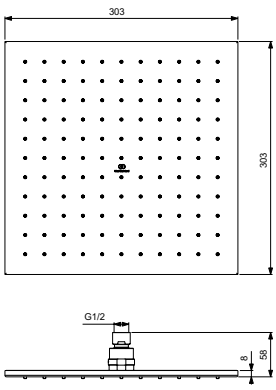

A5805

Описание

Idealrain душ глава
1-функционална пластмасова душ глава Ø260 mm
Easy clean за лесно почистване - меките силиконови дюзи се почистват с едно движение от натрупания варовик
Ограничител на дебит 12l/min
G1/2" присъединяване
Покритие: Хром (AA)

Idealrain душ глава
1-функционална пластмасова душ глава Ø200 mm
С вграден ограничител на дебит 12 l/min
Easy clean - лесно почистване - меките силиконови дюзи се почистват с едно движение от натрупания варовик
Цвят: Черна коприна (черен мат) (XG)

Idealrain душ глава
1-функционална пластмасова душ глава 260x260 mm
Easy clean за лесно почистване - меките силиконови дюзи се почистват с едно движение от натрупания варовик
Ограничител на дебит 12l/min
G1/2" присъединяване
Покритие: Хром (AA

Продукт	Арт.No.	цена/€ без ДДС	цена/лв. без ДДС	
Душ глава Ø260 mm	**BE219AA**	59,30	115,98	*
Душ глава Ø200 mm	**BD140XG**	75,20	147,08	
Душ глава 260x260 mm	**BE220AA**	68,30	133,58	*

*Продукти от ценова група Лукс

Цветове

AA Хром
XG Черна коприна (черен мат)

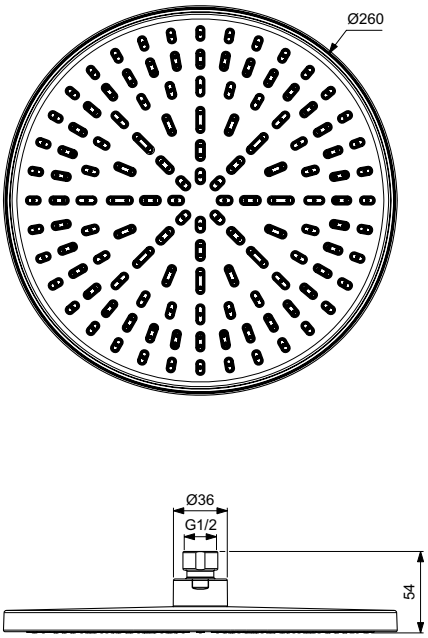

BE219

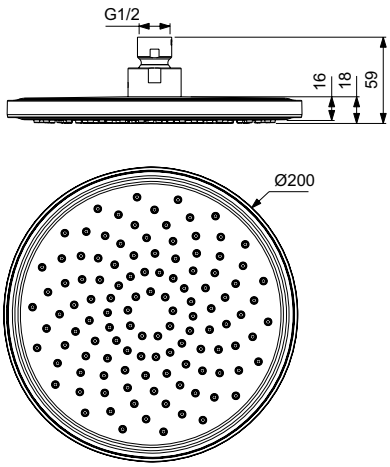

BD140

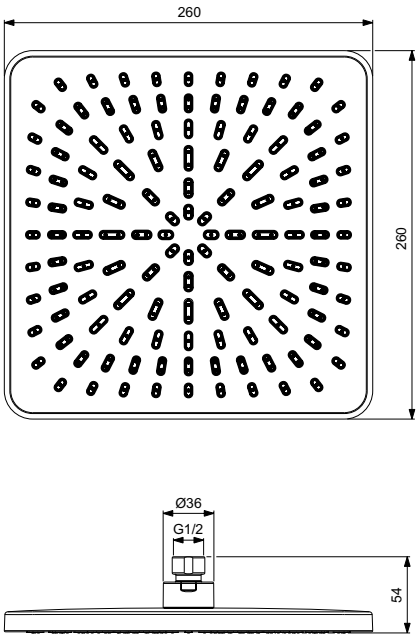

BE220

Всички посочени цени са в лева и в евро, без ДДС, и са препоръчителни за продажба на дребно.

Описание

Idealrain тръбно окачване
21 mm диаметър
- Тръбно окачване 900 mm
- Тръбно окачване 600 mm

Подвижна горна конзола за закрепване към стената и фиксирана долна конзола
Пластмасов плъзгач
Покрития:
- по технология електрохимично галванизиране (AA)
- по технология прахово боядисване (XG)

Продукт	Арт.No.	цена/€ без ДДС	цена/лв. без ДДС	
Тръбно окачване 900 mm	**BE401AA**	52,40	102,49	*
	BE401XG	65,60	128,30	*
Тръбно окачване 600 mm	**BE400AA**	41,80	81,75	*
	BE400XG	52,40	102,49	*

*Продукти от ценова група Лукс

Цветове

AA Хром

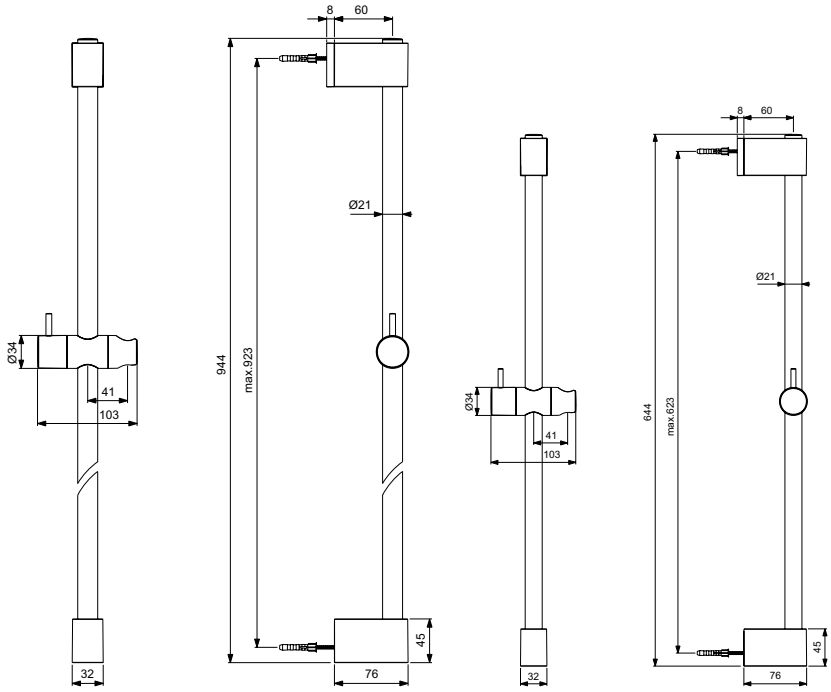

BE401 BE400

Описание

Idealrain Soft фиксирана окачалка
Материал ABS

Idealrain Soft въртящя се окачалка
Материал ABS

Idealrain Pro окачалка за ръчен душ
Изработена от метал, за допълнителна здравина и издръжливост
- Фиксирана окачалка
- Подвижна окачалка

Клапан, освобождаващ водното налягане
За използване с IdealFlex шлаух
Автоматично освобождава водата от шлауха след употреба

Продукт	Арт.No.	цена/€ без ДДС	цена/лв. без ДДС
Фиксирана окачалка	**B9467AA**	3,90	7,63
Въртяща се окачалка	**B9468AA**	6,20	12,13
Фиксирана окачалка за ръчен душ	**B9846AA**	25,80	50,46
Подвижна окачалка за ръчен душ	**B9847AA**	39,70	77,65
Клапан, освобождаващ водното налягане	**F2605AA**	40,60	79,41

Цветове

AA Хром

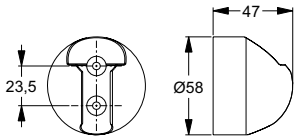

B9467

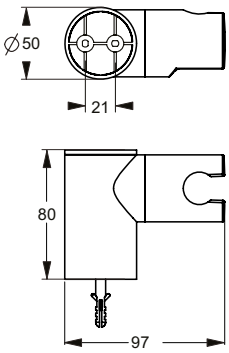

B9468

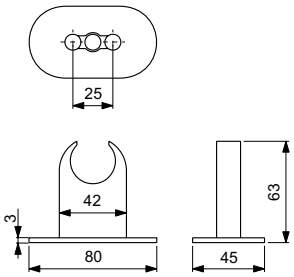

B9846

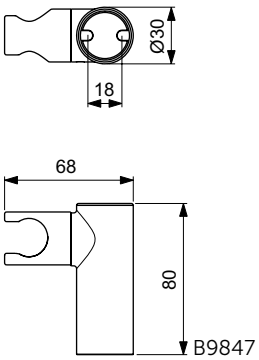

B9847

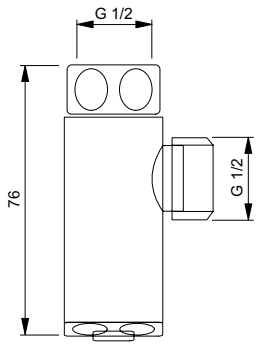

F2605

Всички посочени цени са в лева и в евро, без ДДС, и са препоръчителни за продажба на дребно.

Описание

Рамо за монтаж на душ глава
Метално рамо G1/2" за комбинация с душ глава
Метална розетка
Покрития:
- по технология електрохимично галванизиране (AA)
- по технология PVD (GN, A2, A5)
- по технология прахово боядисване (XG)
- по технология течно боядисване (SI, RO)

Квадратно рамо за монтаж на душ глава
Метално рамо G1/2" за комбинация с душ глава
Метална розетка
Покрития:
- по технология електрохимично галванизиране (AA)

Продукт	Арт.No.	цена/€ без ДДС	цена/лв. без ДДС
Рамо за монтаж към стена 400 mm	**B9445AA**	39,70	77,65
	B9445GN	63,90	124,98
	B9445A2	63,90	124,98
	B9445A5	63,90	124,98
	B9445XG	49,50	96,81
	B9445SI	49,50	96,81
	B9445RO	49,50	96,81
Рамо за монтаж към стена 300 mm	**B9444AA**	35,10	68,65
	B9444GN	56,10	109,72
	B9444A2	56,10	109,72
	B9444A5	56,10	109,72
Рамо за монтаж към таван 150 mm	**B9446AA**	35,10	68,65
	B9446GN	56,10	109,72
	B9446A2	56,10	109,72
	B9446A5	56,10	109,72
	B9446XG	43,30	84,69
Квадратно рамо за монтаж към стена 400 mm	**BD645AA**	58,00	113,44
Квадратно рамо за монтаж към таван 200 mm	**BD646AA**	30,90	60,44

Цветове

A2	Матирано злато	AA	Хром	XG	Черна коприна (черен мат)	RO	Розе
A5	Магнитно сив	GN	Матирано сребро	SI	Сребро		

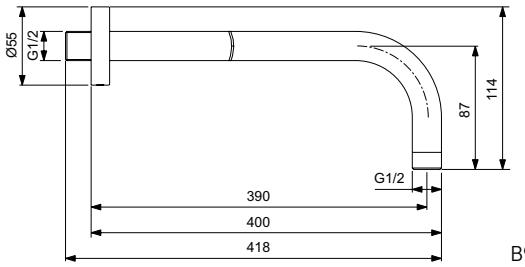

B9445

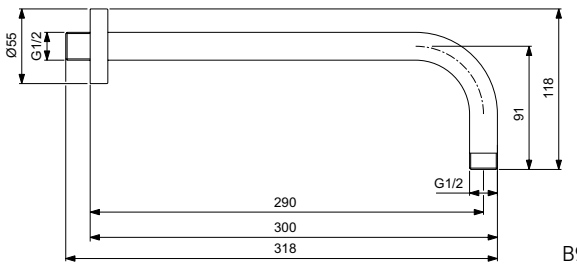

B9444

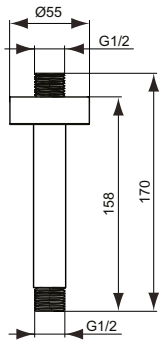

B9446

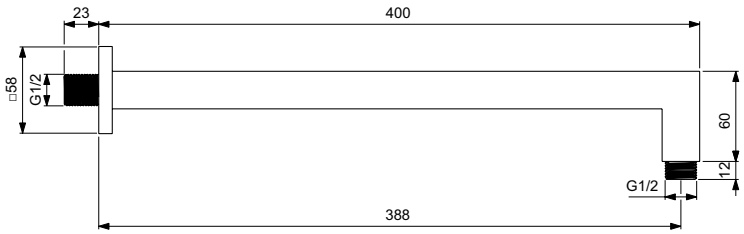

BD645

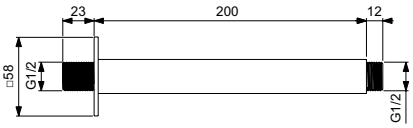

BD646

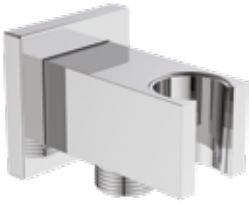

Описание

Фиксирана стенна окачалка
За комбинация с ръчен душ
Покрития:
- по технология електрохимично галванизиране (AA)
- по технология PVD (GN, A2, A5)

Стенно коляно с окачалка
За комбинация с ръчен душ
Присъединяване G 1/2
Възвратен клапан
Покрития:
- по технология електрохимично галванизиране (AA)
- по технология PVD (GN, A2, A5)

Стенно коляно
Присъединяване G 1/2
Възвратен клапан
Покрития:
- по технология електрохимично галванизиране (AA)
- по технология PVD (GN, A2, A5)

Продукт	Арт.No.	цена/€ без ДДС	цена/лв. без ДДС
Фиксирана стенна окачалка	**BC770AA**	24,20	47,33
	BC770GN	39,20	76,67
	BC770A2	39,20	76,67
	BC770A5	39,20	76,67
Стенно коляно с окачалка	**BC771AA**	44,30	86,64
	BC771GN	70,90	138,67
	BC771A2	70,90	138,67
	BC771A5	70,90	138,67
Стенно коляно	**BC772AA**	24,20	47,33
	BC772GN	39,20	76,67
	BC772A2	39,20	76,67
	BC772A5	39,20	76,67

Цветове

A2 Матирано злато
A5 Магнитно сив
AA Хром
GN Матирано сребро

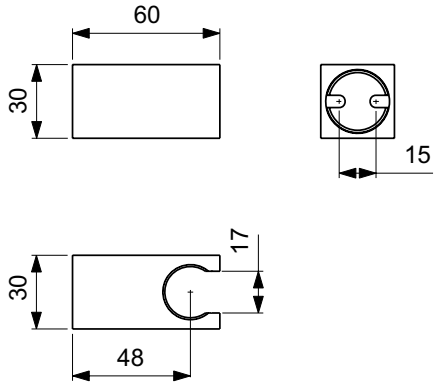

BC770

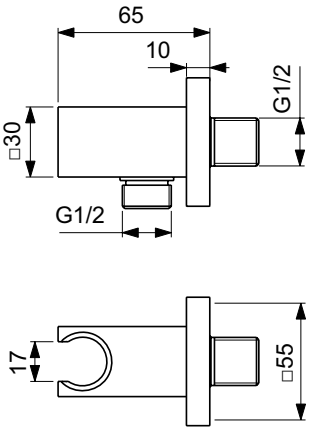

BC771

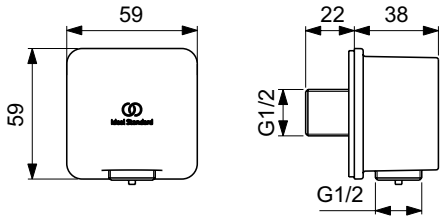

BC772

Всички посочени цени са в лева и в евро, без ДДС, и са препоръчителни за продажба на дребно.

Описание

Фиксирана стенна окачалка за комбинация с ръчен душ
Покрития:
- по технология електрохимично галванизиране (AA)
- по технология PVD (GN, A2, A5)
- по технология прахово боядисване (XG)
- по технология течно боядисване (SI, RO)

Стенно коляно с окачалка за комбинация с ръчен душ
Присъединяване G 1/2, Възвратен клапан
Покрития:
- по технология електрохимично галванизиране (AA)
- по технология PVD (GN, A2, A5)
- по технология прахово боядисване (XG)

Стенно коляно
Присъединяване G 1/2, Възвратен клапан
Покрития:
- по технология електрохимично галванизиране (AA)
- по технология PVD (GN, A2, A5)
- по технология прахово боядисване (XG)
- по технология течно боядисване (SI, RO)

Продукт	Арт.No.	цена/€ без ДДС	цена/лв. без ДДС
Фиксирана стенна окачалка	**BC806AA**	24,20	47,33
	BC806GN	39,20	76,67
	BC806A2	39,20	76,67
	BC806A5	39,20	76,67
	BC806XG	30,10	58,87
	BC806SI	30,10	58,87
	BC806RO	30,10	58,87
Стенно коляно с окачалка	**BC807AA**	44,30	86,64
	BC807GN	70,90	138,67
	BC807A2	70,90	138,67
	BC807A5	70,90	138,67
	BC807XG	55,20	107,96
Стенно коляно	**BC808AA**	24,20	47,33
	BC808GN	39,20	76,67
	BC808A2	39,20	76,67
	BC808A5	39,20	76,67
	BC808XG	30,10	58,87
	BC808SI	30,10	58,87
	BC808RO	30,10	58,87

Цветове

A2	Матирано злато	AA	Хром	XG	Черна коприна (черен мат)	RO	Розе
A5	Магнитно сив	GN	Матирано сребро	SI	Сребро		

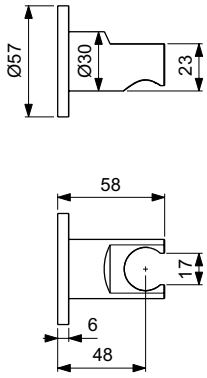

BC806

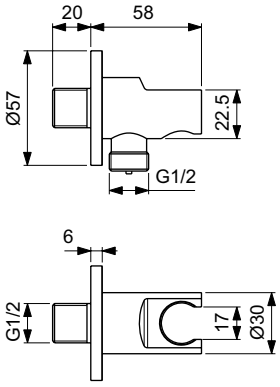

BC807

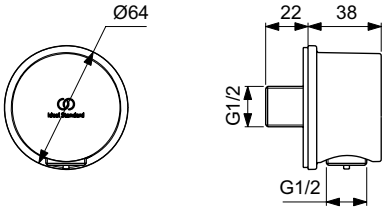

BC808

Описание

Idealflex шлаух за ръчен душ
Дължина: 2000 mm, 1750 mm, 1500 mm, 1250 mm
Универсално присъединяване G1/2"
Устойчив на водно налягане до 5 bar
Издържа до 50 kg тежест
Гладка повърхност за лесно почистване
Технология против усукване
5 години гаранционен период

Ultraflex шлаух за ръчен душ
Дължина: 1750 mm, 1350 mm
Пластмасов
Универсално присъединяване G1/2"
Устойчив на водно налягане до 5 bar
Издържа до 50 kg тежест
2 години гаранционен период

Metalflex шлаух за ръчен душ
Размери: 2000 mm, 1750 mm, 1500 mm, 1250 mm
Метален, двойнооплетен
Универсално присъединяване G1/2"
Устойчив на водно налягане до 5 bar
Издържа до 50 kg тежест
2 години гаранционен период

Продукт	Арт.No.	цена/€ без ДДС	цена/лв. без ДДС
Idealflex шлаух 2000 mm	**BE200AA**	19,50	38,14
Idealflex шлаух 1750 mm	**BE175AA**	17,20	33,64
	BE175A2	25,80	50,46
	BE175GN	25,80	50,46
	BE175XG	21,50	42,05
	BE175A5	25,80	50,46
	BE175SI	21,50	42,05
	BE175RO	21,50	42,05
Idealflex шлаух 1500 mm	**BE150AA**	16,00	31,29
Idealflex шлаух 1250 mm	**BE125AA**	12,80	25,03
	BE125XG	16,10	31,49
	BE125A5	19,20	37,55
	BE125GN	19,20	37,55
	BE125A2	19,20	37,55
Ultraflex шлаух 1750 mm	**BG175AA**	9,10	17,80
Ultraflex шлаух 1350 mm	**BG135AA**	7,60	14,86
Metalflex двойнооплетен метален шлаух 2000 mm	**BF200AA**	19,50	38,14
Metalflex двойнооплетен метален шлаух 1750 mm	**BF175AA**	17,20	33,64
Metalflex двойнооплетен метален шлаух 1500 mm	**BF150AA**	16,00	31,29
Metalflex двойнооплетен метален шлаух 1250 mm	**BF125AA**	12,80	25,03

Цветове

AA Хром
A2 Матирано злато
A5 Магнитно сив
GN Матирано сребро
XG Черна коприна (черен мат)
SI Сребро
RO Розе

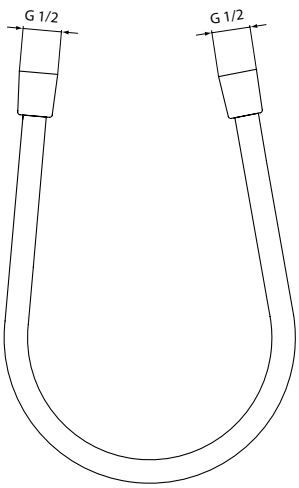

BE200, BE175, BE150, BE125

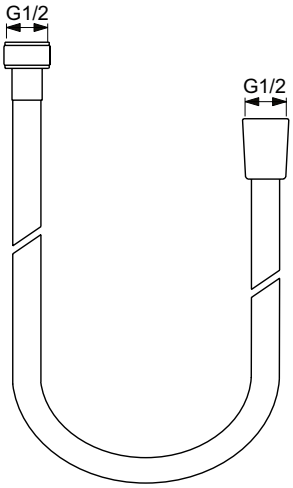

BG175, BG135

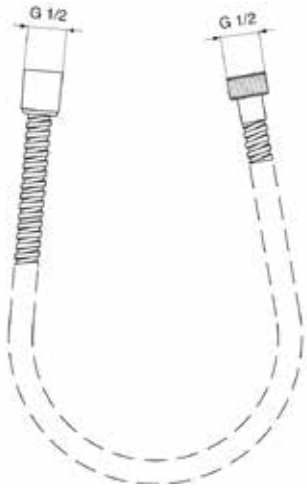

BF200, BF175, BF150, BF125

Всички посочени цени са в лева и в евро, без ДДС, и са препоръчителни за продажба на дребно.

reddot winner 2024

DESIGN AWARD 2024

Описание

ALU+ окачване с аксесоари L, M, S

ALU+ окачване с аксесоари L
Окачване 800 mm с профил отдясно и отляво за позициониране на аксесоарите по избор при първоначален монтаж
Огледало 500 mm, фиксирано
Голяма полица 208 mm (натоварване до 7 kg)
Чаша
Държач за кърпа, ъгъл на въртене 90°
Материал: анодизиран алуминий
Покритие: по технология течно боядисване (XG, SI, RO)

ALU+ окачване с аксесоари M
Окачване 700 mm с профил отдясно и отляво за позициониране на аксесоарите по избор при първоначален монтаж
Огледало 320 mm, фиксирано
Голяма полица 208 mm (натоварване до 7 kg)
Чаша
Държач за кърпа, ъгъл на въртене 90°
Материал: анодизиран алуминий
Покритие: по технология течно боядисване (XG, SI, RO)

ALU+ окачване с аксесоари S
Окачване 700 mm с профил отдясно и отляво за позициониране на аксесоарите по избор при първоначален монтаж
Увеличително огледало x3, 200 mm, на сферична връзка
Голяма полица 208 mm (натоварване до 7 kg)
Малка полица/ сапуниера 130 mm (натоварване до 7 kg)
Чаша
Материал: анодизиран алуминий
Покритие: по технология течно боядисване (XG, SI, RO)

Продукт	Арт.No.	цена/€ без ДДС	цена/лв. без ДДС	
Окачване с аксесоари L	**BD587XG**	189,00	369,65	*
	BD587SI	189,00	369,65	*
	BD587RO	189,00	369,65	*
Окачване с аксесоари M	**BD588XG**	135,00	264,04	*
	BD588SI	135,00	264,04	*
	BD588RO	135,00	264,04	*
Окачване с аксесоари S	**BD589XG**	121,00	236,66	*
	BD589SI	121,00	236,66	*
	BD589RO	121,00	236,66	*

*Продукти от ценова група Лукс

Цветове

XG Черна коприна
SI Сребро
RO Розе

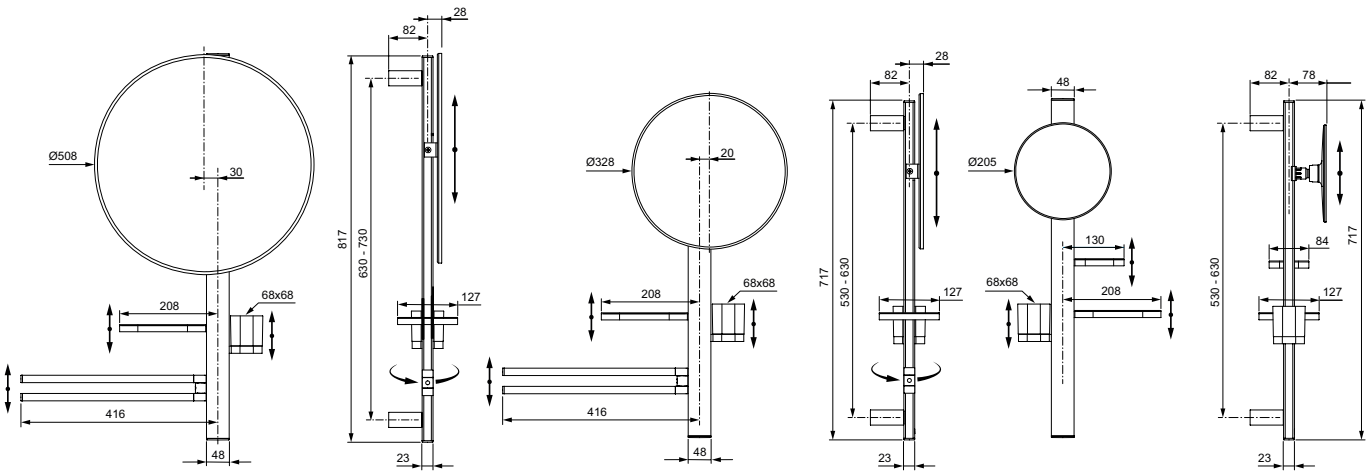

BD587 BD588 BD589

reddot winner 2024

iF DESIGN AWARD 2024

Описание

ALU+ Поставка за тоалетна хартия с капак
С монтажен комплект
Материал: анодизиран алуминий
Покритие: по технология течно боядисване (XG, SI, RO)

ALU+ Четка за WC с държач, конзолна (за монтаж на стена)
Матирано стъкло
С монтажен комплект
Материал: анодизиран алуминий
Покритие: по технология течно боядисване (XG, SI, RO)

Продукт	Арт.No.	цена/€ без ДДС	цена/лв. без ДДС	
Поставка за тоалетна хартия с капак	**BD592XG**	29,90	58,48	*
	BD592SI	29,90	58,48	*
	BD592RO	29,90	58,48	*
Четка за WC с държач, конзолна (за монтаж на стена)	**BD593XG**	52,60	102,88	*
	BD593SI	52,60	102,88	*
	BD593RO	52,60	102,88	*

*Продукти от ценова група Лукс

Цветове

XG Черна коприна
SI Сребро
RO Розе

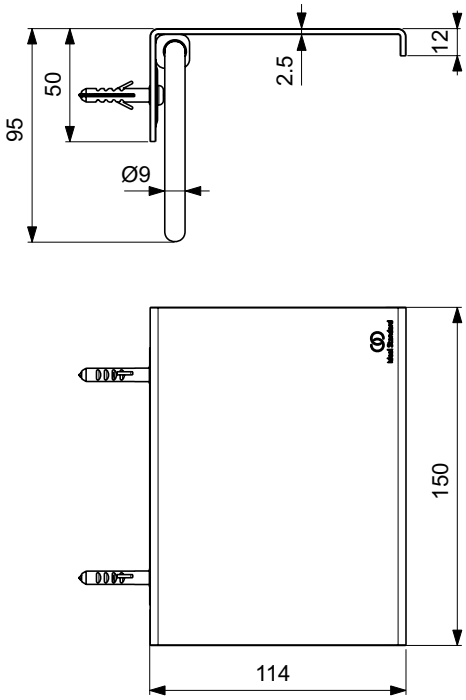

BD592

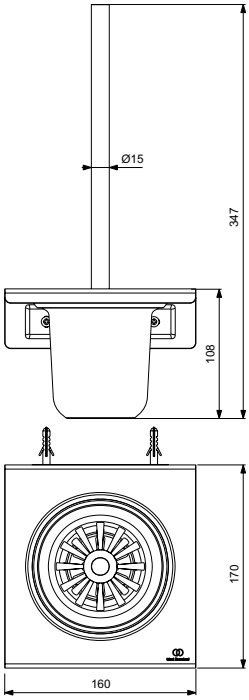

BD593

Всички посочени цени са в лева и в евро, без ДДС, и са препоръчителни за продажба на дребно.

Описание

Единична закачалка
С монтажен комплект
За монтаж на стена

Хавлийник за биде
С монтажен комплект
За монтаж на стена

Четка за WC с държач, конзолна
Стояща, с отвор за конзолен монтаж Ø6x30 mm
Монтажен комплект за конзолен монтаж не е включен в комплекта

Продукт	Ш x Д x В mm	Kg	Арт.No.	цена/€ без ДДС	цена/лв. без ДДС
Единична закачалка	119 x 80 x 81	0,8	**N1380AA**	12,80	25,03
Хавлийник за биде	119 x 80 x 81	1,0	**N1384AA**	43,80	85,67
Четка за WC с държач, конзолна	151 x 85 x 18	0,7	**N1396AA**	64,10	125,37

Цветове

AA Хром

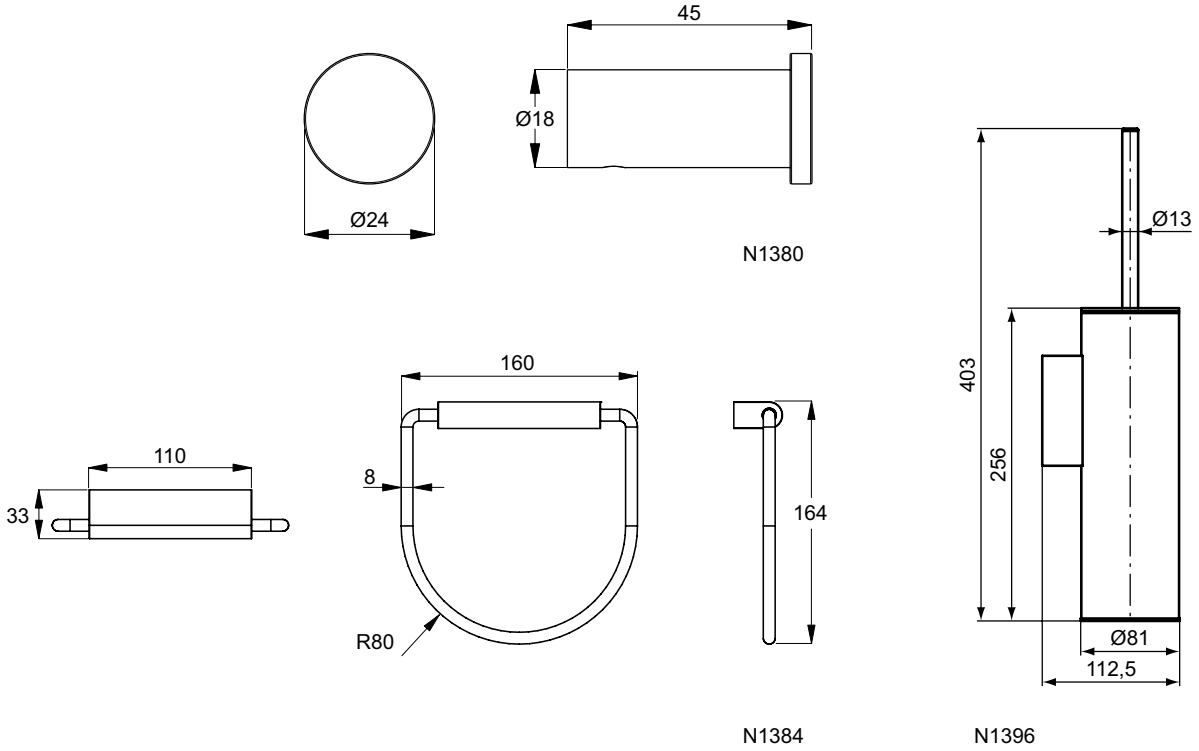

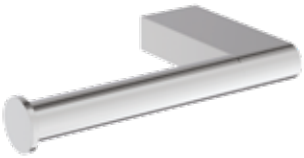

Описание

Поставка за тоалетна хартия
С монтажен комплект
За монтаж на стена

Поставка за тоалетна хартия с капак
С монтажен комплект
За монтаж на стена

Поставка за тоалетна хартия - резерва
С монтажен комплект
За монтаж на стена

Продукт	Ш x Д x В mm	Kg	Арт.No.	цена/€ без ДДС	цена/лв. без ДДС
Поставка за тоалетна хартия	119 x 80 x 81	0,8	**N1381AA**	34,80	68,06
Поставка за тоалетна хартия с капак	119 x 80 x 81	1,0	**N1382AA**	43,80	85,67
Поставка за тоалетна хартия - резерва	151 x 85 x 18	0,7	**N1383AA**	32,90	64,35

Цветове

AA Хром

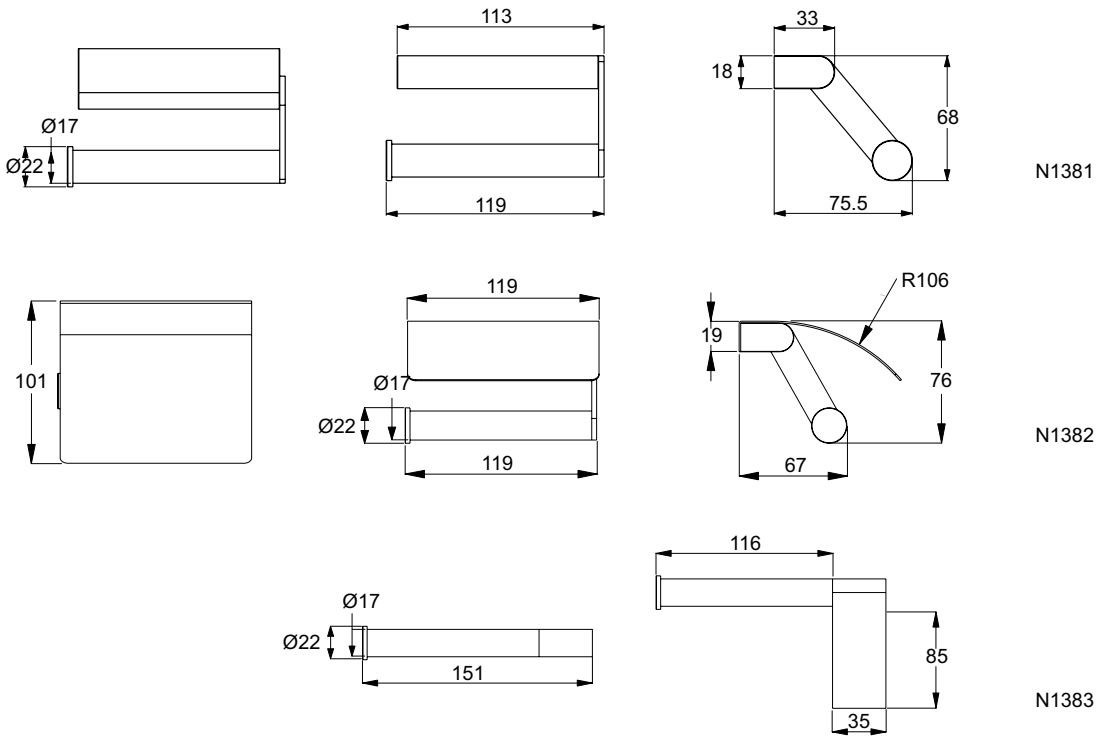

Всички посочени цени са в лева и в евро, без ДДС, и са препоръчителни за продажба на дребно.

Описание

Хавлийник
За монтаж на стена
С монтажен комплект
Хром

Двоен хавлийник
За монтаж на стена
С монтажен комплект
Хром

Стъклена полица
Темперирано прозрачно стъкло
С монтажен комплект
За монтаж на стена

Продукт	Ш x Д x В mm	Kg	Арт.No.	цена/€ без ДДС	цена/лв. без ДДС
Хавлийник 60 cm	600 x 85 x 18	1,5	**N1387AA**	53,90	105,42
Хавлийник 30 cm	300 x 85 x 18	1,2	**N1385AA**	43,80	85,67
Двоен хавлийник - 45 cm	445 x 85 x 38	1,6	**A9181AA**	89,60	175,24
Стъклена полица 50 cm	500 x 110 x 40	1,8	**N1392AA**	51,80	101,31

Цветове

AA Хром

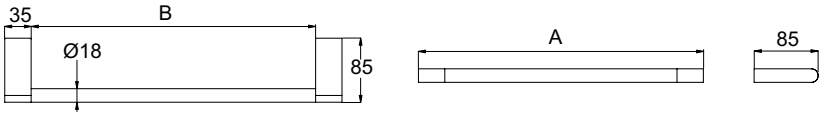

	A	B
N1385	300	230
N1387	600	530

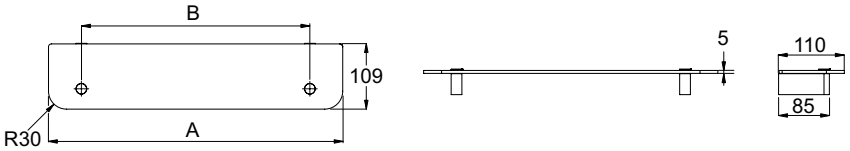

	A	B
N1392	500	382

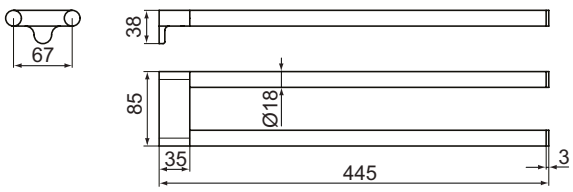

A9181

Описание

Ъглова решетъчна сапуниера
С монтажен комплект
За монтаж на стена

Решетъчна сапуниера
С монтажен комплект
За монтаж на стена

Дръжка за вана 35 cm
С монтажен комплект
За монтаж на стена
Хром

Продукт	Ш x Д x В mm	Kg	Арт.No.	цена/€ без ДДС	цена/лв. без ДДС
Ъглова решетъчна сапуниера	205 x 144 x 26	0,4	**A9157AA**	62,50	122,24
Решетъчна сапуниера	164 x 123 x 26	0,4	**A9158AA**	49,40	96,62
Дръжка за вана 35 cm	350 x 110 x 30	2,2	**A9159AA**	98,40	192,45

Цветове

AA Хром

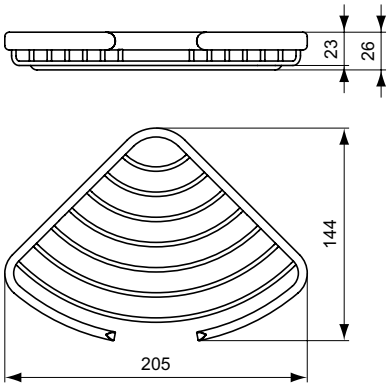

A9157

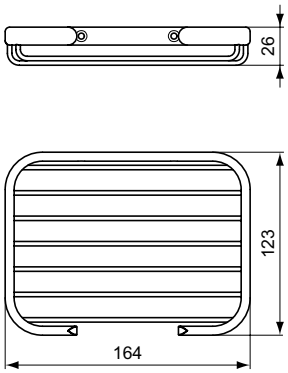

A9158

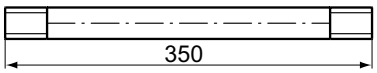

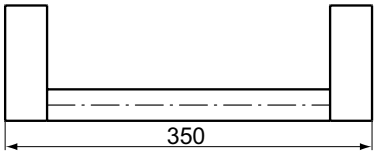

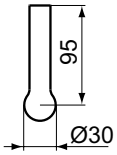

A9159

Всички посочени цени са в лева и в евро, без ДДС, и са препоръчителни за продажба на дребно.

Описание

Стъклена чаша с държач
За монтаж на стена
С монтажен комплект

Дозатор за течен сапун - метален
За монтаж на стена
С монтажен комплект

Стъклена сапуниера
За монтаж на стена
С монтажен комплект

Продукт	Ш x Д x В mm	Kg	Арт.No.	цена/€ без ДДС	цена/лв. без ДДС
Стъклена чаша с държач	75 x 110 x 147	0,9	**A9156AA**	57,60	112,66
Дозатор за течен сапун - метален	57 x 94 x 185	0,5	**A9154AA**	72,50	141,80
Стъклена сапуниера	110 x 126 x 69	0,7	**A9155AA**	57,60	112,66

Цветове

AA Хром

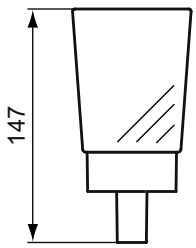

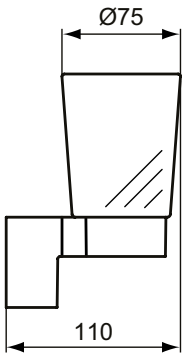

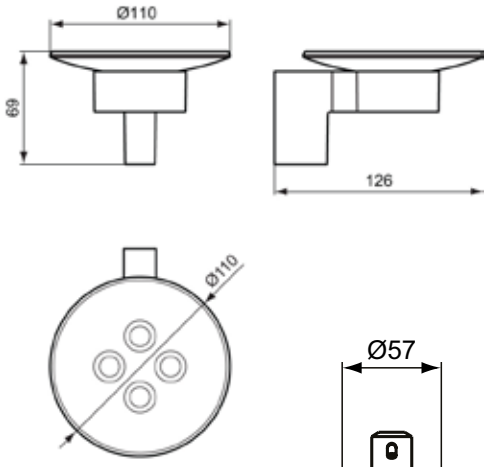

A9155

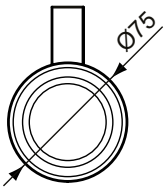

A9156

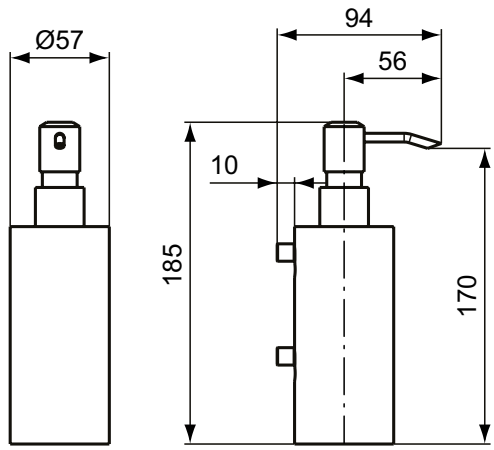

A9154

Описание

Единична закачалка
С монтажен комплект

Двойна закачалка
С монтажен комплект

Хавлийник за биде
С монтажен комплект

Хавлийник 80, 60, 45 cm
С монтажен комплект

Двоен хавлийник
С монтажен комплект
Завъртане до 180°

Продукт	Ш x Д x В mm	Kg	Арт.No.	цена/€ без ДДС	цена/лв. без ДДС
Единична закачалка	45 x 48 x 49	0,2	**E2192AA**	12,40	24,25
Двойна закачалка	87 x 66 x 45	0,2	**E2193AA**	16,20	31,68
Хавлийник за биде	217 x 66 x 155	0,4	**E2202AA**	28,60	55,94
Хавлийник 80 cm	845 x 80 x 45	0,9	**E2198AA**	43,80	85,67
Хавлийник 60 cm	645 x 80 x 45	0,7	**E2197AA**	38,10	74,52
Хавлийник 45 cm	495 x 80 x 45	0,6	**E2196AA**	36,10	70,61
Двоен хавлийник	45 x 455 x 145	0,9	**E2200AA**	60,60	118,52

Цветове

AA Хром

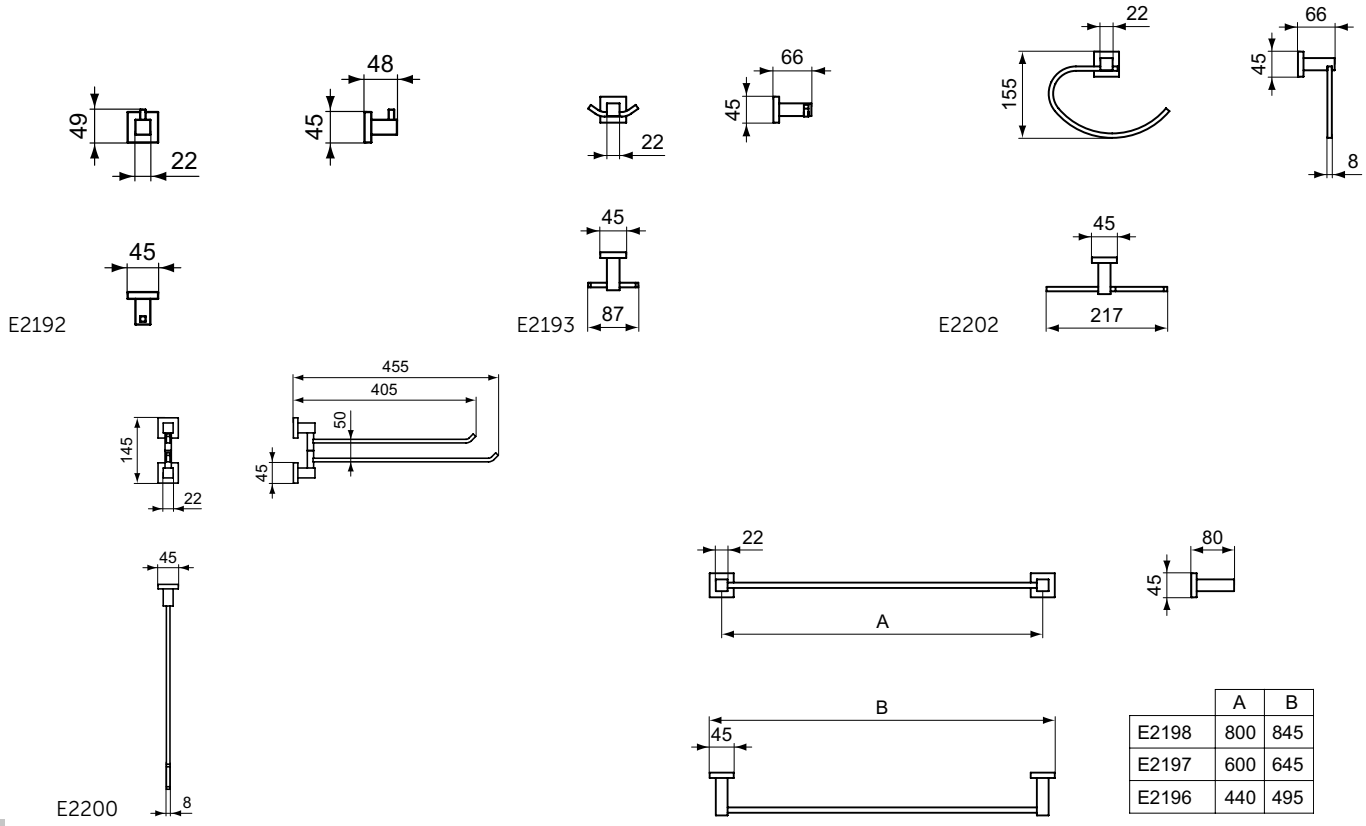

	A	B
E2198	800	845
E2197	600	645
E2196	440	495

Всички посочени цени са в лева и в евро, без ДДС, и са препоръчителни за продажба на дребно.

Описание

Поставка за тоалетна хартия с капак
С монтажен комплект

Поставка за тоалетна хартия - резерва
С монтажен комплект

Четка за WC с държач, конзолна (за монтаж на стена)
Неръждаема стомана
С монтажен комплект

Четка за WC с държач, конзолна (за монтаж на стена)
Матирано стъкло
С монтажен комплект

Продукт	Ш x Д x В mm	Kg	Арт.No.	цена/€ без ДДС	цена/лв. без ДДС
Поставка за тоалетна хартия с капак	145 x 66 x 154	0,5	**E2191AA**	29,30	57,31
Поставка за тоалетна хартия - резерва	45 x 90 x 157	0,4	**E2199AA**	22,90	44,79
Четка за WC с държач, конзолна (за монтаж на стена)	80 x 105 x 392	1,1	**E2195AA**	60,60	118,52
Четка за WC с държач, конзолна (за монтаж на стена)	93 x 125 x 385	1,0	**E2194AA**	30,60	59,85

Цветове

AA Хром

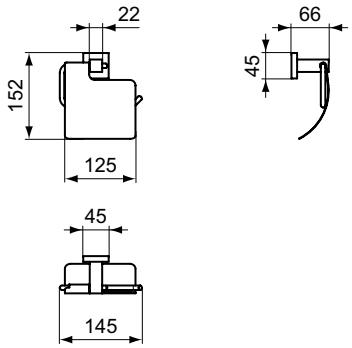

E2191

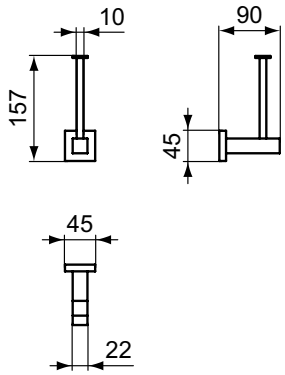

E2199

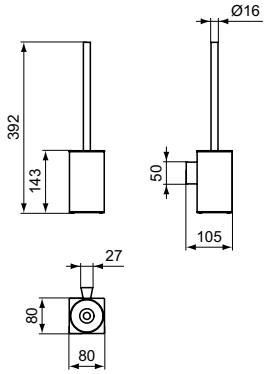

E2195

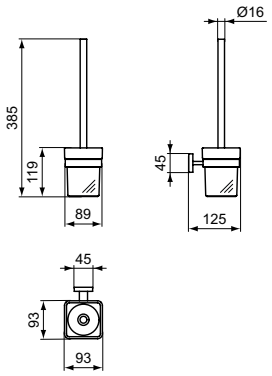

E2194

Описание

Стъклена чаша с държач
Матирано стъкло
За монтаж на стена
С монтажен комплект

Стъклена чаша двойна с държач
Матирано стъкло
За монтаж на стена
С монтажен комплект

Сапуниера
За монтаж на стена
С монтажен комплект

Дозатор за течен сапун
Матирано стъкло
За монтаж на стена
С монтажен комплект

Продукт	Ш x Д x В mm	Kg	Арт.No.	цена/€ без ДДС	цена/лв. без ДДС
Стъклена чаша с държач	65 x 97 x 107	0,4	**E2204AA**	23,80	46,55
Стъклена чаша двойна с държач	175 x 93 x 107	0,8	**E2205AA**	37,80	73,93
Сапуниера	103 x 117 x 52	0,4	**E2201AA**	21,80	42,64
Дозатор за течен сапун	74 x 106 x 155	0,7	**E2252AA**	45,60	89,19

Цветове

AA Хром

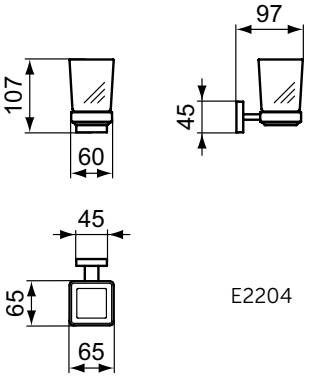

E2204

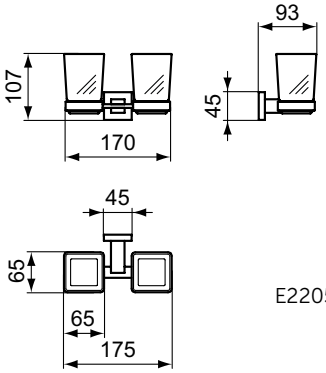

E2205

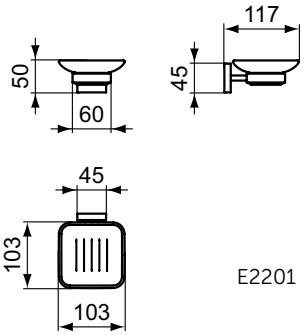

E2201

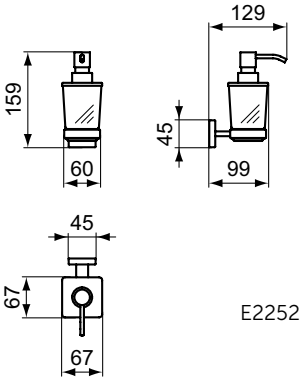

E2252

Всички посочени цени са в лева и в евро, без ДДС, и са препоръчителни за продажба на дребно.

Описание

Полица 52 cm
Матирано стъкло
Темперирано стъкло
С монтажен комплект

Дръжка за вана
С монтажен комплект

Продукт	Ш x Д x В mm	Kg	Арт.No.	цена/€ без ДДС	цена/лв. без ДДС
Полица 52 cm	508 x 136 x 45	1,4	**E2206AA**	41,80	81,75
Дръжка за вана	350 x 83 x 50	0,6	**E2203AA**	31,30	61,22

Цветове

AA Хром

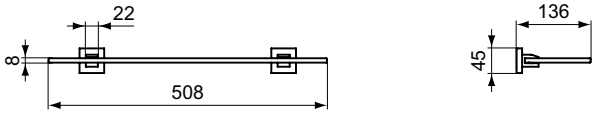

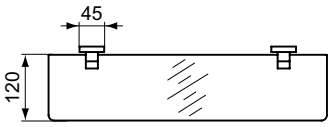

E2206

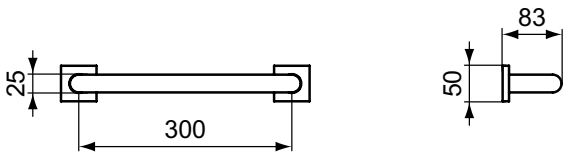

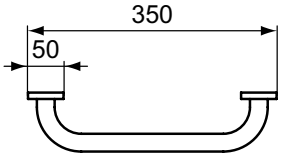

E2203

Описание

Единична закачалка
С монтажен комплект
Покрития:
- по технология електрохимично галванизиране (AA)
- по технология прахово боядисване (XG)

Двойна закачалка
С монтажен комплект

Хавлийник за биде
С монтажен комплект
Диаметър на ринга 159 mm\
Покрития:
- по технология електрохимично галванизиране (AA)
- по технология прахово боядисване (XG)

Продукт	Ш x Д x В mm	Kg	Арт.No.	цена/€ без ДДС	цена/лв. без ДДС
Единична закачалка	48 x 48 x 45	0,2	**A9115AA**	8,30	16,23
			A9115XG	13,80	26,99
Двойна закачалка	48 x 48 x 64	0,2	**A9116AA**	10,50	20,54
Хавлийник за биде	159 x 183 x 58	0,4	**A9130AA**	19,40	37,94
			A9130XG	27,50	53,79

Цветове

AA Хром
XG Черна коприна (черен мат)

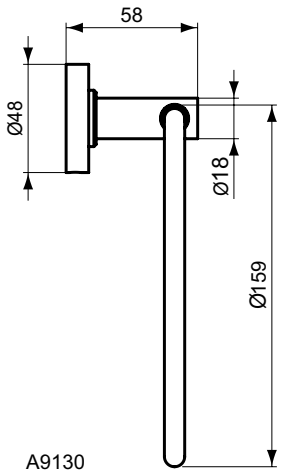

A9130

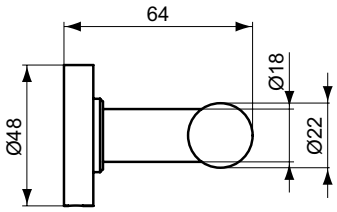

A9116

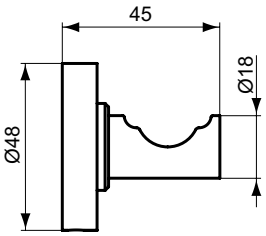

A9115

Всички посочени цени са в лева и в евро, без ДДС, и са препоръчителни за продажба на дребно.

Описание

Хавлийник 80, 60, 45 cm
С монтажен комплект
Покрития:
- по технология електрохимично галванизиране (AA)
- по технология прахово боядисване (XG)

Единичен хавлийник
С монтажен комплект, Завъртане до 180°
Покрития:
- по технология електрохимично галванизиране (AA)
- по технология прахово боядисване (XG)
- по технология PVD (GN, A2, A5)

Двоен хавлийник
С монтажен комплект, Завъртане до 180°
Покрития:
- по технология електрохимично галванизиране (AA)
- по технология прахово боядисване (XG)
- по технология PVD (GN, A2, A5)

Полица 52 cm
Темперирано стъкло, С монтажен комплект
Покрития:
- по технология електрохимично галванизиране (AA)
- по технология прахово боядисване (XG)

Продукт	Ш x Д x В mm	Kg	Арт.No.	цена/€ без ДДС	цена/лв. без ДДС
Хавлийник 80 cm	800 x 58 x 48	0,8	**A9244AA**	33,80	66,11
			A9244XG	48,90	95,64
Хавлийник 60 cm	600 x 58 x 48	0,5	**A9118AA**	29,90	58,48
			A9118XG	43,80	85,67
Хавлийник 45 cm	450 x 58 x 48	0,4	**A9117AA**	26,60	52,03
			A9117XG	39,00	76,28
Единичен хавлийник	371 x 58 x 48	**0,5**	**A7651AA**	33,20	64,93
			A7651XG	47,00	91,92
			A7651GN	50,80	99,36
			A7651A2	50,80	99,36
			A7651A5	50,80	99,36
Двоен хавлийник	403 x 68 x 48	0,5	**A9131AA**	41,50	81,17
			A9131XG	58,60	114,61
			A9131GN	64,10	125,37
			A9131A2	64,10	125,37
			A9131A5	64,10	125,37
Полица 52 cm - матово стъкло	520 x 120 x 48	1,5	**A9124AA**	37,20	72,76
			A9124XG	47,00	91,92
Полица 52 cm - прозрачно стъкло	520 x 120 x 48	1,5	**A9125AA**	37,20	72,76

Цветове

AA Хром XG Черна коприна (черен мат) GN Матирано сребро A2 Матирано злато A5 Магнитно сив

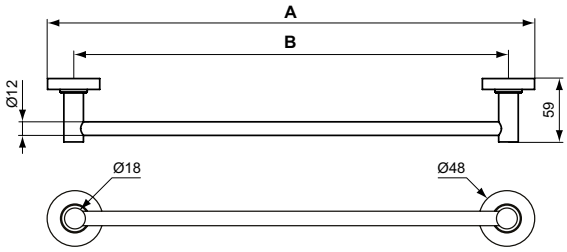

	A	B
A 9117 ..	450	402
A 9118 ..	600	552
A 9244 ..	850	752

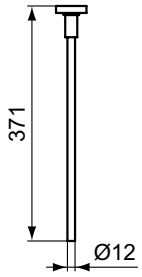

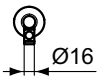

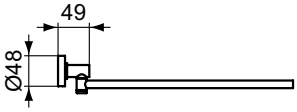

A7651

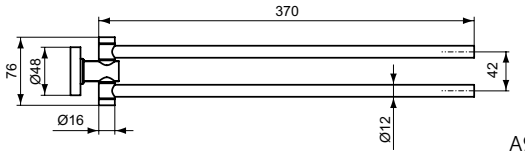

A9131

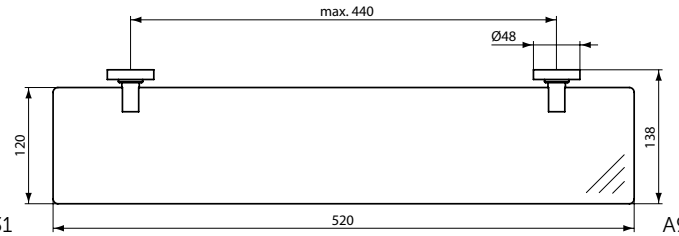

A9124, A9125

Описание

Поставка за тоалетна хартия с капак
С монтажен комплект
Покрития:
- по технология електрохимично галванизиране (AA)
- по технология прахово боядисване (XG)

Поставка за тоалетна хартия - резерва
С монтажен комплект
Покрития:
- по технология електрохимично галванизиране (AA)
- по технология прахово боядисване (XG)

Държач за кърпи
Неръждаема стомана
За вграждане

Продукт	Ш x Д x В mm	Kg	Арт.No.	цена/€ без ДДС	цена/лв. без ДДС
Поставка за тоалетна хартия с капак	122 x 63 x 118	0,4	**A9127AA**	25,40	49,68
			A9127XG	38,10	74,52
Поставка за тоалетна хартия - резерва	48 x 144 x 48	0,3	**A9132AA**	14,20	27,77
			A9132XG	24,40	47,72
Държач за хартиени кърпи	297 x 157 x 58	0,9	**A9133MY**	24,30	47,53

Цветове

AA Хром
MY Неръждаема стомана
XG Черна коприна (черен мат)

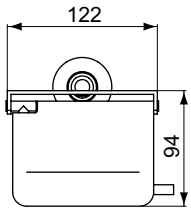

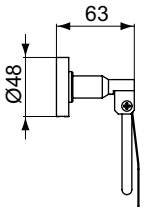

A9127

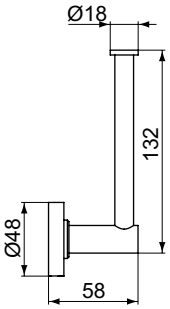

A9132

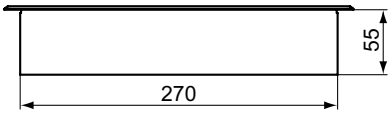

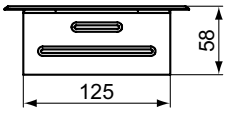

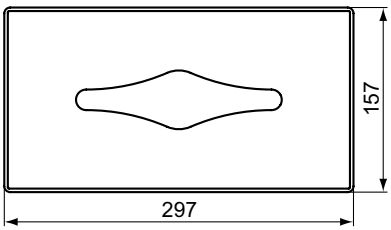

A9133

Всички посочени цени са в лева и в евро, без ДДС, и са препоръчителни за продажба на дребно.

Описание

Четка за WC с държач, конзолна (за монтаж на стена)
С монтажен комплект
Неръждаема стомана

Четка за WC с държач, стояща
Неръждаема стомана

Четка за WC с държач, конзолна (за монтаж на стена)
С монтажен комплект
Матирано стъкло
Покрития:
- по технология електрохимично галванизиране (AA)
- по технология прахово боядисване (XG)

Продукт	Ш x Д x В mm	Kg	Арт.No.	цена/€ без ДДС	цена/лв. без ДДС
Четка за WC с държач, конзолна (за монтаж на стена)	90 x 130 x 402	0,9	**A9128MY**	42,60	83,32
Четка за WC с държач, стояща	90 x 90 x 402	0,8	**A9108MY**	36,50	71,39
Четка за WC с държач, конзолна (за монтаж на стена), матирано бяло стъкло	112 x 116 x 372	0,9	**A9119AA**	30,60	59,85
	112 x 116 x 372	0,9	**A9119XG**	40,70	79,60
Четка за WC с държач, конзолна (за монтаж на стена), матирано черно стъкло	115 x 119 x 384	**0,9**	**A7927XG**	41,50	81,17

Цветове

AA Хром
MY Неръждаема стомана
XG Черна коприна (черен мат)

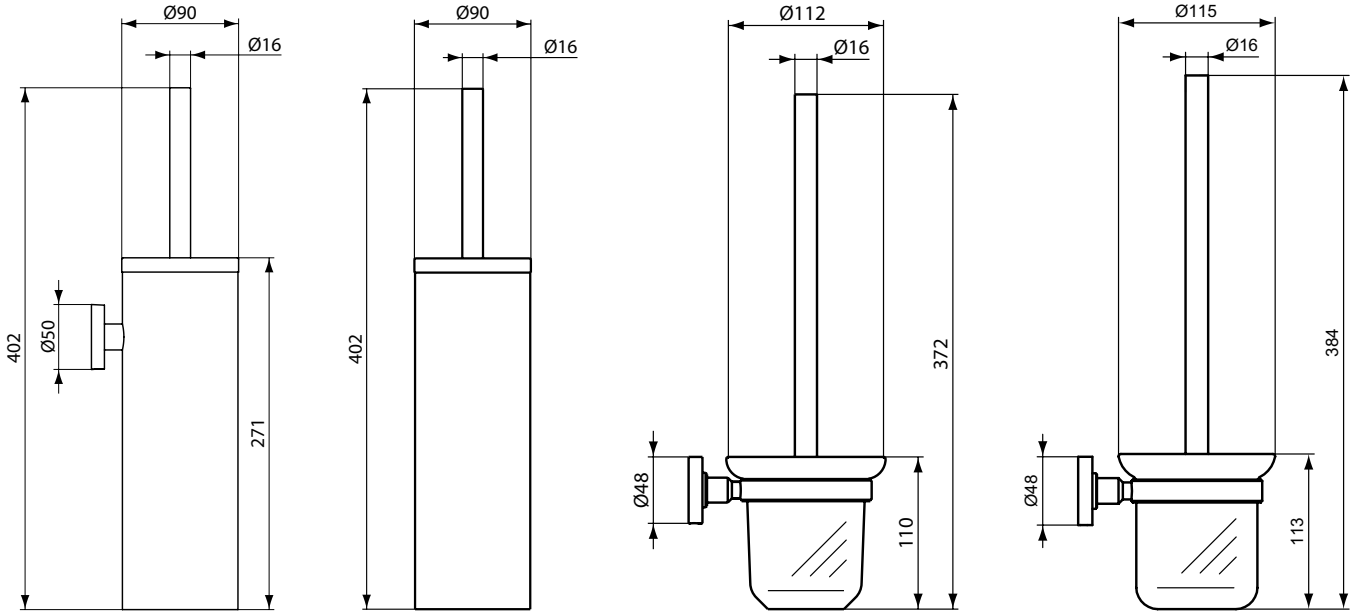

Описание

Стъклена чаша с държач
За монтаж на стена
С монтажен комплект
Покрития:
- по технология електрохимично галванизиране (AA)
- по технология прахово боядисване (XG)

Сапуниера
За монтаж на стена
С монтажен комплект
Покрития:
- по технология електрохимично галванизиране (AA)
- по технология прахово боядисване (XG)

Сапуниера, анти-вандал
За монтаж на стена
С монтажен комплект

Дозатор за течен сапун 0,5 L
За монтаж на стена
С монтажен комплект

Продукт	Ш x Д x В mm	Kg	Арт.No.	цена/€ без ДДС	цена/лв. без ДДС
Стъклена чаша с държач - матово стъкло	66 x 103 x 96	0,4	**A9120AA**	16,60	32,47
			A9120XG	22,00	43,03
Стъклена чаша с държач - прозрачно стъкло	66 x 103 x 96	0,4	**A9121AA**	16,60	32,47
Стъклена чаша с държач - матово черно стъкло	66 x 103 x 96	0,4	**A7928XG**	22,70	44,40
Сапуниера за монтаж на стена - матово стъкло	114 x 127 x 48	0,4	**A9122AA**	16,60	32,47
			A9122XG	22,00	43,03
Сапуниера за монтаж на стена - прозрачно стъкло	114 x 127 x 48	0,4	**A9123AA**	16,60	32,47
Сапуниера за монтаж на стена - матово черно стъкло	114 x 127 x 48	0,4	**A7929XG**	22,70	44,40
Сапуниера анти-вандал за монтаж на стена	79 x 96 x 48	0,3	**A9129AA**	21,00	41,07
Дозатор за течен сапун 0,5 L за монтаж на стена	95 x 102 x 150	0,4	**A9109MY**	56,50	110,50

Цветове

AA Хром
MY Неръждаема стомана
XG Черна коприна (черен мат)

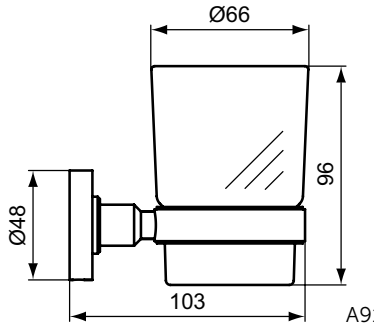

A9120, A9121

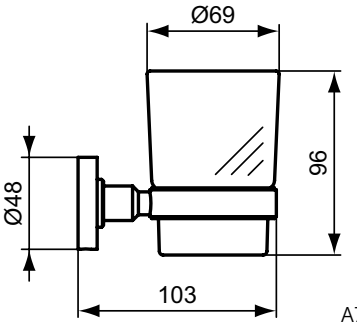

A7928

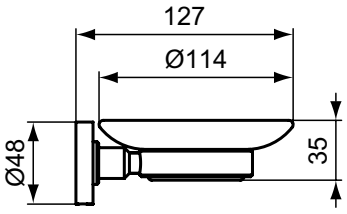

A9122, A9123

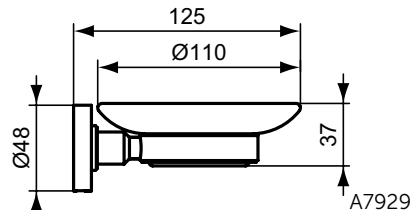

A7929

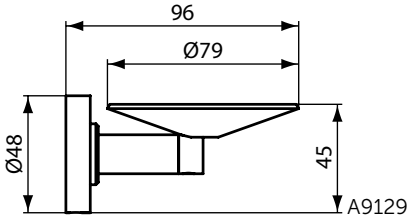

A9129

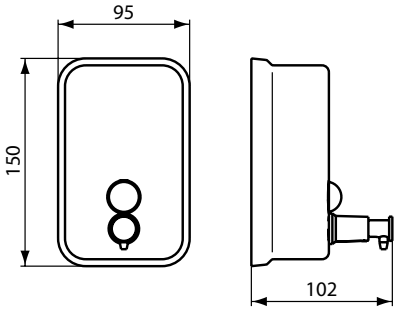

A9109

Всички посочени цени са в лева и в евро, без ДДС, и са препоръчителни за продажба на дребно.

Описание

Решетъчна сапуниера
С монтажен комплект
Покрития:
- по технология електрохимично галванизиране (AA)
- по технология прахово боядисване (XG)

Ъглова решетъчна сапуниера
С монтажен комплект
Покрития:
- по технология електрохимично галванизиране (AA)
- по технология прахово боядисване (XG)

Продукт	Ш x Д x В mm	Kg	Арт.No.	цена/€ без ДДС	цена/лв. без ДДС
Решетъчна сапуниера	197 x 137 x 48	0,4	**A9112AA**	25,40	49,68
			A9112XG	42,00	82,14
Ъглова решетъчна сапуниера	211 x 127 x 44	0,5	**A9105AA**	36,50	71,39
			A9105XG	60,80	118,91

Цветове

AA Хром
XG Черна коприна (черен мат)

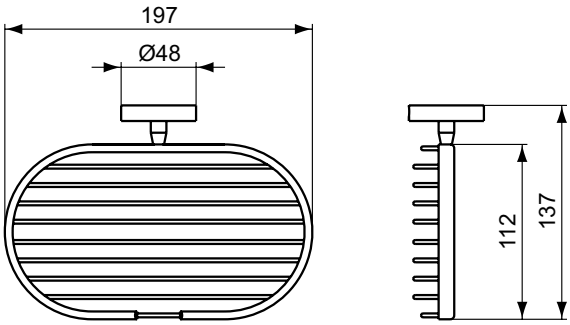

A9112

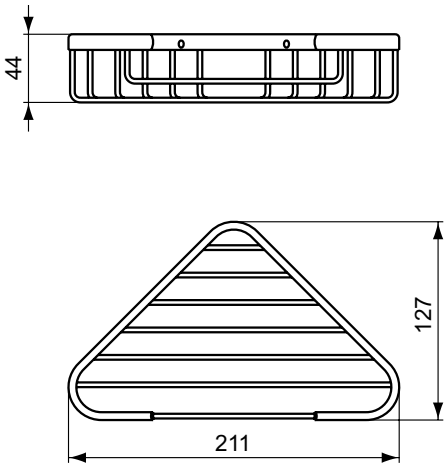

A9105

Описание

Кошче за WC
3L
Стоящо

Увеличително огледало
Въртящо се на 180°
Увеличение 3 пъти
За стенен монтаж
Диаметър 200 mm

Продукт	Ш x Д x В mm	Kg	Арт.No.	цена/€ без ДДС	цена/лв. без ДДС
Кошче за WC	174 x 235 x 257	0,9	**A9104MY**	19,40	37,94
Увеличително огледало	238 x 20 x 293	1,2	**A9111AA**	58,60	114,61

Цветове

AA Хром
MY Неръждаема стомана

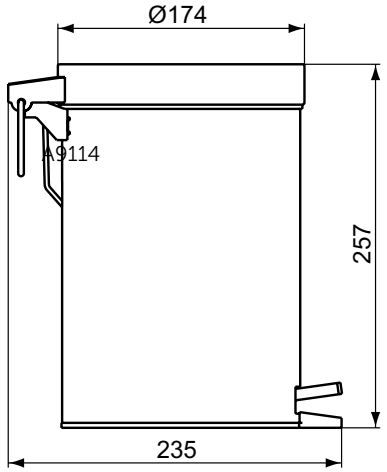

A9104

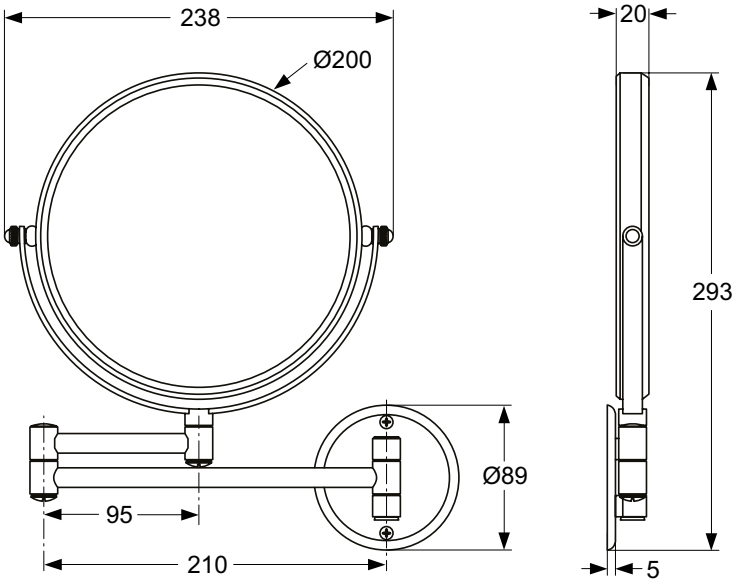

A9111

Всички посочени цени са в лева и в евро, без ДДС, и са препоръчителни за продажба на дребно.

Описание

Дръжка за вана със сапуниера
С монтажен комплект

Дръжка за вана
С монтажен комплект
Покрития:
- по технология електрохимично галванизиране (AA)
- по технология прахово боядисване (XG)

Поставка за кърпи с хавлийник
С монтажен комплект
Покрития:
- по технология електрохимично галванизиране (AA)
- по технология прахово боядисване (XG)

Продукт	Ш x Д x В mm	Kg	Арт.No.	цена/€ без ДДС	цена/лв. без ДДС
Дръжка за вана със сапуниера	419 x 230 x 127	1,0	**A9114AA**	59,80	116,96
Дръжка за вана	350 x 80 x 50	0,6	**A9126AA**	30,90	60,44
			A9126XG	46,50	90,95
Поставка за кърпи с хавлийник	602 x 88 x 304	1,6	**A9106AA**	67,50	132,02
			A9106XG	98,40	192,45

Цветове

AA Хром
XG Черна коприна (черен мат)

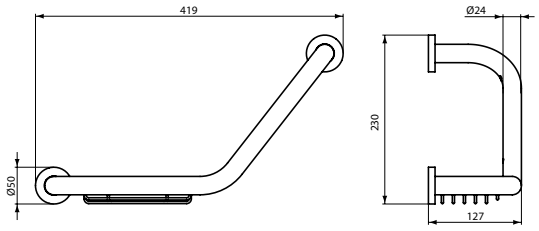

A9114

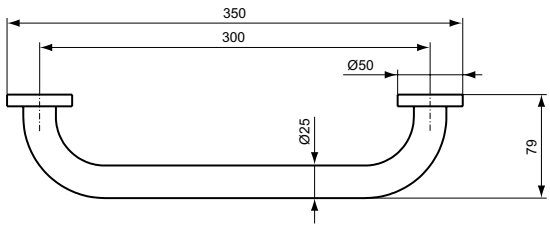

A9126

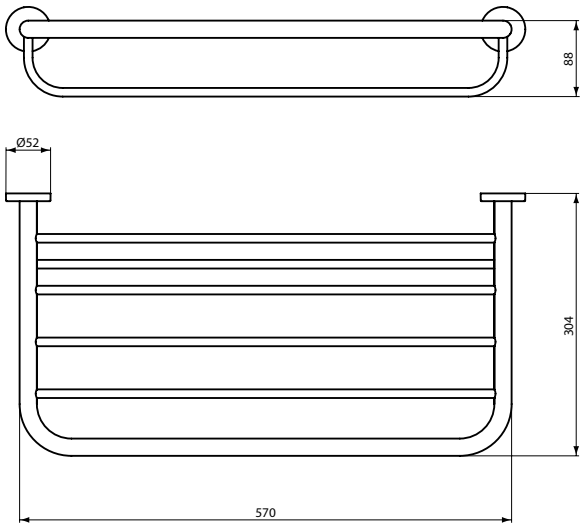

A9106

Описание

Комплект аксесоари за баня

Четка за WC с държач, конзолна (за монтаж на стена)
- С монтажен комплект
- Матирано стъкло

Поставка за тоалетна хартия - резерва
- С монтажен комплект

Единична закачалка
- С монтажен комплект

Покритие: по технология прахово боядисване (XG)

Продукт	Ш x Д x В mm	Kg	Арт.No.	цена/€ без ДДС	цена/лв. без ДДС
Комплект аксесоари за баня			**A9246XG**	73,80	144,34

Цветове

XG Черна коприна (черен мат)

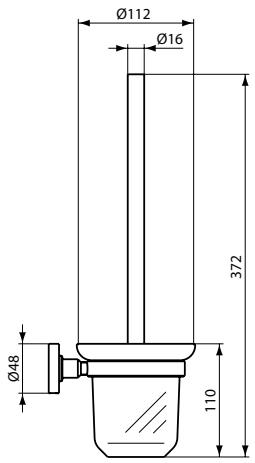

A9119

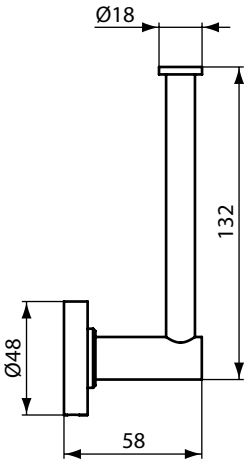

A9132

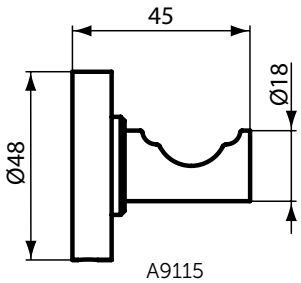

A9115

Всички посочени цени са в лева и в евро, без ДДС, и са препоръчителни за продажба на дребно.

Описание

Комплект аксесоари за баня

Четка за WC с държач, конзолна (за монтаж на стена)
- С монтажен комплект
- Матирано стъкло

Стъклена чаша с държач
- За монтаж на стена
- С монтажен комплект

Сапуниера за монтаж на стена - матово стъкло

Покритие: по технология прахово боядисване (XG)

Продукт	Ш x Д x В mm	Kg	Арт.No.	цена/€ без ДДС	цена/лв. без ДДС
Комплект аксесоари за баня			**A9245XG**	78,40	153,34

Цветове

XG Черна коприна (черен мат)

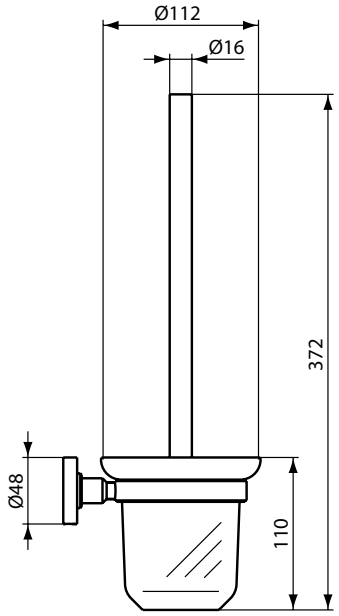

A9119

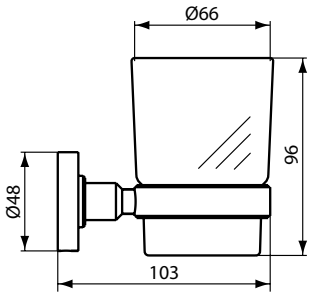

A9120

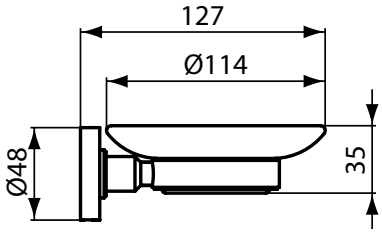

A9122

Описание

Свободно стояща вана DEA DUO
4 mm акрил
190x90 cm, 180x80 cm, 170x75 cm
Включва: Click-clack сифон
EN 14 516

Препоръчителна комплектация с

Свободно стоящ смесител за вана/душ Tonic II A6347AA или
Свободно стоящ смесител за вана/душ Melange A6120AA
Опционално:
Декоративна капачка за сифон

Покрития:
- по технология PVD (A2,A5,GN)
- по технология прахово боядисване (V3)

Продукт	Ш x Д x В mm	Kg	Арт.No.	цена/€ без ДДС	цена/лв. без ДДС	
Dea Duo свободно стояща вана 190x90 cm, вместимост 290 L	1900 x 900 x 475	70,0	**E306801**	2.229,00	4.359,55	*
Dea Duo свободно стояща вана 180x80 cm, вместимост 220 L	1800 x 800 x 475	66,0	**E306701**	2.026,00	3.962,51	*
Dea Duo свободно стояща вана 170x75 cm, вместимост 185 L	1700 x 750 x 475	64,0	**E306601**	1.845,00	3.608,51	*
Препоръчителна комплектация с						
Tonic II Свободно стоящ смесител за вана/душ			**A6347AA**	-	-	*
Melange Свободно стоящ смесител за вана/душ			**A6120AA**	-	-	*
Декоративна капачка за сифон			**LV238A2**	65,00	127,13	
Декоративна капачка за сифон			**LV238A5**	65,00	127,13	
Декоративна капачка за сифон			**LV238GN**	65,00	127,13	

*Продукти от ценова група Лукс

Цветове

AA Хром
01 Бял
A2 Матирано злато
A5 Магнитно сив
GN Матирано сребро
V3 Черна коприна (черен мат)

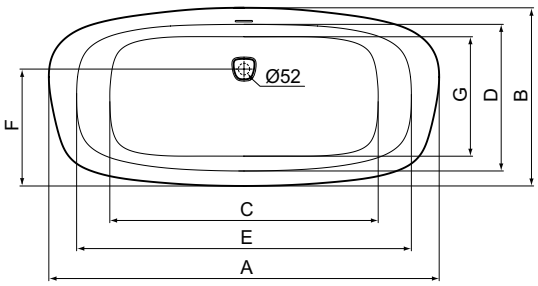

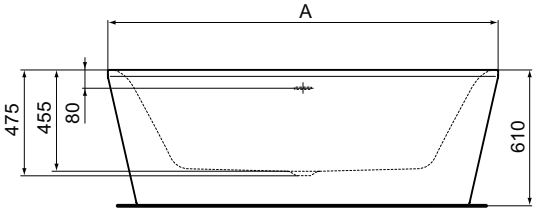

	A	B	C	D	E	F	G
E306801	1900	900	1315	760	1645	625	635
E306701	1800	800	1215	660	1545	525	535
E306601	1700	750	1115	610	1445	475	485

Всички посочени цени са в лева и в евро, без ДДС, и са препоръчителни за продажба на дребно.

Описание

Свободно стояща двустранна вана
Акрилен лист с дебелина 4 mm
Ултратънък отвор за преливник
Включва: Click-clack сифон
EN 14 516

Препоръчителна комплектация с

Свободно стоящ смесител за вана/душ Tonic II A6347AA или
Свободно стоящ смесител за вана/душ Melange A6120AA

Опционално:
Декоративна капачка за сифон,
Покрития:
- по технология PVD (A2,A5,GN)

Продукт	Ш x Д x В mm	Kg	Арт.No.	цена/€ без ДДС	цена/лв. без ДДС	
Свободно стояща двустранна вана 180x80 cm	1800 x 800 x 460	62,0	**E398101**	1.946,00	3.806,05	*
Препоръчителна комплектация с						
Tonic II Свободно стоящ смесител за вана/душ			**A6347AA**	-	-	*
Melange Свободно стоящ смесител за вана/душ			**A6120AA**	-	-	*
Декоративна капачка за сифон			**LV251A2**	75,00	146,69	
Декоративна капачка за сифон			**LV251A5**	75,00	146,69	
Декоративна капачка за сифон			**LV251GN**	75,00	146,69	

*Продукти от ценова група Лукс

Цветове

AA Хром
01 Бял
A2 Матирано злато
A5 Магнитно сив
GN Матирано сребро

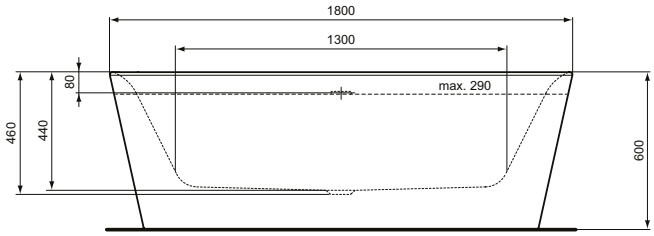

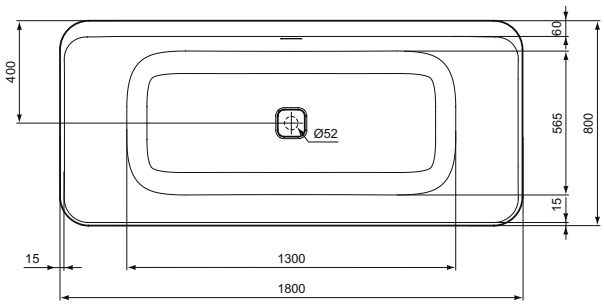

Описание

Правоъгълна вана, пълен комплект
Акрилна вана (4 mm акрил)
Без отвор за смесител
Ø52 mm отвор за сифон
С включени монтажен комплект крака и сифон
С един челен и един страничен панел

180x80 cm - вместимост 265 L
170x80 cm - вместимост 250 L
170x75 cm - вместимост 235 L
170x70 cm - вместимост 220 L
160x70 cm - вместимост 205 L
150x70 cm - вместимост 190 L

Продукт	Ш x Д x В mm	Kg	Арт.No.	цена/€ без ДДС	цена/лв. без ДДС
Правоъгълна вана 180x80 cm, пълен комплект	1800 x 800 x 630	29,0	**T362301**	592,00	1.157,85
Правоъгълна вана 170x80 cm, пълен комплект	1700 x 800 x 630	25,0	**T362101**	578,00	1.130,47
Правоъгълна вана 170x75 cm, пълен комплект	1700 x 750 x 630	25,0	**T361901**	566,00	1.107,00
Правоъгълна вана 170x70 cm, пълен комплект	1700 x 700 x 630	23,0	**T361801**	552,00	1.079,62
Правоъгълна вана 160x70 cm, пълен комплект	1600 x 700 x 630	21,0	**T361601**	539,00	1.054,19
Правоъгълна вана 150x70 cm, пълен комплект	1500 x 700 x 630	20,5	**T361401**	526,00	1.028,77
Необходима комплектация с					
Свързващ елемент за сифон за вана			**T00077001**	25,20	49,29
Тръба Ø40 към Ø50			**TT6105969**	3,30	6,45

Цветове

01 Бял

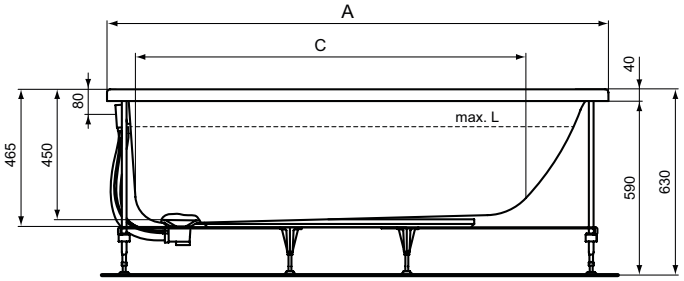

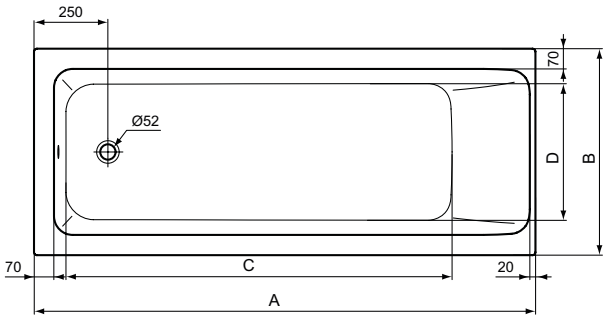

	A	B	C	D	max. L
T3623	1800	800	1420	565	265
T3621	1700	800	1315	565	250
T3619	1700	750	1315	515	235
T3618	1700	700	1315	465	220
T3616	1600	700	1035	465	205
T3614	1500	700	925	465	190

Всички посочени цени са в лева и в евро, без ДДС, и са препоръчителни за продажба на дребно.

Описание

Правоъгълна вана за вграждане
180x80 cm - вместимост 305 L
170x80 cm - вместимост 286 L
170x75 cm - вместимост 270 L
170x70 cm - вместимост 252 L
160x70 cm - вместимост 237 L
150x70 cm - вместимост 222 L
Акрилна вана (4 mm акрил)
Без отвор за смесител
EN 14 516

Препоръчителна комплектация с

Крака за вана (C896067), мин/макс височина 120-210 mm
Планки за закрепване към стената (необходими са 3 бр.) (K711167)
MULTIPLEX сифон за вана Ø52 mm, хром (K7804AA)
MULTIPLEX TRIO сифон за вана с чучур-преливник, Ø52 mm, хром (K7807AA)

Продукт	Ш x Д x В mm	Kg	Арт.No.	цена/€ без ДДС	цена/лв. без ДДС	
Правоъгълна вана 180x80 cm	1800 x 800 x 465	24,6	**T362201**	229,00	447,89	
Правоъгълна вана 170x80 cm	1700 x 800 x 465	22,6	**T362001**	221,00	432,24	
Правоъгълна вана 170x75 cm	1700 x 750 x 465	21,0	**E106401**	209,00	408,77	
Правоъгълна вана 170x70 cm	1700 x 700 x 465	20,0	**T361701**	197,00	385,30	
Правоъгълна вана 160x70 cm	1600 x 700 x 465	17,7	**T361501**	197,00	385,30	
Правоъгълна вана 150x70 cm	1500 x 700 x 465	16,7	**T361301**	197,00	385,30	
Препоръчителна комплектация с						
Крака за вана (мин/макс височина 120-210 mm)			**C896067**	15,70	30,71	
Планки за закрепване към стената (3 бр.)			**K711167**	22,00	43,03	*
MULTIPLEX сифон за вана Ø52 mm, хром			**K7804AA**	119,00	232,74	*
MULTIPLEX TRIO сифон за вана с чучур-преливник, Ø52 mm, хром			**K7807AA**	347,00	678,67	*

*Продукти от ценова група Лукс

Цветове

AA Хром
01 Бял

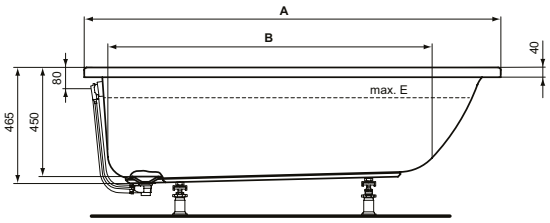

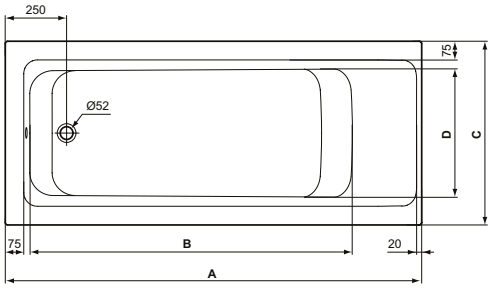

	A	B	C	D	E
T3622	1800	1430	800	560	305
E1064	1700	1315	750	510	270
T3617	1700	1325	700	460	252
T3615	1600	1040	700	460	237
T3613	1500	930	700	460	222

Описание

Правоъгълна двустранна вана за вграждане
180x80 cm - вместимост 265 L
170x75 cm - вместимост 230 L
Акрилна вана (4 mm акрил)
Без отвор за смесител
EN 14 516

Препоръчителна комплектация с

Крака за вана (C896067), мин/макс височина 120-210 mm
Планки за закрепване към стената (необходими са 3 бр.) (K711167)
MULTIPLEX сифон за вана Ø52mm, хром (K7804AA)
MULTIPLEX TRIO сифон за вана с чучур-преливник, Ø52 mm, хром (K7807AA)

Продукт	Ш x Д x В mm	Kg	Арт.No.	цена/€ без ДДС	цена/лв. без ДДС	
Правоъгълна двустранна вана 180x80 cm	1800 x 800 x 475	24,0	**E106701**	235,00	459,62	
Правоъгълна двустранна вана 170x75 cm	1700 x 750 x 475	21,0	**E106601**	214,00	418,55	
Препоръчителна комплектация с						
Крака за вана (мин/макс височина 120-210 mm)			**C896067**	15,70	30,71	
Планки за закрепване към стената (3 бр.)			**K711167**	22,00	43,03	*
MULTIPLEX сифон за вана Ø52 mm, хром			**K7804AA**	119,00	232,74	*
MULTIPLEX TRIO сифон за вана с чучур-преливник, Ø52 mm, хром			**K7807AA**	347,00	678,67	*

*Продукти от ценова група Лукс

Цветове

AA Хром
01 Бял

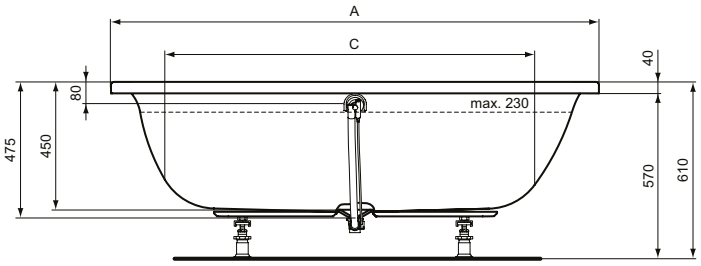

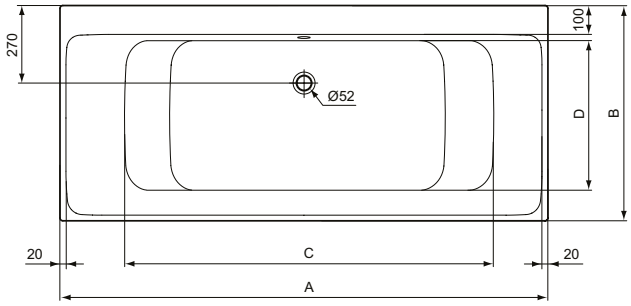

	A	B	C	D
E1066	1700	750	1280	510
E1067	1800	800	1260	560

Всички посочени цени са в лева и в евро, без ДДС, и са препоръчителни за продажба на дребно.

Описание

Shower акрилна вана за вграждане или за монтаж с панели
Акрилна вана (4 mm акрил)
Без отвор за смесител
EN 14 516
- Лява версия
- Дясна версия

Препоръчителна комплектация с

Крака за вана (C896067), мин/макс височина 120-210 mm
Планки за закрепване към стената (необходими са 3 бр.) (K711167)
Челен панел 170 cm, реверсивен монтаж (дясна и лява версия), включен монтажен комплект (E108401)
Страничен панел 70 cm, реверсивен монтаж (дясна и лява версия), включен монтажен комплект (E483101)
MULTIPLEX сифон за вана Ø52mm, хром (K7804AA)
MULTIPLEX TRIO сифон за вана с чучур-преливник, Ø52 mm, хром (K7807AA)
Параван за вана 89x142 cm, профил хром, реверсивен монтаж (дясна и лява версия) (E1137EO)
Параван за вана 89x141 cm, профил хром, реверсивен монтаж (дясна и лява версия) (E1136EO)

Продукт	Ш x Д x В mm	Kg	Арт.No.	цена/€ без ДДС	цена/лв. без ДДС	
Shower акрилна вана 170x80 cm за вграждане или за монтаж с панели, лява версия, вместимост 190 L	1695 x 795 x 390	28,5	**E113401**	252,00	492,87	
Shower акрилна вана 170x80 cm за вграждане или за монтаж с панели, дясна версия, вместимост 190 L	1695 x 795 x 390	28,5	**E113501**	252,00	492,87	
Препоръчителна комплектация с						
Челен панел 170 cm, реверсивен монтаж (дясна и лява версия), включен монтажен комплект			**E108401**	103,00	201,45	
Страничен панел 70 cm, реверсивен монтаж (дясна и лява версия), включен монтажен комплект			**E483101**	35,90	70,21	
Крака за вана (мин/макс височина 120-210 mm)			**C896067**	15,70	30,71	
Планки за закрепване към стената (3 бр.)			**K711167**	22,00	43,03	*
MULTIPLEX сифон за вана Ø52 mm, хром			**K7804AA**	119,00	232,74	*
MULTIPLEX TRIO сифон за вана с чучур-преливник, Ø52 mm, хром			**K7807AA**	347,00	678,67	*
Параван за вана 89x142 cm, профил хром, реверсивен монтаж (дясна и лява версия)			**E1137EO**	317,00	620,00	
Параван за вана 89x141 cm, профил хром, реверсивен монтаж (дясна и лява версия)			**E1136EO**	224,00	438,11	

*Продукти от ценова група Лукс

Цветове

AA Хром
EO Профил сребро
01 Бял

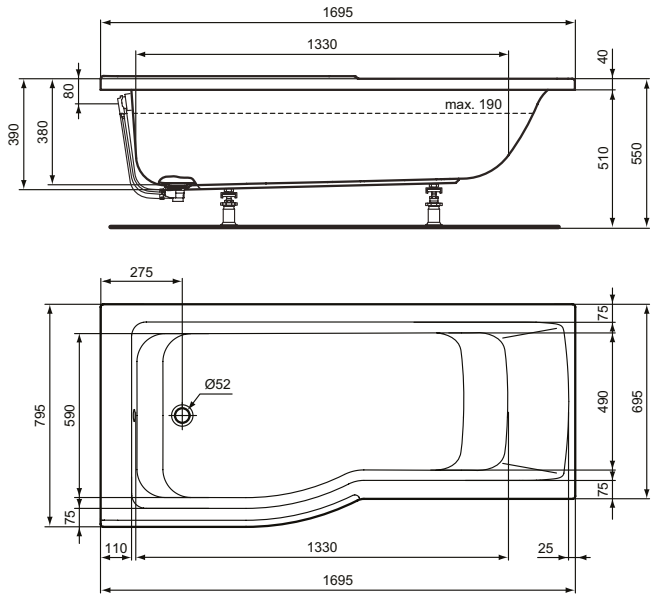

E1134 - Лява версия

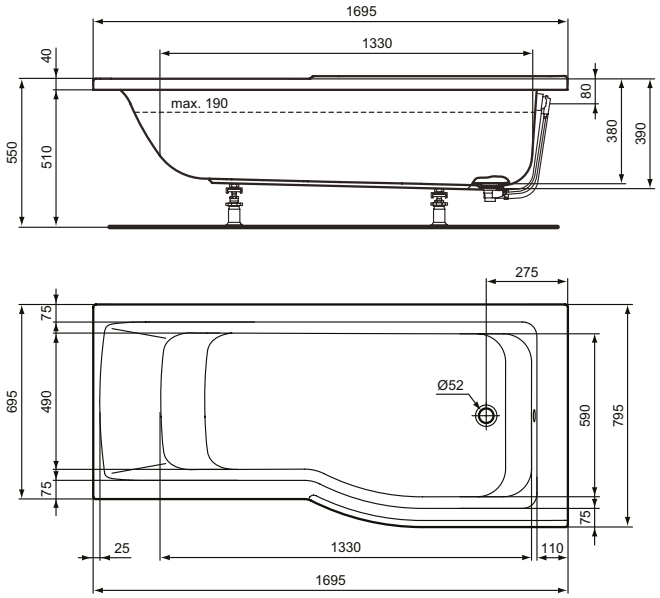

E1135 - Дясна версия

Wellness

Описание

Фиксиран параван за вана 89x142 cm
Профил хром
Реверсивен монтаж (дясна и лява версия)
Подвижен малък панел за лесен достъп до смесителя, отваря се навън и навътре

Фиксиран параван за вана 89x141 cm
Профил хром
Реверсивен монтаж (дясна и лява версия)

Препоръчителна комплектация с

Подходящи са само за асиметрични вани
Connect Air E113401 и E113501

Продукт	Ш x Д x В mm	Kg	Арт.No.	цена/€ без ДДС	цена/лв. без ДДС
Параван за вана 89x142 cm	890 x 290 x 1420	24,0	**E1137EO**	317,00	620,00
Параван за вана 89x141 cm	890 x 115 x 1410	18,0	**E1136EO**	224,00	438,11

Цветове

EO Профил сребро

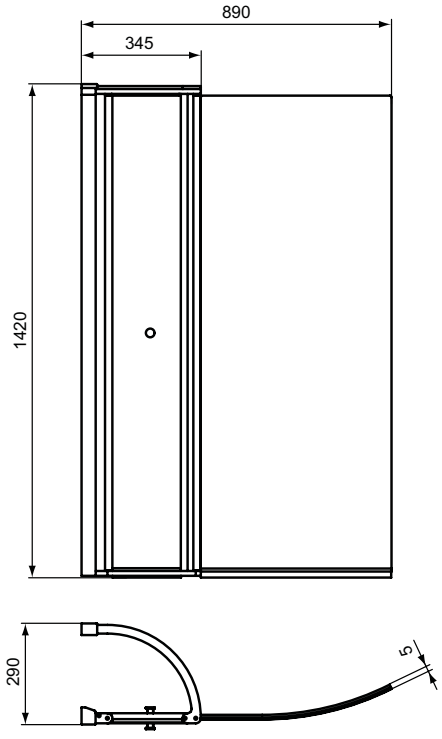

E1137

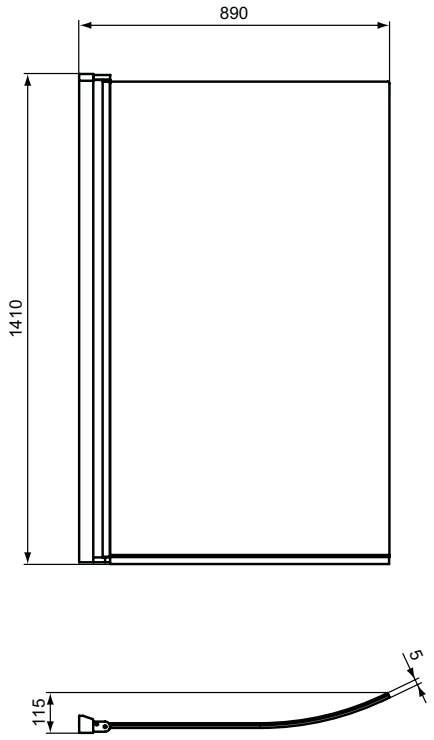

E1136

Всички посочени цени са в лева и в евро, без ДДС, и са препоръчителни за продажба на дребно.

Описание

Ъглова вана, пълен комплект
Акрилна вана (4 mm акрил)
Без отвор за смесител
С включени монтажен комплект крака и сифон
С включен челен панел

Продукт	Ш x Д x В mm	Kg	Арт.No.	цена/€ без ДДС	цена/лв. без ДДС
Ъглова вана 120x120 cm, пълен комплект	1200 x 1200 x 600	41,0	**E126101**	659,00	1.288,89

Цветове

01 Бял

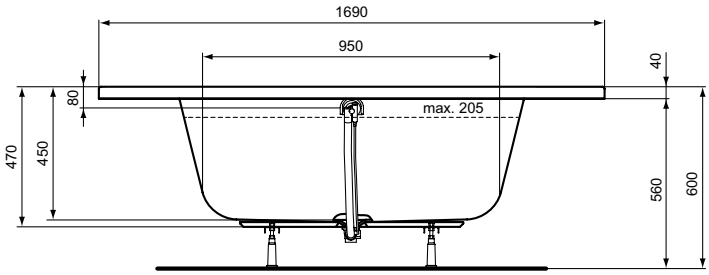

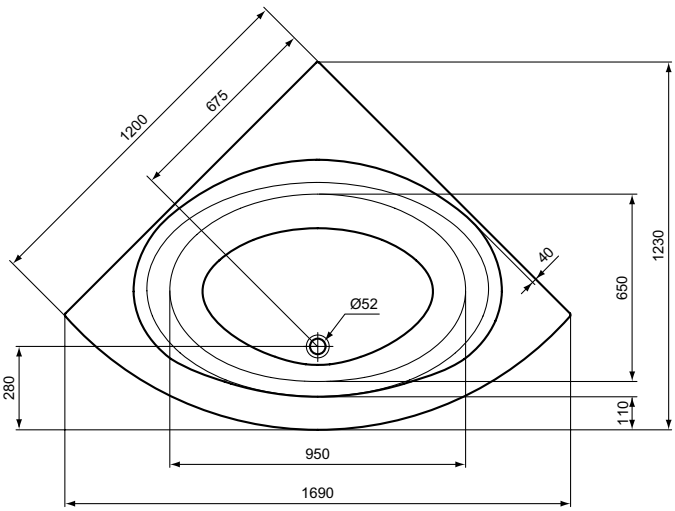

Описание

Овална акрилна вана за вграждане
Акрилна вана (4 mm акрил)
Без отвор за смесител
Вместимост 240 L
EN 14 516

Шестоъгълна акрилна вана за вграждане
Акрилна вана (4 mm акрил)
Без отвор за смесител
Вместимост 235 L
EN 14 516

Препоръчителна комплектация с

Крака за вана (C896067), мин/макс височина 120-210 mm
MULTIPLEX сифон за вана Ø52mm, хром (K7804AA)
MULTIPLEX TRIO сифон за вана с чучур-преливник, Ø52 mm, хром (K7807AA)

Продукт	Ш x Д x В mm	Kg	Арт.No.	цена/€ без ДДС	цена/лв. без ДДС	
Овална акрилна вана 180x80 cm	1800 x 800 x 475	24,0	**E106801**	257,00	502,65	
Шестоъгълна акрилна вана 190x90 cm	1900 x 900 x 475	25,0	**E106901**	274,00	535,90	
Препоръчителна комплектация с						
Крака за вана (мин/макс височина 120-210 mm)			**C896067**	15,70	30,71	
MULTIPLEX сифон за вана Ø52 mm, хром			**K7804AA**	119,00	232,74	*
MULTIPLEX TRIO сифон за вана с чучур-преливник, Ø52 mm, хром			**K7807AA**	347,00	678,67	*

*Продукти от ценова група Лукс

Цветове

AA Хром
01 Бял

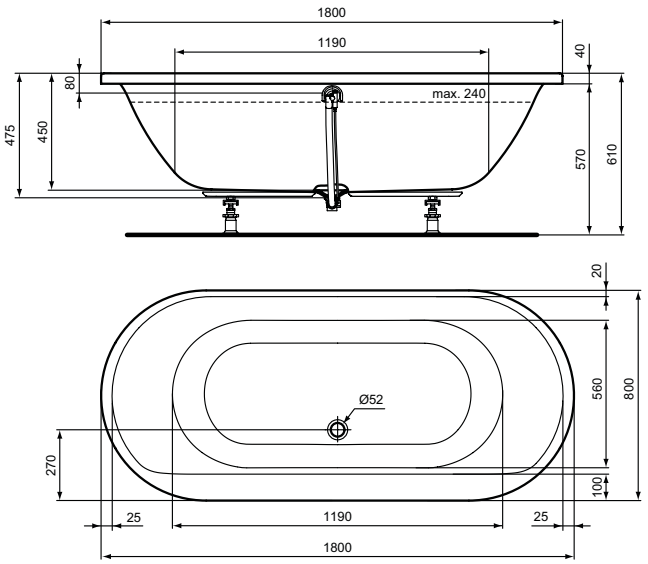

E1068

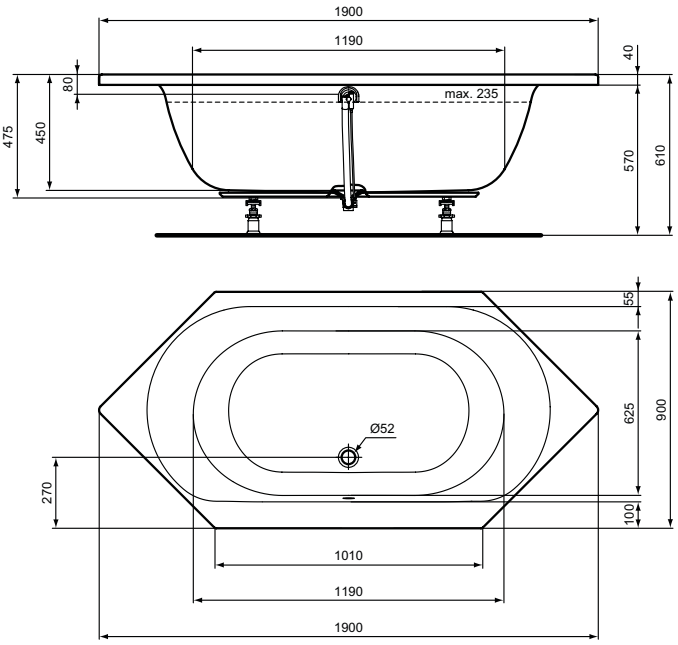

E1069

Всички посочени цени са в лева и в евро, без ДДС, и са препоръчителни за продажба на дребно.

Описание

Правоъгълна акрилна вана за вграждане
Размери:
1600 x 700 x 450 mm вместимост 285 литра
1700 x 750 x 450 mm вместимост 335 литра
1800 x 800 x 450 mm вместимост 385 литра

Тип монтаж: само за вграждане
Ултра тънък борд - 1 cm
Материал: акрилен лист с дебелина 5 mm, борд подсилен с метални планки за допълнителна стабилност
Отвор за сифон Ø 52 mm

Препоръчителна комплектация с

Крака за вана (C896067), мин/макс височина 120-210 mm
Планки за закрепване към стената (необходими са 3 бр.) (K711167)
Сифон за вана Ø 52 mm, хром (K7804AA)

Продукт	Ш x Д x В mm	Kg	Арт.No.	цена/€ без ДДС	цена/лв. без ДДС	
Правоъгълна акрилна вана 160x70 cm	1600 x 700 x 450		**R029401**	217,00	424,42	
Правоъгълна акрилна вана 170x75 cm	1700 x 750 x 450		**R029501**	228,00	445,93	
			R0295V1	296,00	578,93	
Правоъгълна двустранна акрилна вана 180x80 cm	1800 x 800 x 450		**R0296V1**	384,00	751,04	
			R029601	295,00	576,97	
Препоръчителна комплектация с						
Крака за вана (мин/макс височина 120-210 mm)			**C896067**	15,70	30,71	
Планки за закрепване към стената (3 бр.)			**K711167**	22,00	43,03	*
MULTIPLEX сифон за вана Ø52 mm, хром			**K7804AA**	119,00	232,74	*

*Продукти от ценова група Лукс

Цветове

AA Хром
01 Бял
V1 Бяла коприна (бял мат)

	A	B	C	D	H_2O
R0294	1600	700	1035	460	205 L
R0295	1700	750	1315	510	260 L

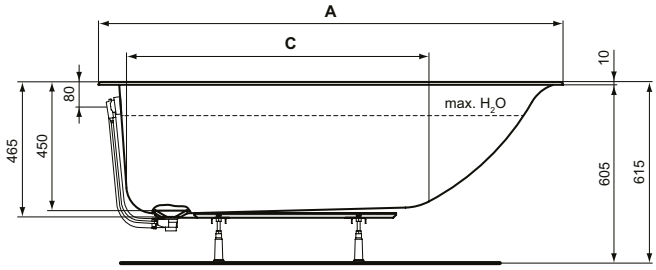

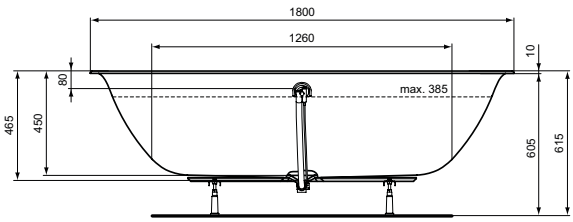

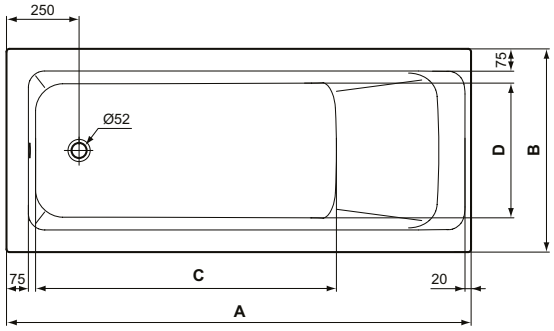

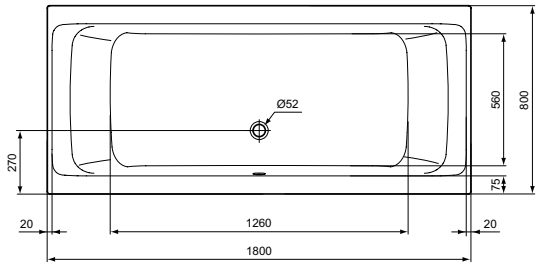

Описание

Правоъгълна акрилна вана за вграждане или за монтаж с панели

Размери:
1500x 700 mm - 190 литра;
1600x 700 mm - 205 литра;
1700x 700 mm - 220 литра;
1700x 750 mm - 230 литра;
1700x 800 mm - 270 литра;
1800x 800 mm - 290 литра;

Тип монтаж: за вграждане или в комбинация с панели (челен и страничен)
Материал: акрилен лист с дебелина 4 mm, подсилен с фибростъкло за допълнителна стабилност
Отвор за сифон Ø 52 mm

Съответства на EN 14 516

Препоръчителна комплектация с:

Крака за вана C896067, мин/макс височина 120-210 mm
Сифон за вана Ø 52 mm, хром K7804AA
Планки за закрепване към стената (необходими са 3 бр.) K711167
Монтажен комплект за челен панел T482901
Монтажен комплект за страничен панел T483001

Продукт	Ш x Д x В mm	Kg	Арт.No.	цена/€ без ДДС	цена/лв. без ДДС	
Ideal Standard i.life правоъгълна вана 150x70 cm	1500 x 700 x 450		**T475701**	126,00	246,43	
Ideal Standard i.life правоъгълна вана 160x70 cm	1600 x 700 x 450		**T475801**	131,00	256,21	
Ideal Standard i.life правоъгълна вана 170x70 cm	1700 x 700 x 450		**T475901**	134,00	262,08	
Ideal Standard i.life правоъгълна вана 170x75 cm	1700 x 750 x 450		**T476001**	138,00	269,90	
Ideal Standard i.life правоъгълна вана 170x80 cm	1700 x 800 x 450		**T476101**	174,00	340,31	
Ideal Standard i.life правоъгълна вана 180x80 cm	1800 x 800 x 450		**T476201**	181,00	354,01	
Препоръчителна комплектация с						
Челен панел 150 cm	1500 x 550		**T478301**	132,00	258,17	
Челен панел 160 cm	1600 x 550		**T478401**	135,00	264,04	
Челен панел 170 cm	1700 x 550		**T478501**	138,00	269,90	
Челен панел 180 cm	1800 x 550		**T478601**	143,00	279,68	
Страничен панел 70 cm	700 x 550		**T478801**	75,50	147,67	
Страничен панел 75 cm	750 x 550		**T478901**	77,80	152,16	
Страничен панел 80 cm	800 x 550		**T479001**	80,10	156,66	
Монтажен комплект за челен панел			**T482901**	35,40	69,24	
Монтажен комплект за страничен панел			**T483001**	19,40	37,94	
Крака за вана (мин/макс височина 120-210 mm)			**C896067**	15,70	30,71	
MULTIPLEX сифон за вана Ø52 mm, хром			**K7804AA**	119,00	232,74	*
Планки за закрепване към стената (3 бр.)			**K711167**	22,00	43,03	*

*Продукти от ценова група Лукс

Цветове

AA Хром
01 Бял

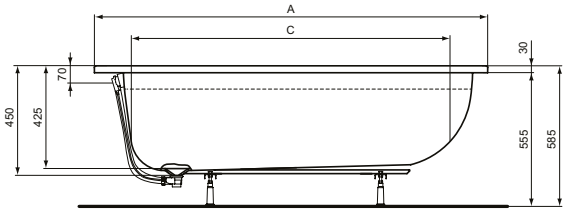

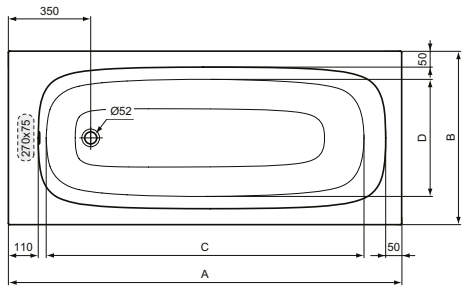

	A	B	C	D	H_2O
T4757	1500	700	1175	455	190 L
T4758	1600	700	1275	455	205 L
T4759	1700	700	1375	455	220 L
T4760	1700	750	1375	505	230 L
T4761	1700	800	1375	555	270 L
T4762	1800	800	1475	555	290 L

Всички посочени цени са в лева и в евро, без ДДС, и са препоръчителни за продажба на дребно.

Описание

Правоъгълна двустранна вана за вграждане или за монтаж с панели
Размери:
1700 x 750 mm - 280 литра;
1800 x 800 mm - 325 литра;
1900 x 900 mm - 400 литра;

Тип монтаж: за вграждане или в комбинация с панели (челен и страничен)
Материал: акрилен лист с дебелина 4 mm, подсилен с фибростъкло за допълнителна стабилност
Отвор за сифон Ø 52 mm
Съответства на EN 14 516

Препоръчителна комплектация с:

Крака за вана C896067, мин/макс височина 120-210 mm
Сифон за вана Ø 52 mm, хром K7804AA
Планки за закрепване към стената (необходими са 3 бр.) K711167
Монтажен комплект за челен панел T482901
Монтажен комплект за страничен панел T483001

Продукт	Ш x Д x В mm	Kg	Арт.No.	цена/€ без ДДС	цена/лв. без ДДС	
Ideal Standard i.life Duo 170x75 cm	1700 x 750 x 450		**T476301**	204,00	398,99	
Ideal Standard i.life Duo 180x80 cm	1800 x 800 x 450		**T476401**	218,00	426,37	
Ideal Standard i.life Duo 190x90 cm	1900 x 900 x 450		**T476501**	231,00	451,80	
Препоръчителна комплектация с						
Челен панел 190 cm	1900 x 550		**T478701**	148,00	289,46	
Челен панел 180 cm	1800 x 550		**T478601**	143,00	279,68	
Челен панел 170 cm	1700 x 550		**T478501**	138,00	269,90	
Страничен панел 90 cm	900 x 550		**T479101**	81,30	159,01	
Страничен панел 75 cm	750 x 550		**T478901**	77,80	152,16	
Страничен панел 80 cm	800 x 550		**T479001**	80,10	156,66	
Монтажен комплект за челен панел			**T482901**	35,40	69,24	
Монтажен комплект за страничен панел			**T483001**	19,40	37,94	
Крака за вана за монтаж с панели (мин/макс височина 120-210 mm)			**C896067**	15,70	30,71	
MULTIPLEX сифон за вана Ø52 mm, хром			**K7804AA**	119,00	232,74	*
Планки за закрепване към стената (3 бр.)			**K711167**	22,00	43,03	*

*Продукти от ценова група Лукс

Цветове

AA Хром
01 Бял

	A	B	C	D	H_2O
T4763	1700	750	1480	550	280 L
T4764	1800	800	1580	600	325 L
T4765	1900	900	1680	700	400 L

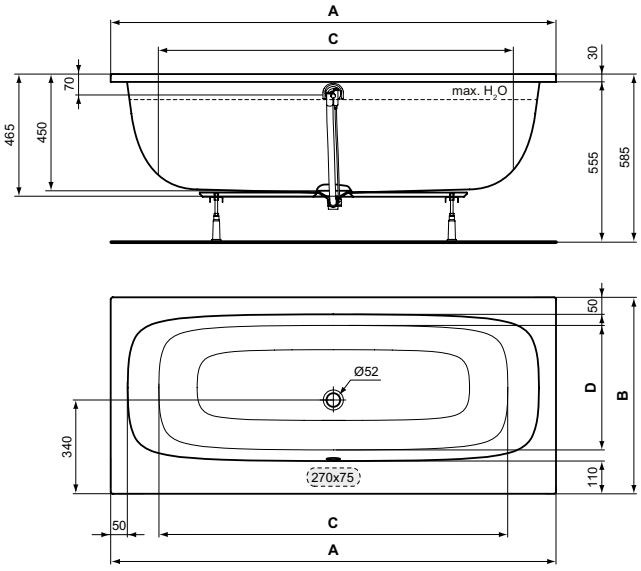

Описание

IАсиметрична вана 160x90 cm, лява и дясна , за вграждане или за монтаж с панел

Размери: 1600 x 900 x 450 mm
Тип монтаж: за вграждане или в комбинация с панел (извит)
Материал: акрилен лист с дебелина 4mm, подсилен с фибростъкло за допълнителна стабилност
Отвор за сифон Ø 52 mm
Вместимост: 285 l
Съответства на EN 14 516

Препоръчителна комплектация с:

Крака за вана C895400, височина 130 mm
Сифон за вана Ø 52 mm, хром K7804AA
Планки за закрепване към стената (необходими са 3 бр.) K711167
Монтажен комплект за челен панел T482901

Продукт	Ш x Д x В mm	Kg	Арт.No.	цена/€ без ДДС	цена/лв. без ДДС	
Ideal Standard i.life асиметрична вана 160x90 лява	1600 x 900 x 450		**T476801**	252,00	492,87	
Ideal Standard i.life асиметрична вана 160x90 дясна	1600 x 900 x 450		**T476901**	252,00	492,87	
Препоръчителна комплектация с						
Панел за асиметрична вана 160	1600 x 550		**T479401**	220,00	430,28	
Монтажен комплект за челен панел			**T482901**	35,40	69,24	
Крака за вана за монтаж с панели (височина 130 mm)			**C895400**	29,20	57,11	
MULTIPLEX сифон за вана Ø52 mm, хром			**K7804AA**	119,00	232,74	*
Планки за закрепване към стената (3 бр.)			**K711167**	22,00	43,03	*

*Продукти от ценова група Лукс

Цветове

AA Хром
01 Бял

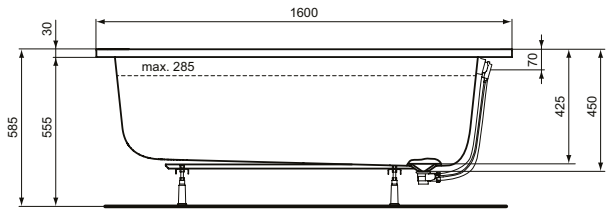

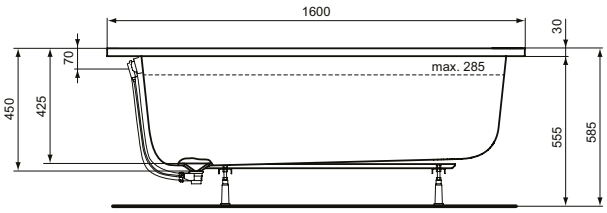

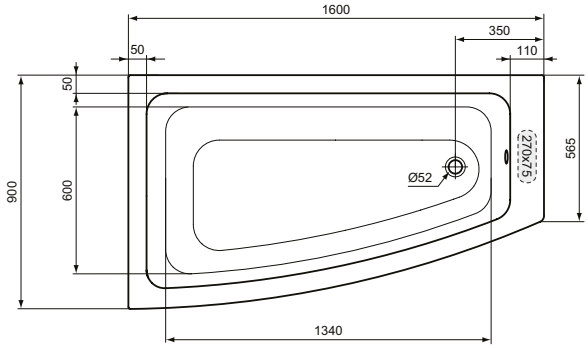

T4768

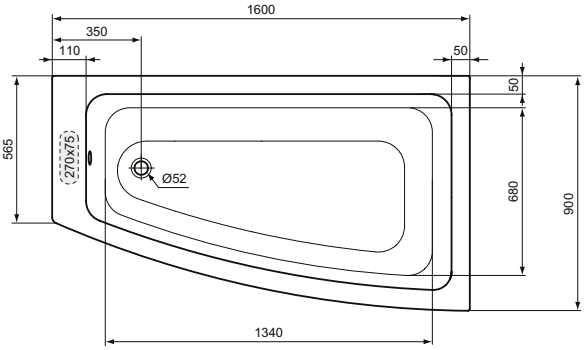

T4769

Всички посочени цени са в лева и в евро, без ДДС, и са препоръчителни за продажба на дребно.

Описание

Ъглова вана 140x140 cm за вграждане или за монтаж с панели

Размери: 1400 x 1400 x 450 mm
Тип монтаж: за вграждане или в комбинация с панел (извит)
Материал: акрилен лист с дебелина 4 mm, подсилен с фибростъкло за допълнителна стабилност
Отвор за сифон Ø 52 mm
Вместимост: 275 l
Съответства на EN 14 516

Препоръчителна комплектация с:

Крака за вана C895400, височина 130 mm
Сифон за вана Ø 52 mm, хром K7804AA
Планки за закрепване към стената (3 бр.) K711167
Монтажен комплект за челен панел T482901
Монтажен комплект за страничен панел T483001
Панел за ъглова вана T479601

Продукт	Ш x Д x В mm	Kg	Арт.No.	цена/€ без ДДС	цена/лв. без ДДС	
Ideal Standard i.life ъглова вана 140x40	1400 x 1400 x 450		**T476601**	252,00	492,87	
Препоръчителна комплектация с						
Панел за ъглова вана	1985 x 550		**T479601**	202,00	395,08	
Монтажен комплект за челен панел			**T482901**	35,40	69,24	
Крака за вана за монтаж с панели (височина 130 mm)			**C895400**	29,20	57,11	
MULTIPLEX сифон за вана Ø52 mm, хром			**K7804AA**	119,00	232,74	*
Планки за закрепване към стената (3 бр.)			**K711167**	22,00	43,03	*

*Продукти от ценова група Лукс

Цветове

AA Хром
01 Бял

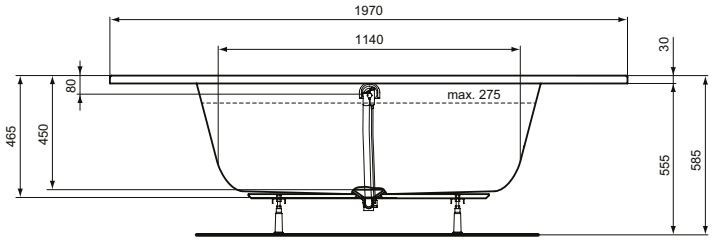

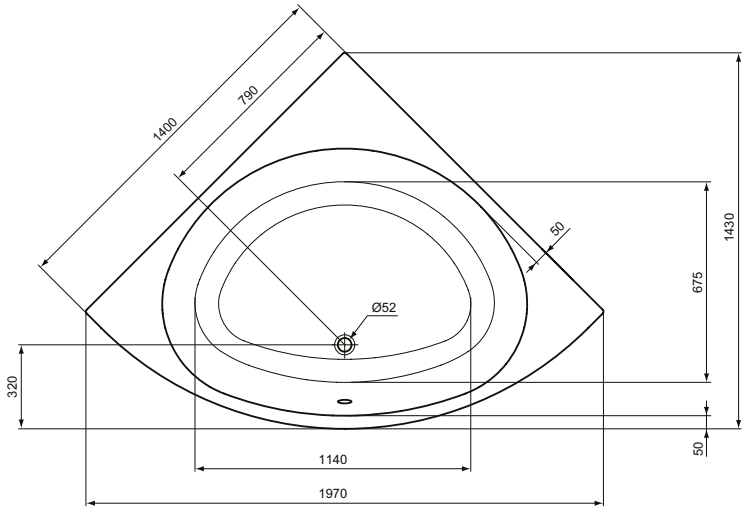

Описание

IШестоъгълна вана 190x90 за вграждане

Размери: 1900 x 900 x 450 mm
Тип монтаж: за вграждане
Материал: акрилен лист с дебелина 4 mm, подсилен с фибростъкло за допълнителна стабилност
Отвор за сифон Ø 52 mm
Вместимост: 260 l
Съответства на EN 14 516

Препоръчителна комплектация:

Крака за вана за вграждане
Сифон за вана Ø 52 mm, хром

Продукт	Ш x Д x В mm	Kg	Арт.No.	цена/€ без ДДС	цена/лв. без ДДС	
Ideal Standard i.life шестоъгълна вана 190x90 за вграждане	1900 x 900 x 450		**T476701**	272,00	531,99	
Препоръчителна комплектация с						
Крака за вана за вграждане (мин/макс височина 120-180 mm)			**K731867**	19,40	37,94	
MULTIPLEX сифон за вана Ø52 mm, хром			**K7804AA**	119,00	232,74	*

*Продукти от ценова група Лукс

Цветове

AA Хром
01 Бял

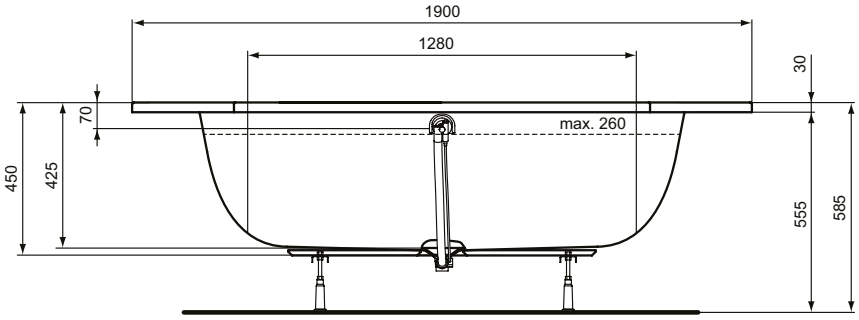

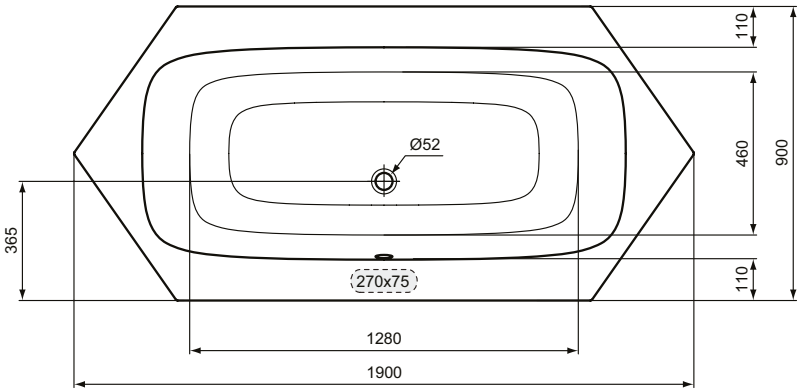

Всички посочени цени са в лева и в евро, без ДДС, и са препоръчителни за продажба на дребно.

Описание

Правоъгълна вана за вграждане

Акрилен лист с дебелина 3, 2 mm
Отвор за сифон Ø 52 mm
Съответства на EN 14 516

- Правоъгълна вана 140x70 cm за вграждане: Вместимост: 160 L
- Правоъгълна вана 120x70 cm за вграждане: Вместимост: 129 L

Препоръчителна комплектация с

Крака за вана (C896067), мин/макс височина 120-210 mm
Сифон за вана Ø 52 mm, хром (B4812AA)

Продукт	Ш x Д x В mm	Kg	Арт.No.	цена/€ без ДДС	цена/лв. без ДДС
Правоъгълна вана 140x70 cm за вграждане	1400 x 700 x 435	13,8	**W004101**	100,00	195,58
Правоъгълна вана 120x70 cm за вграждане	1200 x 700 x 435	12,9	**W004001**	91,80	179,55
Препоръчителна комплектация с					
Крака за вана (мин/макс височина 120-210 mm)			**C896067**	15,70	30,71
Сифон за вана Ø 52 mm, хром			**B4812AA**	32,80	64,15

Цветове

AA Хром
01 Бял

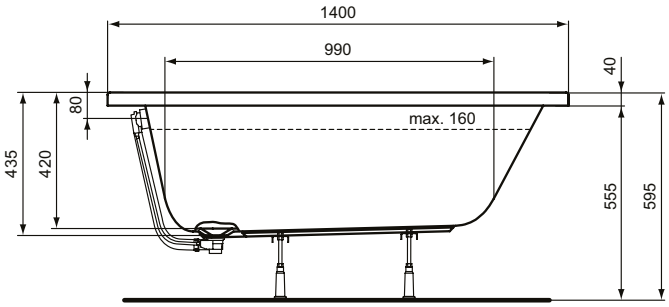

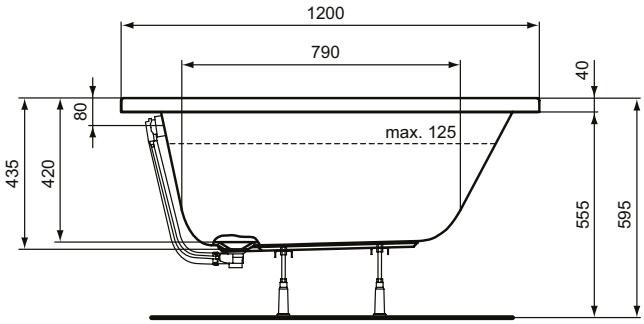

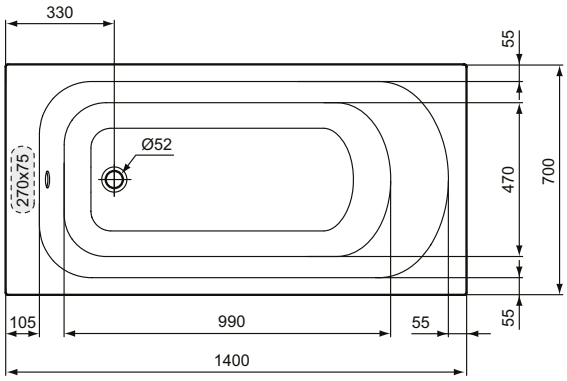

W0041

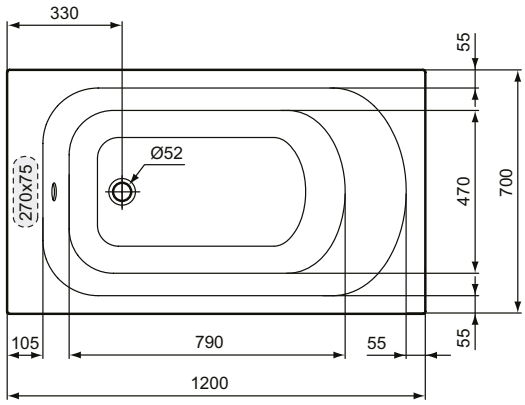

W0040

Описание

Правоъгълна двустранна вана за вграждане или за монтаж с панели

Акрилен лист с дебелина 3,2 mm
Отвор за сифон Ø 52 mm
Съответства на EN 14 516
Вместимост: 247 L

Препоръчителна комплектация с

Челен панел 180 cm, с включен монтажен комплект, 55 cm височина (W005001)
Страничен панел 80 cm, с включен монтажен комплект, 55 cm височина (W005301)

Крака за вана (универсални) (C896067), мин/макс височина 120-210 mm
Сифон за вана Ø 52 mm, хром (B4812AA)

Продукт	Ш x Д x В mm	Kg	Арт.No.	цена/€ без ДДС	цена/лв. без ДДС
Правоъгълна двустранна вана 180x80 cm за вграждане или за монтаж с панели	1800 x 800 x 435	19,8	**W004601**	140,00	273,82
Препоръчителна комплектация с					
Крака за вана (мин/макс височина 120-210 mm)			**C896067**	15,70	30,71
Сифон за вана Ø 52 mm, хром			**B4812AA**	32,80	64,15
Челен панел 180 cm, с включен монтажен комплект, 55 cm височина			**W005001**	88,90	173,87
Страничен панел 80 cm, с включен монтажен комплект, 55 cm височина			**W005301**	49,40	96,62

Цветове

AA Хром
01 Бял

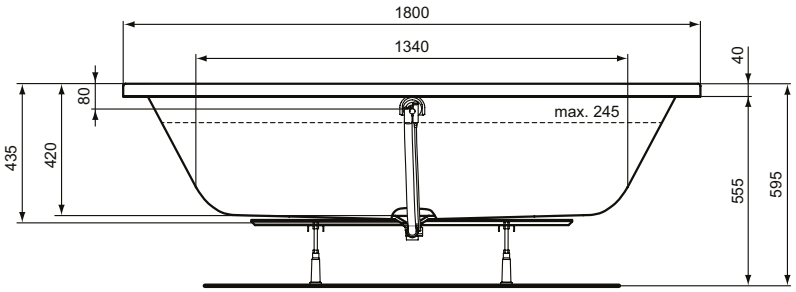

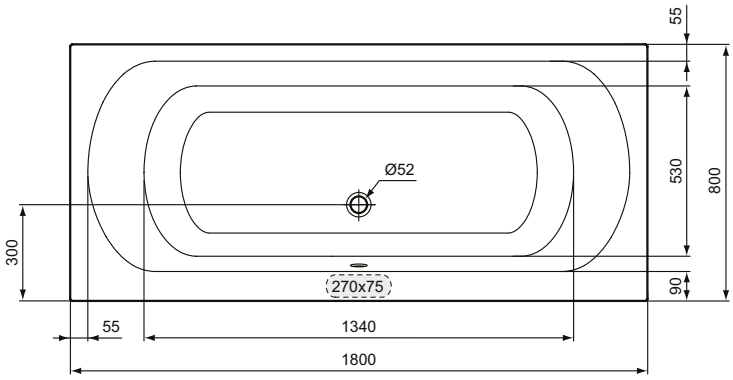

Всички посочени цени са в лева и в евро, без ДДС, и са препоръчителни за продажба на дребно.

Описание

Правоъгълна вана за вграждане или за монтаж с панели

Акрилен лист с дебелина 3,2 mm
Отвор за сифон Ø 52 mm
Съответства на EN 14 516

- Правоъгълна вана 170x75 cm: вместимост: 228 L
- Правоъгълна вана 170x70 cm: вместимост: 206 L
- Правоъгълна вана 160x70 cm: вместимост: 191 L
- Правоъгълна вана 150x70 cm: вместимост: 175 L

Препоръчителна комплектация с

Челен панел 170 cm, с включен монтажен комплект, 55 cm височина (W004901)
Челен панел 160 cm, с включен монтажен комплект, 55 cm височина (W004801)
Челен панел 150 cm, с включен монтажен комплект, 55 cm височина (W004701)
Страничен панел 75 cm, с включен монтажен комплект, 55 cm височина (W005201)
Страничен панел 70 cm, с включен монтажен комплект, 55 cm височина (W005101)

Крака за вана (C896067), мин/макс височина 120-210 mm
Сифон за вана Ø 52 mm, хром (B4812AA)

Продукт	Ш x Д x В mm	Kg	Арт.No.	цена/€ без ДДС	цена/лв. без ДДС
Правоъгълна вана 170x75 cm за вграждане или за монтаж с панели	1700 x 750 x 435	18,9	**W004501**	126,00	246,43
Правоъгълна вана 170x70 cm за вграждане или за монтаж с панели	1700 x 700 x 435	17,9	**W004401**	120,00	234,70
Правоъгълна вана 160x70 cm за вграждане или за монтаж с панели	1600 x 700 x 435	16,9	**W004301**	113,00	221,01
Правоъгълна вана 150x70 cm за вграждане или за монтаж с панели	1500 x 700 x 435	15,9	**W004201**	107,00	209,27
Препоръчителна комплектация с					
Крака за вана (мин/макс височина 120-210 mm)			**C896067**	15,70	30,71
Сифон за вана Ø 52 mm, хром			**B4812AA**	32,80	64,15
Челен панел 170 cm, с включен монтажен комплект, 55 cm височина			**W004901**	84,80	165,85
Челен панел 160 cm, с включен монтажен комплект, 55 cm височина			**W004801**	81,30	159,01
Челен панел 150 cm, с включен монтажен комплект, 55 cm височина			**W004701**	76,60	149,82
Страничен панел 75 cm, с включен монтажен комплект, 55 cm височина			**W005201**	45,20	88,40
Страничен панел 70 cm, с включен монтажен комплект, 55 cm височина			**W005101**	41,00	80,19

Цветове

AA Хром
01 Бял

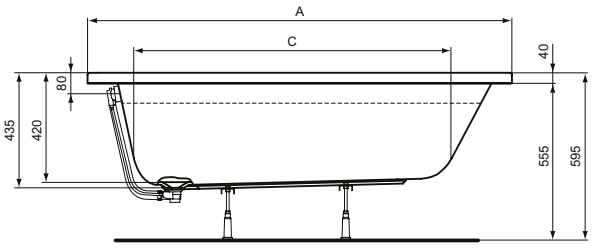

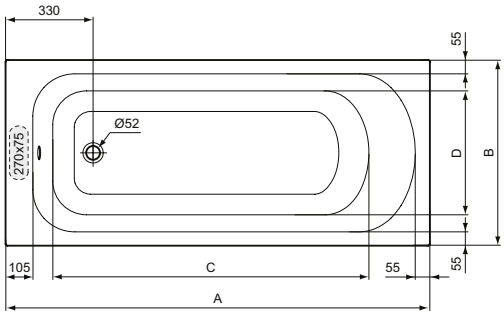

	A	B	C	D	H_2O
W0042 P0044	1500	700	1090	470	175 L
W0043 P0045	1600	700	1190	470	190 L
W0044 P0046	1700	700	1290	470	205 L
W0045 P0047	1700	750	1290	520	225 L

Описание
Multiplex сифон за вана (K7804AA)
Ø52 mm
Хром

Multiplex Trio сифон за вана с чучур-преливник (K7807AA, K7812AA)
Ø52 mm
Хром

Продукт	Арт.No.	цена/€ без ДДС	цена/лв. без ДДС	
Multiplex сифон за вана Ø52 mm	**K7804AA**	119,00	232,74	*
Multiplex Trio сифон за вана с чучур-преливник (за комбинация с вани с дълбочина по-малка или равна на 45 cm)	**K7807AA**	347,00	678,67	*
Multiplex Trio сифон за вана с чучур-преливник (за комбинация с вани с дълбочина по- голяма от 45 cm)	**K7812AA**	359,00	702,14	*

*Продукти от ценова група Лукс

Цветове
AA Хром

Всички посочени цени са в лева и в евро, без ДДС, и са препоръчителни за продажба на дребно.

Описание

Преграден панел

Височина 200 cm
8 mm прозрачно, закалено стъкло
Покритие Ideal Clean - за лесна поддръжка (не се задържа вода и варовик)
Алуминиев профил, цвят Сребро, 1,2 mm дебелина
Хоризонтален алуминиев профил в долната част на стъклото контактуваща с пода
Скрити винтове (декоративен покривен профил)
До 25 mm регулиране на профила
Може да се комбинира с всички поддушови корита IS с подходящи размери или за директен монтаж върху под
Инсталация: За да създадете конфигурация, поръчайте панел/ панели по избор и права, ъглова или таванна конзола за фиксиране
Възможност за реверсивен монтаж по избор на потребителя

Продукт	Арт.No.	цена/€ без ДДС	цена/лв. без ДДС
Преграден панел 70 cm	**T5535EO**	324,00	633,69
Преграден панел 80 cm	**T5536EO**	346,00	676,72
Преграден панел 90 cm	**T5537EO**	367,00	717,79
Преграден панел 100 cm	**T5538EO**	385,00	752,99
Преграден панел 120 cm	**T5539EO**	405,00	792,11
Преграден панел 140 cm	**T5540EO**	448,00	876,21
Преграден панел 160 cm	**T5541EO**	457,00	893,81
Фиксираща конзола, ъглова 80 cm	**T5214EO**	54,80	107,18
Фиксираща конзола, ъглова 100 cm	**T4890EO**	63,90	124,98
Фиксираща конзола, права 100 cm	**T4891EO**	55,20	107,96
Фиксираща конзола, права 150 cm	**T4892EO**	73,20	143,17
Фиксираща конзола, за фиксиране към таван 100 cm	**T5213EO**	55,20	107,96

Цветове

EO Профил сребро

	A
T5535EO	655 - 680
T5536EO	755 - 780
T5537EO	855 - 880
T5538EO	955 - 980
T5539EO	1155 - 1180
T5540EO	1355 - 1380
T5541EO	1555 - 1580

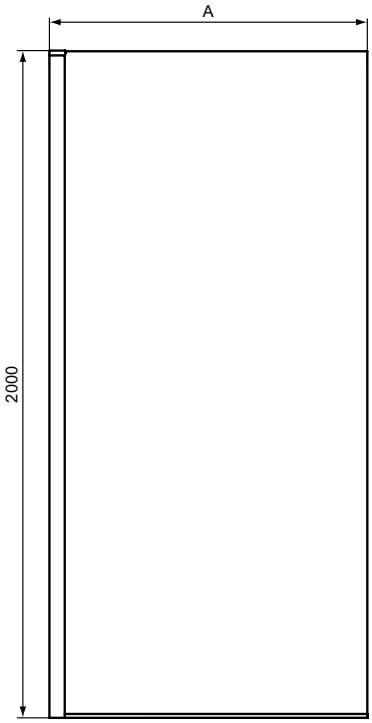

Описание

Преграден панел без вертикален профил

Височина 200 cm
8 mm прозрачно, закалено стъкло
Покритие Ideal Clean - за лесна поддръжка (не се задържа вода и варовик)
Фиксиращ хоризонтален алуминиев профил, цвят Сребро
Подходящ за монтаж с поддушово корито или за директен монтаж върху под
Инсталация: За да създадете конфигурация, поръчайте панел по избор две прави или две конзоли за фиксиране към таван

Продукт	Арт.No.	цена/€ без ДДС	цена/лв. без ДДС
Преграден панел без профил 100 cm	**T4875EO**	385,00	752,99
Преграден панел без профил 120 cm	**T4876EO**	405,00	792,11
Преграден панел без профил 140 cm	**T4877EO**	448,00	876,21
Преграден панел без профил 160 cm	**T4878EO**	455,00	889,90
Фиксираща конзола, права 100 cm	**T4891EO**	55,20	107,96
Фиксираща конзола, права 150 cm	**T4892EO**	73,20	143,17

Цветове

EO Профил сребро

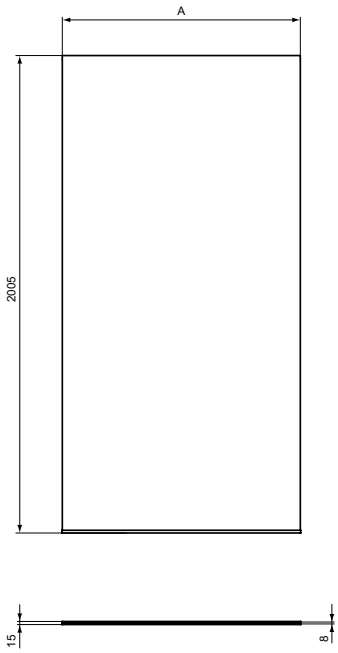

	A
T4875	1000
T4876	1200
T4877	1400
T4878	1600

Всички посочени цени са в лева и в евро, без ДДС, и са препоръчителни за продажба на дребно.

Описание

Параван за правоъгълна вана

Височина 150 cm
8 mm прозрачно стъкло с Ideal Clean покритие за лесно почистване
Алуминиев профил, цвят Сребро, 1,2 mm дебелина
Регулиране на профила до 25 mm
Скрити винтове (декоративен покривен профил)
Без държач за кърпа
Отваря се само навън
Панти за фиксиране към профила

Забележка: Продуктът не е реверсивен, налични са две версии: лява и дясна

Продукт	Арт.No.	цена/€ без ДДС	цена/лв. без ДДС
Параван за правоъгълна вана 81,5 cm, десен	**T4884EO**	330,00	645,42
Параван за правоъгълна вана 81,5 cm, ляв	**T4885EO**	330,00	645,42

Цветове

EO Профил сребро

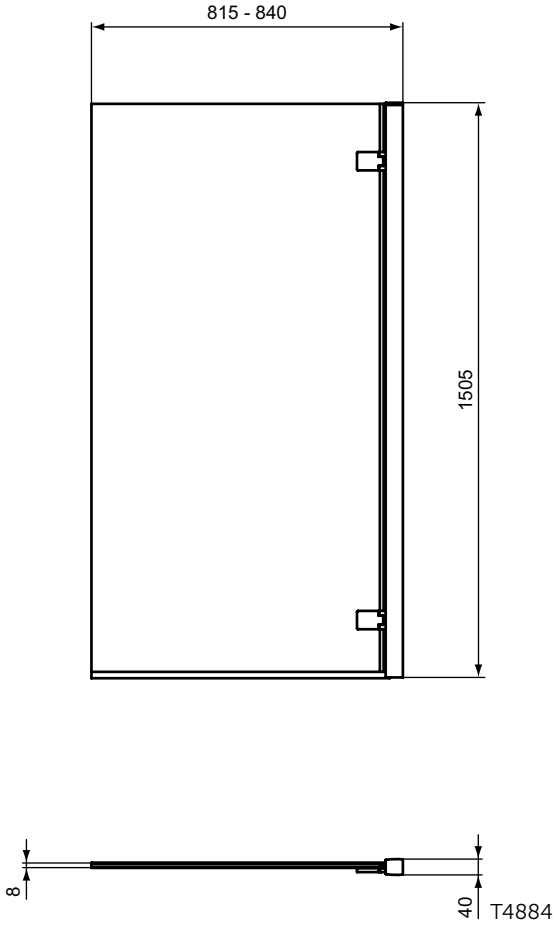

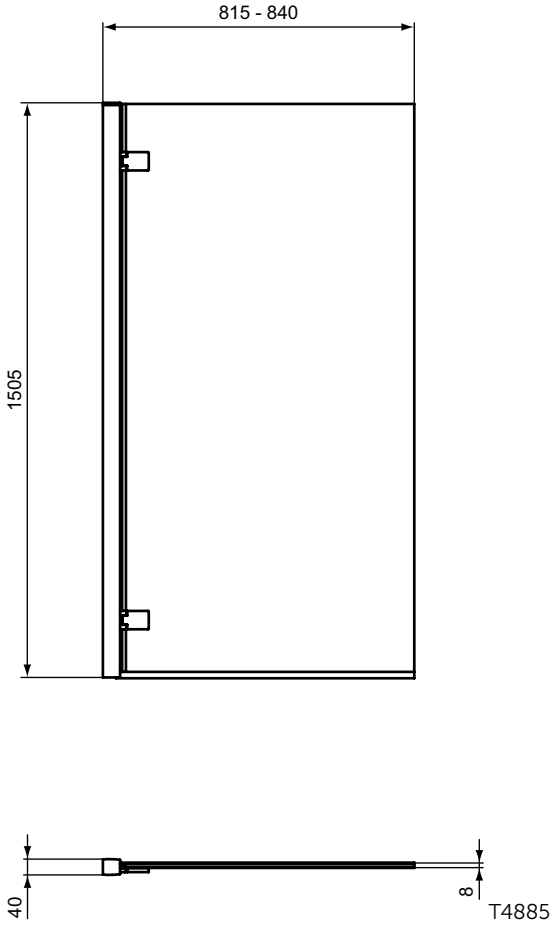

Wellness

Описание

Параван за правоъгълна вана с хавлийник

Височина 150 cm
8 mm прозрачно стъкло с Ideal Clean покритие за лесно почистване
Алуминиев профил, цвят Сребро, 1,2 mm дебелина
Регулиране на профила до 25 mm
Скрити винтове (декоративен покривен профил)
Държач за кърпа 450 mm x 20 mm
Отваря се само навън
Панти за фиксиране към профила

Забележка: Продуктът не е реверсивен, налични са две версии: лява и дясна

Продукт	Арт.No.	цена/€ без ДДС	цена/лв. без ДДС
Параван за правоъгълна вана с хавлийник 90 cm десен	**T4888EO**	410,00	801,89
Параван за правоъгълна вана с хавлийник 90 cm ляв	**T4889EO**	410,00	801,89

Цветове

EO Профил сребро

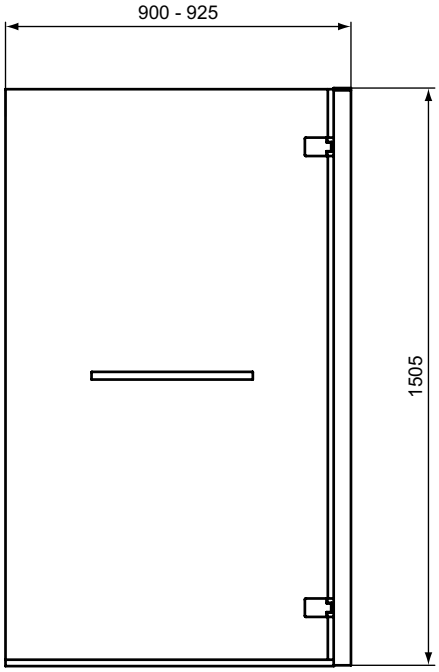

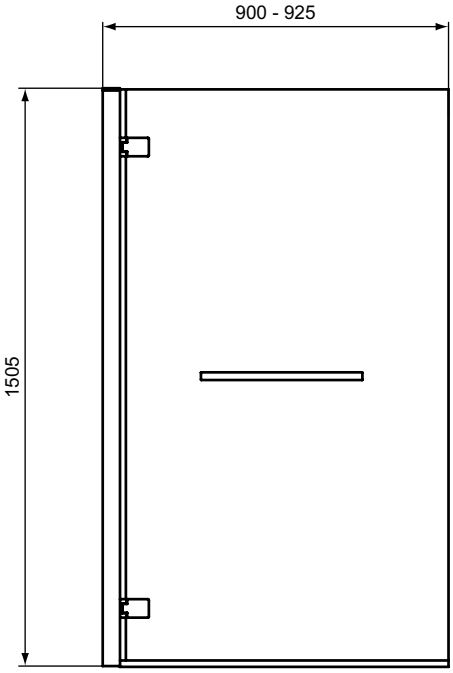

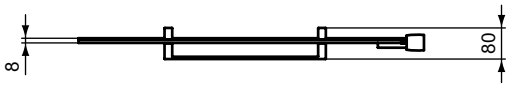

T4888

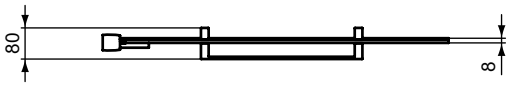

T4889

Всички посочени цени са в лева и в евро, без ДДС, и са препоръчителни за продажба на дребно.

Описание

Параван за правоъгълна вана с един фиксиран и един подвижен панел

Височина 150 cm
8 mm прозрачно стъкло с Ideal Clean покритие за лесно почистване
Алуминиев профил, цвят Сребро, 1,2 mm дебелина
Регулиране на профила до 25 mm
Скрити винтове (декоративен покривен профил)
Панти фиксирани между двата панела
Подвижен панел с уплътнение, отваря се само навън
Фиксиран панел с профил
Дължина: фиксиращ панел 40 cm, сгъваем панел 60 cm

Забележка: Продуктът не е реверсивен, налични са две версии: лява и дясна

Продукт	Арт.No.	цена/€ без ДДС	цена/лв. без ДДС
Параван за правоъгълна вана с подвижна част, десен	**T4886EO**	551,00	1.077,66
Параван за правоъгълна вана с подвижна част, ляв	**T4887EO**	551,00	1.077,66

Цветове

EO Профил сребро

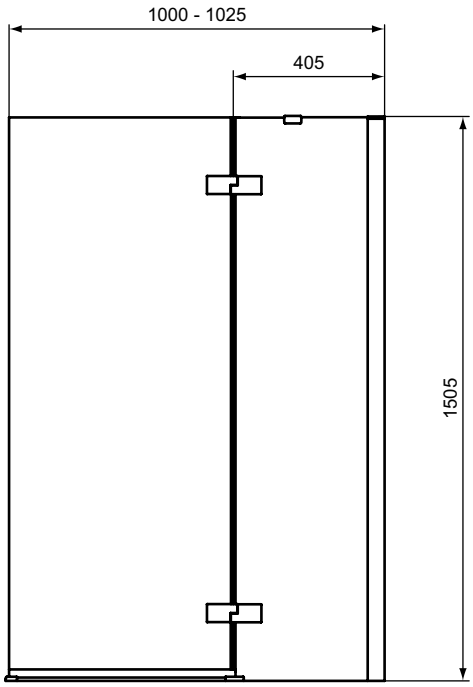

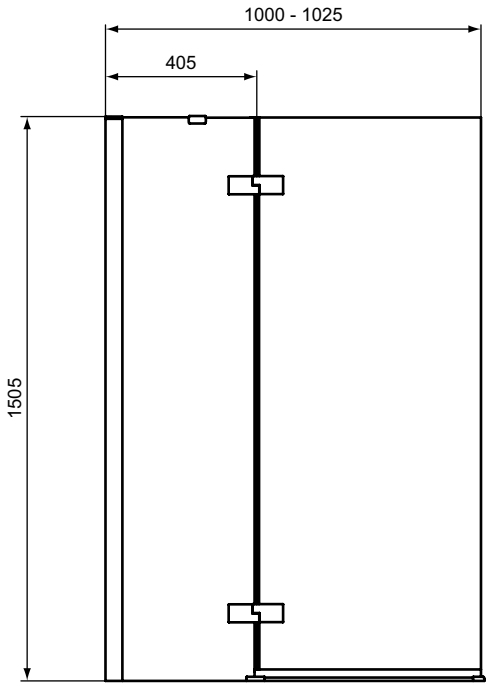

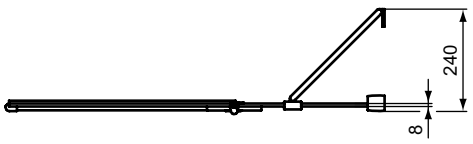

T4886

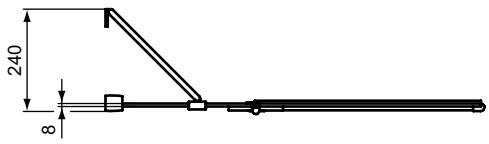

T4887

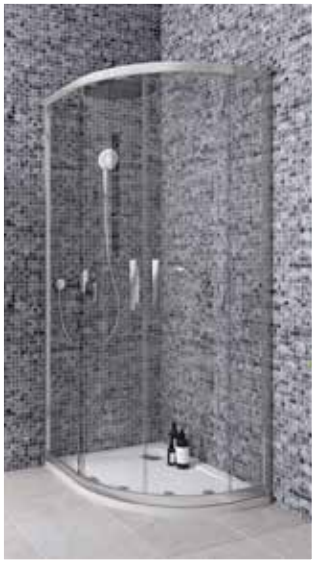

Описание

Ъглова душ кабина заоблена (пълен комплект), с плъзгащи се врати

Височина 195 cm
Радиус 55 cm
6 mm прозрачно, закалено стъкло
Покритие Ideal Clean - за лесна поддръжка (не се задържа вода и варовик)
Алуминиев профил, цвят Сребро или Черна коприна
Метални дръжки 225 mm (хромирани за цвят Сребро)
"Click & clean" функция - за лесно почистване
До 25 mm регулиране на профилите
Може да се комбинира с всички поддушови корита IS с подходящи размери или за директен монтаж върху пода

Забележка: Един код съдържа две плъзгащи се врати (пълен комплект)
Забележка: Възможност за реверсивен монтаж по избор на потребителя

Продукт	Регулиране	Арт.No.	цена/€ без ДДС	цена/лв. без ДДС
Заоблена ъглова душ кабина 100x100 cm	970-995 mm	**K9252EO**	540,00	1.056,15
		K9252V3	567,00	1.108,96
Заоблена ъглова душ кабина 90x90 cm	870-895 mm	**K9251EO**	457,00	893,81
		K9251V3	481,00	940,75
Заоблена ъглова душ кабина 80x80 cm	770-795 mm	**K9250EO**	430,00	841,01
		K9250V3	451,00	882,08

Цветове

EO Профил сребро
V3 Черна коприна (черен мат)

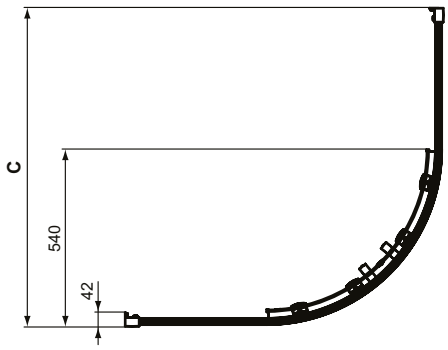

	A	B	C
K9250	770-795	195	770-795
K9251	870-895	295	870-895
K9252	970-995	395	970-995

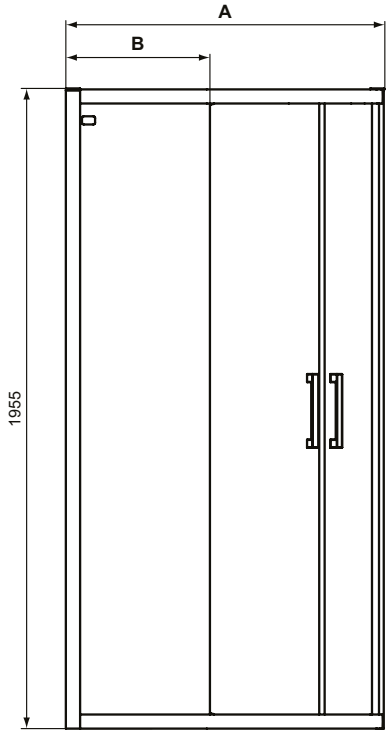

Всички посочени цени са в лева и в евро, без ДДС, и са препоръчителни за продажба на дребно.

Описание

Плъзгаща се врата за квадратна или правоъгълна ъглова душ кабина

Височина 195 cm
6 mm прозрачно, закалено стъкло
Покритие Ideal Clean - за лесна поддръжка (не се задържа вода и варовик)
Алуминиев профил, цвят Сребро или Черна коприна
Метални дръжки 225 mm (хромирани за цвят Сребро)
"Click & clean" функция - за лесно почистване
До 25 mm регулиране на профилите
Може да се комбинира със страничен панел само като трета страна (две Connect 2 врати и един Connect 2 L панел)
Може да се комбинира с всички поддушови корита IS с подходящи размери или за директен монтаж върху пода

Забележка: Един код съдържа една плъзгаща се врата; за цяла душ кабина е необходимо да се поръчат два броя от съответният код
Забележка: Възможност за реверсивен монтаж по избор на потребителя

Продукт	Регулиране	Арт.No.	цена/€ без ДДС	цена/лв. без ДДС
Плъзгаща се врата 140 cm за душ кабина	1370-1420 mm	**K9265EO**	453,00	885,99
Плъзгаща се врата 120 cm за душ кабина	1170-1220 mm	**K9264EO**	390,00	762,77
		K9264V3	407,00	796,02
Плъзгаща се врата 110 cm за душ кабина	1070-1120 mm	**K9263EO**	361,00	706,05
Плъзгаща се врата 100 cm за душ кабина	970-1020 mm	**K9262EO**	332,00	649,34
		K9262V3	349,00	682,58
Плъзгаща се врата 90 cm за душ кабина	870-920 mm	**K9261EO**	306,00	598,48
		K9261V3	321,00	627,82
Плъзгаща се врата 85 cm за душ кабина	820-870 mm	**K9260EO**	292,00	571,10
Плъзгаща се врата 80 cm за душ кабина	770-820 mm	**K9259EO**	279,00	545,68
		K9259V3	292,00	571,10
Плъзгаща се врата 75 cm за душ кабина	720-770 mm	**K9258EO**	264,00	516,34
Плъзгаща се врата 70 cm за душ кабина	670-720 mm	**K9257EO**	252,00	492,87

Цветове

EO Профил сребро
V3 Черна коприна (черен мат)

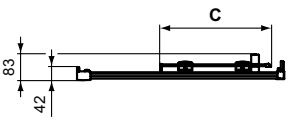

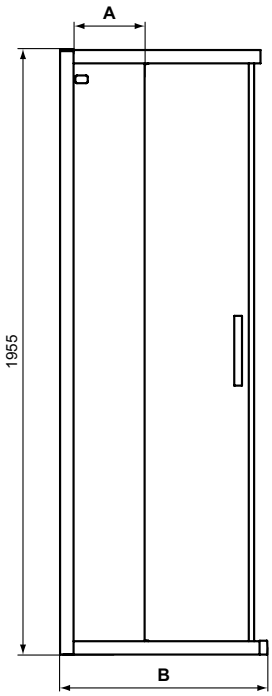

	A	B	C
K9257	230	670-720	355
K9258	255	720-770	380
K9259	280	770-820	410
K9260	305	820-870	435
K9261	420	870-920	460
K9262	420	970-1020	470
K9263	520	1070-1120	465
K9264	575	1170-1220	515
K9265	775	1370-1420	515

Описание

Въртяща се врата за монтаж в ниша (отваря се навън)

Височина 195 cm
6 mm прозрачно, закалено стъкло
Покритие Ideal Clean - за лесна поддръжка (не се задържа вода и варовик)
Алуминиев профил, цвят Сребро или Черна коприна
Метална дръжка 225 mm (хромирана за цвят Сребро)
До 25 mm регулиране на профилите
Подходяща за монтаж в ниша или като душ кабина в комбинация със страничен панел
Може да се комбинира с всички поддушови корита IS с подходящи размери или за директен монтаж върху пода

Забележка: Един код съдържа една врата
Забележка: Възможност за реверсивен монтаж по избор на потребителя

Продукт	Регулиране	Арт.No.	цена/€ без ДДС	цена/лв. без ДДС
Въртяща се врата 100 cm за монтаж в ниша	970-1020 mm	**K9272EO**	361,00	706,05
		K9272V3	380,00	743,22
Въртяща се врата 95 cm за монтаж в ниша	920-970 mm	**K9271EO**	346,00	676,72
Въртяща се врата 90 cm за монтаж в ниша	870-920 mm	**K9270EO**	332,00	649,34
		K9270V3	349,00	682,58
Въртяща се врата 85 cm за монтаж в ниша	820-870 mm	**K9269EO**	319,00	623,91
Въртяща се врата 80 cm за монтаж в ниша	770-820 mm	**K9268EO**	332,00	649,34
		K9268V3	349,00	682,58
Въртяща се врата 75 cm за монтаж в ниша	720-770 mm	**K9267EO**	292,00	571,10
Въртяща се врата 70 cm за монтаж в ниша	670-720 mm	**K9266EO**	279,00	545,68

Цветове

EO Профил сребро
V3 Черна коприна (черен мат)

	A
K9266	670-720
K9267	720-770
K9268	770-820
K9269	820-870
K9270	870-920
K9271	920-970
K9272	970-1020

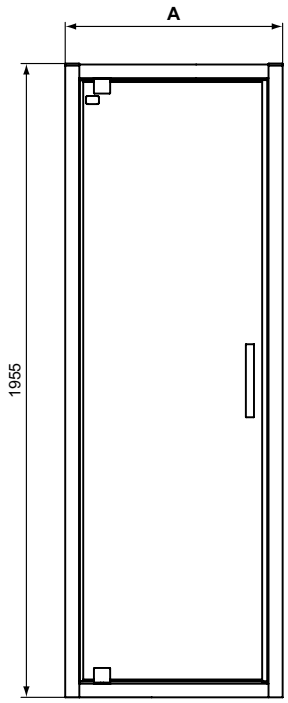

Всички посочени цени са в лева и в евро, без ДДС, и са препоръчителни за продажба на дребно.

Описание

Плъзгаща се врата за монтаж в ниша

Височина 195 cm
6 mm прозрачно, закалено стъкло
Покритие Ideal Clean - за лесна поддръжка (не се задържа вода и варовик)
Алуминиев профил, цвят Сребро или Черна коприна
Метална дръжка 225 mm (хромирана за цвят Сребро)
"Click & clean" функция - за лесно почистване
До 25 mm регулиране на профилите
Подходяща за монтаж в ниша или като душ кабина в комбинация със страничен панел
Може да се комбинира с всички поддушови корита IS с подходящи размери или за директен монтаж върху пода

Забележка: Един код съдържа една плъзгаща се врата
Забележка: Възможност за реверсивен монтаж по избор на потребителя

Продукт	Регулиране	Арт.No.	цена/€ без ДДС	цена/лв. без ДДС
Плъзгаща се врата 140 cm за монтаж в ниша	1370-1420 mm	**K9278EO**	456,00	891,86
		K9278V3	478,00	934,89
Плъзгаща се врата 130 cm за монтаж в ниша	1270-1320 mm	**K9279EO**	472,00	923,15
Плъзгаща се врата 120 cm за монтаж в ниша	1170-1220 mm	**K9277EO**	430,00	841,01
		K9277V3	451,00	882,08
Плъзгаща се врата 115 cm за монтаж в ниша	1120-1170 mm	**K9276EO**	417,00	815,58
Плъзгаща се врата 110 cm за монтаж в ниша	1070-1120 mm	**K9275EO**	403,00	788,20
		K9275V3	422,00	825,36
Плъзгаща се врата 105 cm за монтаж в ниша	1020-1070 mm	**K9274EO**	390,00	762,77
		K9274V3	407,00	796,02
Плъзгаща се врата 100 cm за монтаж в ниша	970-1020 mm	**K9273EO**	374,00	731,48
		K9273V3	393,00	768,64

Цветове

EO Профил сребро
V3 Черна коприна (черен мат)

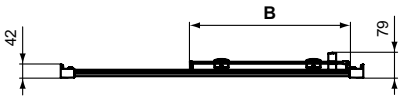

	A	B
K9273	970-1020	513
K9274	1020-1070	538
K9275	1070-1120	563
K9276	1120-1170	588
K9277	1170-1220	613
K9279	1270-1320	663
K9278	1370-1420	713

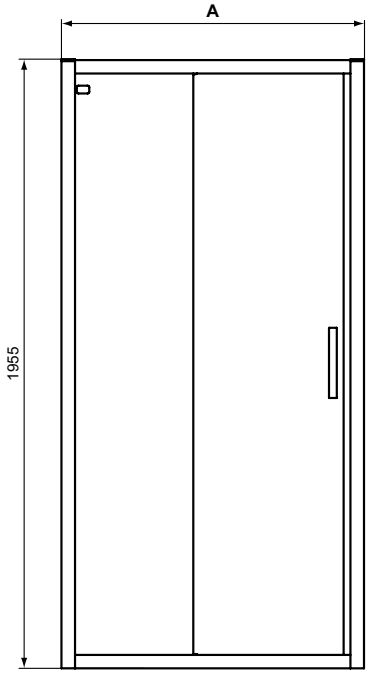

Описание

Плъзгащи се врати за монтаж в ниша

Височина 195 cm
6 mm прозрачно, закалено стъкло
Покритие Ideal Clean - за лесна поддръжка (не се задържа вода и варовик)
Алуминиев профил, цвят Сребро или Черна коприна
Метална дръжка 225 mm (хромирана за цвят Сребро)
"Click & clean" функция - за лесно почистване
До 25 mm регулиране на профилите
Подходяща за монтаж в ниша или като душ кабина в комбинация със страничен панел
Може да се комбинира с всички поддушови корита IS с подходящи размери или за директен монтаж върху пода

Забележка: Един код съдържа две плъзгащи се врати
Забележка: Възможност за реверсивен монтаж по избор на потребителя

Продукт	Регулиране	Арт.No.	цена/€ без ДДС	цена/лв. без ДДС
Плъзгаща се врата 160 cm за монтаж в ниша	1570-1620 mm	**K9282EO**	526,00	1.028,77
		K9282V3	554,00	1.083,53
Плъзгаща се врата 150 cm за монтаж в ниша	1470-1520 mm	**K9281EO**	500,00	977,92

Цветове

EO Профил сребро
V3 Черна коприна (черен мат)

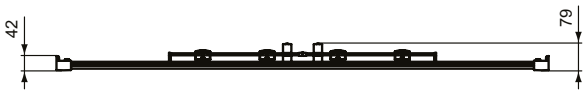

	A	B	C
K9281	1470-1520	300	395
K9282	1570-1620	325	420

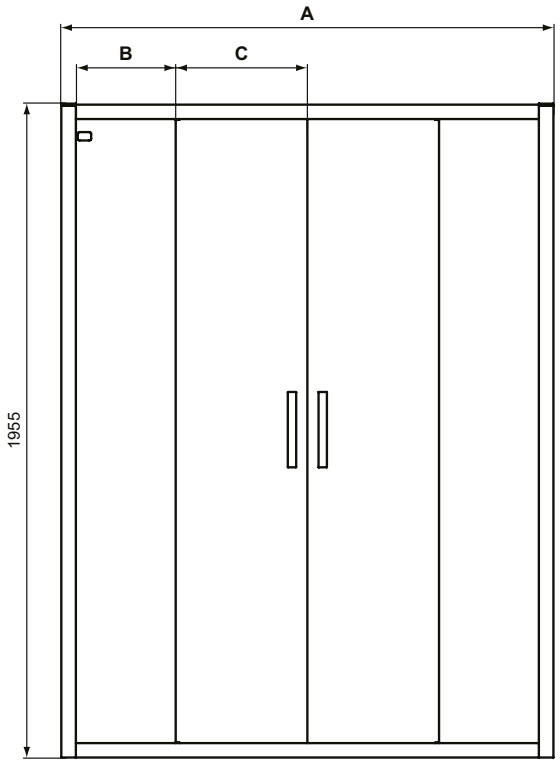

Всички посочени цени са в лева и в евро, без ДДС, и са препоръчителни за продажба на дребно.

Описание

Сгъваема врата (навън или навътре) за монтаж в ниша

Височина 195 cm
6 mm прозрачно, закалено стъкло
Покритие Ideal Clean - за лесна поддръжка (не се задържа вода и варовик)
Алуминиев профил, цвят Сребро
Метална, хромирана дръжка 225 mm
До 25 mm регулиране на профилите
Подходяща за монтаж в ниша или като душ кабина в комбинация със страничен панел
Може да се комбинира с всички поддушови корита IS с подходящи размери или за директен монтаж върху пода

Забележка: Един код съдържа една врата
Забележка: Възможност за реверсивен монтаж по избор на потребителя

Продукт	Арт.No.	цена/€ без ДДС	цена/лв. без ДДС
Сгъваема врата 100 cm за монтаж в ниша	**K9289EO**	457,00	893,81
Сгъваема врата 95 cm за монтаж в ниша	**K9288EO**	445,00	870,34
Сгъваема врата 90 cm за монтаж в ниша	**K9287EO**	430,00	841,01
Сгъваема врата 85 cm за монтаж в ниша	**K9286EO**	417,00	815,58
Сгъваема врата 80 cm за монтаж в ниша	**K9285EO**	403,00	788,20
Сгъваема врата 75 cm за монтаж в ниша	**K9284EO**	390,00	762,77
Сгъваема врата 70 cm за монтаж в ниша	**K9283EO**	374,00	731,48

Цветове

EO Профил сребро

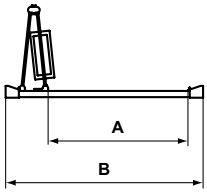

	A	B
K9283	463	670-720
K9284	513	720-770
K9285	563	770-820
K9286	613	820-870
K9287	663	870-920
K9288	713	920-970
K9289	763	970-1020

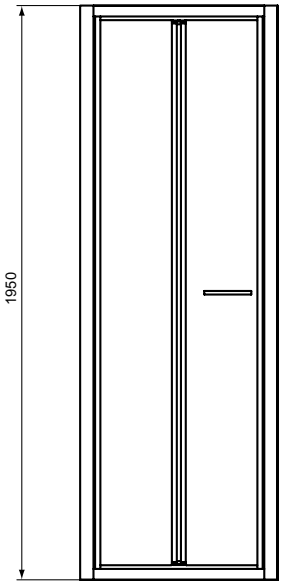

Описание

Въртящи се врати (навън или навътре) за монтаж в ниша

Височина 195 cm
6 mm прозрачно, закалено стъкло
Покритие Ideal Clean - за лесна поддръжка (не се задържа вода и варовик)
Алуминиев профил, цвят Сребро или Черна коприна
Метална дръжка 225 mm (хромирана за цвят Сребро)
До 25 mm регулиране на профилите
Подходящи за монтаж в ниша или като душ кабина в комбинация със страничен панел
Може да се комбинира с всички поддушови корита IS с подходящи размери или за директен монтаж върху пода

Забележка: Един код съдържа двете врати
Забележка: Възможност за реверсивен монтаж по избор на потребителя

Продукт	Регулиране	Арт.No.	цена/€ без ДДС	цена/лв. без ДДС
Въртящи се врати 100 cm за монтаж в ниша	970-1020 mm	**K9296EO**	445,00	870,34
		K9296V3	466,00	911,42
Въртящи се врати 90 cm за монтаж в ниша	870-920 mm	**K9294EO**	417,00	815,58
		K9294V3	438,00	856,65
Въртящи се врати 85 cm за монтаж в ниша	820-870 mm	**K9293EO**	403,00	788,20
Въртящи се врати 80 cm за монтаж в ниша	770-820 mm	**K9292EO**	390,00	762,77
Въртящи се врати 75 cm за монтаж в ниша	720-770 mm	**K9291EO**	374,00	731,48
Въртящи се врати 70 cm за монтаж в ниша	670-720 mm	**K9290EO**	361,00	706,05

Цветове

EO Профил сребро
V3 Черна коприна (черен мат)

	A	B
K9290	670-720	290
K9291	720-770	315
K9292	770-820	340
K9293	820-870	365
K9294	870-920	390
K9296	970-1020	440

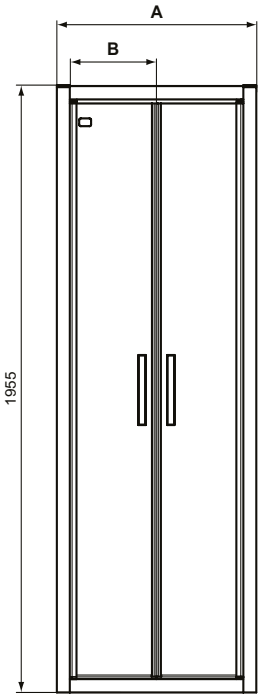

Всички посочени цени са в лева и в евро, без ДДС, и са препоръчителни за продажба на дребно.

Описание

Фиксиран страничен панел

Височина 195 cm
6 mm прозрачно, закалено стъкло
Покритие Ideal Clean - за лесна поддръжка (не се задържа вода и варовик)
Алуминиев профил, цвят Сребро или Черна коприна
До 50 mm регулиране на профилите

Продукт	Регулиране	Арт.No.	цена/€ без ДДС	цена/лв. без ДДС
Фиксиран страничен панел 90 cm	870-920 mm	**K9374EO**	279,00	545,68
		K9374V3	292,00	571,10
Фиксиран страничен панел 85 cm	820-870 mm	**K9301EO**	264,00	516,34
		K9301V3	277,00	541,76
Фиксиран страничен панел 80 cm	770-820 mm	**K9299EO**	250,00	488,96
		K9299V3	262,00	512,43
Фиксиран страничен панел 75 cm	720-770 mm	**K9298EO**	234,00	457,66
		K9298V3	247,00	483,09
Фиксиран страничен панел 70 cm	670-720 mm	**K9297EO**	223,00	436,15
		K9297V3	233,00	455,71

Цветове

EO Профил сребро
V3 Черна коприна (черен мат)

	A
K9297	670-720
K9298	720-770
K9299	770-820
K9301	820-870
K9374	870-920

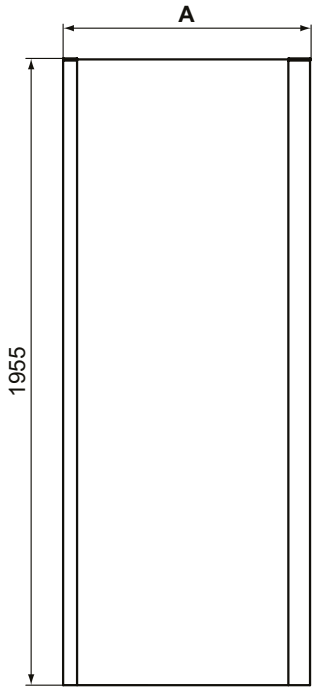

Описание

Преграден панел

Височина 195 cm
6 mm прозрачно, закалено стъкло
Покритие Ideal Clean - за лесна поддръжка (не се задържа вода и варовик)
Алуминиев профил, цвят Сребро
До 23 mm регулиране на профила
Подходящ за монтаж с поддушово корито (препоръчително) или за директен монтаж върху пода

Инсталация: За да създадете конфигурация, поръчайте панел/ панели по избор и права, ъглова или таванна конзола за фиксиране

Възможност за реверсивен монтаж по избор на потребителя

Продукт	Регулиране	Арт.No.	цена/€ без ДДС	цена/лв. без ДДС
Преграден панел 120 cm	1154-1177 mm	**K9379EO**	306,00	598,48
Преграден панел 100 cm	954-977 mm	**K9378EO**	279,00	545,68
Преграден панел 90 cm	854-877 mm	**K9377EO**	250,00	488,96
Преграден панел 80 cm	754-777 mm	**K9376EO**	223,00	436,15
Преграден панел 70 cm	654-677 mm	**K9375EO**	194,00	379,43
Права закрепваща конзола 100 cm за преграден панел		**K9380VA**	57,70	112,85
Права закрепваща конзола 100 cm за преграден панел - за фиксиране към таван		**K9382VA**	63,30	123,80
Ъглова закрепваща конзола 100 cm за преграден панел		**K9381VA**	57,70	112,85

Цветове

EO Профил сребро
VA Хром

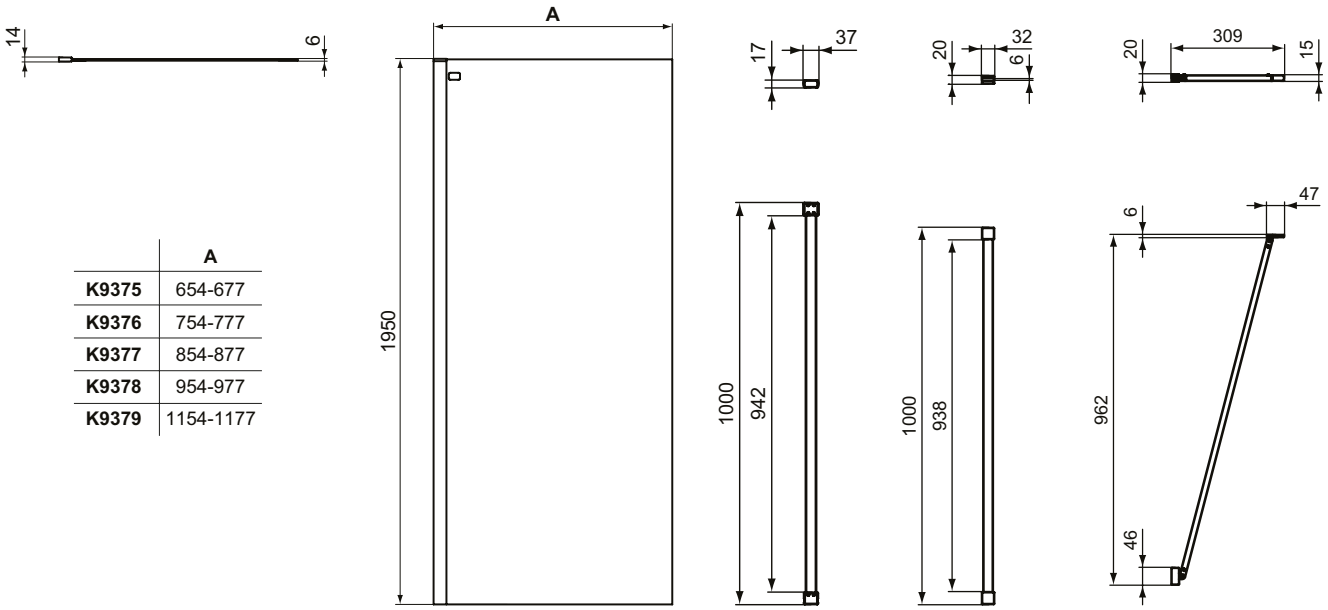

	A
K9375	654-677
K9376	754-777
K9377	854-877
K9378	954-977
K9379	1154-1177

K9380 K9382 K9381

Всички посочени цени са в лева и в евро, без ДДС, и са препоръчителни за продажба на дребно.

Описание

Преграден панел

Височина 195 cm
6 mm прозрачно, закалено стъкло
Покритие Ideal Clean -за лесна поддръжка (не се задържа вода и варовик)
Алуминиев профил, цвят Черна коприна
До 23 mm регулиране на профила
Подходящ за монтаж с поддушово корито (препоръчително) или за директен монтаж върху пода

Инсталация: За да създадете конфигурация, поръчайте панел/ панели по избор и права, ъглова или таванна конзола за фиксиране

Възможност за реверсивен монтаж по избор на потребителя

Продукт	Арт.No.	цена/€ без ДДС	цена/лв. без ДДС
Преграден панел 90 cm	**K9377V3**	262,00	512,43
Преграден панел 100 cm	**K9378V3**	292,00	571,10
Преграден панел 120 cm	**K9379V3**	321,00	627,82
Права закрепваща конзола 100 cm за преграден панел	**K9380V3**	60,20	117,74
Ъглова закрепваща конзола 100 cm за преграден панел	**K9381V3**	60,20	117,74

Цветове

V3 Черна коприна (черен мат)

	A
K9377	854-877
K9378	954-977
K9379	1154-1177

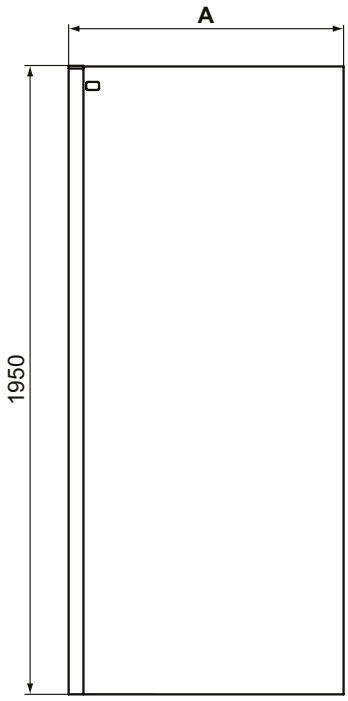

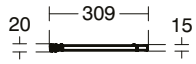

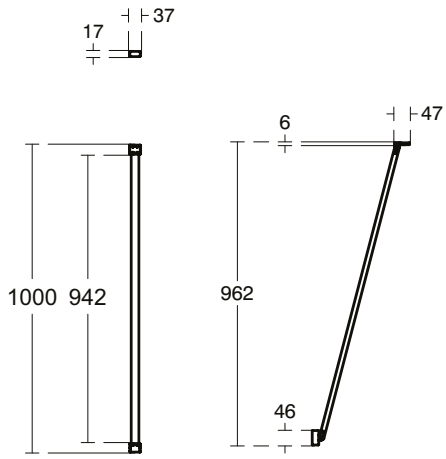

K9380 K9381

Wellness

Описание

Правоъгълен параван за вана
Дължина: 80 cm
Височина: 140 cm
За лява или дясна инсталация (реверсивен)
5 mm закалено стъкло, прозрачно
Профил Сребро и Черна коприна
Подходящ за правоъгълни вани
Отваряне на 180°

Правоъгълен параван за вана със заоблен горен ъгъл
Дължина: 80 cm
Височина: 140 cm
За лява или дясна инсталация (реверсивен)
5 mm закалено стъкло, прозрачно
Профил Сребро и Черна коприна
Подходящ за правоъгълни вани
Отваряне на 180°

Продукт	Ш x Д x В mm	Kg	Арт.No.	цена/€ без ДДС	цена/лв. без ДДС
Параван за вана 80x140 cm	800 x 1400	20,0	**T9923EO**	196,00	383,34
			T9923V3	214,00	418,55
Параван за вана със заоблен горен ъгъл, 80x140 cm	800 x 1400	19,0	**T9924EO**	196,00	383,34
			T9924V3	214,00	418,55

Цветове

EO Профил сребро
V3 Черна коприна (черен мат)

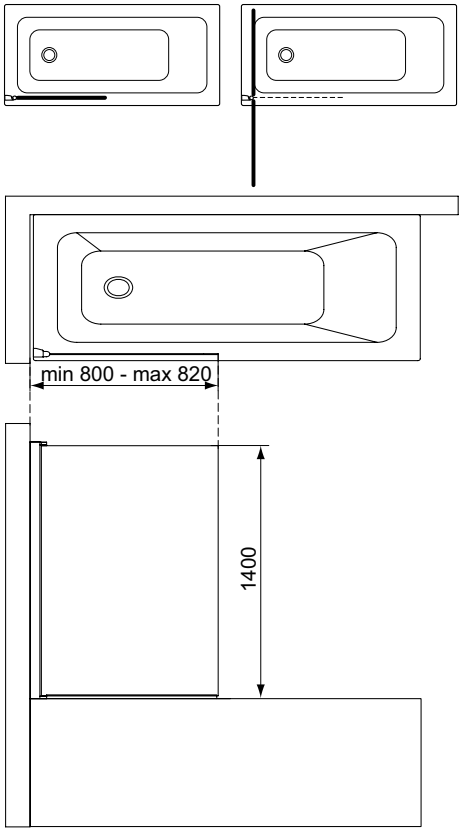

T9923

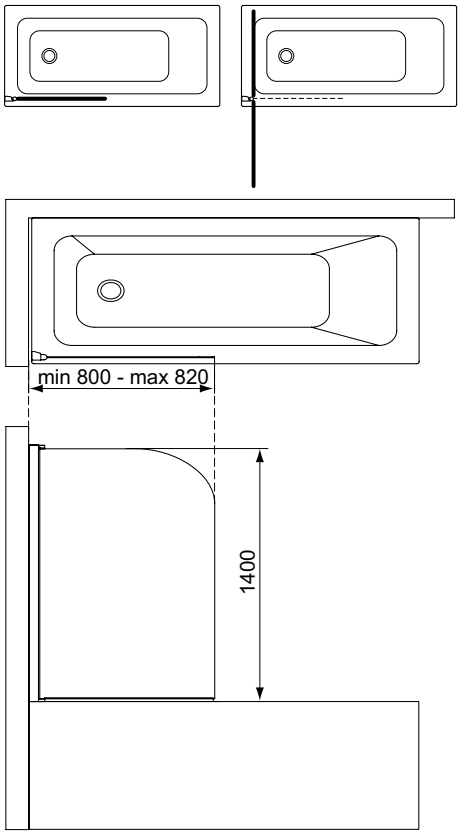

T9924

Всички посочени цени са в лева и в евро, без ДДС, и са препоръчителни за продажба на дребно.

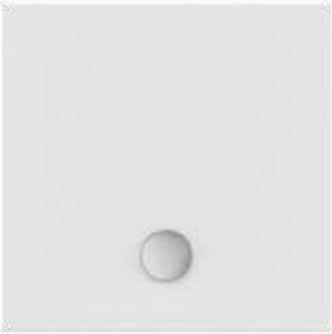

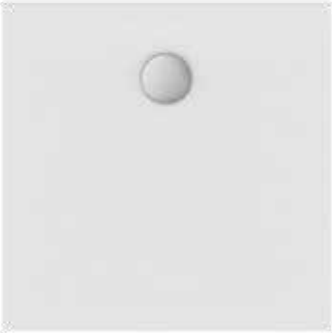

Описание

Квадратно ултратънко керамично поддушово корито
За инсталация върху пода
Отвор за сифон Ø 90 mm
- С отвор за сифон, отдалечен от неглазираната стена, в средата
- С отвор за сифон към неглазираната страна, в средата
С бяла глазура IdealSafe+ против подхлъзване
Опаковка: в кашон

Препоръчителна комплектация с

Сифон за поддушово корито с плоска капачка Ø 90 mm (T8520AA)

Продукт	Ш x Д x В mm	Kg	Арт.No.	цена/€ без ДДС	цена/лв. без ДДС
Квадратно ултратънко поддушово корито 90x90 cm с отвор за сифон, отдалечен от неглазираната стена, в средата	900 x 900 x 35		**T5640IG**	288,00	563,28
Квадратно ултратънко поддушово корито 90x90 cm с отвор за сифон към неглазираната стена, в средата	900 x 900 x 35		**T5665IG**	288,00	563,28
Квадратно ултратънко поддушово корито 80x80 cm с отвор за сифон, отдалечен от неглазираната страна, в средата	800 x 800 x 35		**T5639IG**	230,00	449,84
Квадратно ултратънко поддушово корито 80x80 cm с отвор за сифон към неглазираната страна, в средата	800 x 800 x 35		**T5664IG**	230,00	449,84
Препоръчителна комплектация с					
Сифон за поддушово корито с плоска капачка Ø 90 mm			**T8520AA**	73,00	142,78

Цветове

IG Бяла глазура IdealSafe+ против подхлъзване
AA Хром

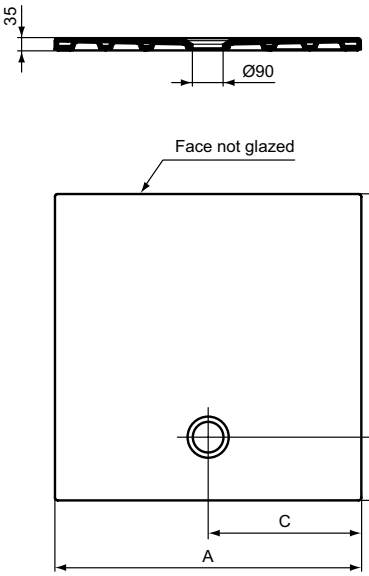

	A	B	C
T5640	900	900	450
T5639	800	800	400

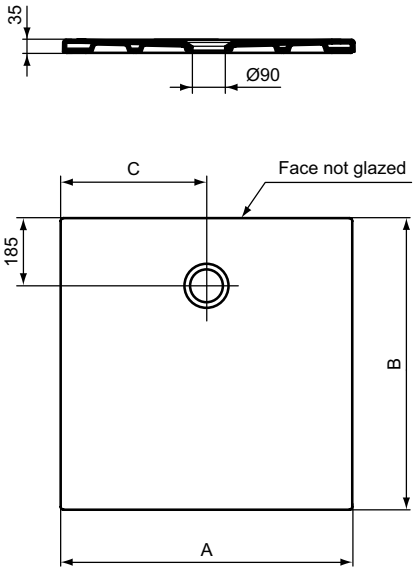

	A	B	C
T5664	800	800	400
T5665	900	900	450

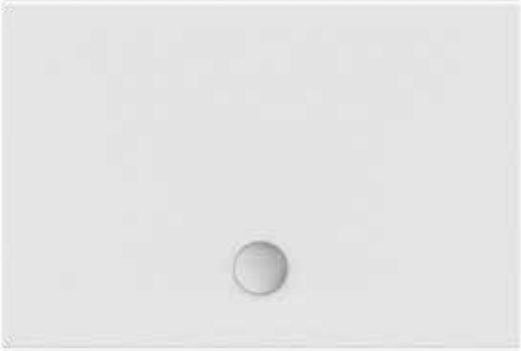

Описание

Правоъгълно ултратънко керамично поддушово корито
За инсталация върху пода
Отвор за сифон Ø 90 mm
С отвор за сифон отдалечен от неглазираната стена, в средата:
С бяла глазура IdealSafe+ против подхлъзване
Опаковка: в кашон

Препоръчителна комплектация с

Сифон за поддушово корито с плоска капачка Ø 90 mm (T8520AA)

Продукт	Ш x Д x В mm	Kg	Арт.No.	цена/€ без ДДС	цена/лв. без ДДС
Правоъгълно ултратънко поддушово корито 140x80 cm	1400 x 800 x 35	50,0	**T5638IG**	435,00	850,79
Правоъгълно ултратънко поддушово корито 140x70 cm	1400 x 700 x 35	41,7	**T5648IG**	400,00	782,33
Правоъгълно ултратънко поддушово корито 120x90 cm	1200 x 900 x 35	46,2	**T5647IG**	364,00	711,92
Правоъгълно ултратънко поддушово корито 120x80 cm	1200 x 800 x 35	39,9	**T5644IG**	346,00	676,72
Правоъгълно ултратънко поддушово корито 120x70 cm	1200 x 700 x 35	36,0	**T5646IG**	328,00	641,51
Правоъгълно ултратънко поддушово корито 100x80 cm	1000 x 800 x 35	34,9	**T5643IG**	307,00	600,44
Правоъгълно ултратънко поддушово корито 100x75 cm	1000 x 750 x 35	32,5	**T5645IG**	297,00	580,88
Правоъгълно ултратънко поддушово корито 100x70 cm	1000 x 700 x 35	30,4	**T5642IG**	288,00	563,28
Правоъгълно ултратънко поддушово корито 90x70 cm	900 x 700 x 35	27,5	**T5641IG**	271,00	530,03
Препоръчителна комплектация с					
Сифон за поддушово корито с плоска капачка Ø 90 mm			**T8520AA**	73,00	142,78

Цветове

IG Бяла глазура IdealSafe+ против подхлъзване
AA Хром

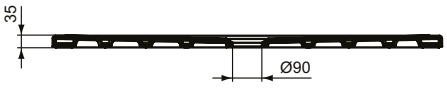

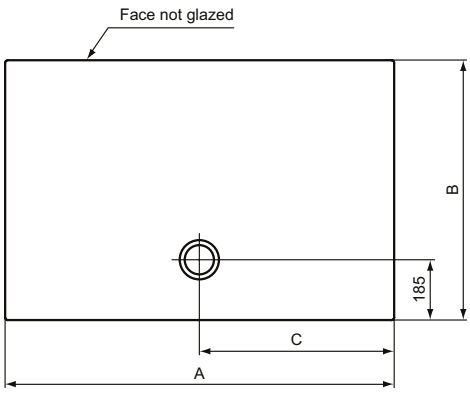

	A	B	C
T5638	1400	800	700
T5648	1400	700	700
T5647	1200	900	600
T5644	1200	800	600
T5646	1200	700	600
T5643	1000	800	500
T5645	1000	750	500
T5642	1000	700	500
T5641	900	700	450

Всички посочени цени са в лева и в евро, без ДДС, и са препоръчителни за продажба на дребно.

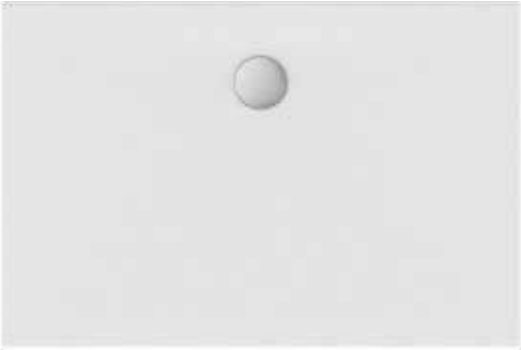

Описание

Правоъгълно ултратънко керамично поддушово корито
За инсталация върху пода
Отвор за сифон Ø 90 mm
С отвор за сифон към неглазираната страна, в средата
С бяла глазура IdealSafe+ против подхлъзване
Опаковка: в кашон

Препоръчителна комплектация с

Сифон за поддушово корито с плоска капачка Ø 90 mm (T8520AA)

Продукт	Ш x Д x В mm	Kg	Арт.No.	цена/€ без ДДС	цена/лв. без ДДС
Правоъгълно ултратънко поддушово корито 140x80 cm	1400 x 800 x 35	50,0	**T5663IG**	435,00	850,79
Правоъгълно ултратънко поддушово корито 140x70 cm	1400 x 700 x 35	43,6	**T5671IG**	400,00	782,33
Правоъгълно ултратънко поддушово корито 120x90 cm	1200 x 900 x 35	47,8	**T5670IG**	364,00	711,92
Правоъгълно ултратънко поддушово корито 120x80 cm	1200 x 800 x 35	41,4	**T5669IG**	346,00	676,72
Правоъгълно ултратънко поддушово корито 100x80 cm	1000 x 800 x 35	35,2	**T5668IG**	307,00	600,44
Правоъгълно ултратънко поддушово корито 100x70 cm	1000 x 700 x 35	30,5	**T5667IG**	288,00	563,28
Правоъгълно ултратънко поддушово корито 90x70 cm	900 x 700 x 35	27,2	**T5666IG**	271,00	530,03
Препоръчителна комплектация с					
Сифон за поддушово корито с плоска капачка Ø 90 mm			**T8520AA**	73,00	142,78

Цветове

IG Бяла глазура IdealSafe+ против подхлъзване
AA Хром

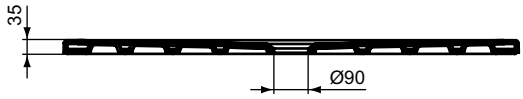

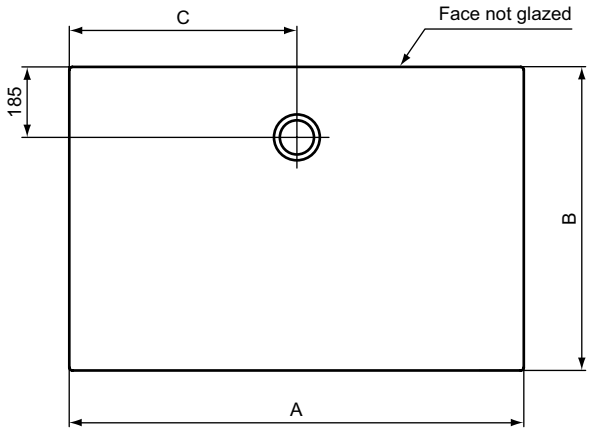

	A	B	C
T5666	900	700	450
T5667	1000	700	500
T5668	1000	800	500
T5669	1200	800	600
T5670	1200	900	600
T5671	1400	700	700
T5663	1400	800	700

Описание

Квадратно керамично поддушово корито
За ъглов или едностенен монтаж
Отвор за сифон Ø 90 mm
Отвор за сифон, отдалечен от неглазираната стена, в десния ъгъл
Неопаковано
EN 14527

Препоръчителна комплектация с

Сифон за керамично поддушово корито Ø 90 mm (J3417AA)
Сифон за поддушово корито Ø 90 mm с плоска капачка (T8520AA)

Продукт	Ш x Д x В mm	Kg	Арт.No.	цена/€ без ДДС	цена/лв. без ДДС	
Квадратно поддушово корито 90x90 cm	900 x 900 x 70	47,7	**T468801**	169,00	330,54	
Квадратно поддушово корито 80x80 cm	800 x 800 x 70	38,4	**T468701**	141,00	275,77	
Квадратно поддушово корито 75x75 cm	750 x 750 x 70	34,5	**T468601**	134,00	262,08	
Квадратно поддушово корито 70x70 cm	700 x 700 x 70	34,5	**T468501**	129,00	252,30	
Препоръчителна комплектация с						
Сифон за керамично поддушово корито Ø 90 mm			**J3417AA**	57,80	113,05	*
Сифон за поддушово корито Ø 90 mm с плоска капачка			**T8520AA**	73,00	142,78	

*Продукти от ценова група Лукс

Цветове

01 Бял
AA Хром

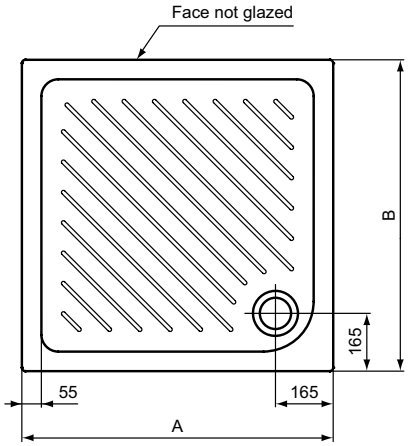

	A	B
T4685	700	700
T4686	750	750
T4687	800	800
T4688	900	900

Всички посочени цени са в лева и в евро, без ДДС, и са препоръчителни за продажба на дребно.

Описание

Ъглово керамично поддушово корито
Само за инсталация в ъгъл
Отвор за сифон Ø 90 mm
Отвор за сифон, отдалечен от ъгъла, в средата на дъгата
Неопаковано
EN 14527

Препоръчителна комплектация с

Сифон за керамично поддушово корито Ø 90 mm (J3417AA)
Сифон за поддушово корито Ø 90 mm с плоска капачка (T8520AA)

Продукт	Ш x Д x В mm	Kg	Арт.No.	цена/€ без ДДС	цена/лв. без ДДС	
Ъглово поддушово корито 90x90 cm	900 x 900 x 70	52,7	**T469001**	188,00	367,70	
Ъглово поддушово корито 80x80 cm	800 x 800 x 70	34,5	**T468901**	161,00	314,89	
Препоръчителна комплектация с						
Сифон за керамично поддушово корито Ø 90 mm			**J3417AA**	57,80	113,05	*
Сифон за поддушово корито Ø 90 mm с плоска капачка			**T8520AA**	73,00	142,78	

*Продукти от ценова група Лукс

Цветове

01 Бял
AA Хром

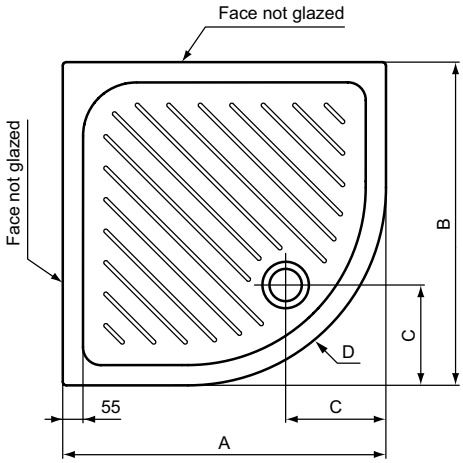

	A	B	C	D
T4689	800	800	275	R540
T4690	900	900	280	R550

Описание

Правоъгълно керамично поддушово корито
За ъглов или едностенен монтаж
Отвор за сифон Ø 90 mm
Отвор за сифон, отдалечен от неглазираната стена, в десния ъгъл
Неопаковано
EN 14527

Препоръчителна комплектация с

Сифон за керамично поддушово корито Ø 90 mm (J3417AA)
Сифон за поддушово корито Ø 90 mm с плоска капачка (T8520AA)

Продукт	Ш x Д x В mm	Kg	Арт.No.	цена/€ без ДДС	цена/лв. без ДДС	
Правоъгълно поддушово корито 120x80 cm	1200 x 800 x 70	48,0	**T469401**	240,00	469,40	
Правоъгълно поддушово корито 120x70 cm	1200 x 700 x 70	47,0	**T468401**	234,00	457,66	
Правоъгълно поддушово корито 100x80 cm	1000 x 800 x 70	40,0	**T469301**	193,00	377,48	
Правоъгълно поддушово корито 100x70 cm	1000 x 700 x 70	38,4	**T469201**	181,00	354,01	
Правоъгълно поддушово корито 90x70 cm	900 x 700 x 70	34,8	**T469101**	147,00	287,51	
Препоръчителна комплектация с						
Сифон за керамично поддушово корито Ø 90 mm			**J3417AA**	57,80	113,05	*
Сифон за поддушово корито Ø 90 mm с плоска капачка			**T8520AA**	73,00	142,78	

*Продукти от ценова група Лукс

Цветове

01 Бял
AA Хром

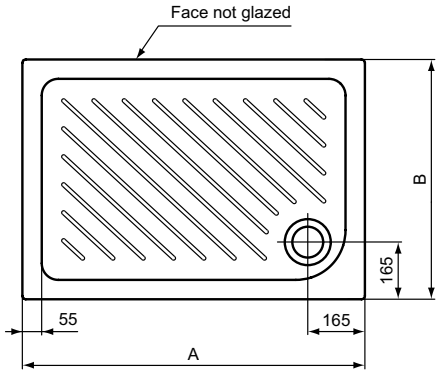

	A	B
T4691	900	700
T4692	1000	700
T4693	1000	800
T4684	1200	700
T4694	1200	800

Всички посочени цени са в лева и в евро, без ДДС, и са препоръчителни за продажба на дребно.

Описание

Квадратно поддушово корито
Ултратънко 30 mm поддушово корито от композитен материал на основата на мрамор и смоли
Най-висок клас нехлъзгаща се повърхност class C
Устойчивост на почистващи препарати
Устойчивост на светлина
Цвят Бял
Декоративен капак за сифон от същият материал и цвят (доставя се с поддушовото корито)
Възможно преоразмеряване чрез рязане

Необходима комплектация с:

Сифон за поддушово корито /без декоративен капак/ (K936367)

Препоръчителна комплектация с

Крака за поддушово корито с двойнозалепващи ленти
(за размери от 1000 mm и повече - са необходими 2 бр. K936467)

Продукт	Ш x Д x В mm	Kg	Арт.No.	цена/€ без ДДС	цена/лв. без ДДС
Квадратно поддушово корито 120x120 cm	1200 x 1200 x 30		**T5242FR**	364,00	711,92
			T5242FS	364,00	711,92
			T5242FT	364,00	711,92
			T5242FV	364,00	711,92
Квадратно поддушово корито 100x100 cm	1000 x 1000 x 30		**T5234FR**	259,00	506,56
			T5234FS	259,00	506,56
			T5234FT	259,00	506,56
			T5234FV	259,00	506,56
Квадратно поддушово корито 90x90 cm	900 x 900 x 30		**T5227FR**	220,00	430,28
			T5227FS	220,00	430,28
			T5227FT	220,00	430,28
			T5227FV	220,00	430,28
Квадратно поддушово корито 80x80 cm	800 x 800 x 30		**T5229FR**	182,00	355,96
			T5229FS	182,00	355,96
			T5229FT	182,00	355,96
			T5229FV	182,00	355,96
Квадратно поддушово корито 70x70 cm	700 x 700 x 30		**T5246FR**	156,00	305,11
			T5246FS	156,00	305,11
			T5246FT	156,00	305,11
			T5246FV	156,00	305,11
Необходима комплектация с					
Сифон за поддушово корито /без декоративен капак/			**K936367**	22,20	43,42
Препоръчителна комплектация с					
Крака за поддушово корито с двойнозалепващи ленти (за размери от 1000 mm и повече - са необходими 2 бр.)			**K936467**	55,30	108,16

Цветове

FR Бял
FS Бетонено сив
FT Пясъчен
FV Тъмен графит

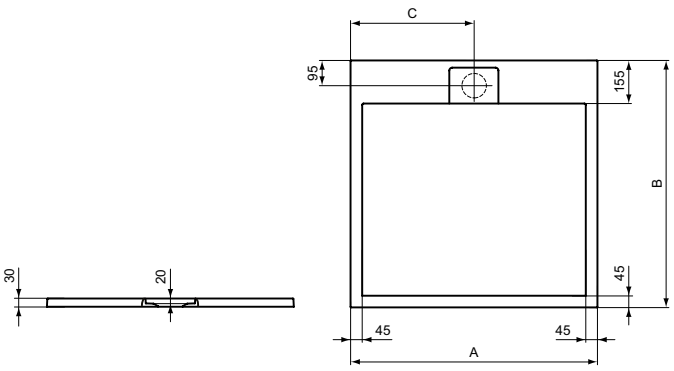

	A	B	C
T5227	900	900	450
T5229	800	800	400
T5234	1000	1000	500
T5242	1200	1200	600
T5246	700	700	350

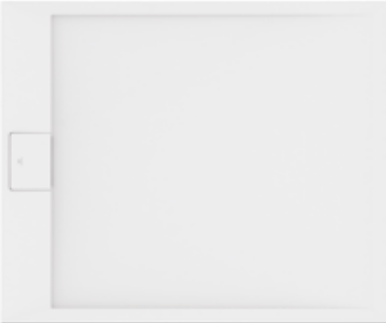

Описание

Правоъгълно поддушово корито
Ултратънко 30 mm поддушово корито от композитен материал на основата на мрамор и смоли
Най-висок клас нехлъзгаща се повърхност class C
Устойчивост на почистващи препарати
Устойчивост на светлина
Цвят Бял
Декоративен капак за сифон от същият материал и цвят (доставя се с поддушовото корито)
Възможно преоразмеряване чрез рязане

Необходима комплектация с:

Сифон за поддушово корито /без декоративен капак/ (K936367)

Препоръчителна комплектация с

Крака за поддушово корито с двойнозалепващи ленти
(за размери от 1000 mm и повече - са необходими 2 бр. K936467)

Продукт	Ш x Д x В mm	Kg	Арт.No.	цена/€ без ДДС	цена/лв. без ДДС
Правоъгълно поддушово корито 120x100 cm	1200 x 1000 x 30		**T5228FR**	311,00	608,26
			T5228FS	311,00	608,26
			T5228FT	311,00	608,26
			T5228FV	311,00	608,26
Правоъгълно поддушово корито 120x90 cm	1200 x 900 x 30		**T5221FR**	286,00	559,37
			T5221FS	286,00	559,37
			T5221FT	286,00	559,37
			T5221FV	286,00	559,37
Правоъгълно поддушово корито 100x90 cm	1000 x 900 x 30		**T5231FR**	240,00	469,40
			T5231FS	240,00	469,40
			T5231FT	240,00	469,40
			T5231FV	240,00	469,40
Правоъгълно поддушово корито 120x80 cm	1200 x 800 x 30		**T5220FR**	259,00	506,56
			T5220FS	259,00	506,56
			T5220FT	259,00	506,56
			T5220FV	259,00	506,56
Правоъгълно поддушово корито 100x80 cm	1000 x 800 x 30		**T5223FR**	233,00	455,71
			T5223FS	233,00	455,71
			T5223FT	233,00	455,71
			T5223FV	233,00	455,71
Правоъгълно поддушово корито 120x70 cm	1200 x 700 x 30		**T5233FR**	259,00	506,56
			T5233FS	259,00	506,56
			T5233FT	259,00	506,56
			T5233FV	259,00	506,56
Правоъгълно поддушово корито 100x70 cm	1000 x 700 x 30		**T5240FR**	233,00	455,71
			T5240FS	233,00	455,71
			T5240FT	233,00	455,71
			T5240FV	233,00	455,71
Правоъгълно поддушово корито 90x70 cm	900 x 700 x 30		**T5237FR**	207,00	404,86
			T5237FS	207,00	404,86
			T5237FT	207,00	404,86
			T5237FV	207,00	404,86
Необходима комплектация с					
Сифон за поддушово корито /без декоративен капак/			K936367	22,20	43,42
Препоръчителна комплектация с					
Крака за поддушово корито с двойнозалепващи ленти (за размери от 1000 mm и повече - са необходими 2 бр.)			**K936467**	55,30	108,16

Цветове

FR Бял
FS Бетонено сив
FT Пясъчен
FV Тъмен графит

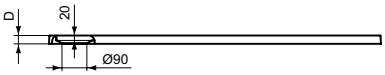

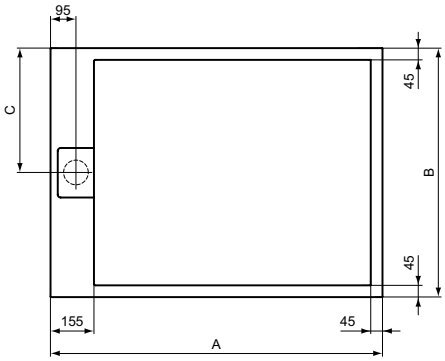

	A	B	C	D
T5672	1600	1000	500	36
T5593	1600	900	450	36
T5571	1600	800	400	36
T5592	1400	900	450	33
T5570	1400	800	400	33
T5591	1400	700	350	33
T5228	1200	1000	500	30
T5221	1200	900	450	30
T5220	1200	800	400	30
T5233	1200	700	350	30
T5231	1000	900	450	30
T5223	1000	800	400	30
T5240	1000	700	350	30
T5237	900	700	350	30

Всички посочени цени са в лева и в евро, без ДДС, и са препоръчителни за продажба на дребно.

Описание

Правоъгълно поддушово корито
Ултратънко 30 mm поддушово корито от композитен материал на основата на мрамор и смоли
Най-висок клас нехлъзгаща се повърхност class C
Устойчивост на почистващи препарати
Устойчивост на светлина
Цвят Бял
Декоративен капак за сифон от същият материал и цвят (доставя се с поддушовото корито)
Възможно преоразмеряване чрез рязане

Необходима комплектация с

Сифон за поддушово корито /без декоративен капак/ (K936367)

Препоръчителна комплектация с

Крака за поддушово корито с двойнозалепващи ленти
(за размери от 1000 mm и повече - са необходими 2 бр. K936467)

Продукт	Ш x Д x В mm	Kg	Арт.No.	цена/€ без ДДС	цена/лв. без ДДС
Правоъгълно поддушово корито 200x100 cm	2000 x 1000 x 30		**T5235FR**	519,00	1.015,08
			T5235FS	519,00	1.015,08
			T5235FT	519,00	1.015,08
			T5235FV	519,00	1.015,08
Правоъгълно поддушово корито 180x100 cm	1800 x 1000 x 30		**T5245FR**	467,00	913,37
			T5245FS	467,00	913,37
			T5245FT	467,00	913,37
			T5245FV	467,00	913,37
Правоъгълно поддушово корито 160x100 cm	1600 x 1000 x 30		**T5232FR**	415,00	811,67
			T5232FS	415,00	811,67
			T5232FT	415,00	811,67
			T5232FV	415,00	811,67
Правоъгълно поддушово корито 200x90 cm	2000 x 900 x30		**T5243FR**	480,00	938,80
			T5243FS	480,00	938,80
			T5243FT	480,00	938,80
			T5243FV	480,00	938,80
Правоъгълно поддушово корито 180x90 cm	1800 x 900 x 30		**T5230FR**	428,00	837,10
			T5230FS	428,00	837,10
			T5230FT	428,00	837,10
			T5230FV	428,00	837,10
Правоъгълно поддушово корито 170x90 cm	1700 x 900 x 30		**T5239FR**	389,00	760,82
			T5239FS	389,00	760,82
			T5239FT	389,00	760,82
			T5239FV	389,00	760,82
Правоъгълно поддушово корито 160x90 cm	1600 x 900 x 30		**T5226FR**	364,00	711,92
			T5226FS	364,00	711,92
			T5226FT	364,00	711,92
			T5226FV	364,00	711,92
Правоъгълно поддушово корито 140x90 cm	1400 x 900 x 30		**T5222FR**	324,00	633,69
			T5222FS	324,00	633,69
			T5222FT	324,00	633,69
			T5222FV	324,00	633,69
Правоъгълно поддушово корито 180x80 cm	1800 x 800 x 30		**T5236FR**	389,00	760,82
			T5236FS	389,00	760,82
			T5236FT	389,00	760,82
			T5236FV	389,00	760,82

Продукт	Ш x Д x В mm	Kg	Арт.No.	цена/€ без ДДС	цена/лв. без ДДС
Правоъгълно поддушово корито 170x80 cm	1700 x 800 x 30		**T5238FR**	364,00	711,92
			T5238FS	364,00	711,92
			T5238FT	364,00	711,92
			T5238FV	364,00	711,92
Правоъгълно поддушово корито 160x80 cm	1600 x 800 x 30		**T5225FR**	337,00	659,11
			T5225FS	337,00	659,11
			T5225FT	337,00	659,11
			T5225FV	337,00	659,11
Правоъгълно поддушово корито 140x80 cm	1400 x 800 x 30		**T5224FR**	311,00	608,26
			T5224FS	311,00	608,26
			T5224FT	311,00	608,26
			T5224FV	311,00	608,26
Правоъгълно поддушово корито 170x70 cm	1700 x 700 x 30		**T5244FR**	364,00	711,92
			T5244FS	364,00	711,92
			T5244FT	364,00	711,92
			T5244FV	364,00	711,92
Правоъгълно поддушово корито 140x70 cm	1400 x 700 x 30		**T5241FR**	311,00	608,26
			T5241FS	311,00	608,26
			T5241FT	311,00	608,26
			T5241FV	311,00	608,26
Необходима комплектация с					
Сифон за поддушово корито /без декоративен капак/			K936367	22,20	43,42
Препоръчителна комплектация с					
Крака за поддушово корито с двойнозалепващи ленти (за размери от 1000 mm и повече - са необходими 2 бр.)			**K936467**	55,30	108,16

Цветове

FR Бял
FS Бетонено сив
FT Пясъчен
FV Тъмен графит

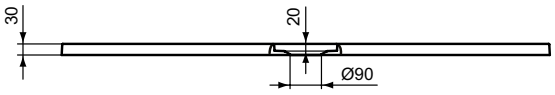

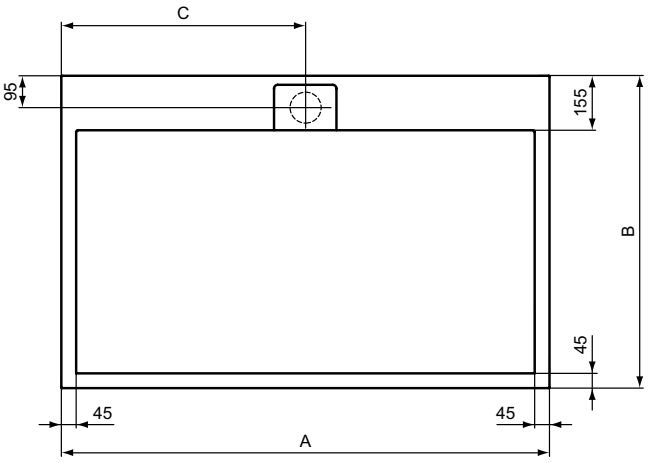

	A	B	C
T5222	1400	900	700
T5224	1400	800	700
T5225	1600	800	800
T5226	1600	900	800
T5230	1800	900	900
T5232	1600	1000	800
T5235	2000	1000	1000
T5236	1800	800	900
T5238	1700	800	850
T5239	1700	900	850

Всички посочени цени са в лева и в евро, без ДДС, и са препоръчителни за продажба на дребно.

Описание

Квадратно поддушово корито
Ултратънко 30 mm поддушово корито от композитен материал на основата на мрамор и смоли
Най-висок клас противоплъзгаща се повърхност class C
Устойчивост на почистващи препарати
Устойчивост на светлина
Декоративна решетка за сифон от неръждаема стомана (доставя се с поддушовото корито)
Възможно преоразмеряване чрез рязане
Възможна поправка на повърхностни одрасквания
Подходящо за стоящ (с крака) или вграден монтаж
Цветове: Бял, Бетонено сив, Пясъчен, Тъмен графит

Необходима комплектация с

Сифон за поддушово корито /без декоративен капак/ (K936367)

Препоръчителна комплектация с

Крака за поддушово корито с двойнозалепващи ленти /за размери от 1000 mm и повече - са необходими 2 бр./ (K936467)

Опционална комплектация с

Цветна декоративна решетка за сифон

Продукт	Ш x Д x В mm	Kg	Арт.No.	цена/€ без ДДС	цена/лв. без ДДС
Квадратно поддушово корито 120x120 cm	1200 x 1200 x 30	52,8	**T5615FR**	346,00	676,72
			T5615FS	346,00	676,72
			T5615FT	346,00	676,72
			T5615FV	346,00	676,72
Квадратно поддушово корито 100x100 cm	1000 x 1000 x 30	29,3	**T5608FR**	247,00	483,09
			T5608FS	247,00	483,09
			T5608FT	247,00	483,09
			T5608FV	247,00	483,09
Квадратно поддушово корито 90x90 cm	900 x 900 x 30	24,1	**T5597FR**	210,00	410,72
			T5597FS	210,00	410,72
			T5597FT	210,00	410,72
			T5597FV	210,00	410,72
Квадратно поддушово корито 80x80 cm	800 x 800 x 30	19,4	**T5600FR**	173,00	338,36
			T5600FS	173,00	338,36
			T5600FT	173,00	338,36
			T5600FV	173,00	338,36
Необходима комплектация с					
Сифон за поддушово корито (без декоративен капак)			**K936367**	22,20	43,42
Препоръчителна комплектация с					
Крака за поддушово корито с двойнозалепващи ленти (за размери от 1000 mm и повече - са необходими 2 бр.)			**K936467**	55,30	108,16
Опционална комплектация с					
Цветна декоративна решетка за сифон			**T5635FR**	24,80	48,50
			T5635FS	24,80	48,50
			T5635FT	24,80	48,50
			T5635FV	24,80	48,50
			T5635BJ	24,80	48,50

Цветове

FR Бял
FS Бетонено сив
FT Пясъчен
FV Тъмен графит
BJ Неръждаема стомана

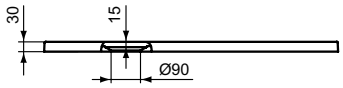

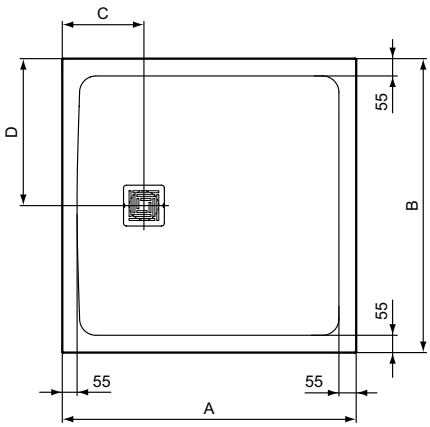

	A	B	C	D
T5615	1200	1200	250	600
T5608	1000	1000	250	500
T5597	900	900	250	450
T5600	800	800	250	400

Описание

Правоъгълно поддушово корито
Ултра тънко 30 mm поддушово корито от композитен материал на основата на мрамор и смоли
Най-висок клас противоплъзгаща се повърхност class C
Устойчивост на почистващи препарати
Устойчивост на светлина
Декоративна решетка за сифон от неръждаема стомана (доставя се с поддушовото корито)
Възможно преоразмеряване чрез рязане
Възможна поправка на повърхностни одраскания
Подходящо за стоящ (с крака) или вграден монтаж
Цветове: Бял, Бетонено сив, Пясъчен, Тъмен графит

Необходима комплектация с

Сифон за поддушово корито /без декоративен капак/ (K936367)

Препоръчителна комплектация с

Крака за поддушово корито с двойнозалепващи ленти /за размери от 1000 mm и повече - са необходими 2 бр./ (K936467)

Опционална комплектация с

Цветна декоративна решетка за сифон

Продукт	Ш x Д x В mm	Kg	Арт.No.	цена/€ без ДДС	цена/лв. без ДДС
Правоъгълно поддушово корито 160x100 cm	1600 x 1000 x 30	35,1	**T5610FR**	395,00	772,55
			T5610FS	395,00	772,55
			T5610FT	395,00	772,55
			T5610FV	395,00	772,55
Правоъгълно поддушово корито 160x90 cm	1600 x 900 x 30	41,6	**T5601FR**	346,00	676,72
			T5601FS	346,00	676,72
			T5601FT	346,00	676,72
			T5601FV	346,00	676,72
Правоъгълно поддушово корито 160x80 cm	1600 x 800 x 30	37,4	**T5602FR**	320,00	625,87
			T5602FS	320,00	625,87
			T5602FT	320,00	625,87
			T5602FV	320,00	625,87
Правоъгълно поддушово корито 140x90 cm	1400 x 900 x 30	36,6	**T5598FR**	309,00	604,35
			T5598FS	309,00	604,35
			T5598FT	309,00	604,35
			T5598FV	309,00	604,35
Правоъгълно поддушово корито 140x80 cm	1400 x 800 x 30	32,8	**T5599FR**	284,00	555,46
			T5599FS	284,00	555,46
			T5599FT	284,00	555,46
			T5599FV	284,00	555,46
Правоъгълно поддушово корито 140x70 cm	1400 x 700 x 30	29,2	**T5613FR**	247,00	483,09
			T5613FS	247,00	483,09
			T5613FT	247,00	483,09
			T5613FV	247,00	483,09
Правоъгълно поддушово корито 120x100 cm	1200 x 1000 x 30	34,7	**T5605FR**	296,00	578,93
			T5605FS	296,00	578,93
			T5605FT	296,00	578,93
			T5605FV	296,00	578,93
Правоъгълно поддушово корито 120x90 cm	1200 x 900 x 30	31,8	**T5595FR**	271,00	530,03
			T5595FS	271,00	530,03
			T5595FT	271,00	530,03
			T5595FV	271,00	530,03
Правоъгълно поддушово корито 120x80 cm	1200 x 800 x 30	27,8	**T5594FR**	246,00	481,13
			T5594FS	246,00	481,13
			T5594FT	246,00	481,13
			T5594FV	246,00	481,13
Правоъгълно поддушово корито 120x70 cm	1200 x 700 x 30	25,3	**T5603FR**	230,00	449,84
			T5603FS	230,00	449,84
			T5603FT	230,00	449,84
			T5603FV	230,00	449,84

Всички посочени цени са в лева и в евро, без ДДС, и са препоръчителни за продажба на дребно.

Продукт	Ш x Д x В mm	Kg	Арт.No.	цена/€ без ДДС	цена/лв. без ДДС
Правоъгълно поддушово корито 100x90 cm	1000 x 900 x 30	26,6	**T5607FR**	230,00	449,84
			T5607FS	230,00	449,84
			T5607FT	230,00	449,84
			T5607FV	230,00	449,84
Правоъгълно поддушово корито 100x80 cm	1000 x 800 x 30	23,9	**T5596FR**	222,00	434,19
			T5596FS	222,00	434,19
			T5596FT	222,00	434,19
			T5596FV	222,00	434,19
Правоъгълно поддушово корито 100x70 cm	1000 x 700 x 30	21,3	**T5606FR**	214,00	418,55
			T5606FS	214,00	418,55
			T5606FT	214,00	418,55
			T5606FV	214,00	418,55
Правоъгълно поддушово корито 90x70 cm	900 x 700 x 30	19,3	**T5604FR**	194,00	379,43
			T5604FS	194,00	379,43
			T5604FT	194,00	379,43
			T5604FV	194,00	379,43
Необходима комплектация с					
Сифон за поддушово корито (без декоративен капак)			**K936367**	22,20	43,42
Препоръчителна комплектация с					
Крака за поддушово корито с двойнозалепващи ленти (за размери от 1000 mm и повече - са необходими 2 бр.)			**K936467**	55,30	108,16
Опционална комплектация с					
Цветна декоративна решетка за сифон			**T5635FR**	24,80	48,50
			T5635FS	24,80	48,50
			T5635FT	24,80	48,50
			T5635FV	24,80	48,50
			T5635BJ	24,80	48,50

Цветове

FR Бял
FS Бетонено сив
FT Пясъчен
FV Тъмен графит
BJ Неръждаема стомана

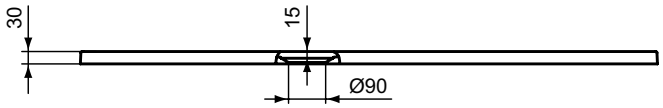

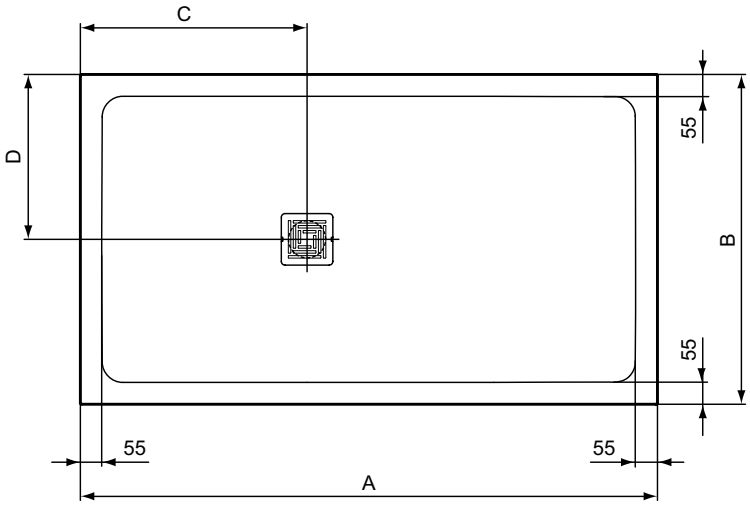

	A	B	C	D
T5610	1600	1000	550	500
T5601	1600	900	550	450
T5602	1600	800	550	400
T5598	1400	900	550	450
T5599	1400	800	550	400
T5613	1400	700	550	350
T5605	1200	1000	250	500
T5595	1200	900	250	450
T5594	1200	800	250	400
T5603	1200	700	250	350
T5607	1000	900	250	450
T5596	1000	800	250	400
T5606	1000	700	250	350
T5604	900	700	250	350
T5688	900	800	250	400

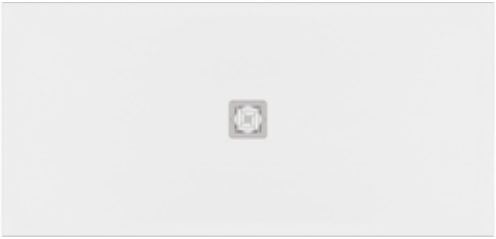

Описание

Правоъгълно поддушово корито
Ултра тънко 30 mm поддушово корито от композитен материал на основата на мрамор и смоли
Най-висок клас противоплъзгаща се повърхност class C
Устойчивост на почистващи препарати
Устойчивост на светлина
Декоративна решетка за сифон от неръждаема стомана (доставя се с поддушовото корито)
Възможно преоразмеряване чрез рязане
Възможна поправка на повърхностни одраскания
Подходящо за стоящ (с крака) или вграден монтаж
Цветове: Бял, Бетонено сив, Пясъчен, Тъмен графит

Необходима комплектация с

Сифон за поддушово корито /без декоративен капак/ (K936367)

Препоръчителна комплектация с

Крака за поддушово корито с двойнозалепващи ленти /за размери от 1000 mm и повече - са необходими 2 бр./ (K936467)

Опционална комплектация с

Цветна декоративна решетка за сифон

Продукт	Ш x Д x В mm	Kg	Арт.No.	цена/€ без ДДС	цена/лв. без ДДС
Правоъгълно поддушово корито 200x100 cm	2000 x 1000 x 30	56,7	**T5617FR**	484,00	946,62
			T5617FS	484,00	946,62
			T5617FT	484,00	946,62
			T5617FV	484,00	946,62
Правоъгълно поддушово корито 200x90 cm	2000 x 900 x 30	51,5	**T5618FR**	451,00	882,08
			T5618FS	451,00	882,08
			T5618FT	451,00	882,08
			T5618FV	451,00	882,08
Правоъгълно поддушово корито 180x100 cm	1800 x 1000 x 30	51,2	**T5619FR**	445,00	870,34
			T5619FS	445,00	870,34
			T5619FT	445,00	870,34
			T5619FV	445,00	870,34
Правоъгълно поддушово корито 180x90 cm	1800 x 900 x 30	46,5	**T5609FR**	398,00	778,42
			T5609FS	398,00	778,42
			T5609FT	398,00	778,42
			T5609FV	398,00	778,42
Правоъгълно поддушово корито 180x80 cm	1800 x 800 x 30	41,8	**T5612FR**	346,00	676,72
			T5612FS	346,00	676,72
			T5612FT	346,00	676,72
			T5612FV	346,00	676,72
Правоъгълно поддушово корито 170x90 cm	1700 x 900 x 30	44,0	**T5616FR**	370,00	723,66
			T5616FS	370,00	723,66
			T5616FT	370,00	723,66
			T5616FV	370,00	723,66
Правоъгълно поддушово корито 170x80 cm	1700 x 800 x 30	40,0	**T5611FR**	336,00	657,16
			T5611FS	336,00	657,16
			T5611FT	336,00	657,16
			T5611FV	336,00	657,16

Всички посочени цени са в лева и в евро, без ДДС, и са препоръчителни за продажба на дребно.

Правоъгълно поддушово корито 170x70 cm	1700 x 700 x 30	35,1	**T5614FR**	318,00	621,95
			T5614FS	318,00	621,95
			T5614FT	318,00	621,95
			T5614FV	318,00	621,95
Необходима комплектация с					
Сифон за поддушово корито (без декоративен капак)			**K936367**	22,20	43,42
Препоръчителна комплектация с					
Крака за поддушово корито с двойнозалепващи ленти (за размери от 1000 mm и повече - са необходими 2 бр.)			**K936467**	55,30	108,16
Опционална комплектация с					
Цветна декоративна решетка за сифон			**T5635FR**	24,80	48,50
			T5635FS	24,80	48,50
			T5635FT	24,80	48,50
			T5635FV	24,80	48,50
			T5635BJ	24,80	48,50

Цветове

FR Бял
FS Бетонено сив
FT Пясъчен
FV Тъмен графит
BJ Неръждаема стомана

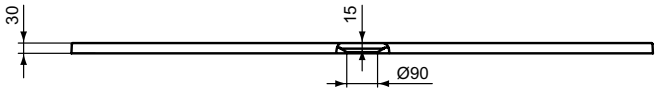

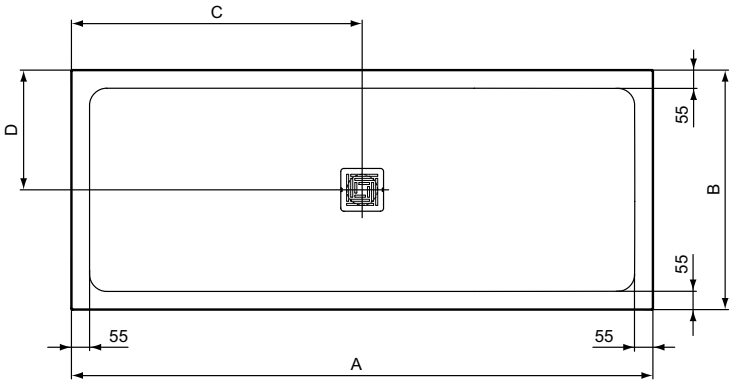

	A	B	C	D
T5617	2000	1000	1000	500
T5618	2000	900	1000	450
T5619	1800	1000	900	500
T5609	1800	900	900	450
T5612	1800	800	900	400
T5616	1700	900	850	450
T5611	1700	800	850	400
T5614	1700	700	850	350

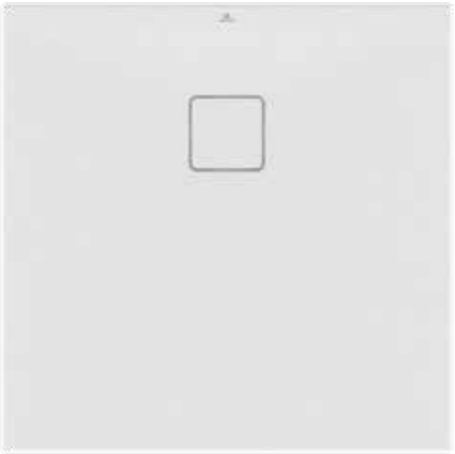

Описание

Квадратно поддушово корито
Душ корито с височина 35 mm, изработено от StoneTech - акрил в горната част и композитен материал в долната част
Рециклируем материал с нулево съдържание на фибростъкло
Най - висок клас противохлъзгаща се повърхност class C
Устойчивост на почистващи препарати
Хигиеничност - с повърхност, която инхибира растежа на бактериите
Устойчивост на светлина
Цвят Бяла коприна
Модерно матово покритие
Декоративен, цветен капак за сифон от неръждаема стомана (доставя се с поддушовото корито)
Възможно е преоразмеряване чрез рязане
Подходящо за стоящ (с крака) или вграден монтаж

Необходима комплектация с

Сифон за поддушово корито (без декоративен капак) (K936367)

Препоръчителна комплектация с

Крака за поддушово корито с двойнозалепващи ленти (за размери от 1000 mm и повече - са необходими 2 бр. K936467)) (K936467)

Продукт	Ш x Д x В mm	Kg	Арт.No.	цена/€ без ДДС	цена/лв. без ДДС
Квадратно поддушово корито 120x120 cm	1200 x 1200 x 35		**T5531FO**	312,00	610,22
Квадратно поддушово корито 100x100 cm	1000 x 1000 x 35		**T5424FO**	225,00	440,06
Квадратно поддушово корито 90x90 cm	900 x 900 x 35		**T5425FO**	185,00	361,83
Квадратно поддушово корито 80x80 cm	800 x 800 x 35		**T5426FO**	153,00	299,24
Квадратно поддушово корито 70x70 cm	700 x 700 x 35		**T5427FO**	132,00	258,17
Необходима комплектация с					
Сифон за поддушово корито (без декоративен капак)			**K936367**	22,20	43,42
Препоръчителна комплектация с					
Крака за поддушово корито с двойнозалепващи ленти (за размери от 1000 mm и повече - са необходими 2 бр. K936467)			**K936467**	55,30	108,16

*Продукти от ценова група Лукс

Цветове

FO Бяла коприна

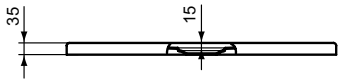

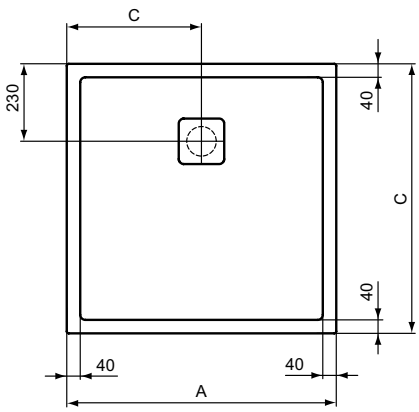

	A	B	C
T5427	700	700	350
T5426	800	800	400
T5425	900	900	450
T5424	1000	1000	500
T5531	1200	1200	600

Всички посочени цени са в лева и в евро, без ДДС, и са препоръчителни за продажба на дребно.

Описание

Правоъгълно поддушово корито
Душ корито с височина 35 mm, изработено от StoneTech - акрил в горната част и композитен материал в долната част
Рециклируем материал с нулево съдържание на фибростъкло
Най - висок клас противохлъзгаща се повърхност class C
Устойчивост на почистващи препарати
Хигиеничност - с повърхност, която инхибира растежа на бактериите
Устойчивост на светлина
Цвят Бяла коприна
Модерно матово покритие
Декоративен, цветен капак за сифон от неръждаема стомана (доставя се с поддушовото корито)
Възможно е преоразмеряване чрез рязане
Подходящо за стоящ (с крака) или вграден монтаж

Необходима комплектация с

Сифон за поддушово корито (без декоративен капак) (K936367)

Препоръчителна комплектация с

Крака за поддушово корито с двойнозалепващи ленти (за размери от 1000 mm и повече - са необходими 2 бр. K936467) (K936467)

Продукт	Ш x Д x В mm	Kg	Арт.No.	цена/€ без ДДС	цена/лв. без ДДС
Правоъгълно поддушово корито 120x100 cm	1200 x 1000 x 35		**T5437FO**	260,00	508,52
Правоъгълно поддушово корито 120x90 cm	1200 x 900 x 35		**T5438FO**	238,00	465,49
Правоъгълно поддушово корито 120x80 cm	1200 x 800 x 35		**T5439FO**	216,00	422,46
Правоъгълно поддушово корито 120x70 cm	1200 x 700 x 35		**T5440FO**	209,00	408,77
Правоъгълно поддушово корито 100x90 cm	1000 x 900 x 35		**T5441FO**	202,00	395,08
Правоъгълно поддушово корито 100x80 cm	1000 x 800 x 35		**T5442FO**	193,00	377,48
Правоъгълно поддушово корито 100x70 cm	1000 x 700 x 35		**T5443FO**	182,00	355,96
Правоъгълно поддушово корито 90x80 cm	900 x 800 x 35		**T5444FO**	180,00	352,05
Правоъгълно поддушово корито 90x75 cm	900 x 750 x 35		**T5445FO**	176,00	344,23
Препоръчителна комплектация с					
Сифон за поддушово корито (без декоративен капак)			**K936367**	22,20	43,42
Recommended equipment					
Крака за поддушово корито с двойнозалепващи ленти (за размери от 1000 mm и повече - са необходими 2 бр. K936467)			**K936467**	55,30	108,16

*Продукти от ценова група Лукс

Цветове

FO Бяла коприна

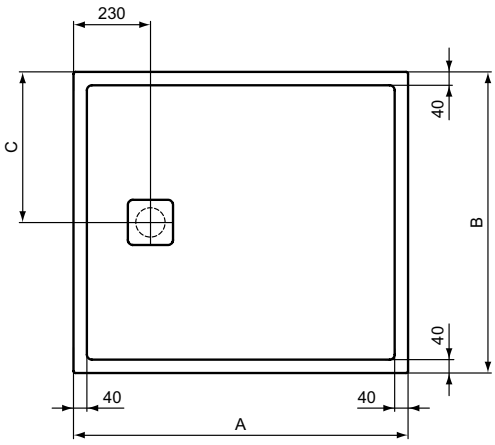

	A	B	C
T5446	900	700	350
T5443	1000	700	350
T5440	1200	700	350
T5445	900	750	375
T5444	900	800	400
T5442	1000	800	400
T5439	1200	800	400
T5441	1000	900	450
T5438	1200	900	450

Описание

Правоъгълно поддушово корито
Душ корито с височина 35 mm, изработено от StoneTech - акрил в горната част и композитен материал в долната част
Рециклируем материал с нулево съдържание на фибростъкло
Най - висок клас противохлъзгаща се повърхност class C
Устойчивост на почистващи препарати
Хигиеничност - с повърхност, която инхибира растежа на бактериите
Устойчивост на светлина
Цвят Бяла коприна
Модерно матово покритие
Декоративен, цветен капак за сифон от неръждаема стомана (доставя се с поддушовото корито)
Възможно е преоразмеряване чрез рязане
Подходящо за стоящ (с крака) или вграден монтаж

Необходима комплектация с

Сифон за поддушово корито (без декоративен капак) (K936367)

Препоръчителна комплектация с

Крака за поддушово корито с двойнозалепващи ленти (за размери от 1000 mm и повече - са необходими 2 бр. K936467) (K936467)

Продукт	Ш x Д x В mm	Kg	Арт.No.	цена/€ без ДДС	цена/лв. без ДДС
Правоъгълно поддушово корито 180x90 cm	1800 x 900 x 35		**T5428FO**	365,00	713,88
Правоъгълно поддушово корито 180x80 cm	1800 x 800 x 35		**T5429FO**	333,00	651,29
Правоъгълно поддушово корито 170x90 cm	1700 x 900 x 35		**T5430FO**	333,00	651,29
Правоъгълно поддушово корито 170x80 cm	1700 x 800 x 35		**T5431FO**	312,00	610,22
Правоъгълно поддушово корито 160x100 cm	1600 x 1000 x 35		**T5533FO**	341,00	666,94
Правоъгълно поддушово корито 160x90 cm	1600 x 900 x 35		**T5432FO**	312,00	610,22
Правоъгълно поддушово корито 160x80 cm	1600 x 800 x 35		**T5433FO**	288,00	563,28
Правоъгълно поддушово корито 140x100 cm	1400 x 1000 x 35		**T5532FO**	288,00	563,28
Правоъгълно поддушово корито 140x90 cm	1400 x 900 x 35		**T5434FO**	275,00	537,85
Правоъгълно поддушово корито 140x80 cm	1400 x 800 x 35		**T5435FO**	268,00	524,16
Правоъгълно поддушово корито 140x70 cm	1400 x 700 x 35		**T5436FO**	260,00	508,52
Необходима комплектация с					
Сифон за поддушово корито (без декоративен капак)			**K936367**	22,20	43,42
Препоръчителна комплектация с					
Крака за поддушово корито с двойнозалепващи ленти (за размери от 1000 mm и повече - са необходими 2 бр. K936467)			**K936467**	55,30	108,16

*Продукти от ценова група Лукс

Цветове

FO Бяла коприна

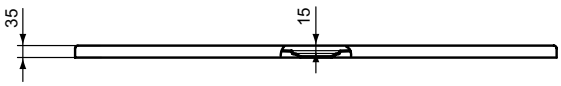

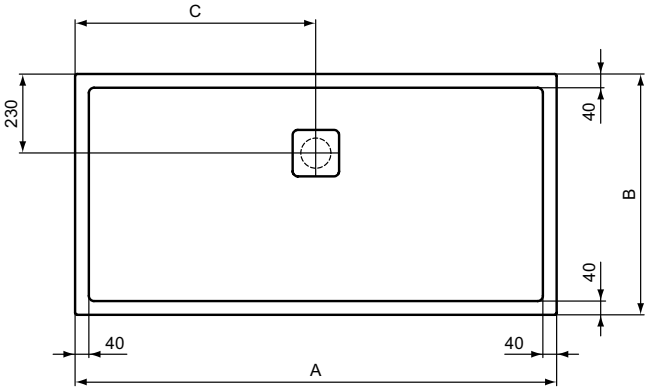

	A	B	C
T5436	1400	700	700
T5435	1400	800	700
T5434	1400	900	700
T5532	1400	1000	700
T5433	1600	800	800
T5432	1600	900	800
T5533	1600	1000	800
T5431	1700	800	850
T5430	1700	900	850
T5429	1800	800	900
T5428	1800	900	900

Всички посочени цени са в лева и в евро, без ДДС, и са препоръчителни за продажба на дребно.

Описание

Квадратно акрилно поддушово корито
Височина 40 mm
Подходящо за монтаж върху под или за вграждане в под
Сифонът се поръчва отделно

Необходима комплектация с:

Сифон за поддушово корито Ø90 mm (J3417AA)

Препоръчителна комплектация с

Универсален комплект крака /за размер 1200 mm и повече, са необходими 2 бр. K712667/

Продукт	Ш x Д x В mm	Kg	Арт.No.	цена/€ без ДДС	цена/лв. без ДДС	
Квадратно поддушово корито 100x100 cm	1000 x 1000 x 40		**K517401**	129,00	252,30	
Квадратно поддушово корито 90x90 cm	900 x 900 x 40		**K517301**	114,00	222,96	
Квадратно поддушово корито 80x80 cm	800 x 800 x 40		**K517201**	101,00	197,54	
Необходима комплектация с						
Сифон за поддушово корито Ø90 mm			**J3417AA**	57,80	113,05	*
Препоръчителна комплектация с						
Универсален комплект крака /за размер 1200 mm и повече, са необходими 2 бр. K712667/			**K712667**	44,30	86,64	*
Монтажен комплект MEPA за фиксиране към стената			**K725567**	36,20	70,80	*

*Продукти от ценова група Лукс

Цветове

AA Хром
01 Бял

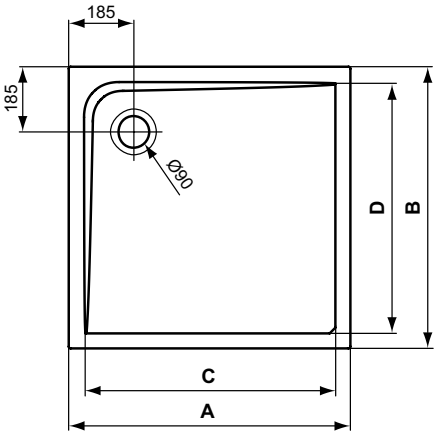

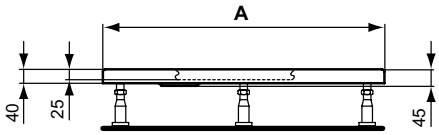

	A	B	C	D
K 5174 ..	1000	1000	870	870
K 5173 ..	900	900	770	770
K 5172 ..	800	800	670	670

Описание

Правоъгълно акрилно поддушово корито
Височина 40mm
Подходящо за монтаж върху под или за вграждане в под
Сифонът се поръчва отделно

Необходима комплектация с:

Сифон за поддушово корито Ø90 mm (J3417AA)

Препоръчителна комплектация с

Универсален комплект крака /за размер 1200 mm и повече, са необходими 2 бр. K712667/

Продукт	Ш x Д x В mm	Kg	Арт.No.	цена/€ без ДДС	цена/лв. без ДДС	
Правоъгълно поддушово корито 180x90 cm	1800 x 900 x 40		**K519201**	189,00	369,65	
Правоъгълно поддушово корито 170x90 cm	1700 x 900 x 40		**K519001**	178,00	348,14	
Правоъгълно поддушово корито 160x90 cm	1600 x 900 x 40		**K518801**	168,00	328,58	
Правоъгълно поддушово корито 140x90 cm	1400 x 900 x 40		**K518601**	161,00	314,89	
Правоъгълно поддушово корито 120x90 cm	1200 x 900 x 40		**K518301**	138,00	269,90	
Правоъгълно поддушово корито 100x90 cm	1000 x 900 x 40		**K518101**	121,00	236,66	
Правоъгълно поддушово корито 80x90 cm	800 x 900 x 40		**K517801**	106,00	207,32	
Правоъгълно поддушово корито 180x80 cm	1800 x 800 x 40		**K519101**	179,00	350,09	
Правоъгълно поддушово корито 170x80 cm	1700 x 800 x 40		**K518901**	171,00	334,45	
Правоъгълно поддушово корито 160x80 cm	1600 x 800 x 40		**K518701**	163,00	318,80	
Правоъгълно поддушово корито 140x80 cm	1400 x 800 x 40		**K518501**	150,00	293,37	
Правоъгълно поддушово корито 120x80 cm	1200 x 800 x 40		**K518201**	131,00	256,21	
Правоъгълно поддушово корито 100x80 cm	1000 x 800 x 40		**K518001**	117,00	228,83	
Правоъгълно поддушово корито 140x70 cm	1400 x 700 x 40		**K193701**	147,00	287,51	
Правоъгълно поддушово корито 120x70 cm	1200 x 700 x 40		**K193601**	125,00	244,48	
Правоъгълно поддушово корито 100x70 cm	1000 x 700 x 40		**K193501**	112,00	219,05	
Правоъгълно поддушово корито 90x70 cm	900 x 700 x 40		**K193401**	101,00	197,54	
Необходима комплектация с						
Сифон за поддушово корито Ø90 mm			**J3417AA**	57,80	113,05	*
Препоръчителна комплектация с						
Универсален комплект крака /за размер 1200 mm и повече, са необходими 2 бр. K712667/			**K712667**	44,30	86,64	*
Монтажен комплект MEPA за фиксиране към стената			**K725567**	36,20	70,80	*

*Продукти от ценова група Лукс

Цветове

AA Хром
01 Бял

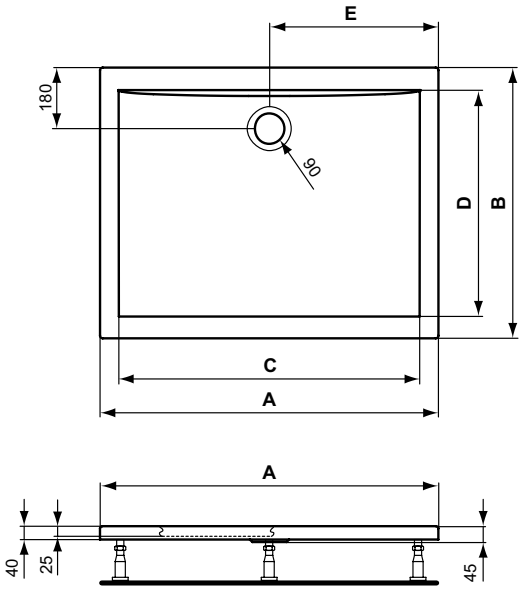

	A	B	C	D	E
K 5192 ..	1800	900	1680	770	900
K 5191 ..	1800	800	1675	670	900
K 5190 ..	1700	900	1580	770	850
K 5189 ..	1700	800	1575	670	850
K 5188 ..	1600	900	1480	770	800
K 5187 ..	1600	800	1475	670	800
K 5186 ..	1400	900	1280	770	700
K 5185 ..	1400	800	1275	670	700
K 1937 ..	1400	700	1280	570	700
K 5183 ..	1200	900	1080	770	600
K 5182 ..	1200	800	1075	670	600
K 1936 ..	1200	700	1080	570	600
K 5181 ..	1000	900	870	770	500
K 5180 ..	1000	800	875	670	500
K 1935 ..	1000	700	880	570	500
K 5178 ..	900	800	765	670	450
K 1934 ..	900	700	780	570	450

Всички посочени цени са в лева и в евро, без ДДС, и са препоръчителни за продажба на дребно.

Описание

Квадратно/правоъгълно акрилно поддушово корито
Дълбочина 65 mm
Сифон с диаметър 90 mm

Препоръчителна комплектация с

Крака за поддушово корито универсални (K712667)
Монтажен комплект MEPA за фиксиране към стената (K725567)
Сифон Ø90 mm (J3417AA)

Продукт	Ш x Д x В mm	Kg	Арт.No.	цена/€ без ДДС	цена/лв. без ДДС	
Квадратно акрилно поддушово корито 100x100 cm	1000 x 1000 x 80	16,0	**K276801**	147,00	287,51	
Квадратно акрилно поддушово корито 90x90 cm	900 x 900 x 80	14,0	**K276701**	127,00	248,39	
Квадратно акрилно поддушово корито 80x80 cm	800 x 800 x 80	12,0	**K276601**	109,00	213,19	
Правоъгълно акрилно поддушово корито 100x80 cm	1000 x 800 x 80	17,0	**K277401**	147,00	287,51	
Правоъгълно акрилно поддушово корито 90x80 cm	900 x 800 x 80	14,0	**K277301**	127,00	248,39	
Правоъгълно акрилно поддушово корито 90x75 cm	900 x 750 x 80	13,0	**K277201**	127,00	248,39	
Правоъгълно акрилно поддушово корито 80x75 cm	800 x 750 x 80	12,0	**K277101**	109,00	213,19	
Препоръчителна комплектация с						
Крака за поддушово корито универсални			**K712667**	44,30	86,64	*
Монтажен комплект MEPA за фиксиране към стената			**K725567**	36,20	70,80	*
Сифон Ø90 mm			**J3417AA**	57,80	113,05	*

*Продукти от ценова група Лукс

Цветове

AA Хром
01 Бял

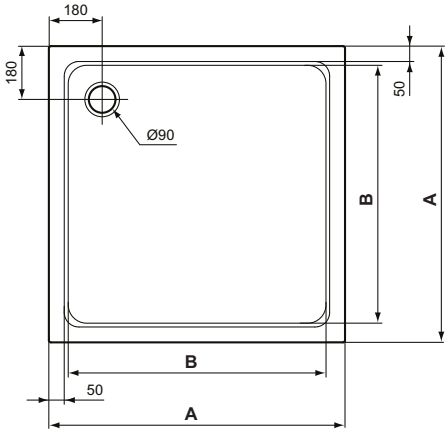

	A	B
K 2768 ..	1000	880
K 2767 ..	900	775
K 2766 ..	800	675

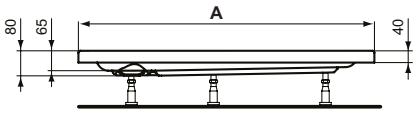

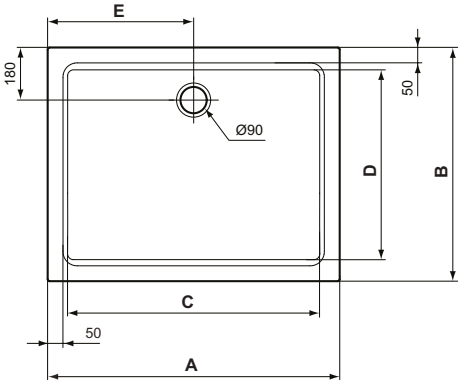

	A	B	C	D	E
K 2774 ..	1000	800	870	670	500
K 2773 ..	900	800	770	670	450
K 2772 ..	900	750	770	620	450
K 2771 ..	800	750	670	620	400

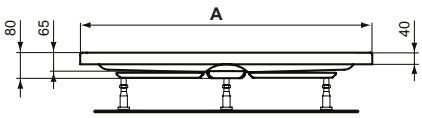

Описание

Ъглово акрилно поддушово корито
Дълбочина 65 mm
Сифон с диаметър 90 mm

Препоръчителна комплектация с

Крака за поддушово корито универсални (K712667)
Монтажен комплект MEPA за фиксиране към стената (K725567)
Сифон Ø90 mm (J3417AA)

Продукт	Ш x Д x В mm	Kg	Арт.No.	цена/€ без ДДС	цена/лв. без ДДС	
Ъглово акрилно поддушово корито 90x90 cm	900 x 900 x 80	14,0	**K278001**	127,00	248,39	
Ъглово акрилно поддушово корито 80x80 cm	800 x 800 x 80	11,0	**K277901**	109,00	213,19	
Препоръчителна комплектация с						
Крака за поддушово корито универсални			**K712667**	44,30	86,64	*
Монтажен комплект MEPA за фиксиране към стената			**K725567**	36,20	70,80	*
Сифон Ø90 mm			**J3417AA**	57,80	113,05	*

*Продукти от ценова група Лукс

Цветове

AA Хром
01 Бял

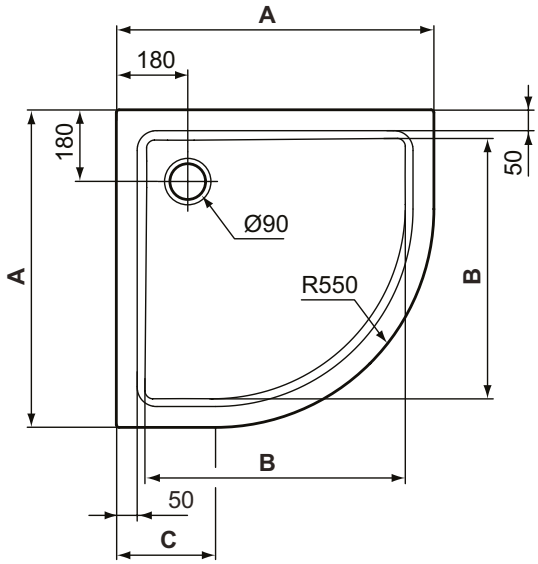

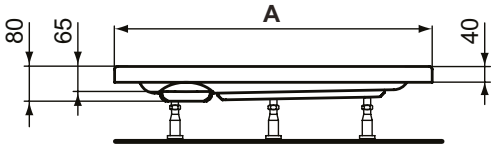

	A	B	C
K2780	900	770	350
K2779	800	670	250

Всички посочени цени са в лева и в евро, без ДДС, и са препоръчителни за продажба на дребно.

Описание

Сифон за поддушово корито Ø90 mm (J3417AA)

Сифон за поддушово корито Ø90 mm с плоска капачка (T8520AA)

Сифон за поддушово корито Ø90 mm без декоративна капачка (K936367)
Видими части в сив цвят

Продукт	Арт.No.	цена/€ без ДДС	цена/лв. без ДДС	
Сифон за поддушово корито Ø 90 mm	**J3417AA**	57,80	113,05	*
Сифон за поддушово корито Ø 90 mm с плоска капачка	**T8520AA**	73,00	142,78	
Сифон за поддушово корито без декоративна капачка Ø90 mm	**K936367**	22,20	43,42	

*Продукти от ценова група Лукс

Цветове

AA Хром

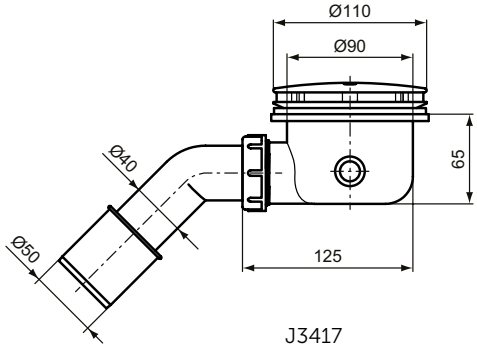

J3417

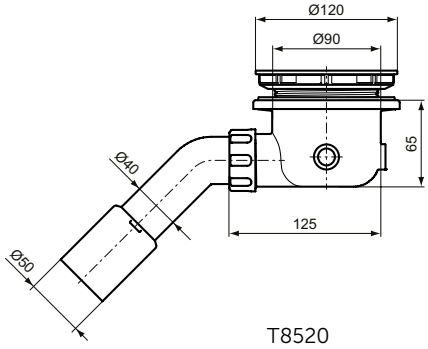

T8520

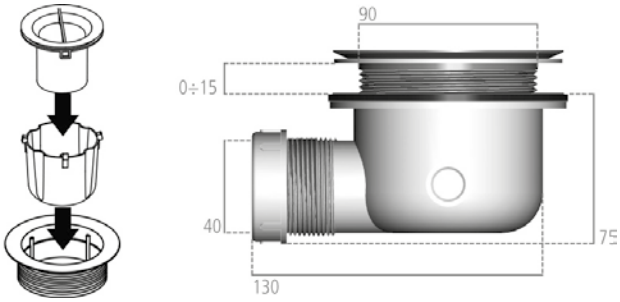

K936367

Описание

Connect Мивка за вграждане Овална - 62, 55 cm
С отвор за смесител и с преливник
EN 14688
Опаковка: в кашон
Включва: шаблон за изрязване на плот

Мивка за вграждане Овална - 62, 55 и 48 cm
Без отвор за смесител и с преливник
EN 14688
Опаковка: в кашон
Включва: шаблон за изрязване на плот
В случай на инсталация със смесител с изпразнител, е необходимо да се поръча A960200AA Удължен лост за изпразнител

Продукт	Ш x Д x В mm	Kg	Арт.No.	цена/€ без ДДС	цена/лв. без ДДС
Мивка за вграждане 62 cm, овална, с отвор за смесител	620 x 460 x 175	10,5	**E504001**	123,00	240,57
Мивка за вграждане 55 cm, овална, с отвор за смесител	550 x 430 x 175	9,5	**E503901**	110,00	215,14
Мивка за вграждане 62 cm, овална, без отвор за смесител	620 x 410 x 175	8,5	**E504901**	144,00	281,64
Мивка за вграждане 55 cm, овална, без отвор за смесител	550 x 380 x 175	7,5	**E504701**	132,00	258,17
Мивка за вграждане 48 cm, овална, без отвор за смесител	480 x 350 x 175	6,0	**E504501**	121,00	236,66
Препоръчителна комплектация с					
Дизайнерски сифон за мивка G1 1/4			**E0079AA**	43,70	85,47
Сифон за мивка G1 1/4 - тръбен тип			**A2305AA**	22,80	44,59
Спирателен кран (G1/2, връзка със смесител 10 mm/ G3/8) - 1 бр.			**B7883AA**	5,20	10,17
Розетка за сифон G 1 1/4 (при монтаж със смесител без изпразнител)			**B4801AA**	8,20	16,04
Удължен лост за изпразнител			**A960200AA**	7,20	14,08

*Продукти от ценова група Лукс

Цветове

AA Хром
01 Бял

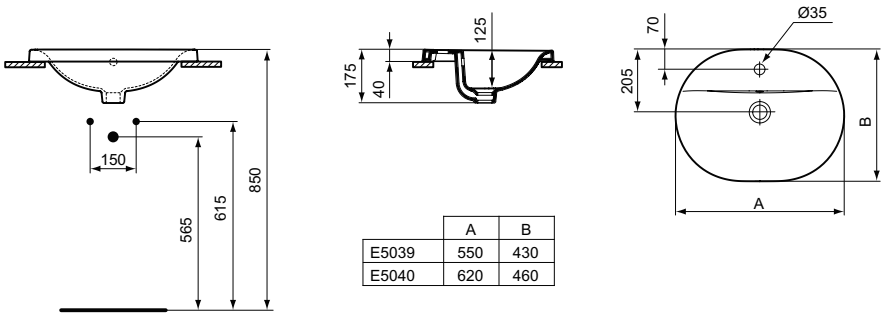

	A	B
E5039	550	430
E5040	620	460

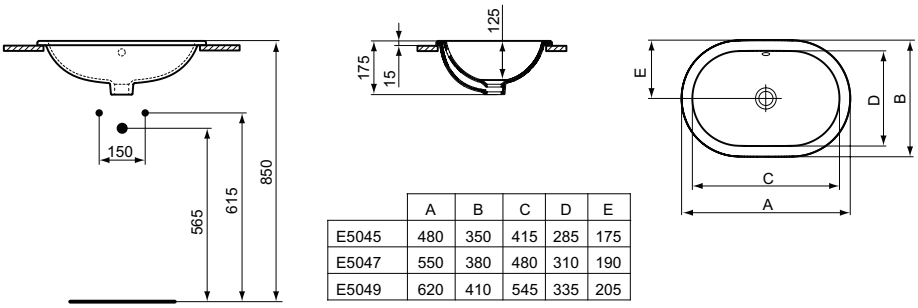

	A	B	C	D	E
E5045	480	350	415	285	175
E5047	550	380	480	310	190
E5049	620	410	545	335	205

Всички посочени цени са в лева и в евро, без ДДС, и са препоръчителни за продажба на дребно.

Описание

Connect Мивка за вграждане - кръгла 48, 38 cm, с отвор за смесител
EN 14688
Опаковка: в кашон
С преливник
Включва: шаблон за изрязване на плот

Connect Мивка за вграждане - кръгла 48, 38 cm, без отвор за смесител
EN 14688
Опаковка: в кашон
С преливник
Включва: шаблон за изрязване на плот
В случай на инсталация със смесител с изпразнител, е необходимо да се поръча A960200AA Удължен лост за изпразнител

Продукт	Ш x Д x В mm	Kg	Арт.No.	цена/€ без ДДС	цена/лв. без ДДС
Мивка за вграждане 48 cm, кръгла, с отвор за смесител	480 x 480 x 175	8,0	**E504201**	119,00	232,74
Мивка за вграждане 38 cm, кръгла, с отвор за смесител	380 x 380 x 165	7,0	**E504101**	108,00	211,23
Мивка за вграждане 48 cm, кръгла, без отвор за смесител	480 x 480 x 175	7,0	**E505301**	145,00	283,60
Мивка за вграждане 38 cm, кръгла, без отвор за смесител	380 x 380 x 165	5,0	**E505101**	134,00	262,08
Препоръчителна комплектация с					
Дизайнерски сифон за мивка G1 1/4			**E0079AA**	43,70	85,47
Сифон за мивка G1 1/4 - тръбен тип			**A2305AA**	22,80	44,59
Спирателен кран (G1/2, връзка със смесител 10 mm/ G3/8) - 1 бр.			**B7883AA**	5,20	10,17
Розетка за сифон G 1 1/4 (при монтаж със смесител без изпразнител)			**B4801AA**	8,20	16,04
Удължен лост за изпразнител			**A960200AA**	7,20	14,08

*Продукти от ценова група Лукс

Цветове

AA Хром
01 Бял

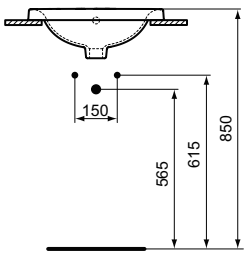

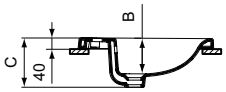

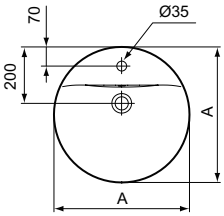

	A	B	C
E5041	380	115	165
E5042	480	125	175

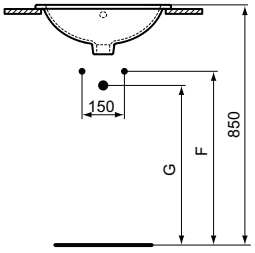

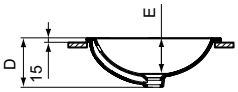

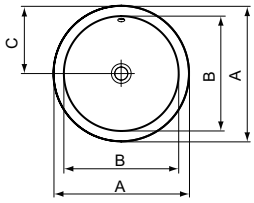

	A	B	C	D	E	F	G
E5051	380	310	190	165	120	625	575
E5053	480	405	240	175	130	615	565

Описание

Connect Мивка за вграждане - правоъгълна 58, 50 cm, с отвор за смесител
EN 14688
Опаковка: в кашон
С преливник
Включва: шаблон за изрязване на плот

Connect Мивка за вграждане - правоъгълна 58, 50 и 42 cm, без отвор за смесител
EN 14688
Опаковка: в кашон
С преливник
Включва: шаблон за изрязване на плот
В случай на инсталация със смесител с изпразнител, е необходимо да се поръча A960200AA Удължен лост за изпразнител

Продукт	Ш x Д x В mm	Kg	Арт.No.	цена/€ без ДДС	цена/лв. без ДДС
Мивка за вграждане 58 cm, правоъгълна, с отвор за смесител	580 x 420 x 175	11,5	**E504401**	134,00	262,08
Мивка за вграждане 50 cm, правоъгълна, с отвор за смесител	500 x 390 x 175	10,0	**E504301**	123,00	240,57
Мивка за вграждане 58 cm, правоъгълна, без отвор за смесител	580 x 410 x 175	8,0	**E505901**	153,00	299,24
Мивка за вграждане 50 cm, правоъгълна, без отвор за смесител	500 x 380 x 175	7,0	**E505701**	141,00	275,77
Мивка за вграждане 42 cm, правоъгълна, без отвор за смесител	420 x 350 x 175	6,0	**E505501**	134,00	262,08
Препоръчителна комплектация с					
Дизайнерски сифон за мивка G1 1/4			**E0079AA**	43,70	85,47
Сифон за мивка G1 1/4 - тръбен тип			**A2305AA**	22,80	44,59
Спирателен кран (G1/2, връзка със смесител 10 mm/ G3/8) - 1 бр.			**B7883AA**	5,20	10,17
Розетка за сифон G 1 1/4 (при монтаж със смесител без изпразнител)			**B4801AA**	8,20	16,04
Удължен лост за изпразнител			**A960200AA**	7,20	14,08

*Продукти от ценова група Лукс

Цветове

AA Хром
01 Бял

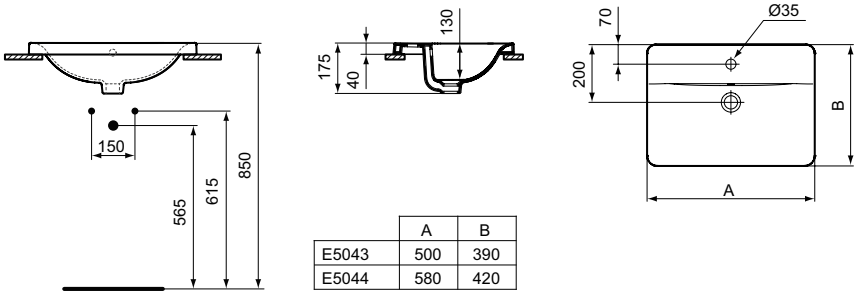

	A	B
E5043	500	390
E5044	580	420

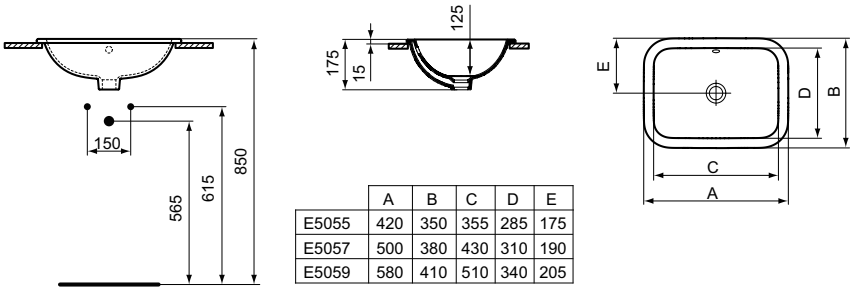

	A	B	C	D	E
E5055	420	350	355	285	175
E5057	500	380	430	310	190
E5059	580	410	510	340	205

Всички посочени цени са в лева и в евро, без ДДС, и са препоръчителни за продажба на дребно.

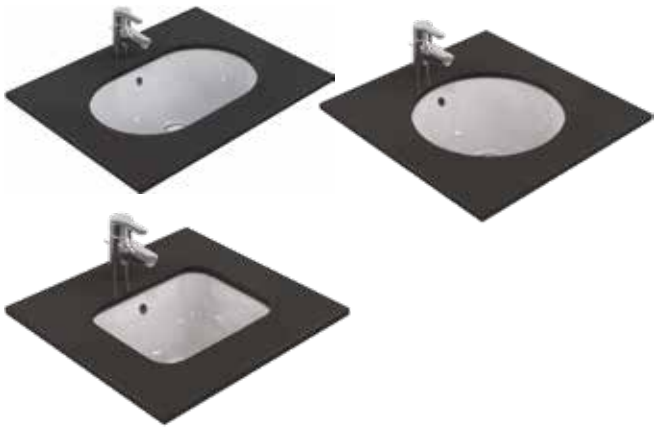

Описание

Connect Мивка за вграждане под плот
EN 14688
Опаковка: в кашон
С преливник
Включва: монтажен комплект T645567 и шаблон за изрязване на плот
- Мивка за вграждане под плот овална 62, 55 и 48 cm
- Мивка за вграждане под плот кръгла 48, 38 cm
- Мивка за вграждане под плот правоъгълна 58, 50 и 42 cm

Забележка: В случай на инсталация със смесител с изпразнител, е необходимо да се поръча A960200AA Удължен лост за изпразнител

Продукт	Ш x Д x В mm	Kg	Арт.No.	цена/€ без ДДС	цена/лв. без ДДС
Мивка за вграждане под плот 62 cm, овална	620 x 410 x 175	8,0	**E505001**	121,00	236,66
Мивка за вграждане под плот 55 cm, овална	550 x 380 x 175	7,0	**E504801**	109,00	213,19
Мивка за вграждане под плот 48 cm, овална	480 x 350 x 175	6,0	**E504601**	96,50	188,74
Мивка за вграждане под плот 48 cm, кръгла	480 x 480 x 175	7,0	**E505401**	141,00	275,77
Мивка за вграждане под плот 38 cm, кръгла	380 x 380 x 165	5,0	**E505201**	128,00	250,35
Мивка за вграждане под плот 58 cm, правоъгълна	580 x 410 x 175	8,0	**E506101**	153,00	299,24
Мивка за вграждане под плот 50 cm, правоъгълна	500 x 380 x 175	7,0	**E505801**	141,00	275,77
Мивка за вграждане под плот 42 cm, правоъгълна	420 x 350 x 175	6,0	**E505601**	128,00	250,35
Препоръчителна комплектация с					
Дизайнерски сифон за мивка G1 1/4			**E0079AA**	43,70	85,47
Сифон за мивка G1 1/4 - тръбен тип			**A2305AA**	22,80	44,59
Спирателен кран (G1/2, връзка със смесител 10 mm/ G3/8) - 1 бр.			**B7883AA**	5,20	10,17
Розетка за сифон G 1 1/4 (при монтаж със смесител без изпразнител)			**B4801AA**	8,20	16,04
Удължен лост за изпразнител			**A960200AA**	7,20	14,08

*Продукти от ценова група Лукс

Цветове

AA Хром
01 Бял

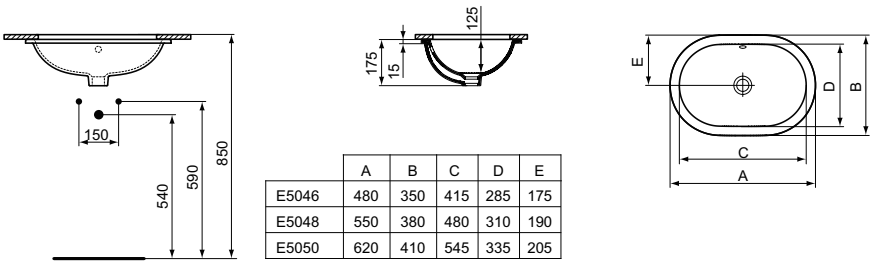

	A	B	C	D	E
E5046	480	350	415	285	175
E5048	550	380	480	310	190
E5050	620	410	545	335	205

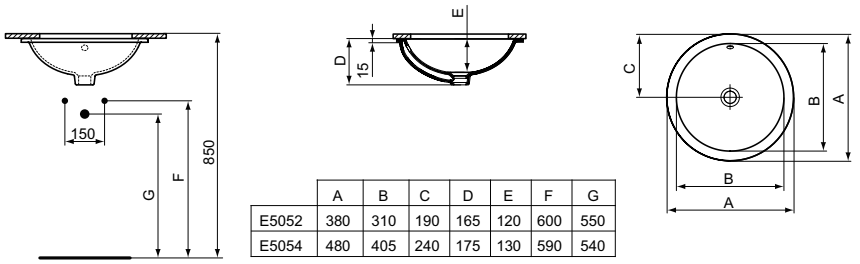

	A	B	C	D	E	F	G
E5052	380	310	190	165	120	600	550
E5054	480	405	240	175	130	590	540

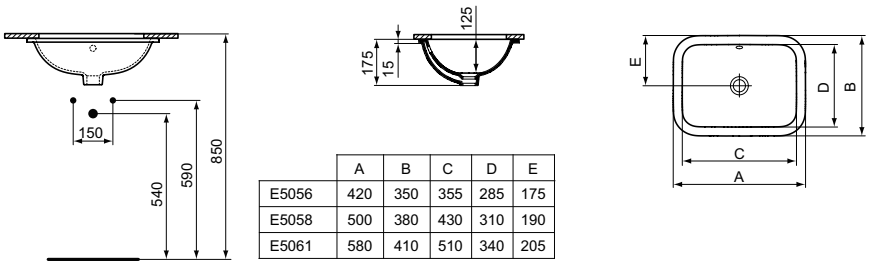

	A	B	C	D	E
E5056	420	350	355	285	175
E5058	500	380	430	310	190
E5061	580	410	510	340	205

Описание

Ideal Standard i.life писоар с IR сензор
Задно водоподаване
- захранване от мрежата (100÷240V~ 50÷60Hz)
- захранване на батерия (6V DC)

Ключови характеристики:

- Фабрично настроен на "стандартен" режим - промиване след всяка употреба
- Работно налягане: 0,5÷10 Bar
- Продължителността на промиване е предварително зададена на 6s, което осигурява обем на промиване с макс. 0,6L (потокът е ограничен от монтирания в разпръсквача ограничител); програмируемо време за промиване
- Стадионен режим: промиване на всяка 1 минута за 6 секунди (приблизително количество вода 0,6 л), ако са открити > 5 потребители в рамките на 2 минути период от време; превключването между режимите е автоматизирано
- Хигиенно промиване - веднъж на 24ч и програмируемо (може да се активира и деактивира)
- Режим на почистване (без промиване за период от 60 секунди, активиран ръчно)
- Без функция против запушване

Други аксесоари включени в комплекта:

- Комплект IR сензор, електромагнитен клапан и захранващ блок за 220V AC A957226NU11 (за писоарl E266301)
- Комплект IR сензор, електромагнитен клапан и захранващ блок на батерии за 6V DC A957228NU11 (за писоар E266501)
- Разпръсквач E367567
- Хромирана капачка с IS лого за IR сензор WW966145
- Спирателен кран 90 градуса 15C XG1/2F E213567
- Гъвкава връзка ½ X EB ½ 400 MM DN8 EW17067
- Изпразнител 1½" S885067
- Ъглова тръба между изпразнител и сифон E277367
- Сифон хоризонтално оттичане E622767
- Скоба за улеснен стенен монтаж E277567
- Крепежен комплект TT0257919

Опаковка: в кашон
EN 13407

Продукт	Ш x Д x В mm	Kg	Арт.No.	цена/€ без ДДС	цена/лв. без ДДС
Писоар с IR сензор, захранване от мрежата (100÷240V~ 50÷60Hz)	315 x 300 x 640	18,4	**E266301**	332,00	649,34
Писоар с IR сензор, захранване на батерия (6V DC)	315 x 300 x 640	18,4	**E266501**	332,00	649,34
Препоръчителна комплектация с					
ProSys® универсална структура за писоар (само при монтаж на немасивна стена) или			**R016367**	152,00	297,29
ProSys® базова структура за писоар (само при монтаж на немасивна стена)			**R010367**	134,00	262,08

*Продукти от ценова група Лукс

Цветове

01 Бял

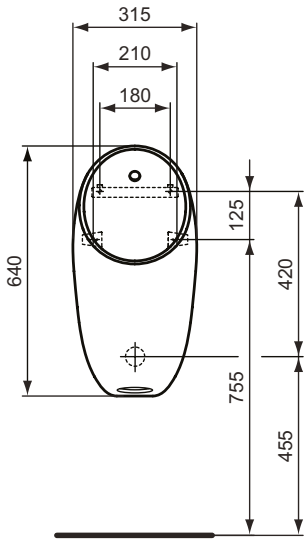

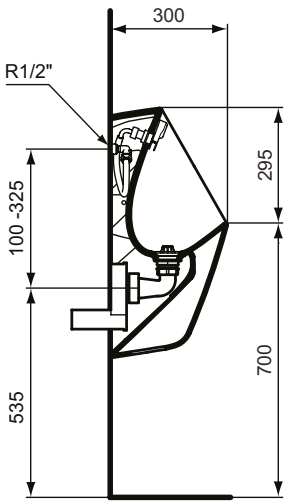

Всички посочени цени са в лева и в евро, без ДДС, и са препоръчителни за продажба на дребно.

Описание

Ideal Standard i.life писоар
Без ринг и без скрити повърхнини, задно водоподаване

Вътрешна геометрия на чашата предотвратяваща изпръсквания
Скрита зона на сифона
Аксесоари, включени в комплекта::
- Крепежен комплект TT0257919
- Разпръсквач с декоративна капачка хромирана (лого Ideal Standard), с възвратен клапан и регулатор на дебита E2029AA
- Изпразнител 1½" S885067
- Гъвкава връзка ½ X EB ½ 400 MM DN8 EW17067
- Ъглова тръба между изпразнител и сифон E277367
- Сифон хоризонтално оттичане E622767
- Скоба за улеснен стенен монтаж E277567

Продукт	Ш x Д x В mm	Kg	Арт.No.	цена/€ без ДДС	цена/лв. без ДДС
Писоар, задно водоподаване	315 x 300 x 640	18,5	**E253701**	169,00	330,54
Препоръчителна комплектация с					
ProSys® универсална структура за писоар (само при монтаж на немасивна стена) или			**R016367**	152,00	297,29
ProSys® базова структура за писоар (само при монтаж на немасивна стена)			**R010367**	134,00	262,08
Промивен кран за вграждане, бутонен тип или			**E2730AA**	106,00	207,32
Външна декоративна част с IR сензор за писоар Комплект 2 (за комбинация с Комплект 1 погледенете по-долу):			**A3732XJ**	183,00	357,92
Вграден промивен вентил Комплект 1 - вътрешна част, захранване с 220V			**A3795NU**	300,00	586,75
Вграден промивен вентил Комплект 1 без захранване (Multi) - вътрешна част за последователно свързване с кутия A3795NU			**A3796NU**	175,00	342,27
Вграден промивен вентил Комплект 1 - вътрешна част, захранване с батерии			**A3794NU**	184,00	359,87

Цветове

01 Бял
AA Хром
XJ Сатен

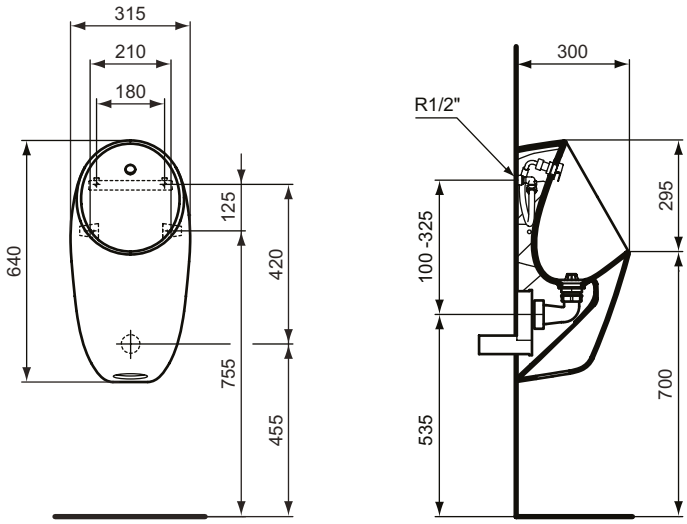

Описание

Ideal Standard i.life писоар с промивен кран за вграждане, бутонен тип
Без ринг и без скрити повърхнини, задно водоподаване
Вътрешна геометрия на чашата предотвратяваща изпръсквания
Скрита зона на сифона
Аксесоари включени в комплекта:
- Крепежен комплект TT0257919
- Разпръсквач с декоративна капачка хромирана (лого Ideal Standard), с възвратен клапан и регулатор на дебита E2029AA
- Изпразнител 1½" S885067
- Гъвкава връзка ½ X EB ½ 400 MM DN8 EW17067
- Ъглова тръба между изпразнител и сифон E277367
- Сифон хоризонтално оттичане E622767
- Скоба за улеснен стенен монтаж E277567
- Промивен кран за вграждане, бутонен тип E2730AA (тръбите за свързване в стената се доставят от водопроводчик)

Продукт	Ш x Д x В mm	Kg	Арт.No.	цена/€ без ДДС	цена/лв. без ДДС
Писоар с промивен кран за вграждане, бутонен тип	315 x 300 x 640	18,5	**E266201**	270,00	528,07
Препоръчителна комплектация с					
ProSys® универсална структура за писоар (само при монтаж на немасивна стена) или			**R016367**	152,00	297,29
ProSys® базова структура за писоар (само при монтаж на немасивна стена)			**R010367**	134,00	262,08
90° свързващ нипел G1/2" към G1/2" за свързване на гъвкавата връзка под прав ъгъл			**E335367**	14,70	28,75
90° спирателин вентил G1/2" до G1/2" (включително и компресионни гайки с пръстени за 15 mm тръбна връзка) за свързване на гъвкавата връзка под прав ъгъл			**E224767**	14,70	28,75

Цветове

01 Бял
AA Хром

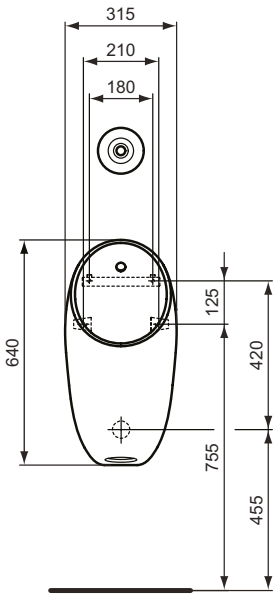

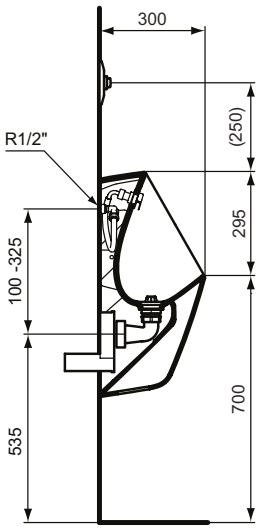

Всички посочени цени са в лева и в евро, без ДДС, и са препоръчителни за продажба на дребно.

Описание

Ideal Standard i.life писоар
Без ринг и без скрити повърхнини, горно водоподаване
Вътрешна геометрия на чашата предотвратяваща изпръсквания
Скрита зона на сифона
Аксесоари включени в комплекта:
- Крепежен комплект TT0257919
- Разпръсквач с декоративна капачка хромирана (лого Ideal Standard), с възвратен клапан и регулатор на дебита E2029AA
- Изпразнител 1½" S885067
- Комплект за горно водоподаване: включен Горен входящ конектор E216867 (подходящ за водоподаващи тръби с диаметър ø12, ø15, ø18 mm), гъвкава връзка EW17067 (за връзка E216867 с разпръсквача E2029AA) и бяла капачка E207567
- Ъглова тръба между изпразнител и сифон E277367
- Сифон хоризонтално оттичане E622767
- Скоба за улеснен стенен монтаж E277567

Продукт	Ш x Д x В mm	Kg	Арт.No.	цена/€ без ДДС	цена/лв. без ДДС
Писоар, горно водоподаване	315 x 300 x 710	18,6	**E253601**	169,00	330,54
Препоръчителна комплектация с					
ProSys® универсална структура за писоар (само при монтаж на немасивна стена) или			**R016367**	152,00	297,29
ProSys® базова структура за писоар (само при монтаж на немасивна стена)			**R010367**	134,00	262,08
Промивен кран бутонен тип за външен монтаж със задно/вградено водоподаване или			**E2732AA**	106,00	207,32
Промивен кран бутонен тип за външен монтаж с горно/открито водоподаване			**E2733AA**	106,00	207,32
Промивен кран G1/2" бутонен тип за външен монтаж, без регулатор на дебит, със задно/вградено водоподаване или			**B7120AA**	37,10	72,56
Промивен кран G1/2" бутонен тип за външен монтаж, с регулатор на дебит със задно/вградено водоподаване			**B6928AA**	41,80	81,75

Цветове

01 Бял
AA Хром

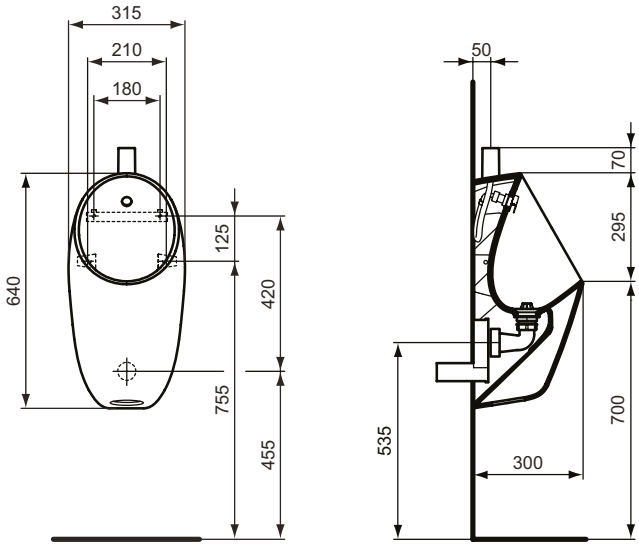

Описание

Ideal Standard i.life писоар
- със промивен кран бутонен тип за външен монтаж със задно/вградено водоподаване
- с промивен кран бутонен тип за външен монтаж с горно/открито водоподаване

Без ринг и без скрити повърхнини, горно водоподаване
Вътрешна геометрия на чашата предотвратяваща изпръсквания
Скрита зона на сифона
Аксесоари включени в комплекта:
- Крепежен комплект TT0257919
- Разпръсквач с декоративна капачка хромирана (лого Ideal Standard), с възвратен клапан и регулатор на дебита E2029AA
- Изпразнител 1½" S885067
- Комплект за горно водоподаване: включена връзка за горно водоподаване E277767 и бяла капачка E207567
- Ъглова тръба между изпразнител и сифон E277367
- Сифон хоризонтално оттичане E622767
- Скоба за улеснен стенен монтаж E277567
- Промивен кран бутонен тип за външен монтаж със задно/вградено водоподаване E2732AA (за E266101)
- Промивен кран бутонен тип за външен монтаж с горно/открито водоподаване E2733AA (за E265701)

Продукт	Ш x Д x В mm	Kg	Арт.No.	цена/€ без ДДС	цена/лв. без ДДС
Писоар със промивен кран бутонен тип за външен монтаж със задно/вградено водоподаване	315 x 300 x 890	19,1	**E266101**	270,00	528,07
Писоар с промивен кран бутонен тип за външен монтаж с горно/открито водоподаване	315 x 300 x 890	19,1	**E265701**	270,00	528,07
Препоръчителна комплектация с					
ProSys® универсална структура за писоар (само при монтаж на немасивна стена) или			**R016367**	152,00	297,29
ProSys® базова структура за писоар (само при монтаж на немасивна стена)			**R010367**	134,00	262,08

Цветове

01 Бял

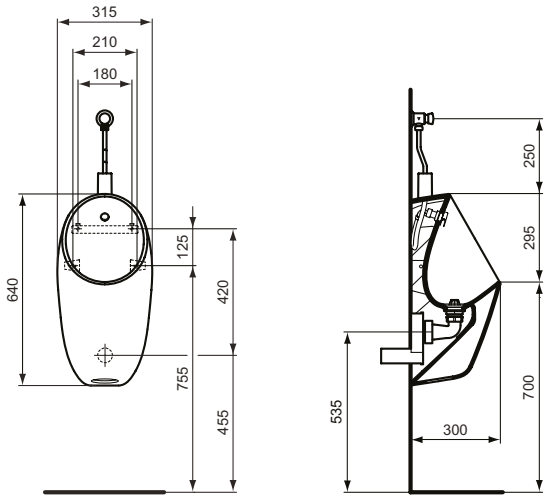

E2661

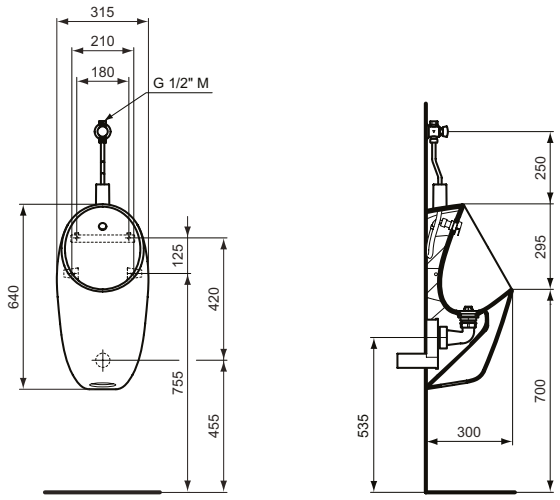

E2657

Всички посочени цени са в лева и в евро, без ДДС, и са препоръчителни за продажба на дребно.

Описание

Connect автоматизиран писоар
Задно (закрито) водоподаване
- захранване от мрежата (220V AC)
- захранване на батерия (6V DC)

Ключови характеристики:

- Фабрично настроен на "стандартен" режим - промиване след всяка употреба
- Работно налягане: 0,45÷10 Bar
- Регулируема продължителност на промиване, обемът на промиване може да бъде 0,8L÷1,5L÷3,0L
- Стадионен режим: промиване с намален обем на промиване в случай на използване повече от 1 път за 1 минута; превключването между режимите е автоматизирано
- Хигиенно промиване - веднъж на 24ч
- Функция против запушване - не измива, ако водата/урината не се оттичат
- Принудителното промиване, както всички други възможни промени в настройките, може да се направи с помощта на магнитен ключ (доставя се в комплекта)

Аксесоари включени в комплекта:

- Комплект с IPEE капацитивен сензор, електромагнитен клапан и захранващ блок за 220V AC VV2401290567 (за писоарl E345201)
- Комплект с IPEE капацитивен сензор, електромагнитен клапан и захранващ блок на батерии за 6V DC VV2401290568 (за писоарl E345201)
- Сифон хоризонтално оттичане E622767
- Крепежен комплект TT0257919

Опаковка: в кашон

EN 13407

Продукт	Ш x Д x В mm	Kg	Арт.No.	цена/€ без ДДС	цена/лв. без ДДС
Автоматизиран писоар със задно захранване и захранване от мрежата (220V AC)	325 x 335 x 570	14,0	**E345201**	640,00	1.251,73
Автоматизиран писоар със задно захранване и захранване на батерия (6V DC)	325 x 335 x 570	14,0	**E354901**	640,00	1.251,73
Препоръчителна комплектация с					
ProSys® универсална структура за писоар (само при монтаж на немасивна стена) или			**R016367**	152,00	297,29
ProSys® базова структура за писоар (само при монтаж на немасивна стена)			**R010367**	134,00	262,08

*Продукти от ценова група Лукс

Цветове

01 Бял

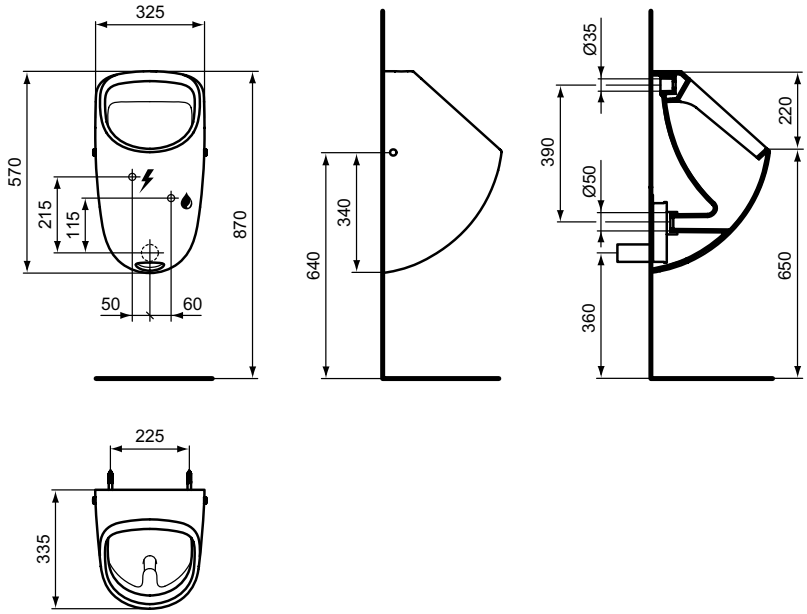

Описание

Connect писоар със задно (закрито) захранване
Задно (закрито) захранване, хоризонтално или вертикално оттичане
Дебит на промивната струя 0,3-0,7 l/sec
Общо количество за едно промиване 2 L
Включен е крепежен комплект TT0257919
Опаковка: неопаковано на палет
EN 13407

Продукт	Ш x Д x В mm	Kg	Арт.No.	цена/€ без ДДС	цена/лв. без ДДС	
Писоар със задно (закрито) захранване	310 x 335 x 570	15,5	**E567101**	196,00	383,34	
Препоръчителна комплектация с						
Свързващ комплект за писоар			**K710667**	27,50	53,79	*
Сифон хоризонтално оттичане			**K822367**	46,50	90,95	*
Сифон вертикално оттичане			**K751501**	32,20	62,98	

*Продукти от ценова група Лукс

Цветове

01 Бял

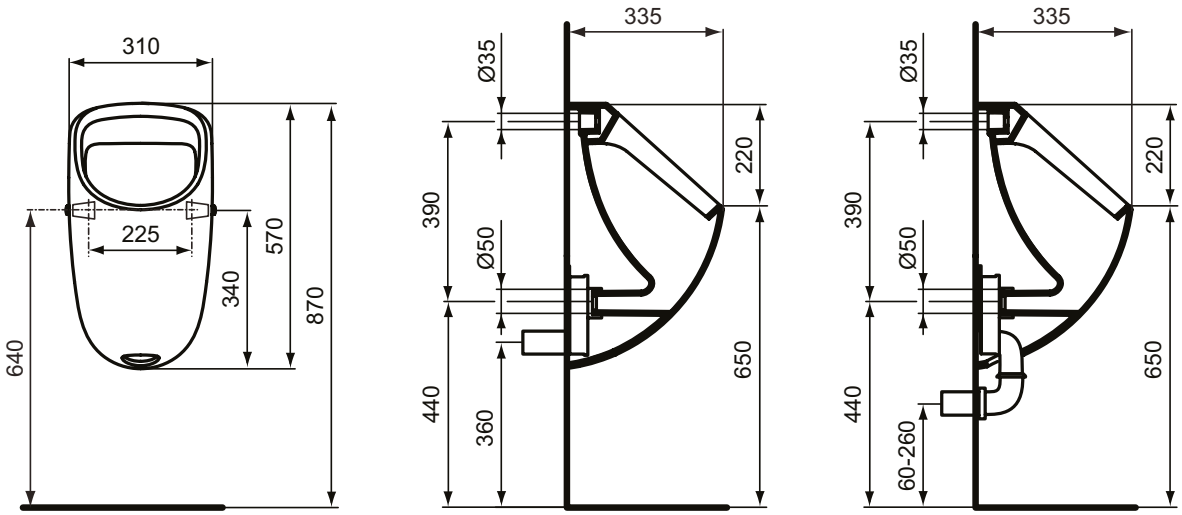

Всички посочени цени са в лева и в евро, без ДДС, и са препоръчителни за продажба на дребно.

Описание

Eurovit писоар
Дебит на промивната струя 0,3-0,7 l/sec
Общо количество за едно промиване 2 L
С монтажен комплект TT0257919
EN 13407
- Горно захранване с вода, закрито оттичане
- Задно закрито захранване, закрито оттичане

Керамична преграда за писоар
Включва монтажен комплект

Продукт	Ш x Д x В mm	Kg	Арт.No.	цена/€ без ДДС	цена/лв. без ДДС	
Eurovit писоар, горно захранване с вода, закрито оттичане	360 x 335 x 560	12,5	**K553901**	123,00	240,57	
Eurovit писоар, задно закрито захранване, закрито оттичане	360 x 335 x 560	12,5	**K553801**	123,00	240,57	
Керамична преграда за писоар	130 x 320 x 675	8,8	**S612001**	54,00	105,61	
Препоръчителна комплектация с						
Свързващ комплект за писоар (за K553901, K553801)			**K710667**	27,50	53,79	*
Сифон хоризонтално оттичане (за K553901, K553801)			**K822367**	46,50	90,95	*
Сифон вертикално оттичане (за K553901, K553801)			**K751501**	32,20	62,98	
Кран промивен за писоар с открито горно захранване без регулатор на дебит (за K553901)			**B7120AA**	37,10	72,56	
Кран промивен за писоар с открито горно захранване с регулатор на дебит (за K553901)			**B6928AA**	41,80	81,75	

*Продукти от ценова група Лукс

Цветове

AA Хром
01 Бял

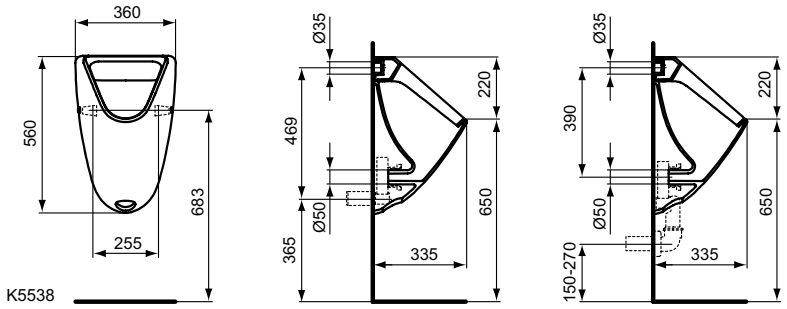

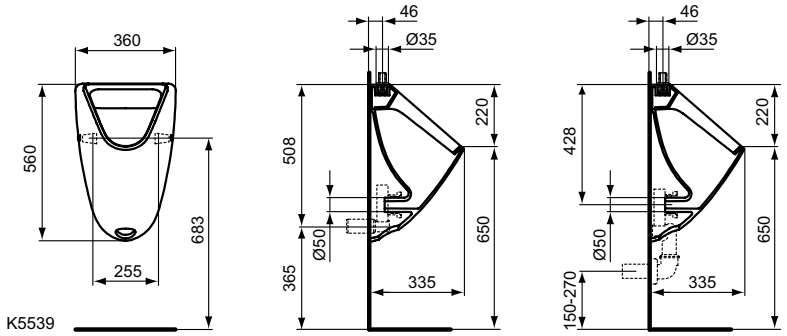

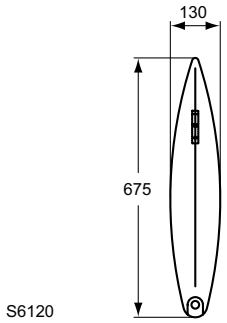

Описание

Eurovit писоар
Без ринг и без скрити повърхнини, горно водоподаване
Вътрешна геометрия на чашата предотвратяваща изпръсквания
Открита зона на сифона
Аксесоари, включени в комплекта:
- Крепежен комплект TT0257919
- Разпръсквач E2731AA

Продукт	Ш x Д x В mm	Kg	Арт.No.	цена/€ без ДДС	цена/лв. без ДДС
Писоар, горно водоподаване	290 x 315 x 550	9,2	**E253401**	65,40	127,91
Препоръчителна комплектация с					
ProSys® универсална структура за писоар (само при монтаж на немасивна стена) или			**R016367**	152,00	297,29
ProSys® базова структура за писоар (само при монтаж на немасивна стена)			**R010367**	134,00	262,08
Изпразнител 1¼"			**S881101**	4,90	9,58
Сифон бутилчат G1 1/4" (пластмасов, бял) или			**RR60030901**	5,70	11,15
Сифон бутилчат G1 1/4" (метален, хром) или			**S8900AA**	21,70	42,44
Сифон тръбен G 1 1/4 (метален, хром)			**A2305AA**	22,80	44,59
Промивен кран бутонен тип за външен монтаж със задно/вградено водоподаване или			**E2729AA**	88,30	172,70
Промивен кран бутонен тип за външен монтаж с горно/открито водоподаване			**E2728AA**	88,30	172,70

Цветове

01 Бял
AA Хром

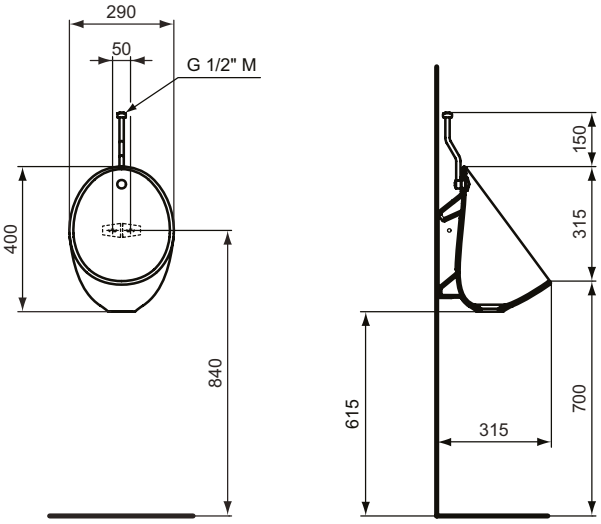

Всички посочени цени са в лева и в евро, без ДДС, и са препоръчителни за продажба на дребно.

Описание

Eurovit писоар с промивен кран бутонен тип за външен монтаж със задно/вградено водоподаване
Без ринг и без скрити повърхнини, Горно водоподаване
Вътрешна геометрия на чашата предотвратяваща изпръсквания
Открита зона на сифона
Аксесоари, включени в комплекта:
- Крепежен комплект TT0257919
- Промивен кран бутонен тип за външен монтаж със задно/вградено водоподаване E2729AA
- Изпразнител 1¼" S881101

Eurovit писоар с промивен кран бутонен тип за външен монтаж с горно/открито водоподаване
Без ринг и без скрити повърхнини, Горно водоподаване
Вътрешна геометрия на чашата предотвратяваща изпръсквания
Открита зона на сифона
Аксесоари, включени в комплекта:
- Крепежен комплект TT0257919
- Промивен кран бутонен тип за външен монтаж с горно/открито водоподаване E2728AA
- Изпразнител 1¼" S881101

Продукт	Ш x Д x В mm	Kg	Арт.No.	цена/€ без ДДС	цена/лв. без ДДС
Писоар с промивен кран бутонен тип за външен монтаж със задно/вградено водоподаване	290 x 315 x 575	9,6	**E253501**	153,00	299,24
Писоар с промивен кран бутонен тип за външен монтаж с горно/открито водоподаване	290 x 315 x 575	9,6	**E265601**	153,00	299,24
Препоръчителна комплектация с					
ProSys® универсална структура за писоар (само при монтаж на немасивна стена) или			**R016367**	152,00	297,29
ProSys® базова структура за писоар (само при монтаж на немасивна стена)			**R010367**	134,00	297,29
Сифон бутилчат G1 1/4" (пластмасов, бял) или			**RR60030901**	5,70	11,15
Сифон бутилчат G1 1/4" (метален, хром) или			**S8900AA**	21,70	42,44
Сифон тръбен G 1 1/4 (метален, хром)			**A2305AA**	22,80	44,59

Цветове

01 Бял
AA Хром

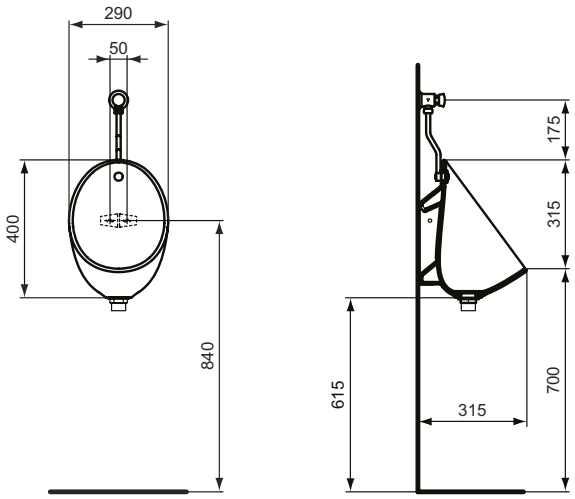

E2535

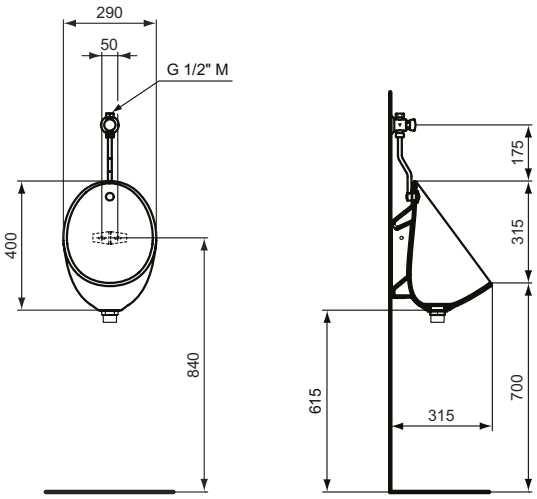

E2656

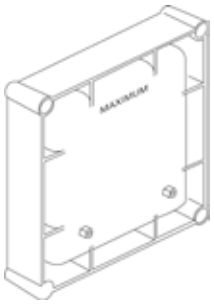

Описание

Електронна управляваща кутия за писоар - вътрешна част
- Комплект 1 - вътрешна част, захранване с батерии
- Комплект 1 - вътрешна част, захранване с 220V
- Без захранване (Multi)- комплект 1 - вътрешна част за последователно свързване с кутия A3795NU

Без свързващи тръби в комплекта
Позволява едновременно захранване от 1 до 5 писоара
Забележка: комбинират се само с външна декоративна част за писоар A3732XJ
Подходяща за писоари със задно закрито захранване

Външна декоративна част с IR сензор за писоар комплект 2 - външна част
Настроено време за измиване: 8 секунди (възможност за пренастройка от 0,25 секунди до 10 секунди с A961765NU)

Комбинира се с: електронни кутии A3794NU, A3795NU и A3796NU (поръчват се отделно)
Подходяща за писоари със задно закрито захранване

Промивен кран за писоар бутонен тип, за вграждане
Промивен кран за писоар бутонен тип, за вграждане с бутон
Подходящ за писоари със задно закрито захранване
Промиваща тръба и гумено уплътнение – включени в комплекта

Кран промивен за писоар G1/2
- Кран промивен за писоар с открито горно захранване без регулатор на дебит
- Кран промивен за писоар с открито горно захранване с регулатор на дебит

Продукт	Арт.No.	цена/€ без ДДС	цена/лв. без ДДС
Електронна управляваща кутия, захранване с батерии	**A3794NU**	184,00	359,87
Електронна управляваща кутия, захранване с 220V	**A3795NU**	300,00	586,75
Електронна управляваща кутия Multi за свързване с кутия A3795NU	**A3796NU**	175,00	342,27
Външна декоративна част с IR сензор за писоар	**A3732XJ**	183,00	357,92
Промивен кран за писоар бутонен тип, за вграждане с бутон	**B7391AA**	69,10	135,15
Кран промивен за писоар с открито горно захранване без регулатор на дебит	**B7120AA**	37,10	72,56
Кран промивен за писоар с открито горно захранване с регулатор на дебит	**B6928AA**	41,80	81,75

Цветове

AA Хром
XJ Сатен

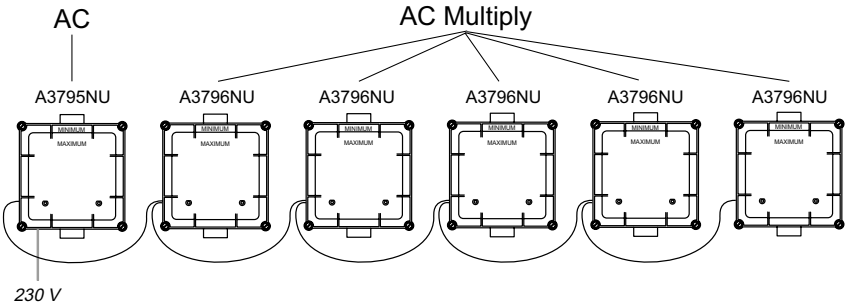

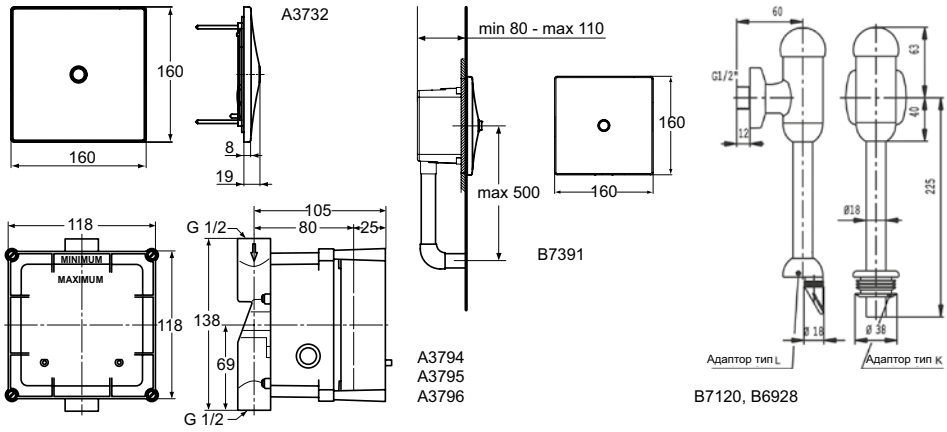

Всички посочени цени са в лева и в евро, без ДДС, и са препоръчителни за продажба на дребно.

Описание

INTELLIMIX® - НОВО НИВО НА ХИГИЕНА.
Интелигентен смесител с безконтактно управление, доставящ вода и сапун

Монтаж:
Easy-Fix присъединяване за лесен и бърз монтаж
Стандартно присъединяваме с гъвкава връзка G3/8" PEX - за намаляване риска от образуване на бактерии

Не смесва топла и студена вода. Препоръчва се водоподаване с предварително смесена вода.
Възможност за комбинация с Ceratherm T Premix микро термостат A8374AA/A8375AA
С включени диспенсър 1,25l и помпа за течен сапун
С включен течен сапун при закупуването на Intellimix
За презареждане се препоръчва сапун на Ideal Standard

Количество сапун за 1 работен цикъл: 0,5 sec/1,4ml при производство. Може да се регулира чрез APP от 0,5 до 5 секунди (1,4 до 8,17 ml)
Продуктът работи при високо налягане (мин. 0,5 bar)
Захранване: Захранващ блок с щепсел 100-230 V AC, 50-60 Hz, 6 V DC

Поддръжка:
Термална дезинфекция и автоматичен режим на почистване
Вградени електроника и BLUETOOTH BLE модул за:
- Лесна настройка на параметрите
- Лесна проверка на състоянието на продукта
Вграден електромагнитен клапан

Употреба:
Проектиран за дългосрочна устойчивост и лесна употреба в публичния сектор, Intellimix® бележи революция в миенето на ръце
Intellimix® отговаря на всички стандарти за материали в контакт с питейна вода
Спестява вода благодарение на ограничител на дебит 2 l/min
TFT анимиран дисплей за интуитивна употреба на смесителя (с допълнителна възможност за персонифициране)
Intellimix® е незаменим продукт за ограничаване разпространението на инфекциите на обществени места, благодарение на иновативния си дизайн, осигуряващ ултра хигиена и устойчивост.

Вариант на покритие: по технология PVD, цвят Черен оникс (B3)

Intellimix® антибактериален и антиалергичен сапун с мека пяна. Intellimix® сапун пълнител, една кутия съдържа 6 бутилки от 1,25L

Продукт	Арт.No.	цена/€ без ДДС	цена/лв. без ДДС	
Intellimix® покритие PVD	**A7488B3**	-	-	*
Препоръчителна комплектация с				
Intellimix® сапун 6 x 1,25L	**A7711NU**	-	-	

*Продукти от ценова група Лукс

Цветове

B3 Черен оникс

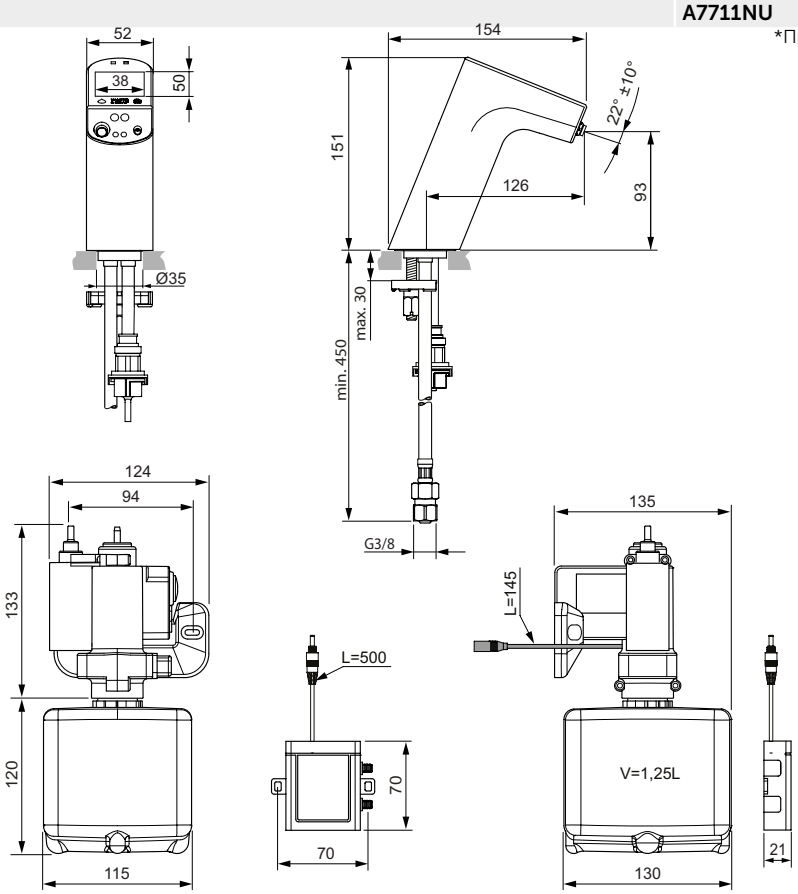

Описание

Intelliflow електронен смесител за умивалник
Месингово тяло
Декоративен капак от акрил:
- демонтира се за сервизиране
- вграден инфрачервен сензор
On-Off електромагнитен клапан вграден в тялото
Ръкохватка за пренастройка температурата на водата
Захранващ AC адаптер 100-240VAC/OUT6,5VDC (A7856AA, A7856B3)
Вградена в тялото 6V литиева батерия (A7857AA, A7857B3)
Автоматично спиране след 55 секунди режим на работа
Автоматично промиване на системата за 60 секунди 24 часа след последната употреба – изключено по подразбиране
EASY-FIX присъединяване
Гъвкави връзки G3/8" (дължина 350 mm)
Вграден филтър
Вграден възвратен клапан
Успокоител с ламинарна струя 1,9 l/min
Продуктът работи при високо налягане (мин. 0,5 bar)
Покрития:
- по технология електрохимично галванизиране (AA)
- по технология PVD (B3)

Продукт	Арт.No.	цена/€ без ДДС	цена/лв. без ДДС	
Intelliflow електронен смесител за умивалник, захранване с 220 V	**A7856AA**	293,00	573,06	*
	A7856B3	405,00	792,11	*
Intelliflow електронен смесител за умивалник, захранване с батерия	**A7857AA**	293,00	573,06	*
	A7857B3	405,00	792,11	*

*Продукти от ценова група Лукс

Цветове

AA Хром
B3 Черен оникс

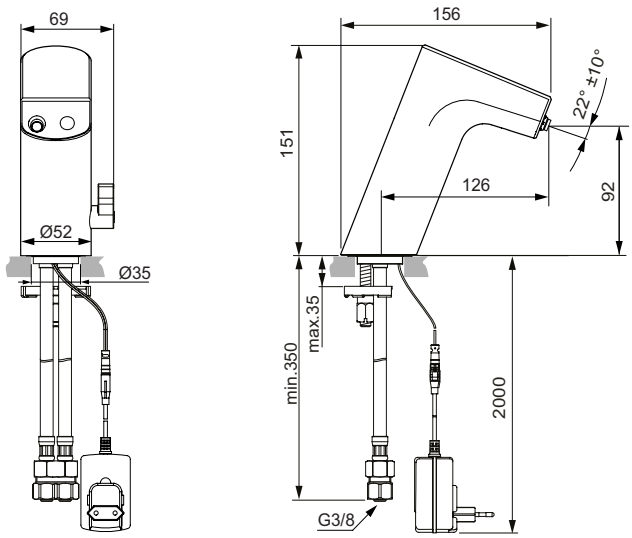

A7856

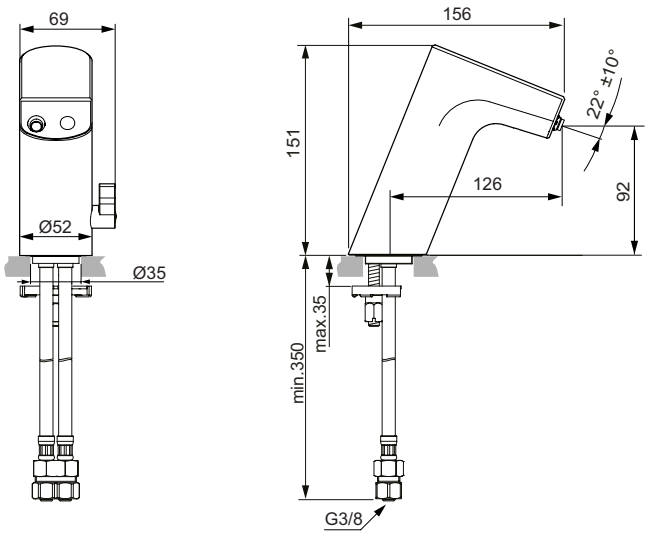

A7857

Всички посочени цени са в лева и в евро, без ДДС, и са препоръчителни за продажба на дребно.

Описание

Intelliflow електронен чучур за умивалник
За студена или предварително смесена вода
Месингово тяло
Декоративен капак от акрил:
- демонтира се за сервизиране
- вграден инфрачервен сензор
On-Off електромагнитен клапан вграден в тялото
Захранващ AC адаптер 100-240VAC/OUT6,5VDC (A7858AA, A7858B3)
Вградена в тялото 6V литиева батерия (A7859AA, A7859B3)
Автоматично спиране след 55 секунди режим на работа
Автоматично промиване на системата за 60 секунди 24 часа след последната употреба – изключено по подразбиране
EASY-FIX присъединяване
Гъвкави връзки G3/8" (дължина 350 mm)
Вграден филтър
Вграден възвратен клапан
Успокоител с ламинарна струя 1,9 l/min
Продуктът работи при високо налягане (мин. 0,5 bar)
Подходящ за комбиниране с Ceratherm T Premix микро термостат A8374AA/A8375AA (поръчват се отделно)
Покрития:
- по технология електрохимично галванизиране (AA)
- по технология PVD (B3)

Продукт	Арт.No.	цена/€ без ДДС	цена/лв. без ДДС	
Intelliflow електронен чучур за умивалник, захранване с 220 V	**A7858AA**	258,00	504,60	*
	A7858B3	370,00	723,66	*
Intelliflow електронен чучур за умивалник, захранване с батерия	**A7859AA**	258,00	504,60	*
	A7859B3	370,00	723,66	*

*Продукти от ценова група Лукс

Цветове

AA Хром
B3 Черен оникс

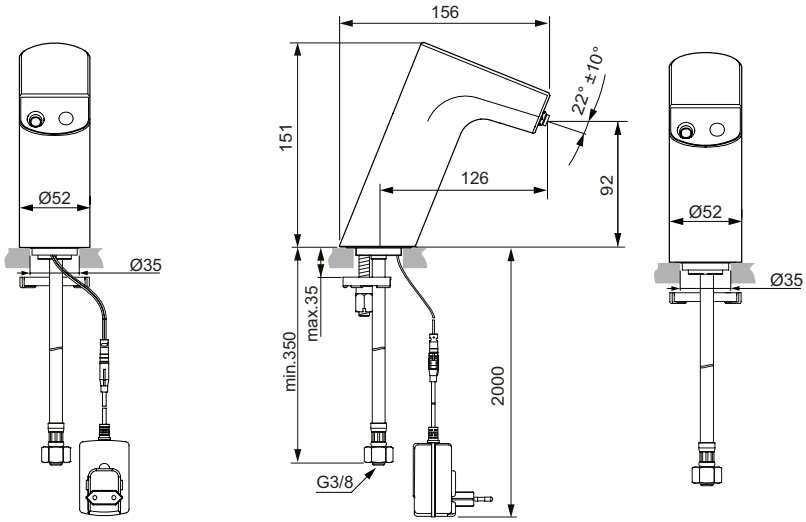

A7858

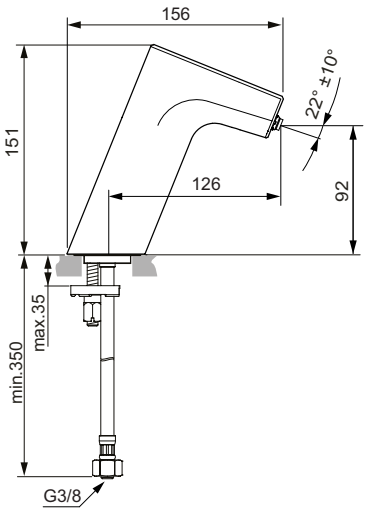

A7859

Описание

Ceraplus електронен смесител стоящ за умивалник с ръкохватка
Електромагнитен вентил, вграден в тялото
Инфрачервен сензор с възможност за настройване в различни режими
Метална ръкохватка с индикация за топла и студена вода
Easy-Fix присъединяване
Гъвкави връзки G3/8"
Аератор ламинарен 4,3 l/min
Предпазител за инфрачервен сензор (при почистване)
BLUE технология без контакт на водата с месинговото тяло на смесителя
Продуктът работи при високо налягане (мин. 1 bar)
- Захранване с батерия: захранваща литиева батерия (6 V)
- Захранване с 220 V: с трансформатор и кабел 2 m

Ceraplus електронен чучур стоящ за умивалник без ръкохватка
Електромагнитен вентил, вграден в тялото
Инфрачервен сензор с възможност за настройване в различни режими
Easy-Fix присъединяване
Гъвкави връзки G3/8"
Аератор ламинарен 4,3 l/min
Предпазител за инфрачервен сензор (при почистване)
BLUE технология без контакт на водата с месинговото тяло на смесителя
Продуктът работи при високо налягане (мин. 1 bar)
- Захранване с батерия: захранваща литиева батерия (6 V)
- Захранване с 220 V: с трансформатор и кабел 2 m
Подходящ за комбиниране с Ceratherm T Premix микро термостат A8374AA/A8375AA (поръчват се отделно)

Продукт	Арт.No.	цена/€ без ДДС	цена/лв. без ДДС	
Електронен смесител стоящ за умивалник с ръкохватка, захранване с батерия	**A6145AA**	337,00	659,11	
Електронен смесител стоящ за умивалник с ръкохватка, захранване на 220V	**A6146AA**	352,00	688,45	
Електронен чучур стоящ за умивалник без ръкохватка, захранване с батерия	**A6143AA**	305,00	596,53	
Електронен чучур стоящ за умивалник без ръкохватка, захранване на 220V	**A6144AA**	329,00	643,47	
Препоръчителна комплектация с				
Ceratherm T Premix микро термостат (за моделите без ръкохватка)	**A8374AA**	102,00	199,49	*
Ceratherm T Premix микро термостат с комплект за свързване (за моделите без ръкохватка)	**A8375AA**	120,00	234,70	*
Дистанционно управление за електронните смесители Ceraplus	**F960970NU**	380,00	743,22	*

*Продукти от ценова група Лукс

Цветове

AA Хром

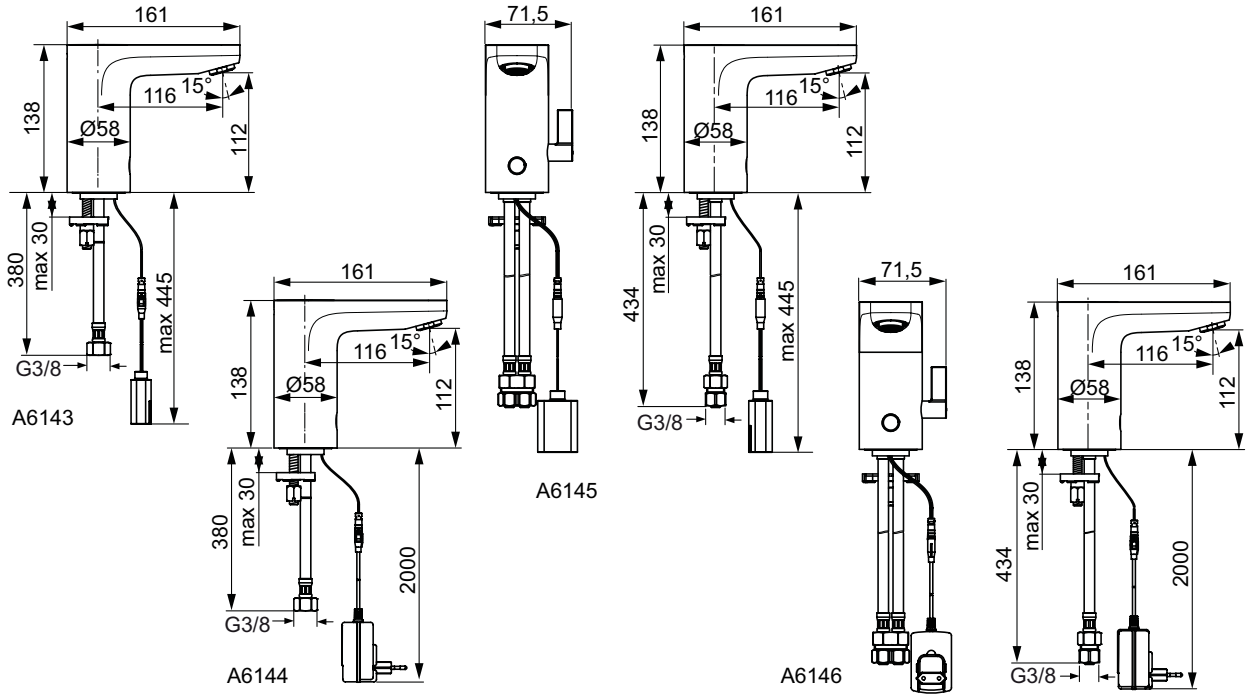

Всички посочени цени са в лева и в евро, без ДДС, и са препоръчителни за продажба на дребно.

Описание

Ceraplus електронен смесител вграден за душ
Метална розетка
Ръкохватка за регулиране на температурата
PreciTherm® термостатен механизъм за контрол на температурата на водата
Електромагнитен вентил, вграден в тялото
Инфрачервен сензор с възможност за настройване в различни режими
Възвратен клапан
Продуктът работи при високо налягане (мин. 1 bar)
Комбинира се само с: A1000NU комплект 1 (вътрешна част)
- Захранване с батерия: захранваща литиева батерия (6 V)
- Захранване с 220 V: с трансформатор и кабел 1,2 m

Необходима комплектация с

Универсална вградена част EASY-BOX (A1000NU)

Продукт	Арт.No.	цена/€ без ДДС	цена/лв. без ДДС	
Електронен смесител вграден за душ с ръкохватка, захранване с батерия	**A6155AA**	460,00	899,68	
Електронен смесител вграден за душ с ръкохватка, захранване на 220V с трансформатор и кабел 1,2 m	**A6156AA**	486,00	950,53	
Необходима комплектация с				
Easy Box - универсален комплект за вграждане	**A1000NU**	51,40	100,53	
Препоръчителна комплектация с				
Ключ за пренастройване на температурата и термална дезинфекция (за смесителите без ръкохватка)	**A860888NU**	14,20	27,77	
Дистанционно управление за електронните смесители Ceraplus	**F960970NU**	380,00	743,22	*

*Продукти от ценова група Лукс

Цветове

AA Хром

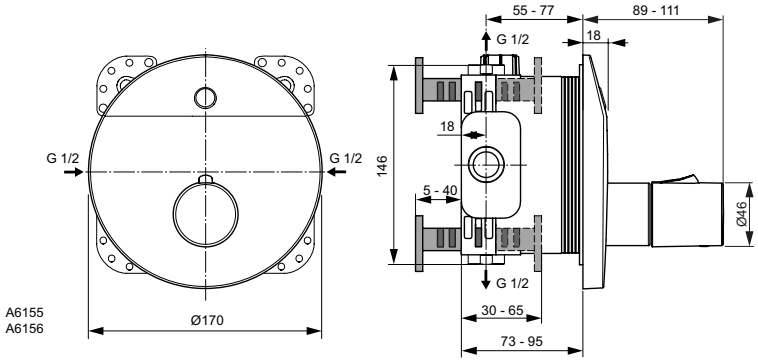

Описание

Sensorflow New електронен стоящ чучур за умивалник, захранване с батерия
За студена или предварително смесена вода
Месингово тяло
Метален декоративен капак:с вандал устойчива фиксация, демонтира се за сервизиране, вграден инфрачервен сензор
On-Off електромагнитен клапан вграден в тялото
Вградена захранваща литиева батерия (6V)
Закрепване на чучура с централна гайка с два винта
Гъвкави връзки G3/8"
Автоматично спиране след 55 секунди режим на работа
Автоматично промиване на системата за 60 секунди 24 часа след последната употреба – изключено по подразбиране
Вграден филтър
M24x1 успокоител с ламинарна струя 3,8 l/min
Продуктът работи при високо налягане (мин 0,5 bar)
Възможна е комбинация с Ceratherm T Premix микро термостат A8374AA/A8375AA
Покрития:
- по технология електрохимично галванизиране (AA)
- по технология PVD (B3)
- по технология прахово боядисване (XG)

Sensorflow New електронен стоящ чучур за умивалник, захранване с 220 V
За студена или предварително смесена вода
Месингово тяло
Метален декоративен капак: с вандал устойчива фиксация, демонтира се за сервизиране, вграден инфрачервен сензор
On-Off електромагнитен клапан вграден в тялото
Захранващ AC адаптер 100-240VAC/OUT6,5VDC
Удължителен кабел 500 mm KCC SK 2/2
Закрепване на чучура с централна гайка с два винта
Гъвкави връзки G3/8"
Автоматично спиране след 55 секунди режим на работа
Автоматично промиване на системата за 60 секунди 24 часа след последната употреба – изключено по подразбиране
Вграден филтър
M24x1 успокоител с ламинарна струя 3,8 l/min
Продуктът работи при високо налягане (мин 0,5 bar)
Възможна е комбинация с Ceratherm T Premix микро термостат A8374AA/A8375AA:
Покрития:
- по технология електрохимично галванизиране (AA)
- по технология PVD (B3)
- по технология прахово боядисване (XG)

Продукт	Арт.No.	цена/€ без ДДС	цена/лв. без ДДС	
Електронен стоящ чучур за умивалник, захранване с батерия	**A7556AA**	268,00	524,16	*
	A7556B3	388,00	758,86	*
	A7556XG	335,00	655,20	*
Електронен стоящ чучур за умивалник, захранване с 220 V	**A7557AA**	282,00	551,54	*
	A7557B3	409,00	799,93	*
	A7557XG	352,00	688,45	*

*Продукти от ценова група Лукс

Цветове

AA Хром
B3 Черен оникс
XG Черна коприна (черен мат)

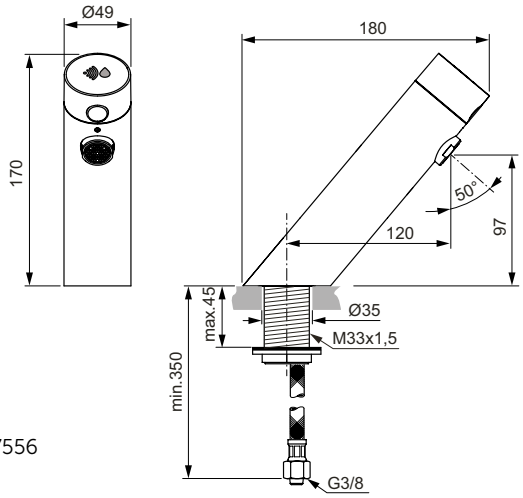

A7556

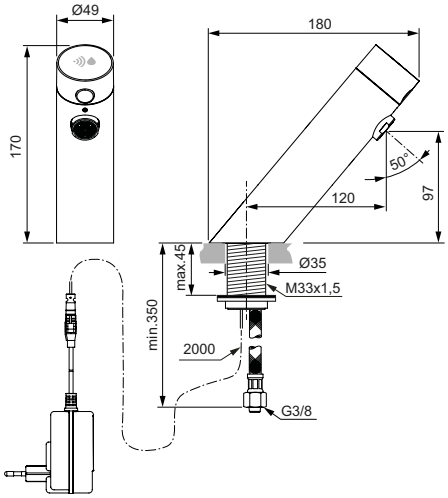

A7557

Всички посочени цени са в лева и в евро, без ДДС, и са препоръчителни за продажба на дребно.

Описание

Sensorflow New електронен стоящ смесител за умивалник, захранване с 220 V
Месингово тяло
Метален декоративен капак:с вандал устойчива фиксация, демонтира се за сервизиране, вграден инфрачервен сензор
On-Off електромагнитен клапан вграден в тялото
Ръкохватка за пренастройка температурата на водата
Захранващ AC адаптер 100-240VAC/OUT6,5VDC
Удължителен кабел 500 mm KCC SK 2/2
EASY-FIX присъединяване
Гъвкави връзки G3/8"
Автоматично спиране след 55 секунди режим на работа
Автоматично промиване на системата за 60 секунди 24 часа след последната употреба – изключено по подразбиране
Вграден филтър
M24x1 успокоител с ламинарна струя 3,8 l/min
Продуктът работи при високо налягане (мин 0,5 bar)
Покрития:
- по технология електрохимично галванизиране (AA)
- по технология PVD (B3)
- по технология прахово боядисване (XG)

Sensorflow New електронен стоящ смесител за умивалник, захранване с батерия
Месингово тяло
Метален декоративен капак: с вандал устойчива фиксация, демонтира се за сервизиране, вграден инфрачервен сензор
On-Off електромагнитен клапан вграден в тялото
Ръкохватка за пренастройка температурата на водата
Вградена захранваща литиева батерия (6V)
EASY-FIX присъединяване
Гъвкави връзки G3/8"
Автоматично спиране след 55 секунди режим на работа
Автоматично промиване на системата за 60 секунди 24 часа след последната употреба – изключено по подразбиране
Вграден филтър
M24x1 успокоител с ламинарна струя 3,8 l/min
Продуктът работи при високо налягане (мин 0,5 bar):
Покрития:
- по технология електрохимично галванизиране (AA)
- по технология PVD (B3)
- по технология прахово боядисване (XG)

Продукт	Арт.No.	цена/€ без ДДС	цена/лв. без ДДС	
Електронен стоящ смесител за умивалник, захранване с 220 V	**A7558AA**	290,00	567,19	*
	A7558XG	361,00	706,05	*
	A7558B3	420,00	821,45	*
Електронен стоящ смесител за умивалник, захранване с батерия	**A7559AA**	277,00	541,76	*
	A7559XG	346,00	676,72	*
	A7559B3	401,00	784,29	*

*Продукти от ценова група Лукс

Цветове

AA Хром
B3 Черен оникс
XG Черна коприна (черен мат)

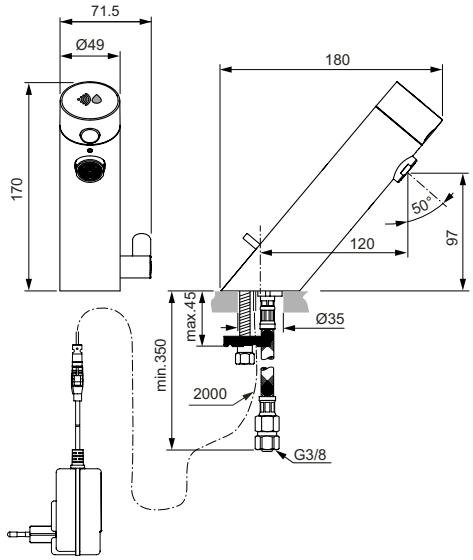

A7558

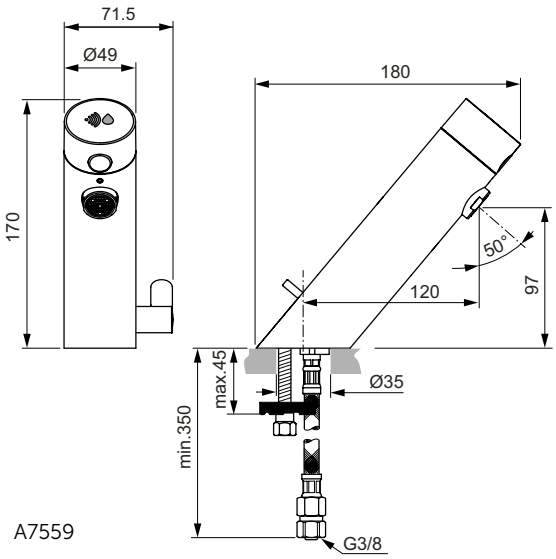

A7559

Описание

Sensorflow New електронен стенен чучур, захранване с батерия
За студена или предварително смесена вода
Месингово тяло, разстояние до аератора 170 mm
Уплътнител, предпазващ стената
Метален декоративен капак:
- с вандал устойчива фиксация
- демонтира се за сервизиране на батерия и клапан
- вграден инфрачервен сензор

On-Off електромагнитен клапан вграден в тялото
Вградена захранваща литиева батерия (6V)
G1/2 метален адаптер за свързване към водоснабдяването
Автоматично спиране след 55 секунди режим на работа
Автоматично промиване на системата за 60 секунди 24 часа след последната употреба – изключено по подразбиране
M24x1 успокоител с ламинарна струя 3,8 l/min
Продуктът работи при високо налягане (мин 0,5 bar)
Покрития:
- по технология електрохимично галванизиране (AA)
- по технология PVD (B3)
- по технология прахово боядисване (XG)

Продукт	Арт.No.	цена/€ без ДДС	цена/лв. без ДДС	
Електронен стенен чучур, захранване с батерия	**A7560AA**	319,00	623,91	*
	A7560B3	463,00	905,55	*
	A7560XG	398,00	778,42	*

*Продукти от ценова група Лукс

Цветове

AA Хром
B3 Черен оникс
XG Черна коприна (черен мат)

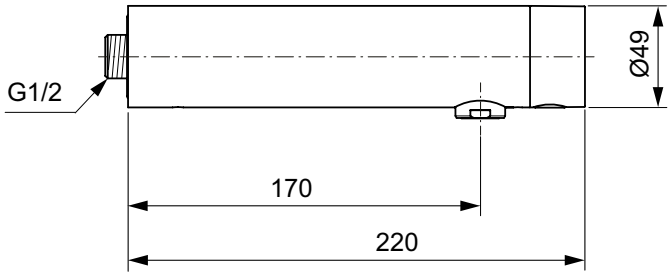

Всички посочени цени са в лева и в евро, без ДДС, и са препоръчителни за продажба на дребно.

Описание

Sensorflow New електронен чучур за монтаж в панел, захранване с батерия
Месингово тяло, разстояние до аератора 170 mm
Уплътнител, предпазващ стената
Метален декоративен капак:
- с вандал устойчива фиксация
- демонтира се за сервизиране на батерия и клапан
- вграден инфрачервен сензор

On-Off електромагнитен клапан вграден в тялото
Вградена захранваща литиева батерия (6V)
Гъвкави връзки за свързване към водоснабдяването:
- G3/8" PEX, дължина мин 350 mm

Автоматично спиране след 55 секунди режим на работа
Автоматично промиване на системата за 60 секунди 24 часа след последната употреба – изключено по подразбиране
Закрепване на чучура с централна гайка с два винта
M24x1 успокоител с ламинарна струя 3,8 l/min
Продуктът работи при високо налягане (мин 0,5 bar)
Покрития:
- по технология електрохимично галванизиране (AA)
- по технология прахово боядисване (XG))

Sensorflow New електронен чучур за монтаж в панел, захранване с 220 V
Месингово тяло, разстояние до аератора 170 mm
Уплътнител, предпазващ стената
Метален декоративен капак:
- с вандал устойчива фиксация
- демонтира се за сервизиране
- вграден инфрачервен сензор

On-Off електромагнитен клапан вграден в тялото
Захранващ AC адаптер 100-240VAC/OUT6,5VDC
Удължителен кабел 500 mm KCC SK 2/2
Гъвкави връзки за свързване към водоснабдяването:
- G3/8" PEX, дължина мин 350 mm

Автоматично спиране след 55 секунди режим на работа
Автоматично промиване на системата за 60 секунди 24 часа след последната употреба – изключено по подразбиране
Закрепване на чучура с централна гайка с два винта
M24x1 успокоител с ламинарна струя 3,8 l/min
Продуктът работи при високо налягане (мин 0,5 bar)
Покрития:
- по технология електрохимично галванизиране (AA)
- по технология прахово боядисване (XG))

Продукт	Арт.No.	цена/€ без ДДС	цена/лв. без ДДС	
Електронен чучур за монтаж в панел, захранване с батерия	**A7561AA**	332,00	649,34	*
	A7561XG	415,00	811,67	*
Електронен чучур за монтаж в панел, захранване с 220 V	**A7562AA**	346,00	676,72	*
	A7562XG	432,00	844,92	*

*Продукти от ценова група Лукс

Цветове

AA Хром
XG Черна коприна (черен мат)

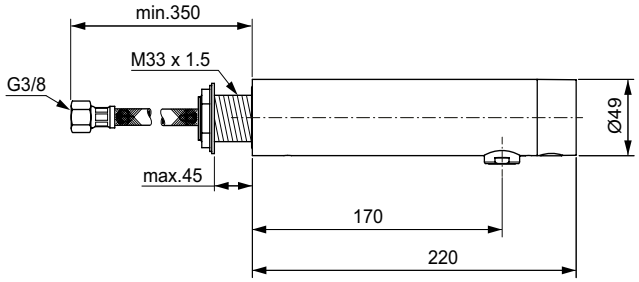

A7561

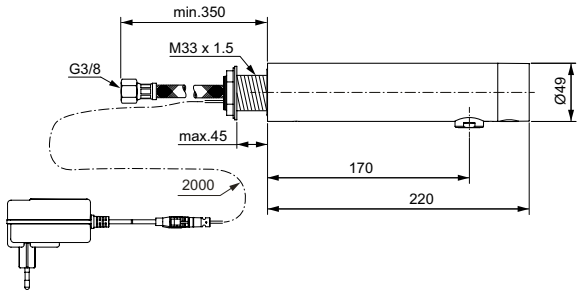

A7562

Описание

Sensorflow New електронен смесител за монтаж в панел, захранване с батерия
Месингово тяло, разстояние до аератора 170 mm
Уплътнител, предпазващ стената
Метален декоративен капак: с вандал устойчива фиксация, демонтира се за сервизиране на батерия и клапан, вграден инфрачервен сензор
On-Off електромагнитен клапан вграден в тялото
Вградена захранваща литиева батерия (6V)
Гъвкави връзки за свързване към водоснабдяването:
- G3/8" PEX , дължина мин 350 mm
Автоматично спиране след 55 секунди режим на работа
Автоматично промиване на системата за 60 секунди 24 часа след последната употреба – изключено по подразбиране
Закрепване на чучура с централна гайка с два винта
Ръкохватка за пренастройка температурата на водата
M24x1 успокоител с ламинарна струя 3,8 l/min
Продуктът работи при високо налягане (мин 0,5 bar)
Покрития:
- по технология електрохимично галванизиране (AA)
- по технология прахово боядисване (XG))

Sensorflow New електронен смесител за монтаж в панел, захранване с 220 V
Месингово тяло, разстояние до аератора 170 mm
Уплътнител, предпазващ стената
Метален декоративен капак: с вандал устойчива фиксация, демонтира се за сервизиране, вграден инфрачервен сензор
On-Off електромагнитен клапан вграден в тялото
Захранващ AC адаптер 100-240VAC/OUT6,5VDC
Удължителен кабел 500 mm KCC SK 2/2
Гъвкави връзки за свързване към водоснабдяването:
- G3/8" PEX, дължина мин 350 mm
Автоматично спиране след 55 секунди режим на работа
Автоматично промиване на системата за 60 секунди 24 часа след последната употреба – изключено по подразбиране
Закрепване на чучура с централна гайка с два винта
Ръкохватка за пренастройка температурата на водата
M24x1 успокоител с ламинарна струя 3,8 l/min
Продуктът работи при високо налягане (мин 0,5 bar)
Покрития:
- по технология електрохимично галванизиране (AA)
- по технология прахово боядисване (XG))

Продукт	Арт.No.	цена/€ без ДДС	цена/лв. без ДДС	
Електронен смесител за монтаж в панел, захранване с батерия	**A7563AA**	340,00	664,98	*
	A7563XG	426,00	833,18	*
Електронен смесител за монтаж в панел, захранване с 220 V	**A7564AA**	354,00	692,36	*
	A7564XG	442,00	864,48	*

*Продукти от ценова група Лукс

Цветове

AA Хром
XG Черна коприна (черен мат)

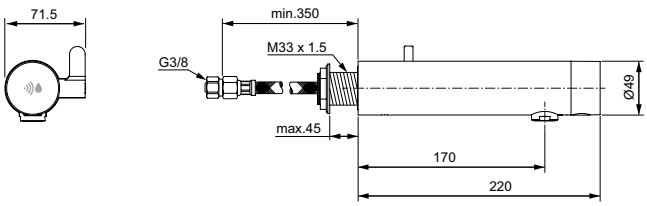

A7563

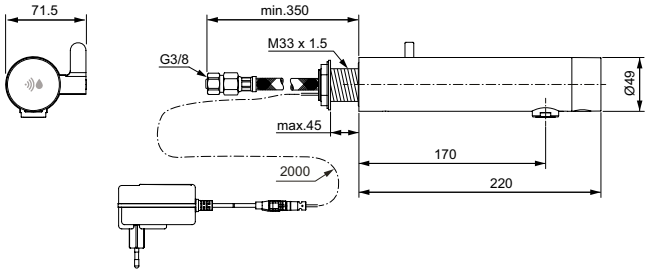

A7564

Всички посочени цени са в лева и в евро, без ДДС, и са препоръчителни за продажба на дребно.

Описание

Ceratherm T Premix микро термостат
Месингово тяло, покритие хром
PreciTherm термостатен механизъм
Скрито регулиране на температурата със скала
Пластмасова ръкохватка с предпазна ключалка, деблокира се с винтов ключ ISI
Вход за топла и студена вода с вградени възвратни клапани
Филтър за примеси на входа за топла вода
Подходящ за монтаж със смесител с нисък дебит - минимален дебит 1,9 l/min
Дебит без монтиран смесител 21 l/min
Температурата на смесена вода е предварително настроена на 39° +/- 1°
Възможност за термична дезинфекция
Присъединителни размери (входящи и изходящи нипели): G3/8"
Съответства на EN1111
- Вариант с комплект за свързване

5 YEAR GUARANTEE

Продукт	Арт.No.	цена/€ без ДДС	цена/лв. без ДДС	
Ceratherm T Premix микро термостат	**A8374AA**	102,00	199,49	*
Ceratherm T Premix микро термостат с комплект за свързване	**A8375AA**	120,00	234,70	*

*Продукти от ценова група Лукс

Цветове

AA Хром

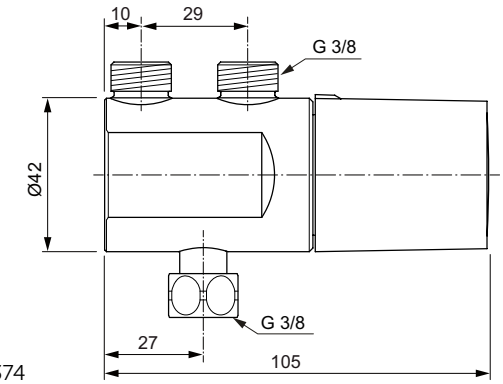

A8374

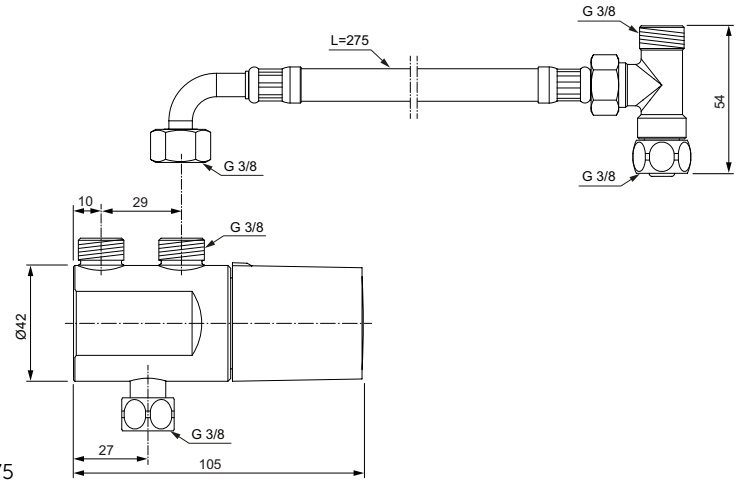

A8375

Описание

Ceraplus Safe OX термостатен смесител стенен за кухня/умивалник

Напълно скрито присъединяване
PreciTherm® термостатен механизъм на Ideal Standard
Ергономични метални ръкохватки
Включване/Изключване и настройка на дебит - чрез завъртане на ръкохватката по посока на часовниковата стрелка
Месингово вътрешно тяло, покрито с хромирана външна обвивка от ABS
Cool body технология - без риск от изгаряне
Технология Twindrive: елиминира потенциалното смесване на топла и студена вода преди термостата и следователно премахва потенциален източник за растеж на бактерии, причинен от възможна стагнация на смесена вода.
Въртящ тръбен чучур 194 mm
Ограничител на дебит на изхода - 8 l/min
Възможност за термична дезинфекция за високоефективен процес на почистване
Съответства на стандарт EN1111

Продукт	Арт.No.	цена/€ без ДДС	цена/лв. без ДДС	
Термостатен смесител стенен за кухня/умивалник	**A7608AA**	385,00	752,99	*

*Продукти от ценова група Лукс

Цветове

AA Хром

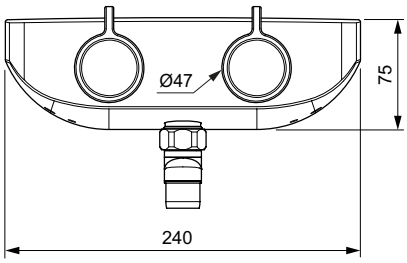

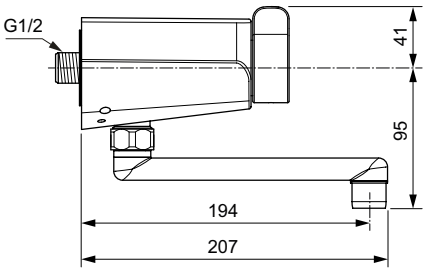

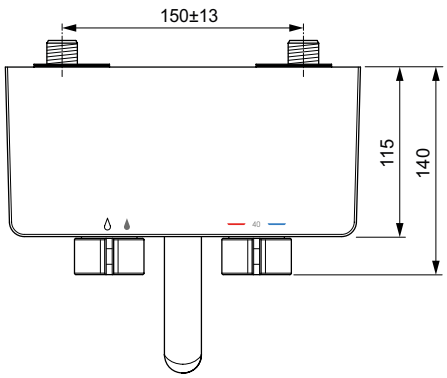

Всички посочени цени са в лева и в евро, без ДДС, и са препоръчителни за продажба на дребно.

Описание

Ceraplus Safe OX термостатен смесител стенен за душ с аксесоари

Напълно скрито присъединяване
PreciTherm® термостатен механизъм на Ideal Standard
Ергономични метални ръкохватки
Включване/Изключване и настройка на дебит - чрез завъртане на ръкохватката по посока на часовниковата стрелка
Месингово вътрешно тяло, покрито с хромирана външна обвивка от ABS
Cool body технология - без риск от изгаряне
Технология Twindrive: елиминира потенциалното смесване на топла и студена вода преди термостата и следователно премахва потенциален източник за растеж на бактерии, причинен от възможна стагнация на смесена вода.
G1/2" месингов нипел за подвързване на шлаух
Ограничител на дебит на изхода - 8 l/min
Възможност за термична дезинфекция за високоефективен процес на почистване
Аксесоари:
- тръбно окачване 600 mm
- 1-функционален душ Idealrain Soft Ø80 mm
- IdealFlex шлаух 1750 mm
Съответства на стандарт EN1111

- вариант без аксесоари

5 YEAR GUARANTEE

Продукт	Арт.No.	цена/€ без ДДС	цена/лв. без ДДС	
Термостатен смесител стенен за душ с аксесоари	**A7607AA**	434,00	848,83	*
Термостатен смесител стенен за душ без аксесоари	**A7606AA**	368,00	719,75	*

*Продукти от ценова група Лукс

Цветове

AA Хром

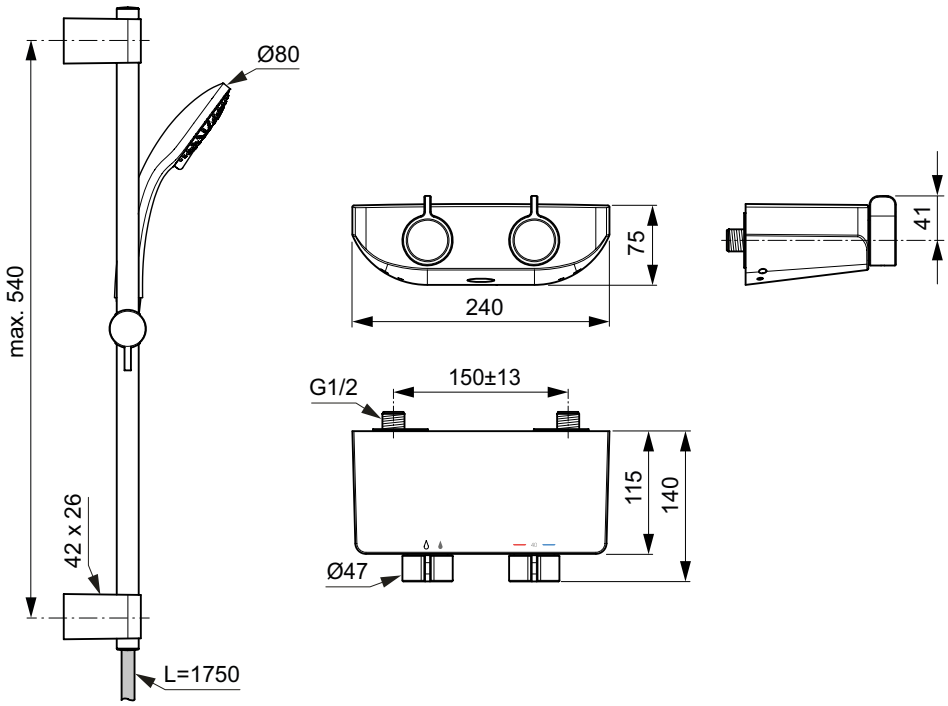

Описание

Ceraplus 2 Смесител стоящ за умивалник
Месингово лято тяло с наклонен чучур за самооттичане
Метална ръкохватка с индикация за топла и студена вода, 110 mm
Метален изпразнител
Успокоител на струята (без аерозолен ефект) тип Anti vandal
Ограничител на дебит 8,4 l/min, вграден в затварящия механизъм
Гъвкави връзки PEX G3/8
38 mm затварящ механизъм FirmaFlow®+ с ограничител на топла вода
Easy-Fix присъединяване
Клас шум 1
Съответства на стандарт EN817
Всички използвани материали в контакт с питейна вода съответстват на KTW, ACS и WRAS изисквания
- вариант без изпразнител

Ceraplus 2 Смесител стоящ за умивалник с медицинска ръкохватка
Месингово лято тяло с наклонен чучур за самооттичане
Метална ръкохватка с индикация за топла и студена вода, 160 mm
Метален изпразнител
Успокоител на струята (без аерозолен ефект) тип Anti vandal
Ограничител на дебит 8,4 l/min, вграден в затварящия механизъм
Гъвкави връзки PEX G3/8
38 mm затварящ механизъм FirmaFlow®+ с ограничител на топла вода
Easy-Fix присъединяване
Клас шум 1
Съответства на стандарт EN817
Всички използвани материали в контакт с питейна вода съответстват на KTW, ACS и WRAS изисквания

Продукт	Арт.No.	цена/€ без ДДС	цена/лв. без ДДС
Смесител стоящ за умивалник с изпразнител	**BC091AA**	135,00	264,04
Смесител стоящ за умивалник без изпразнител	**BC092AA**	126,00	246,43
Смесител стоящ за умивалник с медицинска ръкохватка и с изпразнител	**BC097AA**	144,00	281,64

Цветове

AA Хром

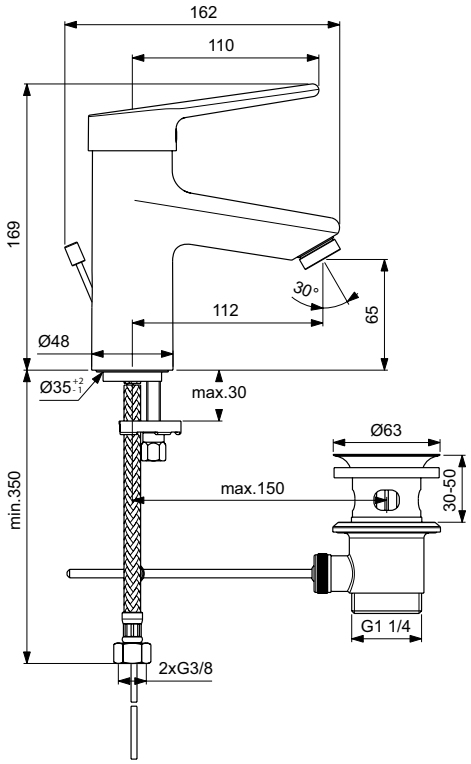

BC091

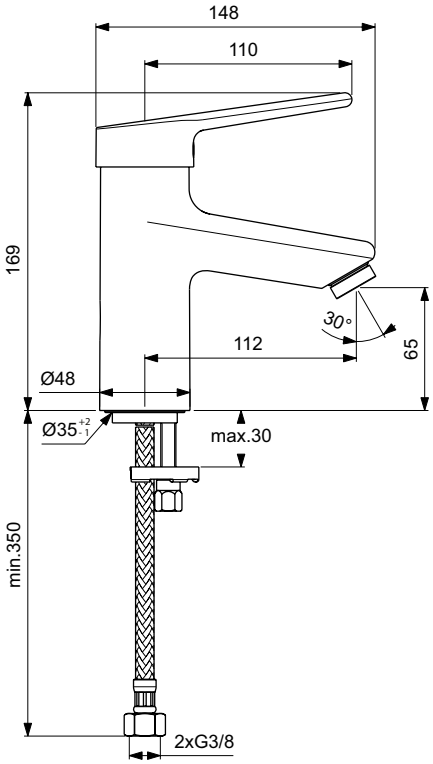

BC092

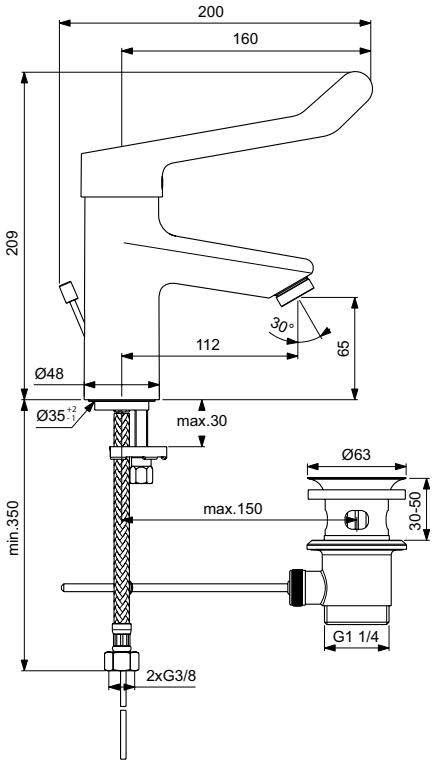

BC097

Всички посочени цени са в лева и в евро, без ДДС, и са препоръчителни за продажба на дребно.

Описание

Ceraplus 2 Смесител стоящ за умивалник Grande
Месингово лято тяло с наклонен чучур за самооттичане
Метална ръкохватка с индикация за топла и студена вода, 110 mm
Метален изпразнител
Успокоител на струята (без аерозолен ефект) тип Anti vandal
Ограничител на дебит 8,4 l/min, вграден в затварящия механизъм
Гъвкави връзки PEX G3/8
38 mm затварящ механизъм FirmaFlow®+ с ограничител на топла вода
Easy-Fix присъединяване
Клас шум 1
Съответства на стандарт EN817
Всички използвани материали в контакт с питейна вода съответстват на KTW, ACS и WRAS изисквания

Ceraplus 2 Смесител стоящ за умивалник Grande с медицинска ръкохватка
Месингово лято тяло с наклонен чучур за самооттичане
Метална ръкохватка с индикация за топла и студена вода, 160 mm
Метален изпразнител
Успокоител на струята (без аерозолен ефект) тип Anti vandal
Ограничител на дебит 8,4 l/min, вграден в затварящия механизъм
Гъвкави връзки PEX G3/8
38 mm затварящ механизъм FirmaFlow®+ с ограничител на топла вода
Easy-Fix присъединяване
Клас шум 1
Съответства на стандарт EN817
Всички използвани материали в контакт с питейна вода съответстват на KTW, ACS и WRAS изисквания
- вариант без изпразнител

Продукт	Арт.No.	цена/€ без ДДС	цена/лв. без ДДС
Смесител стоящ за умивалник Grande с изпразнител	**BC099AA**	147,00	287,51
Смесител стоящ за умивалник Grande с медицинска ръкохватка и с изпразнител	**BC105AA**	158,00	309,02
Смесител стоящ за умивалник Grande с медицинска ръкохватка и без изпразнител	**BC106AA**	151,00	295,33

Цветове

AA Хром

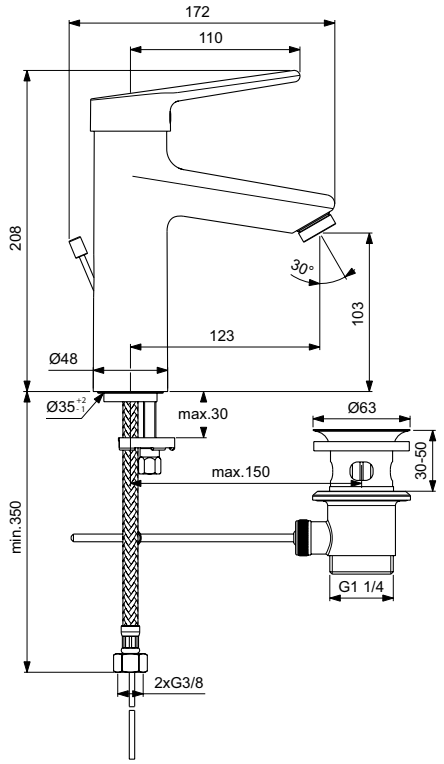

BC099

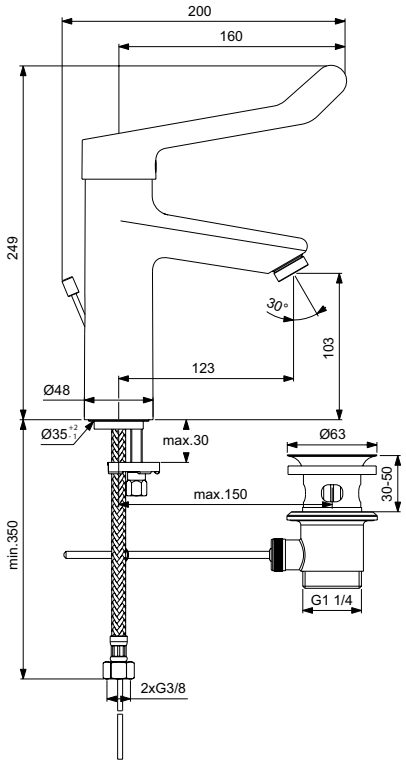

BC105

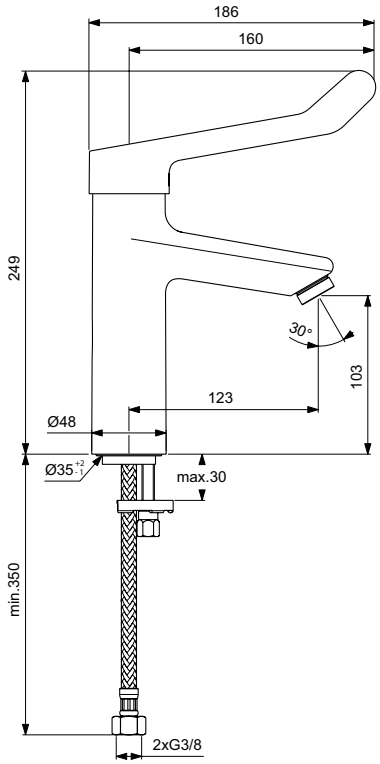

BC106

Описание

Ceraplus 2 Термостатен смесител стоящ за умивалник
Месингово лято тяло с наклонен чучур за самооттичане
Метална ръкохватка с индикация за топла и студена вода, 120 mm
Успокоител на струята (без аерозолен ефект) тип Anti vandal
Гъвкави връзки PEX G3/8
Затварящ механизъм Cycle Valve и термостат
Възможна термална дезинфекция
Възвратен клапан
Клас шум 1
Съответства на стандарт EN817
Всички използвани материали в контакт с питейна вода съответстват на KTW, ACS и WRAS изисквания

Ceraplus 2 Термостатен смесител стенен за умивалник
Cool Body технология
Месингово лято тяло с наклонен чучур за самооттичане
Метална ръкохватка с индикация за топла и студена вода, 120 mm
Успокоител на струята (без аерозолен ефект) тип Anti vandal
Затварящ механизъм Cycle Valve и термостат
Възможна термална дезинфекция
Възвратен клапан
Розетки със скрито присъединяване
S -холендри
Съответства на стандарт EN1111

Продукт	Арт.No.	цена/€ без ДДС	цена/лв. без ДДС
Термостатен смесител стоящ за умивалник	**A6692AA**	275,00	537,85
Термостатен смесител стенен за умивалник	**A6690AA**	466,00	911,42

Цветове

AA Хром

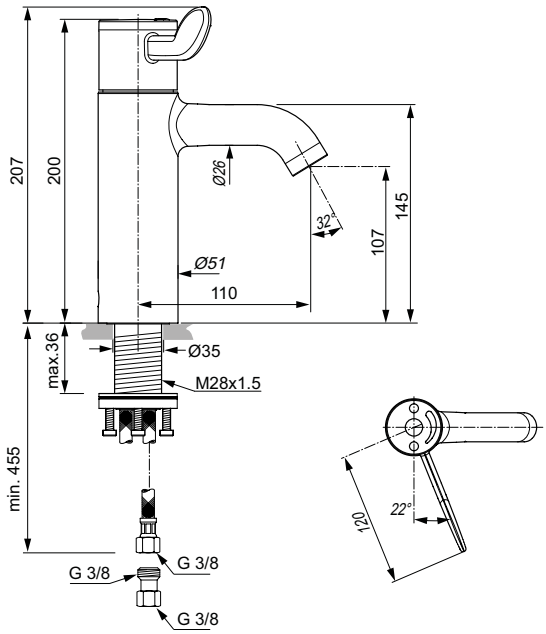

A6692

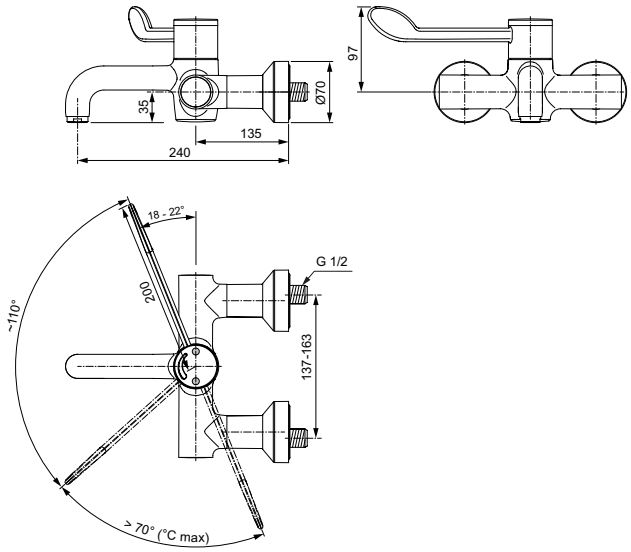

A6690

Всички посочени цени са в лева и в евро, без ДДС, и са препоръчителни за продажба на дребно.

Описание

Ceraplus 2 Смесител стенен за умивалник с въртящ се тръбен чучур 150 mm (с On/Off холендри)
Месингово лято тяло
Метална ръкохватка с индикация за топла и студена вода, 110 mm
Успокоител на струята (без аерозолен ефект) тип Anti vandal
38 mm затварящ механизъм FirmaFlow®+ с ограничител на топла вода
Розетки със скрито присъединяване
On/Off холендри
Клас шум 1
Съответства на стандарт EN817
Всички използвани материали в контакт с питейна вода съответстват на KTW, ACS и WRAS изисквания
- вариант с въртящ се тръбен чучур 250 mm (с On/Off холендри)
- вариант с въртящ се тръбен чучур 200 mm (със стандартно S-присъединяване)

5 YEAR GUARANTEE

Продукт	Арт.No.	цена/€ без ДДС	цена/лв. без ДДС
Смесител стенен за умивалник с въртящ се тръбен чучур 150 mm (с On/Off холендри)	**BC111AA**	206,00	402,90
Смесител стенен за умивалник с въртящ се тръбен чучур 250 mm (с On/Off холендри)	**BC113AA**	225,00	440,06
Смесител стенен за умивалник с въртящ се тръбен чучур 200 mm (със стандартно S-присъединяване)	**BC116AA**	177,00	346,18

Цветове

AA Хром

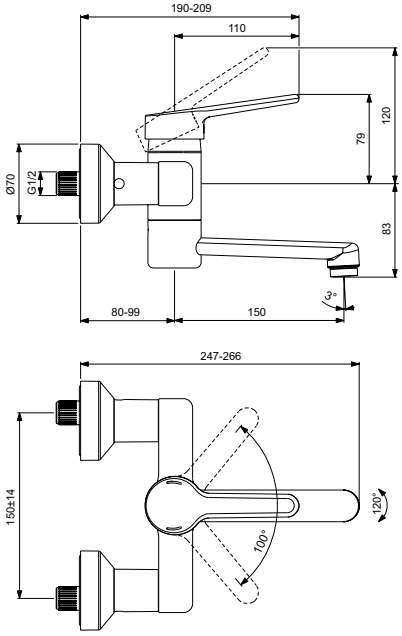

BC111

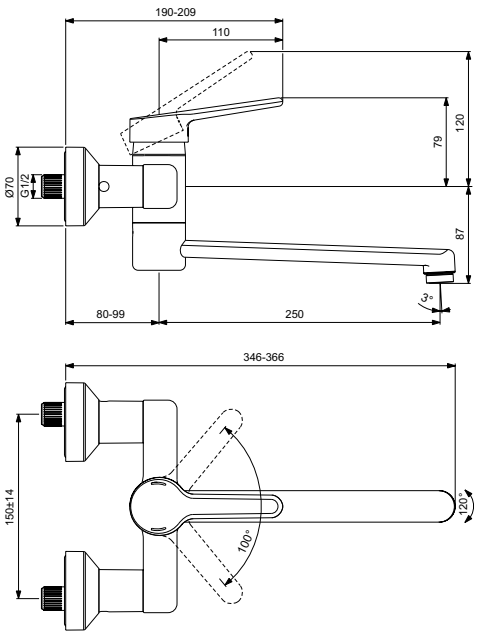

BC113

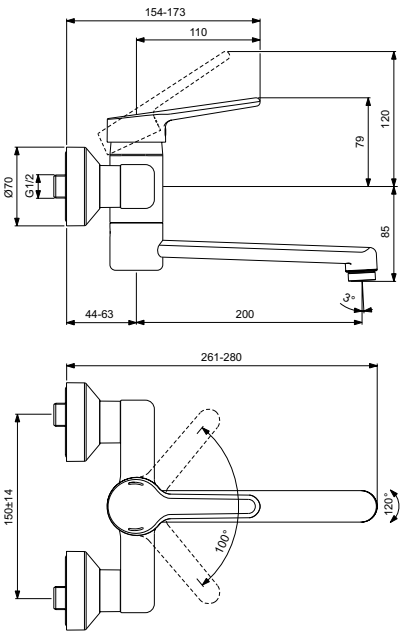

BC116

Описание

Ceraplus 2 Смесител стенен за душ
Лято месингово тяло
Метална ръкохватка с индикация за топла и студена вода, 110 mm
38 mm затварящ механизъм FirmaFlow®+ с ограничител на топла вода
Розетки със скрито присъединяване
Съответства на стандарт EN817

Ceraplus 2 Термостатен смесител вграден за душ
Комплект 2 - външна част
PreciTherm® термостатен механизъм за контрол на температурата на водата
Метална ръкохватка с температурен ограничител 40°C
Метална розетка
Възвратен клапан
Комбинира се само с: A1000NU Комплект 1 (вътрешна част)
Съответства на стандарт EN1111

Необходима комплектация с

Универсална вградена част EASY-BOX (A1000NU)

Продукт	Арт.No.	цена/€ без ДДС	цена/лв. без ДДС
Смесител стенен за душ	**BC118AA**	121,00	236,66
Термостатен смесител вграден за душ	**A6868AA**	350,00	684,54
Необходима комплектация с			
Easy Box - универсален комплект за вграждане	**A1000NU**	51,40	100,53

Цветове

AA Хром

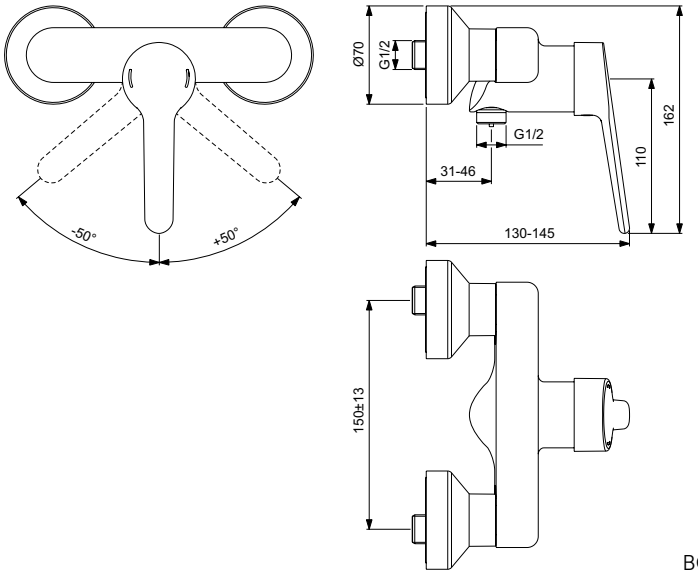

BC118

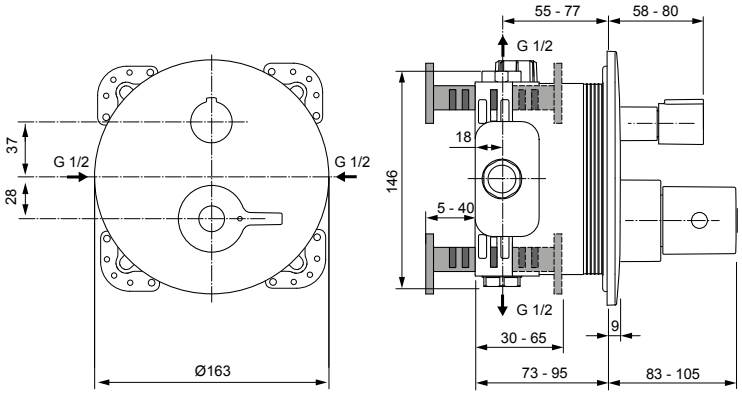

A6868

Всички посочени цени са в лева и в евро, без ДДС, и са препоръчителни за продажба на дребно.

5 YEAR GUARANTEE

Описание

Ceraplus 2 Смесител вграден за душ
Комплект 2 - външна част
47 mm керамичен затварящ механизъм Click
Метална ръкохватка с индикация за топла и студена вода
Метална розетка
Комбинира се само с: EASY-BOX A1000NU Комплект 1 вътрешна част
Съответства на стандарт EN817

Ceraplus 2 Смесител вграден за вана/душ
Комплект 2 - външна част
47 mm керамичен затварящ механизъм Click
Метална ръкохватка с индикация за топла и студена вода
Метална розетка
Автоматичен разпределител
Комбинира се само с: EASY-BOX A1000NU Комплект 1 вътрешна част
Съответства на стандарт EN817

Необходима комплектация с

Универсална вградена част EASY-BOX (A1000NU)

Продукт	Арт.No.	цена/€ без ДДС	цена/лв. без ДДС
Смесител вграден за душ	**A6865AA**	139,00	271,86
Смесител вграден за вана/душ	**A6866AA**	170,00	332,49
Необходима комплектация с			
Easy Box - универсален комплект за вграждане	**A1000NU**	51,40	100,53

Цветове

AA Хром

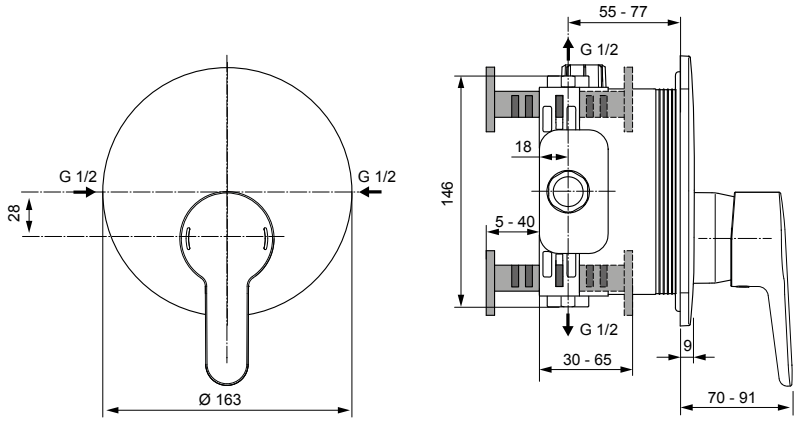

A6865

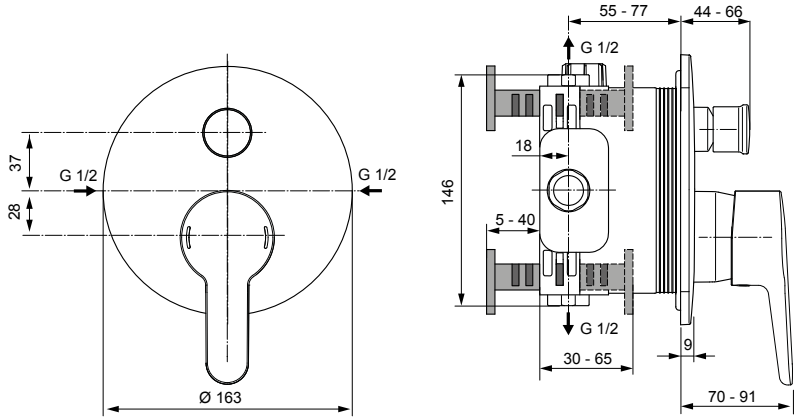

A6866

Описание

Ceraplus Safe Термостатен смесител стенен за душ (On/Off холендри)
Cool Body технология
PreciTherm® термостатен механизъм за контрол на температурата на водата
Вентил с керамични уплътнения G1/2"180°
Метална ръкохватка с температурен ограничител 40°C
Възвратен клапан
Розетки със скрито присъединяване
On/Off холендри
Съответства на стандарт EN1111

Ceraplus Safe Термостатен смесител стенен за вана/душ (On/Off холендри)
Cool Body технология
PreciTherm® термостатен механизъм за контрол на температурата на водата
Вентил с керамични уплътнения G1/2"180°
Метална ръкохватка с температурен ограничител 40°C
Успокоител на струята (без аерозолен ефект) тип Anti vandal
Възвратен клапан
Розетки със скрито присъединяване
On/Off холендри
Съответства на стандарт EN1111
- Вариант със стандартно S-присъединяване

Продукт	Арт.No.	цена/€ без ДДС	цена/лв. без ДДС
Термостатен смесител стенен за душ (с On/Off холендри)	**A6870AA**	324,00	633,69
Термостатен смесител стенен за вана/душ (с On/Off холендри)	**A6873AA**	418,00	817,54
Термостатен смесител стенен за вана/душ (със стандартно S-присъединяване)	**A6874AA**	378,00	739,30

Цветове

AA Хром

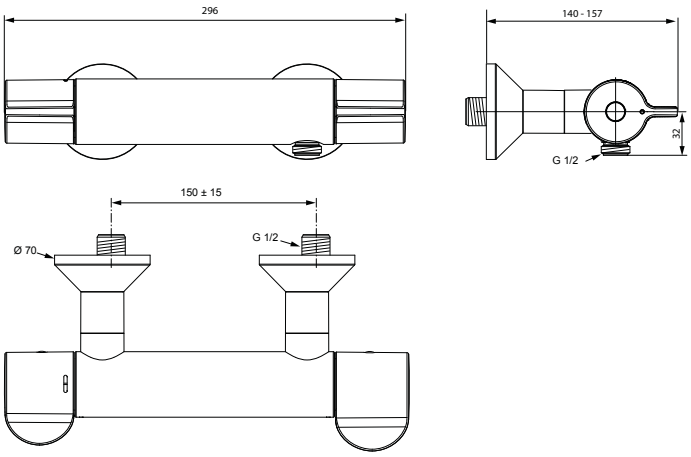

A6870

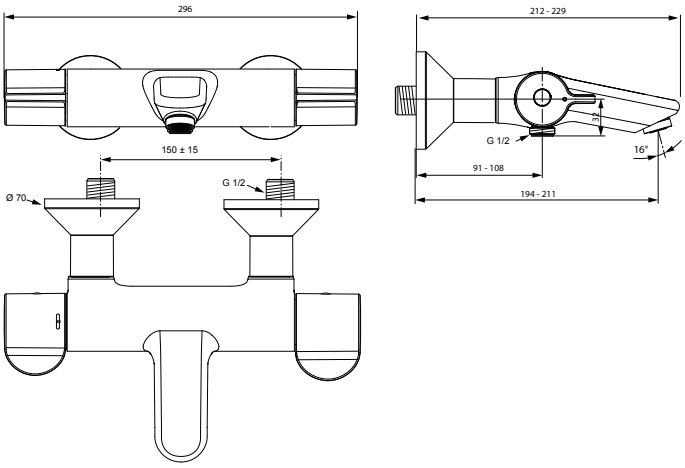

A6873

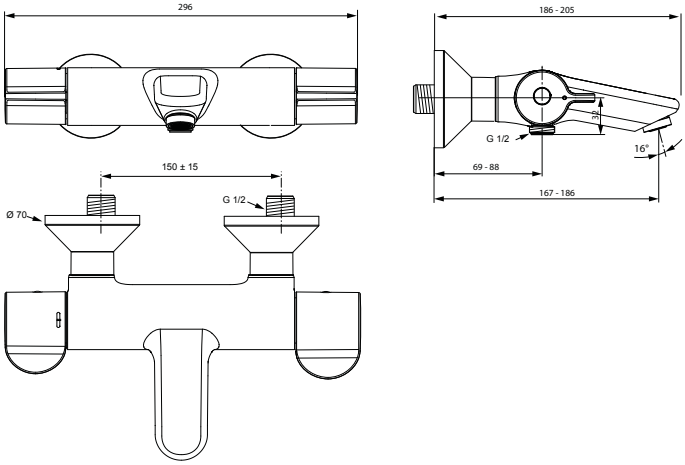

A6874

Всички посочени цени са в лева и в евро, без ДДС, и са препоръчителни за продажба на дребно.

Описание

Ceraplus Смесител стоящ за умивалник, ръкохватка 120 mm
47 mm затварящ механизъм Cycle Valve с HWTC
Аератор, ламинарен M24x1-A, тип Anti vandal
Пълен поток, гъвкави връзки G 3/8, PEX за намаляване риска от образуване на бактерии
Easy-Fix присъединяване
С метален изпразнител
- Вариант без изпразнител

Ceraplus Смесител стоящ за умивалник, ръкохватка 180 mm
47 mm затварящ механизъм Cycle Valve с HWTC
Аератор, ламинарен M24x1-A, тип Anti vandal
Пълен поток, гъвкави връзки G 3/8, PEX за намаляване риска от образуване на бактерии
Easy-Fix присъединяване
С метален изпразнител
- Вариант без изпразнител

5 YEAR GUARANTEE

Продукт	Арт.No.	цена/€ без ДДС	цена/лв. без ДДС
Смесител стоящ за умивалник, ръкохватка 120 mm с метален изпразнител	**B8218AA**	96,60	188,93
Смесител стоящ за умивалник, ръкохватка 120 mm без изпразнител	**B8220AA**	82,80	161,94
Смесител стоящ за умивалник, ръкохватка 180 mm с метален изпразнител	**B8219AA**	100,00	195,58
Смесител стоящ за умивалник, ръкохватка 180 mm без изпразнител	**B8221AA**	85,40	167,03

Цветове

AA Хром

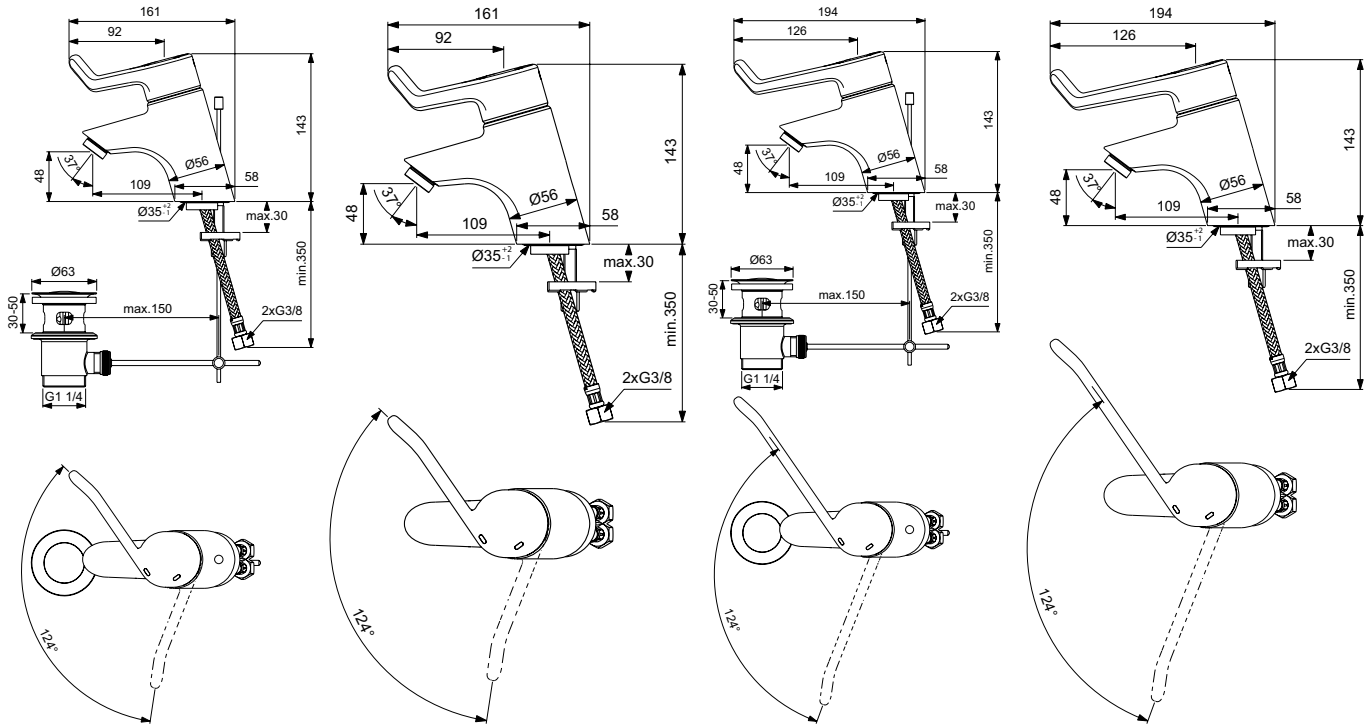

B8218 B8220 B8219 B8221

Описание

Ceraplus Смесител стенен за умивалник с ръкохватка 180 mm
Въртящ се чучур 150, 200 mm
47 mm затварящ механизъм Cycle Valve с HWTC
Аератор, ламинарен M24x1-A, тип Anti vandal, пълен поток
- Вариант с ексцентрици с клапан-система за спиране на водата с шумозаглушители
- Вариант със стандартни ексцентрици с шумозаглушители

Ceraplus Смесител стенен за умивалник с ръкохватка 230 mm
Въртящ се чучур 150, 200, 250 mm
47 mm затварящ механизъм Cycle Valve с HWTC
Аератор, ламинарен M24x1-A, тип Anti vandal, пълен поток
- Вариант с ексцентрици с клапан-система за спиране на водата с шумозаглушители
- Вариант със стандартни ексцентрици с шумозаглушители

5 YEAR GUARANTEE

Продукт	Арт.No.	цена/€ без ДДС	цена/лв. без ДДС
Смесител стенен за умивалник с ръкохватка 180 mm, с чучур 150 mm, с ексцентрици с клапан-система за спиране на водата с шумозаглушители	**B8222AA**	191,00	373,56
Смесител стенен за умивалник с ръкохватка 180 mm, с чучур 200 mm, с ексцентрици с клапан-система за спиране на водата с шумозаглушители	**B8224AA**	200,00	391,17
Смесител стенен за умивалник с ръкохватка 180 mm, с чучур 150 mm, със стандартни ексцентрици с шумозаглушители	**B8314AA**	153,00	299,24
Смесител стенен за умивалник с ръкохватка 180 mm, с чучур 200 mm, със стандартни ексцентрици с шумозаглушители	**B8316AA**	165,00	322,71
Смесител стенен за умивалник с ръкохватка 230 mm, с чучур 150 mm, с ексцентрици с клапан-система за спиране на водата с шумозаглушители	**B8223AA**	196,00	383,34
Смесител стенен за умивалник с ръкохватка 230 mm, с чучур 200 mm, с ексцентрици с клапан-система за спиране на водата с шумозаглушители	**B8225AA**	202,00	395,08
Смесител стенен за умивалник с ръкохватка 230 mm, с чучур 150 mm, със стандартни ексцентрици с шумозаглушители	**B8315AA**	157,00	307,07
Смесител стенен за умивалник с ръкохватка 230 mm, с чучур 200 mm, със стандартни ексцентрици с шумозаглушители	**B8317AA**	168,00	328,58
Смесител стенен за умивалник с ръкохватка 230 mm, с чучур 250 mm, със стандартни ексцентрици с шумозаглушители	**B8318AA**	172,00	336,40

Цветове

AA Хром

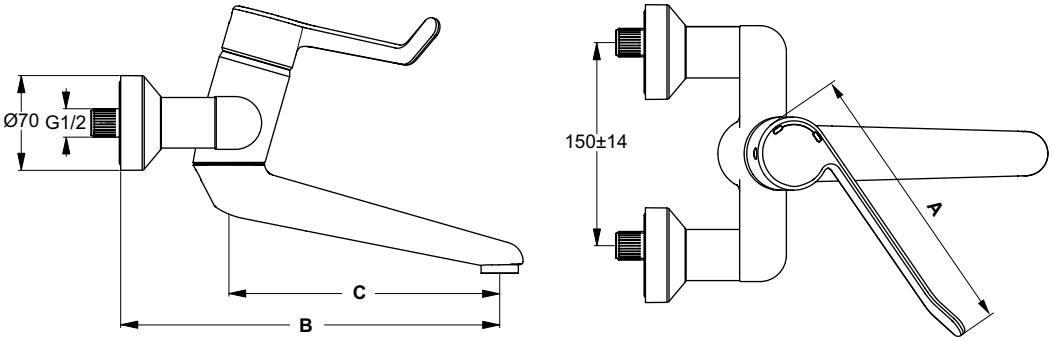

		A	B	C
B8222	Ексцентрици с клапан-система за спиране на водата с шумозаглушители	180	230	150
B8314	Стандартни ексцентрици с шумозаглушители	180	208	150
B8223	Ексцентрици с клапан-система за спиране на водата с шумозаглушители	230	230	150
B8315	Стандартни ексцентрици с шумозаглушители	230	208	150
B8224	Ексцентрици с клапан-система за спиране на водата с шумозаглушители	180	280	200
B8316	Стандартни ексцентрици с шумозаглушители	180	258	200
B8225	Ексцентрици с клапан-система за спиране на водата с шумозаглушители	230	280	200
B8317	Стандартни ексцентрици с шумозаглушители	230	258	200
B8318	Стандартни ексцентрици с шумозаглушители	230	308	250

Всички посочени цени са в лева и в евро, без ДДС, и са препоръчителни за продажба на дребно.

Описание

Ceraflex Смесител стоящ за умивалник с медицинска ръкохватка
38 mm FirmaFlow®+ керамичен затварящ механизъм
Ограничител на топла вода
Метална медицинска ръкохватка с индикатор за топла и студена вода
Perlator аератор 3,8 l/min
Метален изпразнител
Гъвкави връзки G3/8"
Easy fix присъединяване
Съответства на стандарт EN817

Ceraflex Смесител стенен за душ с медицинска ръкохватка
38 mm FirmaFlow®+ керамичен затварящ механизъм
Ограничител на топла вода
Метална медицинска ръкохватка с индикатор за топла и студена вода
Стандартно S -присъединяване
Възвратен клапан
Съответства на стандарт EN817

Ceraflex Смесител стенен за душ с медицинска ръкохватка и аксесоари
38 mm FirmaFlow®+ керамичен затварящ механизъм
Ограничител на топла вода
Метална медицинска ръкохватка с индикатор за топла и студена вода
Стандартно S -присъединяване
Възвратен клапан
Аксесоари:
Хигиеничен душ
Метален, двойнооплетен шлаух 1500 mm
Фиксирана окачалка
Съответства на стандарт EN817

Продукт	Арт.No.	цена/€ без ДДС	цена/лв. без ДДС	
Смесител стоящ за умивалник с медицинска ръкохватка	**BD603AA**	94,00	183,85	*
Смесител стенен за душ с медицинска ръкохватка	**BD606AA**	85,70	167,61	*
Смесител стенен за душ с медицинска ръкохватка и аксесоари	**BD604AA**	110,00	215,14	*

*Продукти от ценова група Лукс

Цветове

AA Хром

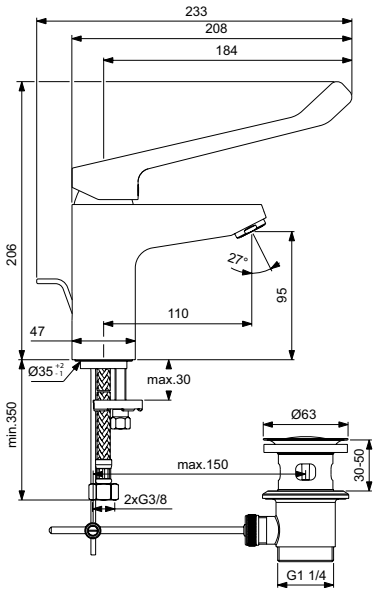

BD603

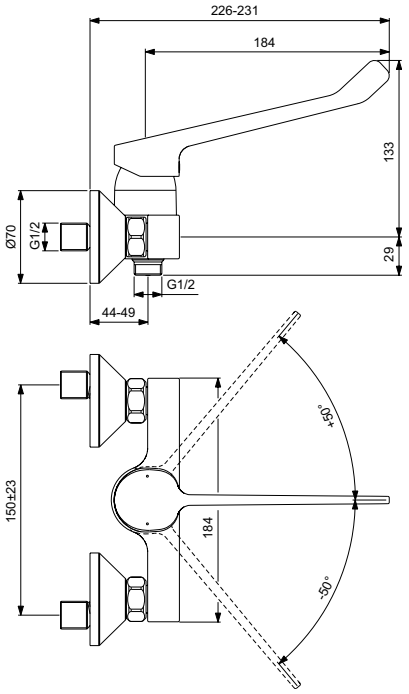

BD606

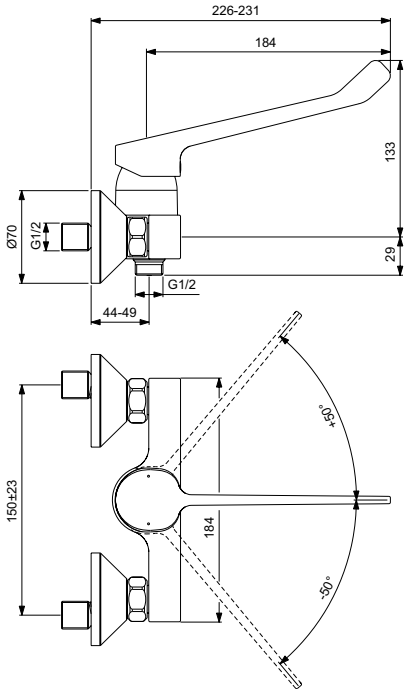

BD604

Описание

Ceraflex Смесител вграден за душ с медицинска ръкохватка
Цялостен комплект (външна + вътрешна част)
47 mm керамичен Click затварящ механизъм на IS
Метална медицинска ръкохватка с индикатор за топла и студена вода
Хромирана пластмасова розетка
Съответства на стандарт EN817

Cerabase Смесител стоящ за умивалник H80 с изпразнител и медицинска ръкохватка
Едноръкохватков смесител за умивалник с височина под аератора 80 mm
38 mm керамичен затварящ механизъм FirmaFlow®+ с вграден ограничител на топла вода
Ограничител на дебит 3,8 l/min вграден в затварящия механизъм
Метална медицинска ръкохватка с индикация за топла и студена вода
Успокоител
Easy fix присъединяване
Гъвкави връзки G3/8"
Метален изпразнител
Покритие:
- по технология електрохимично галванизиране (AA)
Съответства на стандарт EN817

Продукт	Арт.No.	цена/€ без ДДС	цена/лв. без ДДС	
Смесител вграден за душ с медицинска ръкохватка	**BD605AA**	84,10	164,49	*
Смесител стоящ за умивалник H80 с изпразнител и медицинска ръкохватка	**BD061AA**	74,10	144,93	*

*Продукти от ценова група Лукс

Цветове

AA Хром

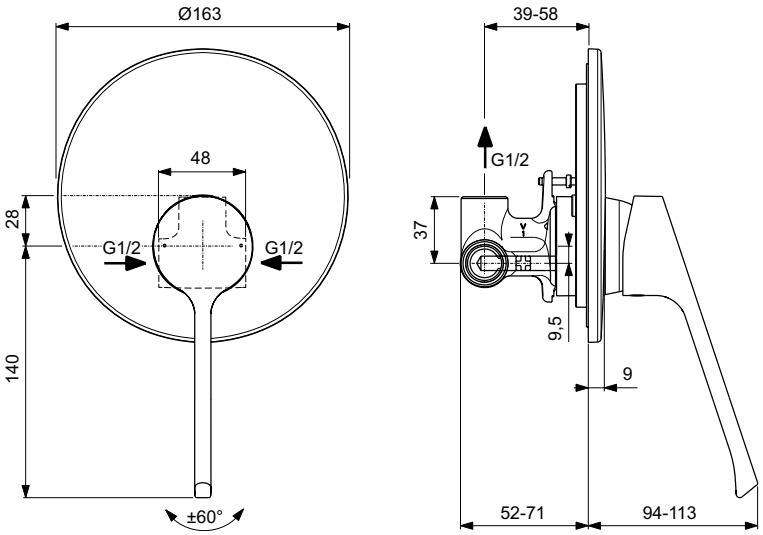

BD605

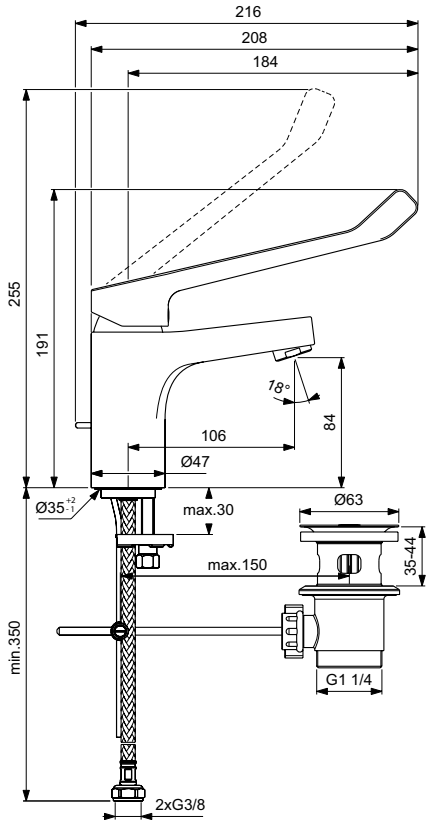

BD061

Всички посочени цени са в лева и в евро, без ДДС, и са препоръчителни за продажба на дребно.

Описание

Ceraline Канела стояща
За студена вода
Тръбна лебедка R125
Управление на дебита в зоната на аератора
Скрит аератор Cache M21.5x1
G½" керамичен затварящ механизъм
G½" присъединяване
Дебит 6 l/min при 3 bar
Съответства на стандарт EN817
Покрития:
- по технология електрохимично галванизиране (AA)
- по технология прахово боядисване (XG)

- Вариант с тръбна лебедка R180

5 YEAR GUARANTEE

Продукт	Арт.No.	цена/€ без ДДС	цена/лв. без ДДС
Канела стояща за студена вода с тръбна лебедка R125	**F2842AA**	52,00	101,70
	F2842XG	63,90	124,98
Канела стояща за студена вода с тръбна лебедка R152	**F2843AA**	56,10	109,72
Канела стояща за студена вода с тръбна лебедка R180	**F2844AA**	60,30	117,94

Цветове

AA Хром
XG Черна коприна (черен мат)

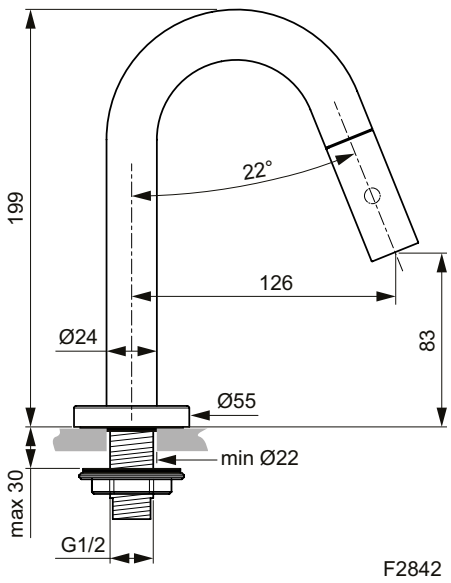

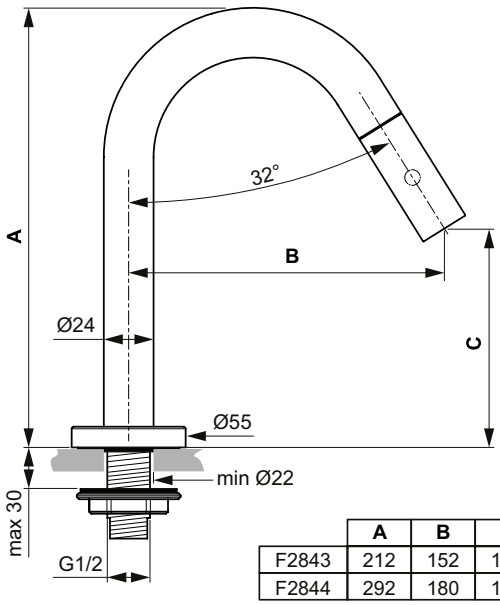

	A	B	C
F2843	212	152	106
F2844	292	180	179

SmartGuard (антибактериална глазура)

Описание

CONTOUR 21+ Мивки с вертикално оттичане 50 cm

SmartGuard - хидрофилна, гладка глазура с антимикробни свойства
Без преливник, с ребро за намаляване на пръскането
С отвор за смесител
Опаковка: в кашон
EN 14688

Забележки:
Задължителен монтаж с постоянно отворен изпразнител за мивка без преливник (поръчва се отделно)!

Продукт	Ш x Д x В mm	Kg	Арт.No.	цена/€ без ДДС	цена/лв. без ДДС	
Мивка с вертикално оттичане с отвор за смесител 50 cm	500 x 400 x 175	13,8	**E1603HY**	202,00	395,08	
Препоръчителна комплектация с						
Крепежен комплект M10 x 140 mm			**WW965340**	2,40	4,69	
Сифон за мивка G11/4'' - тръбен тип			**E0079AA**	43,70	85,47	
Розетка за сифон G 1 1/4 (при монтаж със смесител без изпразнител)			**A2305AA**	22,80	44,59	
Спирателен кран (G1/2, връзка със смесител 10 mm/ G3/8) - 1 бр.			**B7883AA**	5,20	10,17	
Изпразнител за мивка без преливник G1 1/4			**J3291AA**	52,40	102,49	*

*Продукти от ценова група Лукс

Цветове

AA Хром
HY SmartGuard Бяло

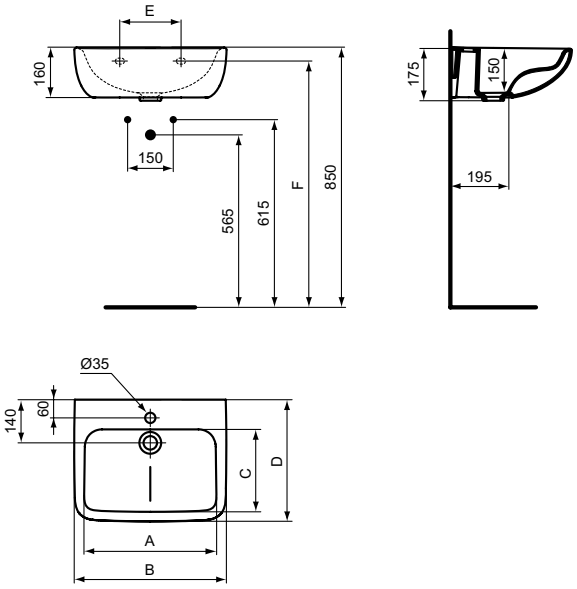

	A	B	C	D	E	F
E1603	430	500	270	400	200	810

Всички посочени цени са в лева и в евро, без ДДС, и са препоръчителни за продажба на дребно.

Описание

Atlantis мивка 67 cm за хора с намалена подвижност - Ideal Standard logo
С отвор за смесител и без преливник
Достъпна и лесна за използване с инвалидна количка
неопакована
EN 14688

Задължителна комбинация с:

Закрепване към стената със скоби - поръчват се отделно:
- Фиксирана скоба за мивка ATLANTIS или
- Ръчно превключваща скоба с пневматично регулиране на наклона за мивка ATLANTIS

Специфичен открит сифон с изпразнител

Продукт	Ш x Д x В mm	Kg	Арт.No.	цена/€ без ДДС	цена/лв. без ДДС	
Мивка 67 cm за хора с намалена подвижност	670 x 590 x 200	19,4	**T472801**	252,00	492,87	
Задължителна комбинация с:						
Фиксирана скоба за мивка ATLANTIS			**J510867**	130,00	254,26	
Ръчно превключваща скоба с пневматично регулиране на наклона за мивка ATLANTIS			**J511067**	206,00	402,90	
Открит сифон с изпразнител			**J445167**	66,70	130,45	*

*Продукти от ценова група Лукс

Цветове

01 Бял

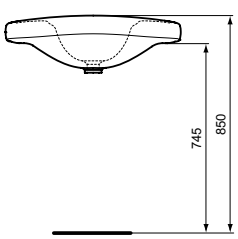

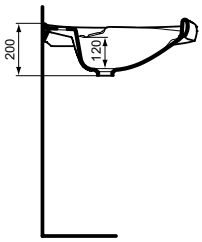

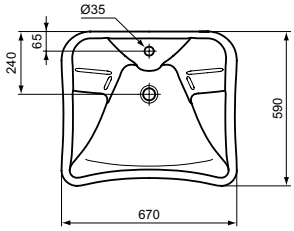

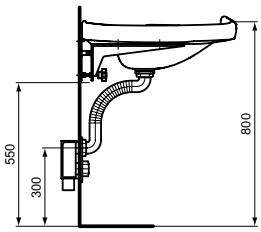

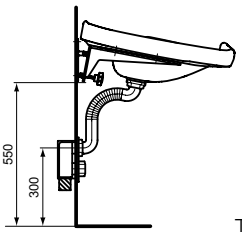

T4728

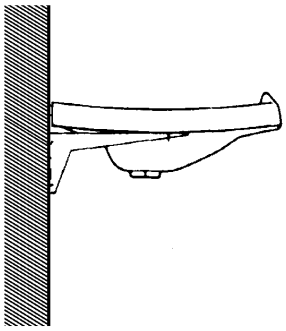

J5108

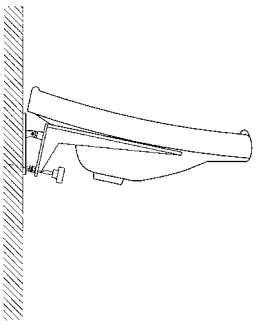

J5110

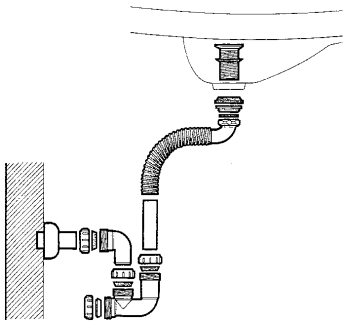

J4451

Описание

Connect Freedom мивка за хора с намалена подвижност
С отвор за смесител и с преливник
Достъпна и лесна за използване с инвалидна количка
Вградени ниши за придърпване с ръце и позициониране на инвалидната количка
EN 14688

Продукт	Ш x Д x В mm	Kg	Арт.No.	цена/€ без ДДС	цена/лв. без ДДС
Мивка 80 cm за хора с намалена подвижност	800 x 555 x 165	28,0	**E548401**	228,00	445,93
Мивка 60 cm за хора с намалена подвижност	600 x 555 x 165	21,0	**E548201**	180,00	352,05
Препоръчителна комплектация с					
Крепежен комплект M10 x 140 mm			**WW965340**	2,40	4,69
Сифон за мивка G11/4'' - тръбен тип			**A2305AA**	22,80	44,59
Спирателен кран (G1/2, връзка със смесител 10 mm/ G3/8) - 1 бр.			**B7883AA**	5,20	10,17
Розетка за сифон G 1 1/4 (при монтаж със смесител без изпразнител)			**B4801AA**	8,20	16,04

Цветове

AA Хром
01 Бял

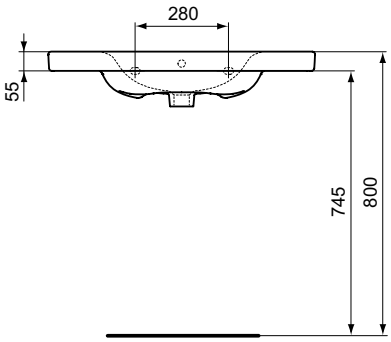

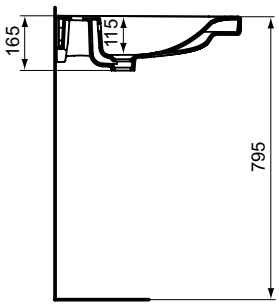

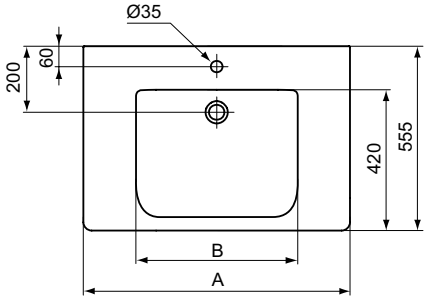

	A	B
E5484	800	485
E5482	600	445

Всички посочени цени са в лева и в евро, без ДДС, и са препоръчителни за продажба на дребно.

Описание

Connect Freedom стояща тоалетна чиния Raised за WC комплект
Със затворен ринг
С увеличена височина за хора с намалена подвижност
Хоризонтално оттичане
EN 997
Включва: монтажен комплект TT0257919

Необходима комплектация с

Connect тоалетно казанче CUBE за WC комплект, двоен бутон 6/3 L, долно водоподаване (E797001)/странично водоподаване (E797101)
Connect тоалетна седалка с метални крепежи, дуропласт (E712801)
Connect тоалетна седалка с плавно затваряне и Easy Take Off крепежи, дуропласт (E712701)

Продукт	Ш x Д x В mm	Kg	Арт.No.	цена/€ без ДДС	цена/лв. без ДДС
Стояща тоалетна чиния Raised за WC комплект със затворен ринг	365 x 650 x 825/835	33,1	**E607001**	354,00	692,36
Необходима комплектация с					
Тоалетно казанче за WC комплект Cube, долно водоподаване		13,5	**E797001**	128,00	250,35
Тоалетно казанче за WC комплект Cube, странично водоподаване		13,5	**E797101**	128,00	250,35
Тоалетна седалка с метални крепежи		2,5	**E712801**	43,10	84,30
Тоалетна седалка с плавно затваряне и Easy Take Off крепежи		3,0	**E712701**	70,40	137,69

Цветове

01 Бял

E7970

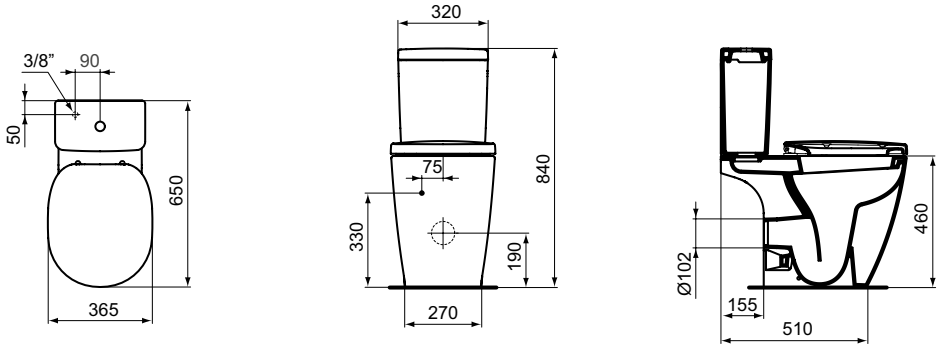

E7971

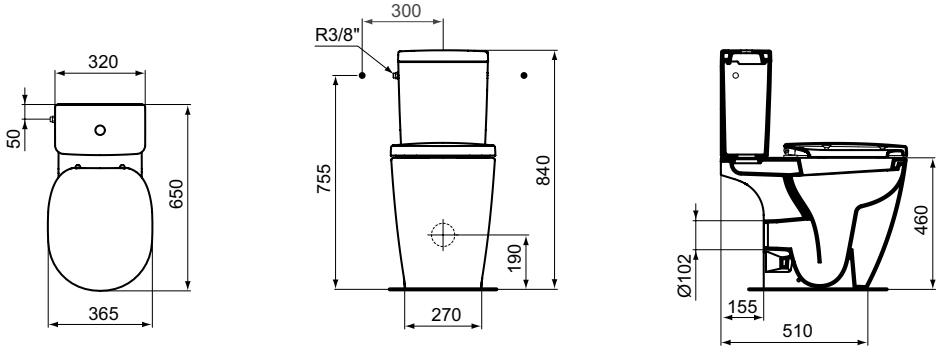

Описание

Connect Freedom стояща тоалетна чиния Raised
Със затворен ринг
За монтаж на пода
С плътно прилепване към стената
С увеличена височина за хора с намалена подвижност
Хоризонтално оттичане (универсално)
EN 997
Включва: монтажен комплект TT0257919

Необходима комплектация с

Connect тоалетни седалки за Raised:
- тоалетна седалка с метални крепежи, дуропласт (E712801)
- тоалетна седалка с плавно затваряне и Easy Take Off крепежи, дуропласт (E712701)

Препоръчителна комплектация с

Инсталационни системи (виж раздел Инсталационни системи)

Продукт	Ш x Д x В mm	Kg	Арт.No.	цена/€ без ДДС	цена/лв. без ДДС
Стояща тоалетна чиния с плътно прилепване към стената Raised със затворен ринг	365 x 555 x 460	33,0	**E607201**	366,00	715,83
Необходима комплектация с					
Тоалетна седалка с метални крепежи		2,5	**E712801**	43,10	84,30
Тоалетна седалка с плавно затваряне и Easy Take Off крепежи		3,0	**E712701**	70,40	137,69

*Продукти от ценова група Лукс

Цветове

01 Бял

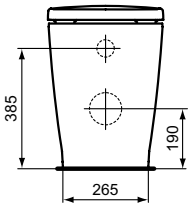

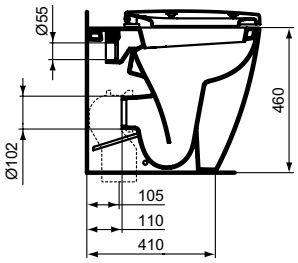

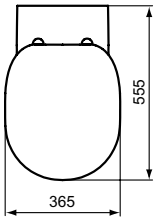

E6072

E6074

Всички посочени цени са в лева и в евро, без ДДС, и са препоръчителни за продажба на дребно.

Описание

Connect Freedom конзолна тоалетна чиния без ринг
За хора с намалена подвижност
С удължена проекция 70 cm
Включва тръба за водоподаване (K836167)
EN 997
Забележка: В зависимост от дебелината на стената е възможно да възникне необходимост да се поръча отделно Удължена отходна тръба (280 mm) – код W872367

Необходима комплектация с

- тоалетна седалка с капак (E822501)
- тоалетна седалка без капак (E822601, E8226V3)
- тоалетна седалка с капак, с лостов крепеж (E824401)
- тоалетна седалка без капак, с лостов крепеж (E821801)

Препоръчителна комплектация с

Инсталационни системи (виж раздел Инсталационни системи)

Продукт	Ш x Д x В mm	Kg	Арт.No.	цена/€ без ДДС	цена/лв. без ДДС
Конзолна тоалетна чиния без ринг, с удължена проекция 70 cm	360 x 700 x 360	32,0	**E819401**	332,00	649,34
Необходима комплектация с					
Тоалетна седалка с капак		2,7	**E822501**	69,50	135,93
Тоалетна седалка без капак		2,7	**E822601**	58,30	114,02
		2,7	**E8226V3**	72,50	141,80
Тоалетна седалка с капак, с лостов крепеж		2,7	**E824401**	98,90	193,43
Тоалетна седалка без капак, с лостов крепеж		2,7	**E821801**	87,80	171,72
Препоръчителна комплектация с					
Удължена отходна тръба за структура, Ø100mm, (280 mm)			**W872367**	13,70	26,79

Цветове

01 Бял
V3 Черна коприна

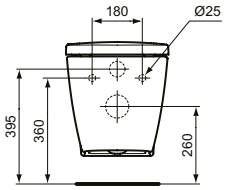

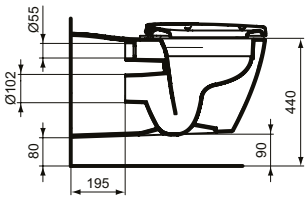

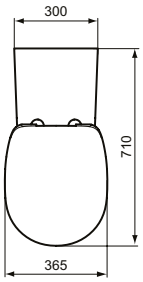

Описание

Ideal Standard i.life B стояща тоалетна чиния Raised без ринг RimLS+ с плътно прилепване към стената
Raised версия - височина (43 cm) за хора с намалена подвижност
Технология без ринг RimLS+
Хоризонтално (универсално) оттичане
За монтаж на пода, с плътно прилепване към стената
Включва: монтажен комплект TT0293851 (за напълно скрито присъединяване - без никакви странични отвори)
Опаковка: в кашон, EN 997
Внимание: Не се препоръчва инсталиране на тоалетни чинии без ринг с напорен промивен кран!

Необходима комплектация на тоалетна чиния с

Тоалетни седалки от дуропласт:
- Нормално затваряне, с метални крепежи (T468201)
- Плавно затваряне и Easy Take Off крепежи (T468301, T4683HY)
- Ултратънка (сандвич дизайн), нормално затваряне, с метални крепежи (T500201)
- Ултратънка (сандвич дизайн) с плавно затваряне и Easy Take Off крепежи (T500301, T5003HY)
- Без капак (сандвич дизайн) с метални крепежи (T555601)

Препоръчителна комплектация на тоалетна чиния с

Преходници за вертикално оттичане - моля погледнете чертежа за справка!

Ideal Standard i.life B стоящо биде Raised с плътно прилепване към стената
Raised версия - височина (43 cm) за хора с намалена подвижност
С отвор за смесител, Включва: монтажен комплект TT0257919
Опаковка: в кашон, EN 997

Продукт	Ш x Д x В mm	Kg	Арт.No.	цена/лв. без ДДС	цена/€ без ДДС	
Стояща тоалетна чиния Raised без ринг RimLS+ с плътно прилепване към стената	355 x 540 x 430	29,5	**T458101**	340,31	174,00	
			T4581HY	410,72	210,00	
Стоящо биде Raised с плътно прилепване към стената	355 x 540 x 430	27,0	**T458201**	305,11	156,00	
			T4582HY	375,52	192,00	
Необходима комплектация на тоалетна чиния с						
Тоалетна седалка, нормално затваряне	360 x 445 x 45	2,8	**T468201**	108,94	55,70	
Тоалетна седалка, плавно затваряне	360 x 445 x 45	2,8	**T468301**	139,45	71,30	
			T4683HY	164,09	83,90	
Тоалетна седалка, ултратънка (сандвич дизайн), нормално затваряне	360 x 450 x 45	2,5	**T500201**	108,94	55,70	
Тоалетна седалка, ултратънка (сандвич дизайн), плавно затваряне	360 x 450 x 45	2,5	**T500301**	139,45	71,30	
			T5003HY	164,09	83,90	
Тоалетна седалка без капак (сандвич дизайн) с метални крепежи	360 x 450 x 35	1,0	T555601	98,18	50,20	
Препоръчителна комплектация на биде с						
Сифон за биде G1 1/4			**A2307AA**	92,12	47,10	*
Спирателен кран (G1/2, връзка със смесител 10 mm/ G3/8) - 1 бр.			**B7883AA**	10,17	5,20	

*Продукти от ценова група Лукс

Цветове

01 Бял HY Smartguard (Антибактериална технология, Бял гланц)

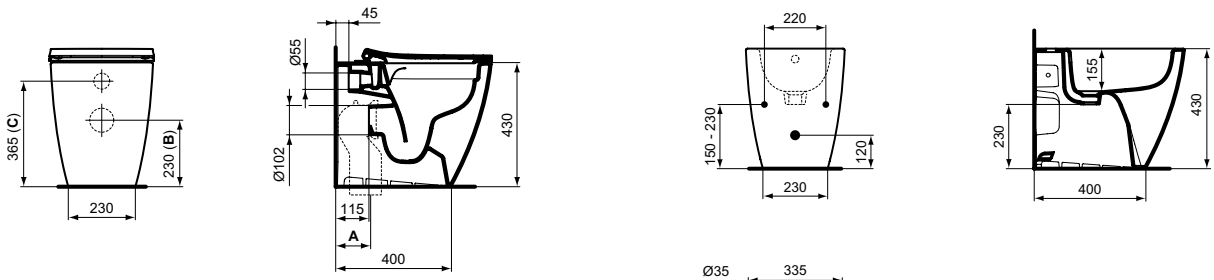

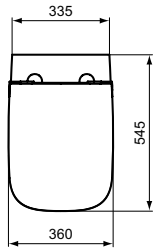

T4581

	T002767	T002767 + T002867	J324867	J324867 + T002867	T002767 + T538667
A	50 - 60	70 - 90	100 - 110	120	130 - 320

	T538567	T538867	RV19967	T538867
B	190 - 230			
C		345 - 355	360 - 370	375 - 385

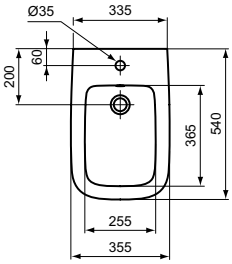

T4582

Всички посочени цени са в лева и в евро, без ДДС, и са препоръчителни за продажба на дребно.

Описание

Ideal Standard i.life O стояща тоалетна чиния Raised без ринг HydroTwist
Нова технология без ринг - HydroTwist
Raised версия - височина (43 cm) за хора с намалена подвижност
За монтаж на пода, с плътно прилепване към стената
Хоризонтално оттичане (универсално)
Включва: монтажен комплект TT0293851 (за напълно скрито присъединяване - без никакви странични отвори)
Опаковано в кашон, EN 997
Внимание: Не се препоръчва инсталиране на тоалетни чинии HydroTwist с напорен промивен кран!!

Необходима комплектация с

Тоалетна седалка с метални крепежи, дуропласт (T572101)
Тоалетна седалка с плавно затваряне и Easy Take Off крепежи, дуропласт (T572201)
Ултратънка тоалетна седалка (сандвич дизайн) с метални крепежи, дуропласт (T572301)
Ултратънка тоалетна седалка (сандвич дизайн) с плавно затваряне и Easy Take Off крепежи, дуропласт (T572401)

Ideal Standard i.life O Стоящо биде Raised с плътно прилепване към стената
Raised версия - височина (43 cm) за хора с намалена подвижност
С отвор за смесител
Включва: монтажен комплект TT0293851 (за напълно скрито присъединяване - без никакви странични отвори))
Опаковано в кашон, EN14528

Препоръчителна комплектация с

Преходници за вертикално оттичане за стояща тоалетна - моля погледнете чертежа за справка!

Продукт	Ш x Д x В mm	Kg	Арт.No.	цена/лв. без ДДС	цена/€ без ДДС	
Стояща тоалетна чиния Raised без ринг HydroTwist	340 x 530 x 430		**T568901**	340,31	174,00	
Стоящо биде Raised с плътно прилепване към стената	345 x 530 x 430		**T569001**	305,11	156,00	
Необходима комплектация с						
Тоалетна седалка с метални крепежи	350 x 435 x 45		**T572101**	108,94	55,70	
Тоалетна седалка с плавно затваряне и Easy Take Off крепежи	350 x 435 x 45		**T572201**	139,45	71,30	
Ултратънка тоалетна седалка (сандвич дизайн) с метални крепежи	350 x 435 x 45		**T572301**	108,94	55,70	
Ултратънка тоалетна седалка (сандвич дизайн) с плавно затваряне и Easy Take Off крепежи	350 x 435 x 45		**T572401**	139,45	71,30	
Препоръчителна комплектация с						
Сифон за биде G1 1/4			**A2307AA**	92,12	47,10	*
Спирателен кран (G1/2, връзка със смесител 10 mm/ G3/8) - 1 бр.			**B7883AA**	10,17	5,20	

Цветове

AA Хром
01 Бял

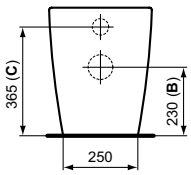

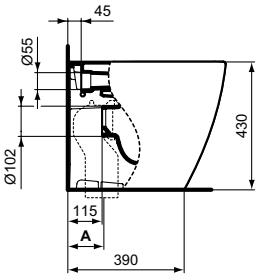

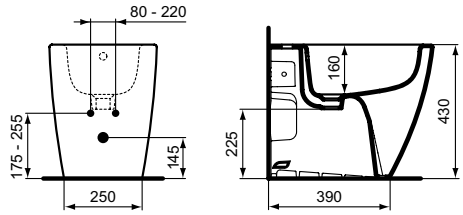

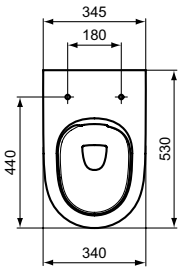

T5689

	T002767	T002767 + T002867	J324867	J324867 + T002867	T002767 + T538667
A	50 - 60	70 - 90	100 - 110	120	130 - 320

	T538567	T538867	RV19967	T538867
B	190 - 230			
C		345 - 355	360 - 370	375 - 385

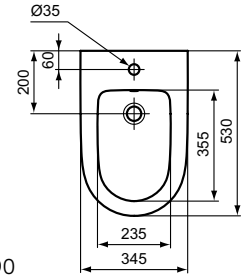

T5690

Описание

Ideal Standard i.life A стояща тоалетна чиния RimLS+ за WC комплект
Raised версия - височина (46 cm) за хора с намалена подвижност
Технология без ринг RimLS+
Хоризонтално (универсално) оттичане
Включва: монтажен комплект TT0257919
EN 997
Опаковано в кутия

Опционална комбинация с:
- Преходници за вертикално оттичане - моля погледнете чертежа за справка!

Необходима комплектация с

Тоалетно казанче за WC комплект с функция 4,5/3 L, странично водоподаване (T524701)
Тоалетно казанче за WC комплект с функция 4,5/3 L, долно водоподаване (T472301)
Тоалетна седалка с нормално затваряне, дуропласт (T453001)
Тоалетна седалка с плавно затваряне и Easy Take Off крепежи, дуропласт (T453101)
Тоалетна седалка, ултратънка (сандвич дизайн с нормално затваряне, дуропласт (T481201)
Тоалетна седалка, ултратънка (сандвич дизайн с плавно затваряне и Easy Take Off крепежи, дуропласт (T481301)

Продукт	Ш x Д x В mm	Kg	Арт.No.	цена/€ без ДДС	цена/лв. без ДДС
Стояща тоалетна чиния RimLS+ за WC комплект	355 x 660 x 460	32,0	**T472201**	174,00	340,31
Необходима комплектация с					
Тоалетно казанче за WC комплект с функция 4,5/3 L, странично водоподаване			**T524701**	88,80	173,68
Тоалетно казанче за WC комплект с функция 4,5/3 L, долно водоподаване			**T472301**	88,80	173,68
Тоалетна седалка с метални крепежи, дуропласт			**T453001**	51,80	101,31
Тоалетна седалка с плавно затваряне и Easy Take Off крепежи, дуропласт			**T453101**	66,00	129,08
Тоалетна седалка, ултратънка (сандвич дизайн) с нормално затваряне, дуропласт			**T481201**	51,80	101,31
Тоалетна седалка, ултратънка (сандвич дизайн) с плавно затваряне, Easy Take Off, дуропласт			**T481301**	66,00	129,08

Цветове

AA Хром
01 Бял

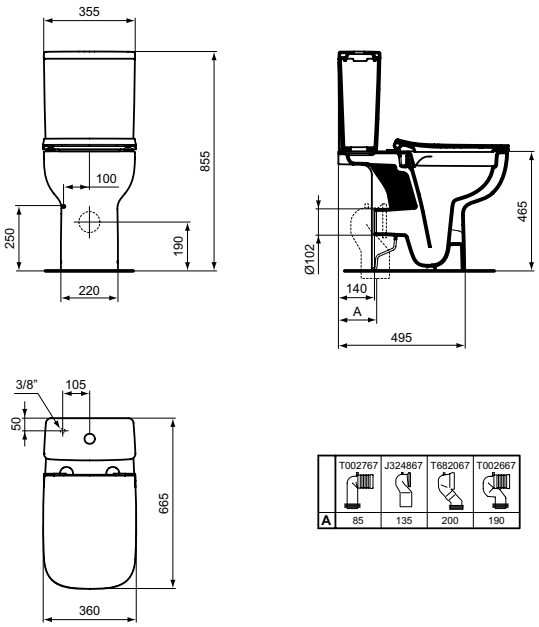

T4722 + T4723

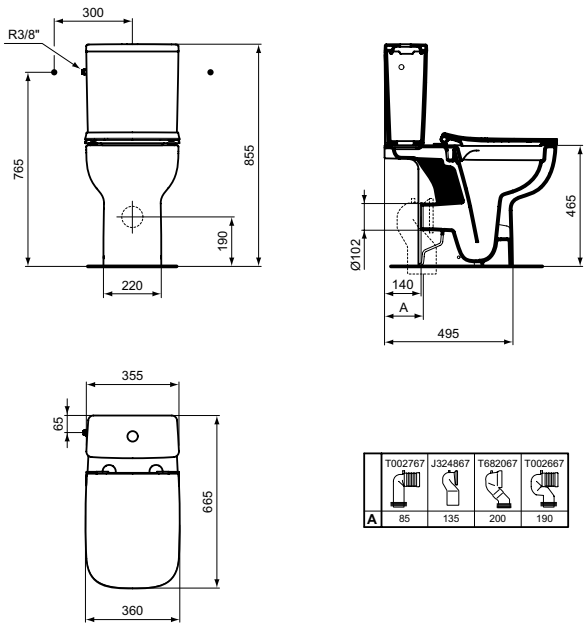

T4722 + T5247

Всички посочени цени са в лева и в евро, без ДДС, и са препоръчителни за продажба на дребно.

Описание

Eurovit+ стояща тоалетна чиния за WC комплект Raised
Хоризонтално оттичане
Включва: монтажен комплект WW965413
Опаковано в кутия
EN 997

Необходима комплектация с

Eurovit тоалетно казанче за WC комплект с двоен бутон 4,5/3 L, опаковано в кашон, странично водоподаване (W327901)
Eurovit тоалетно казанче за WC комплект с двоен бутон 4,5/3 L, опаковано в кашон, долно водоподаване (W328001)
Eurovit тоалетна седалка с метални крепежи, дуропласт (E131701)
Eurovit тоалетна седалка с плавно затваряне, дуропласт (E131801)

Продукт	Ш x Д x В mm	Kg	Арт.No.	цена/€ без ДДС	цена/лв. без ДДС
Eurovit+ стояща тоалетна чиния за WC комплект Raised	365 x 660 x 845	22,7	**W328901**	83,30	162,92
Необходима комплектация с					
Тоалетно казанче за WC комплект с двоен бутон 4,5/3 L, странично водоподаване		12,8	**W327901**	70,80	138,47
Тоалетно казанче за WC комплект с двоен бутон 4,5/3 L, долно водоподаване		12,8	**W328001**	70,80	138,47
Тоалетна седалка с метални крепежи		1,8	**E131701**	30,30	59,26
Тоалетна седалка с плавно затваряне		1,8	**E131801**	50,50	98,77

Цветове

01 Бял

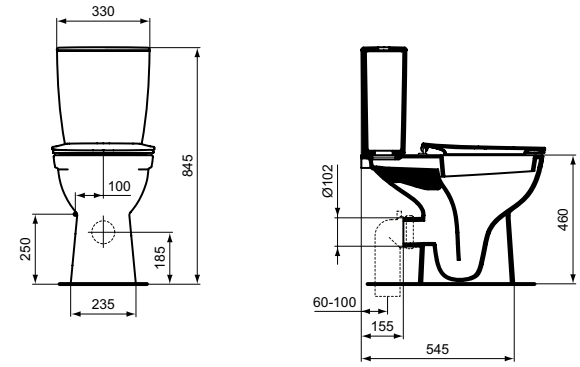

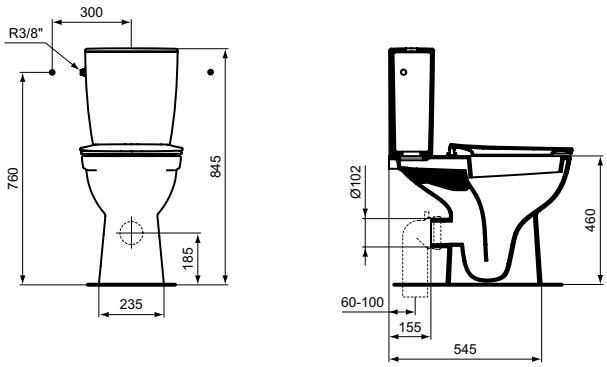

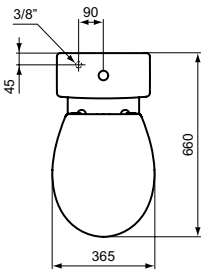

W3289 + W3280

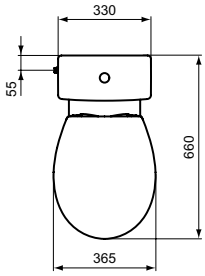

W3289 + W3279

Описание

Contour 21+ тоалетна чиния без ринг с плътно прилепване към стената и антимикробна глазура
- 75 cm удължена проекция
- 70 cm удължена проекция

Нова подобрена технология без ринг и хидрофилна, гладка глазура с антимикробни свойства

Забележка:
Тоалетната чиния се монтира към пода с помощта на крепеж (включени).
Съвместим само с вградени казанчета ProSys и Septa Pro активатори
Съвместим с Contour 21 релса за облегалка: S6466 за тоалетна чиния с проекция 75 cm или S6481 за тоалетна чиния с проекция 70 cm

Необходима комплектация с

Contour 21 Тоалетна седалка с капак: Налична в цветове Бял (01), Сив мат (LJ), Син (36), Графит (RN)
Contour 21 Тоалетна седалка без капак, с буфер фиксатор: Налична в цветове Бял (01), Сив мат (LJ), Син (36), Графит (RN), Черна коприна (V3)

Продукт	Ш x Д x В mm	Kg	Арт.No.	цена/€ без ДДС	цена/лв. без ДДС
Contour 21+ тоалетна чиния без ринг, 75 cm удължена проекция	360 x 750 x 490	36,0	**E3605HY**	385,00	752,99
Contour 21+ тоалетна чиния без ринг, 70 cm удължена проекция	360 x 700 x 490	34,0	**E3604HY**	311,00	608,26
Необходима комплектация с					
Contour 21 Тоалетна седалка с капак			**S406501**	71,30	139,45
			S4065LJ	83,30	162,92
			S406536	83,30	162,92
			S4065RN	83,30	162,92
Contour 21 Тоалетна седалка без капак, с буфер фиксатор			**S406601**	55,20	107,96
			S4066LJ	64,80	126,74
			S406636	64,80	126,74
			S4066RN	64,80	126,74
			S4066V3	64,80	126,74

Цветове

LJ Сив мат
01 Бял
36 Син
RN Графит
HY Smartguard Бял (Антибактериална технология)
V3 Черна коприна

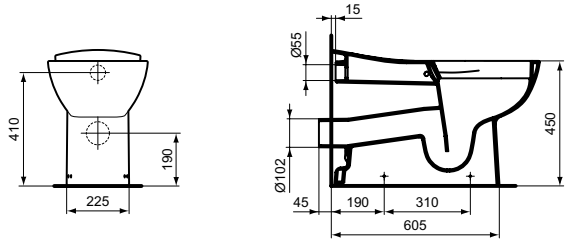

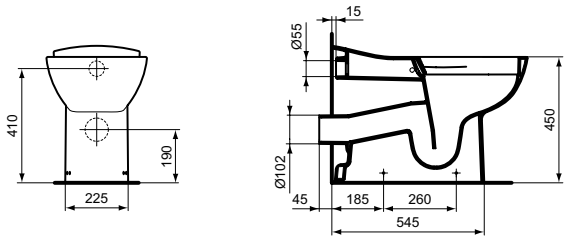

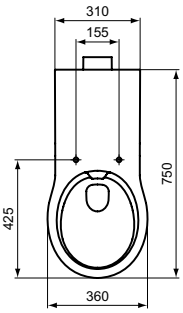

E3605

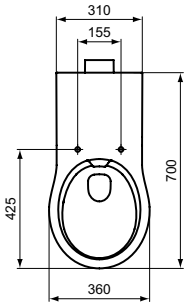

E3604

Всички посочени цени са в лева и в евро, без ДДС, и са препоръчителни за продажба на дребно.

Описание

Contour 21+ Raised тоалетна чиния без ринг с плътно прилепване към стената с висок сифон и антимикробна глазура
Нова подобрена технология без ринг и хидрофилна, гладка глазура с антимикробни свойства
Забележка:
Тоалетната чиния се монтира към пода с помощта на крепеж (включени).
Съвместим само с вградени казанчета ProSys и Septa Pro активатори

Необходима комплектация с

Contour 21 Тоалетна седалка с капак: Налична в цветове Бял (01), Сив мат (LJ), Син (36), Графит (RN)
Contour 21 Тоалетна седалка без капак, с буфер фиксатор: Налична в цветове Бял (01), Сив мат (LJ), Син (36), Графит (RN), Черна коприна (V3)

Продукт	Ш x Д x В mm	Kg	Арт.No.	цена/€ без ДДС	цена/лв. без ДДС
Contour 21+ Raised тоалетна чиния без ринг с плътно прилепване към стената с висок сифон и антимикробна глазура	360 x 550 x 450	22,7	**E3608HY**	253,00	494,83
Необходима комплектация с					
Contour 21 Тоалетна седалка с капак			**S406501**	71,30	139,45
			S4065LJ	83,30	162,92
			S406536	83,30	162,92
			S4065RN	83,30	162,92
Contour 21 Тоалетна седалка без капак, с буфер фиксатор			**S406601**	55,20	107,96
			S4066LJ	64,80	126,74
			S406636	64,80	126,74
			S4066RN	64,80	126,74
			S4066V3	64,80	126,74

Цветове

LJ Сив мат
01 Бял
36 Син
RN Графит
HY Smartguard Бял (Антибактериална технология)
V3 Черна коприна

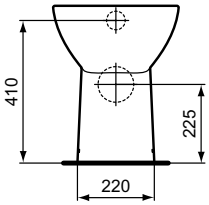

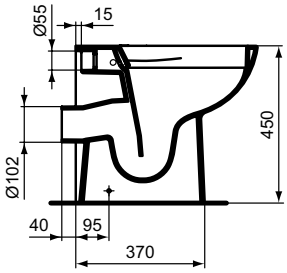

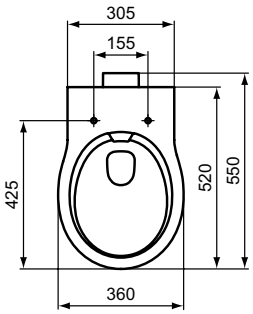

Описание

Contour 21+ конзолна тоалетна чиния без ринг и антимикробна глазура
Стадартна проекция 52 cm
Нова подобрена технология без ринг и хидрофилна, гладка глазура с антимикробни свойства
Включва монтажен комплект TV638HY
Лого Armitage Shanks
Забележка:
Съвместим само с WC рамки Prosys и активатори Oleas, Solea, Altes & Symfon, Septa Pro

Необходима комплектация с

Contour 21 Тоалетна седалка с капак: Налична в цветове Бял (01), Сив мат (LJ), Син (36), Графит (RN)
Contour 21 Тоалетна седалка без капак, с буфер фиксатор: Налична в цветове Бял (01), Сив мат (LJ), Син (36), Графит (RN), Черна коприна (V3)

Продукт	Ш x Д x В mm	Kg	Арт.No.	цена/€ без ДДС	цена/лв. без ДДС
Contour 21+ конзолна тоалетна чиния без ринг и антимикробна глазура	360 x 520 x 365	21,0	**S0443HY**	382,00	747,13
Необходима комплектация с					
Contour 21 Тоалетна седалка с капак			**S406501**	71,30	139,45
			S4065LJ	83,30	162,92
			S406536	83,30	162,92
			S4065RN	83,30	162,92
Contour 21 Тоалетна седалка без капак, с буфер фиксатор			**S406601**	55,20	107,96
			S4066LJ	64,80	126,74
			S406636	64,80	126,74
			S4066RN	64,80	126,74
			S4066V3	64,80	126,74

Цветове

LJ Сив мат
01 Бял
36 Син
RN Графит
HY Smartguard Бял (Антибактериална технология)
V3 Черна коприна

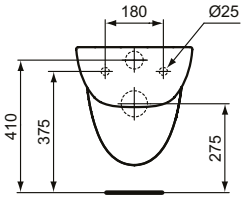

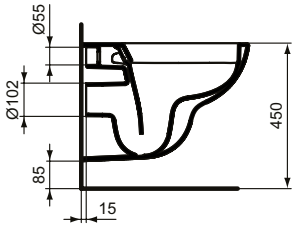

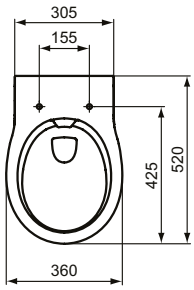

Всички посочени цени са в лева и в евро, без ДДС, и са препоръчителни за продажба на дребно.

Описание

Contour 21+ конзолна тоалетна чиния без ринг и антимикробна глазура
75 cm удължена проекция
Нова подобрена технология без ринг и хидрофилна, гладка глазура с антимикробни свойства
Забележка:
Включен монтажен комплект TV638HY
Съвместим само с ProSys 120 структури за вграждане и Septa Pro активатори
Съвместим с Contour 21 Релса за облегалка: S6466 за тоалетна чиния проекция 75 cm

Необходима комплектация с

Необходим монтаж с R029867 ProSys 120 скоби за конзолни тоалетни чинии с удължена проекция 75 cm
Contour 21 Тоалетна седалка с капак: Налична в цветове Бял (01), Сив мат (LJ), Син (36), Графит (RN)
Contour 21 Тоалетна седалка без капак, с буфер фиксатор: Налична в цветове Бял (01), Сив мат (LJ), Син (36), Графит (RN), Черна коприна (V3)

Продукт	Ш x Д x В mm	Kg	Арт.No.	цена/€ без ДДС	цена/лв. без ДДС
Contour 21+ конзолна тоалетна чиния без ринг с удължена проекция 75 см и антимикробна глазура	360 x 750 x 385	37,8	**E3606HY**	385,00	752,99
Необходима комплектация с					
Contour 21 Тоалетна седалка с капак			**S406501**	71,30	139,45
			S4065LJ	83,30	162,92
			S406536	83,30	162,92
			S4065RN	83,30	162,92
Contour 21 Тоалетна седалка без капак, с буфер фиксатор			**S406601**	55,20	107,96
			S4066LJ	64,80	126,74
			S406636	64,80	126,74
			S4066RN	64,80	126,74
			S4066V3	64,80	126,74
Комплект скоби (при монтаж на конзолни тоалетни с проекция >660 mm)			**R029867**	16,10	31,49

Цветове

LJ Сив мат
01 Бял
36 Син
RN Графит
HY Smartguard Бял (Антибактериална технология)
V3 Черна коприна

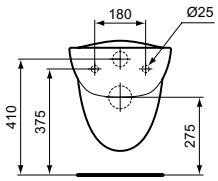

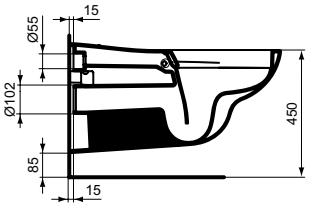

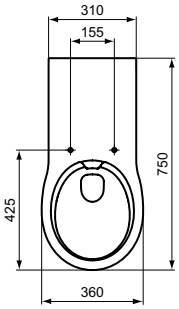

Описание

Contour 21 релса за облегалка за тоалетна чиния проекция 70 см, 40 cm x 17 cm x 35 mm
Само релса
Предлага се с покритие от неръждаема стомана (MY), или в цвят Бял (AC), Син (36), Сив (LJ) или Графит (RN)

Contour 21 Релса за облегалка за тоалетна чиния проекция 75 см, 40 cm x 22 cm x 35 mm
Само релса
Предлага се с покритие от неръждаема стомана (MY), или в цвят Бял (AC), Син (36), Сив (LJ), Графит (RN), Черна коприна (XG)

Възглавница за гръб за комбинация с релса за облегалка)

Продукт	Ш x Д x В mm	Kg	Арт.No.	цена/€ без ДДС	цена/лв. без ДДС
Contour 21 релса за облегалка за тоалетна чиния проекция 70 см - Само релса	400 x 170 x 35		**S6481MY**	74,60	145,90
			S6481AC	40,00	78,23
			S6481LJ	40,00	78,23
			S648136	40,00	78,23
			S6481RN	40,00	78,23
Contour 21 Релса за облегалка за тоалетна чиния проекция 75 см - Само релса	400 x 220 x 35		**S6466MY**	74,60	145,90
			S6466AC	40,50	79,21
			S6466LJ	40,00	78,23
			S646636	40,00	78,23
			S6466RN	40,00	78,23
			S6466XG	40,00	78,23
Възглавница за гръб за комбинация с релса за облегалка			**S688467**	83,00	162,33

Цветове

AC Бял
MY Неръждаема стомана
LJ Сив мат
36 Син
RN Графит
XG Черна коприна

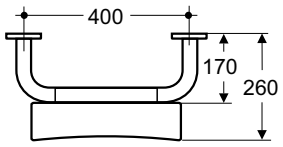

S6481

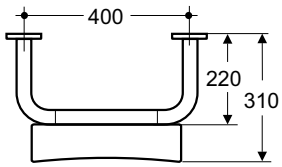

S6466

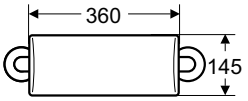

S688467

Всички посочени цени са в лева и в евро, без ДДС, и са препоръчителни за продажба на дребно.

Описание

Contour 21 конзолна тоалетна за хора с намалена подвижност, проекция 70 cm
- Технология без ринг
- Технология с ринг

EN 997
Неопакована
Препоръчителна комплектация с:
Тръба вход чиста вода 400x45 mm

Необходима комплектация с

Тоалетна седалка с метални крепежи, дуропласт (W302601)

Препоръчителна комплектация с

Тръба вход чиста вода 400x45 mm (K836167)
Инсталационни системи (виж раздел Инсталационни системи)

Продукт	Ш x Д x В mm	Kg	Арт.No.	цена/€ без ДДС	цена/лв. без ДДС	
Конзолна тоалетна чиния без ринг, проекция 70 cm	355 x 700 x 350	23,6	**S034801**	266,00	520,25	
Конзолна тоалетна чиния с ринг, проекция 70 cm	355 x 700 x 355	22,4	**V340401**	253,00	494,83	
Необходима комплектация с						
Тоалетна седалка с метални крепежи		1,6	**W302601**	24,40	47,72	
Препоръчителна комплектация с						
Тръба вход чиста вода 400x45 mm			**K836167**	6,90	13,50	*

*Продукти от ценова група Лукс

Цветове

01 Бял

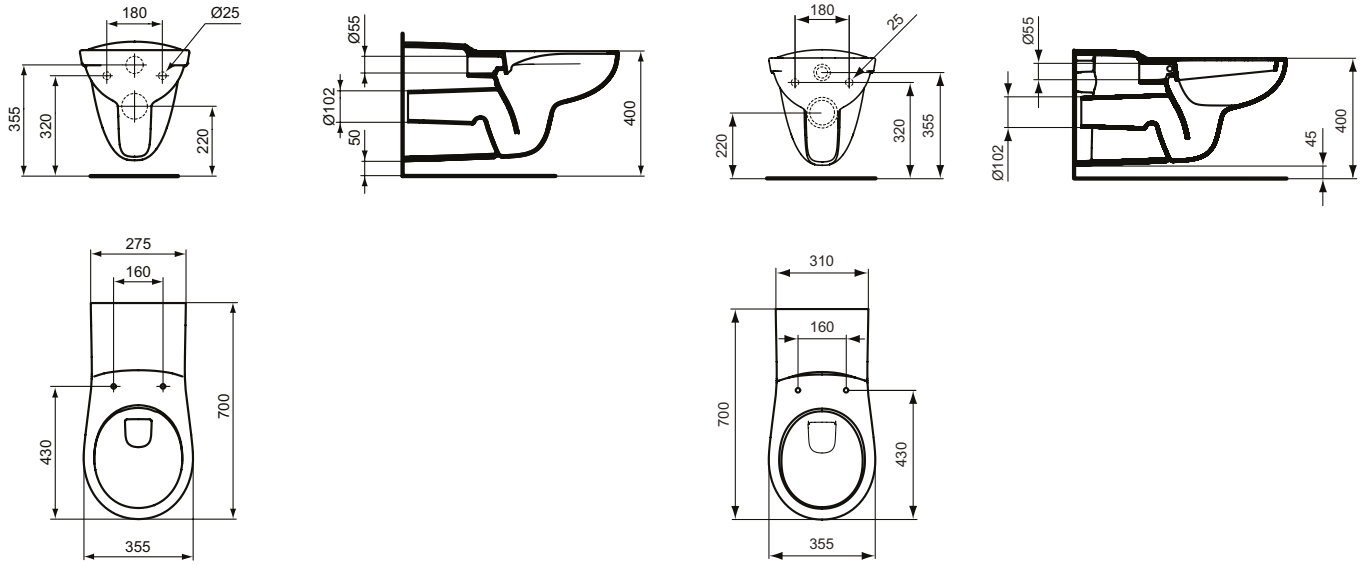

S0348

V3404

Описание

Contour 21+ мивка 65, 60, 55 cm за хора с намалена подвижност
- С отвор за смесител и с преливник
- С отвор за смесител и без преливник
- Без отвор за смесител и с преливник
- Без отвор за смесител и без преливник

Достъпна и лесна за използване с инвалидна количка
SmartGuard+ Бяло (хидрофилна, гладка глазура с антимикробни свойства)
Ideal Standard logo
Неопакована, EN 14688

SmartGuard (антибактериална глазура)

Продукт	Ш x Д x В mm	Kg	Арт.No.	цена/€ без ДДС	цена/лв. без ДДС
Мивка 65 cm, с отвор за смесител и с преливник	650 x 555 x 175	190	**E3622HY**	220,00	430,28
Мивка 65 cm, с отвор за смесител и без преливник	650 x 555 x 175	190	**E3621HY**	220,00	430,28
Мивка 65 cm, без отвор за смесител и с преливник	650 x 555 x 175	190	**E3623HY**	220,00	430,28
Мивка 65 cm, без отвор за смесител и без преливник	650 x 555 x 175	190	**E3624HY**	220,00	430,28
Мивка 60 cm, с отвор за смесител и с преливник	600 x 555 x 175	17,5	**E3617HY**	200,00	391,17
Мивка 60 cm, с отвор за смесител и без преливник	600 x 555 x 175	17,5	**E3615HY**	200,00	391,17
Мивка 60 cm, без отвор за смесител и с преливник	600 x 555 x 175	17,5	**E3618HY**	200,00	391,17
Мивка 60 cm, без отвор за смесител и без преливник	600 x 555 x 175	17,5	**E3616HY**	200,00	391,17
Мивка 55 cm, с отвор за смесител и с преливник	550 x 555 x 175	16,8	**E3613HY**	183,00	357,92
Мивка 55 cm, с отвор за смесител и без преливник	550 x 555 x 175	16,8	**E3611HY**	183,00	357,92
Мивка 55 cm, без отвор за смесител и с преливник	550 x 555 x 175	16,8	**E3614HY**	183,00	357,92
Мивка 55 cm, без отвор за смесител и без преливник	550 x 555 x 175	16,8	**E3612HY**	183,00	357,92

Препоръчителна комплектация с

Крепежен комплект M10 x 140 mm	**WW965340**	2,40	4,69
Сифон за мивка G11/4'' - тръбен тип	**E0079AA**	43,70	85,47
Розетка за сифон G 1 1/4 (при монтаж със смесител без изпразнител)	**A2305AA**	22,80	44,59
Спирателен кран (G1/2, връзка със смесител 10 mm/ G3/8) - 1 бр.	**B7883AA**	5,20	10,17
Розетка за сифон G 1 1/4 (при монтаж със смесител без изпразнител)	**B4801AA**	8,20	16,04

*Продукти от ценова група Лукс

Цветове

HY Smartguard Бял (Антибактериална технология)

AA Хром

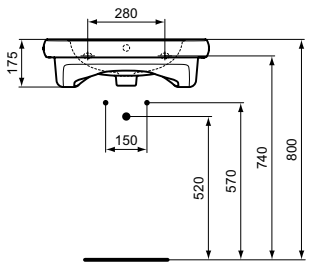

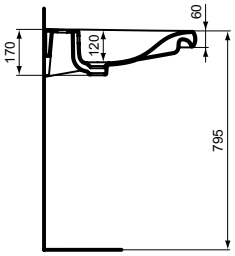

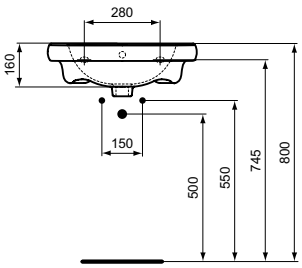

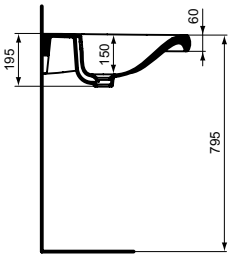

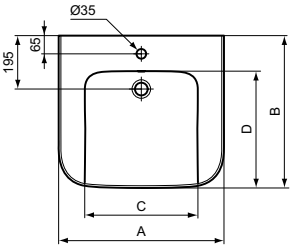

	A	B	C	D
E3617	600	555	410	425
E3622	650	555	460	425
E3615	600	555	410	425
E3621	650	555	460	425
E3618	600	555	410	425
E3623	650	555	460	425
E3616	600	555	410	425
E3624	650	555	460	425

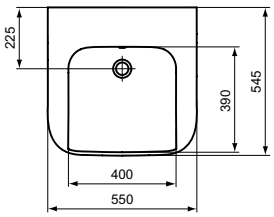

E3613	
E3611	
E3614	
E3612	

Всички посочени цени са в лева и в евро, без ДДС, и са препоръчителни за продажба на дребно.

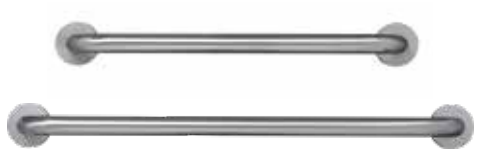

Описание
Contour 21 държачи
За хора с намалена подвижност
За монтаж към стена
Скрито присъединяване

Продукт	Ш x Д x В mm	Kg	Арт.No.	цена/€ без ДДС	цена/лв. без ДДС
110 cm държач	1100 x 100 x 35		**S6460AC**	48,10	94,08
100 cm държач	1000 x 100 x 35		**S6459AC**	45,50	88,99
			S6459RN	45,50	88,99
90 cm държач	900 x 100 x 35		**S6458AC**	41,80	81,75
			S6458RN	41,80	81,75
80 cm държач	800 x 100 x 35		**S6457LJ**	40,00	78,23
			S6457AC	41,80	81,75
70 cm държач	700 x 100 x 35		**S6455AC**	40,00	78,23
			S6455RN	40,00	78,23
60 cm държач	600 x 100 x 35		**S645436**	38,70	75,69
			S6454MY	74,10	144,93
			S6454AC	38,70	75,69
			S6454LJ	38,70	75,69
			S6454RN	38,70	75,69
50 cm държач	500 x 100 x 35		**S6453AC**	36,80	71,97
			S6453MY	71,30	139,45
			S645336	36,80	71,97
			S6453LJ	36,80	71,97
			S6453RN	36,80	71,97
45 cm държач	450 x 100 x 35		**S6452RN**	36,80	71,97
			S645236	36,80	71,97
			S6452MY	70,20	137,30
			S6452AC	37,40	73,15
			S6452LJ	36,80	71,97
30 cm държач	300 x 100 x 35		**S6450LJ**	36,80	71,97
			S6450RN	36,80	71,97
			S6450AC	36,80	71,97
			S6450MY	68,60	134,17
			S645036	36,80	71,97

Цветове
AC Бял
MY Неръждаема стомана
LJ Сив мат
36 Син
RN Графит

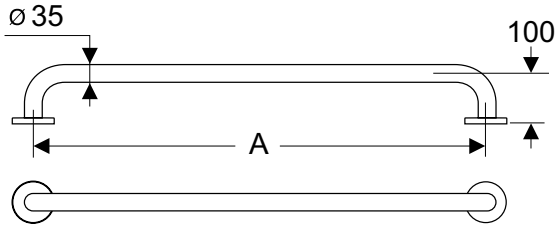

	A
S6460	1100
S6459	1000
S6458	900
S6457	800
S6455	700
S6454	600
S6453	500
S6452	450
S6450	300

Описание

Contour 21 държачи за хора с намалена подвижност
За хора с намалена подвижност
За монтаж към стена
Скрито присъединяване

Contour 21 облегалка за гръб

Contour 21 държачи за тоалетна хартия
За монтаж върху държач

Продукт	Ш x Д x В mm	Kg	Арт.No.	цена/€ без ДДС	цена/лв. без ДДС
Държач 80 cm	107 x 848 x 242		**S6360AC**	200,00	391,17
			S6360LJ	191,00	373,56
			S6360RN	191,00	373,56
			S636036	191,00	373,56
			S6360MY	354,00	692,36
Държач 65 cm	107 x 698 x 242		**S636136**	191,00	373,56
			S6361LJ	191,00	373,56
			S6361RN	191,00	373,56
			S6361AC	201,00	393,12
			S6361MY	342,00	668,89
Държач за тоалетна хартия			**S6363AC**	20,90	40,88
			S6363LJ	20,90	40,88
			S6363RN	20,90	40,88
			S636336	20,90	40,88
			S6363MY	36,80	71,97
Препоръчителна комплектация с					
Облегалка за гръб (без възглавница)			**S6466AC**	40,50	79,21
			S6466LJ	40,00	78,23
			S6466RN	40,00	78,23
			S646636	40,00	78,23
			S6466MY	74,60	145,90
			S6466XG	40,00	78,23
Облегалка за гръб (без възглавница)			**S6481AC**	40,00	78,23
			S6481MY	74,60	145,90
			S648136	40,00	78,23
			S6481LJ	40,00	78,23
			S6481RN	40,00	78,23
Възглавница за гръб за комбинация с облегалка			**S688467**	83,00	162,33

Цветове

AC Бял
MY Неръждаема стомана
LJ Сив мат
36 Син
RN Графит
XG Черна коприна

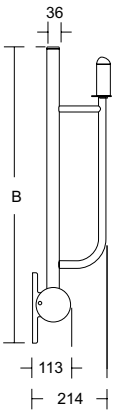

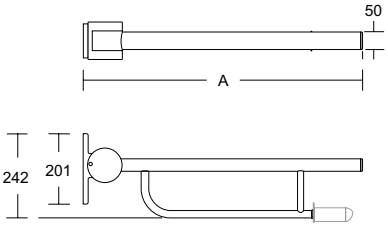

	A	B
S6360	800	848
S6361	650	698

S6363

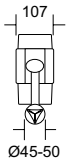

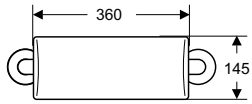

S688467

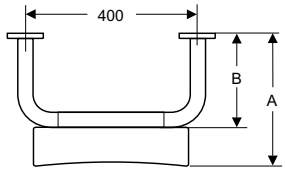

	A	B
S6481	260	170
S6466	310	220

Всички посочени цени са в лева и в евро, без ДДС, и са препоръчителни за продажба на дребно.

Описание

Contour 21 държачи
За хора с намалена подвижност
Скрито присъединяване

Продукт	Ш x Д x В mm	Kg	Арт.No.	цена/€ без ДДС	цена/лв. без ДДС
Държач под прав ъгъл, 90x40 cm, десен	400 x 100 x 900		**S6473AC**	104,00	203,41
			S6473RN	104,00	203,41
Държач под прав ъгъл, 90x40 cm, ляв	400 x 100 x 900		**S6474AC**	104,00	203,41

Цветове

AC Бял
RN Графит

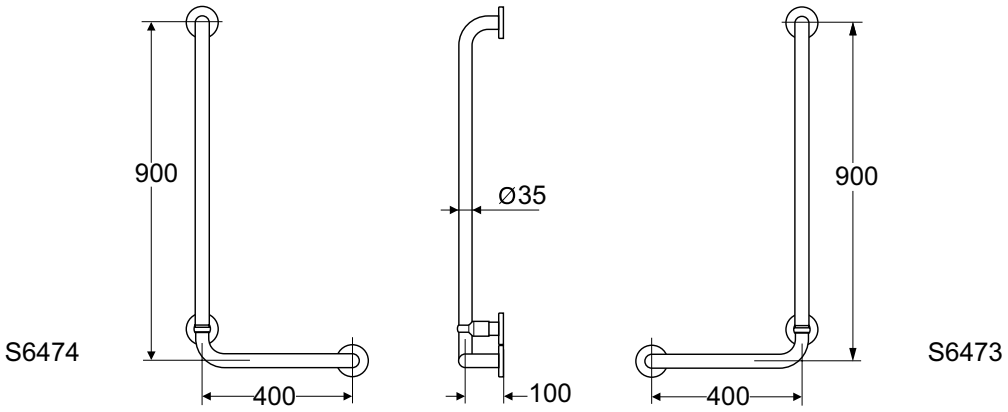

Описание

Maia мивка 65 cm за хора с намалена подвижност - Ideal Standard logo
- С отвор за смесител и с преливник
- С отвор за смесител и без преливник

Достъпна и лесна за използване с инвалидна количка
неопакована
EN 14688

Препоръчителна комплектация с

- Крепежен комплект M10 x 140 mm
- Сифон за мивка G11/4'' - тръбен тип
- Розетка за сифон G 1 1/4 (при монтаж със смесител без изпразнител)
- Спирателен кран (G1/2, връзка със смесител 10 mm/G3/8) - 1 бр.
- Розетка за сифон G 1 1/4 (при монтаж със смесител без изпразнител)

Продукт	Ш x Д x В mm	Kg	Арт.No.	цена/€ без ДДС	цена/лв. без ДДС
Мивка 65 cm за хора с намалена подвижност с отвор за смесител, с преливник	650 x 550 x 155	19,0	**T531301**	194,00	379,43
Мивка 65 cm за хора с намалена подвижност с отвор за смесител, без преливник	650 x 550 x 155	19,0	**T531201**	194,00	379,43
Препоръчителна комплектация с					
Крепежен комплект M10 x 140 mm			**WW965340**	2,40	4,69
Сифон за мивка G11/4'' - тръбен тип			**E0079AA**	43,70	85,47
Розетка за сифон G 1 1/4 (при монтаж със смесител без изпразнител)			**A2305AA**	22,80	44,59
Спирателен кран (G1/2, връзка със смесител 10 mm/ G3/8) - 1 бр.			**B7883AA**	5,20	10,17
Розетка за сифон G 1 1/4 (при монтаж със смесител без изпразнител)			**B4801AA**	8,20	16,04

*Продукти от ценова група Лукс

Цветове

01 Бял

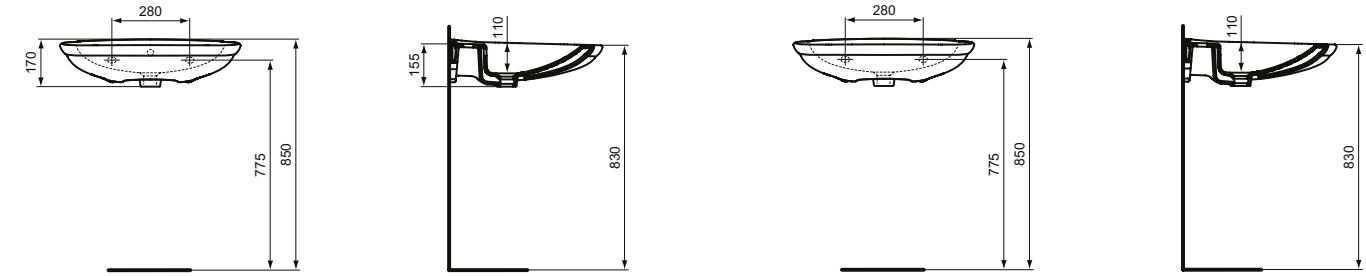

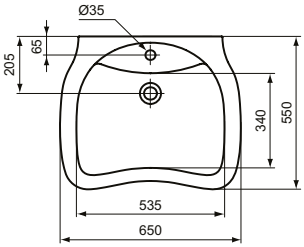

T5313

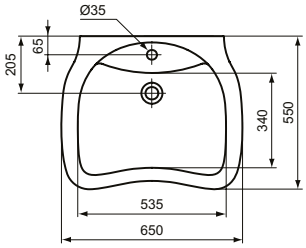

T5312

Всички посочени цени са в лева и в евро, без ДДС, и са препоръчителни за продажба на дребно.

Описание

Maia конзолна тоалетна за хора с намалена подвижност, проекция 75 cm
EN 997
Неопакована
Препоръчителна комплектация с:
Тръба вход чиста вода 400 x 45 mm

Необходима комплектация с

Maia Тоалетна седалка с метални крепежи (J498601)

Препоръчителна комплектация с

Инсталационни системи (виж раздел Инсталационни системи)

Продукт	Ш x Д x В mm	Kg	Арт.No.	цена/€ без ДДС	цена/лв. без ДДС	
Конзолна тоалетна за хора с намалена подвижност, проекция 75 cm	390 x 750	22,5	**V340501**	254,00	496,78	
Необходима комплектация с						
Тоалетна седалка с метални крепежи			**J498601**	103,00	201,45	
Препоръчителна комплектация с						
Тръба вход чиста вода 400x45 mm за конзолна тоалетна чиния			**K836167**	6,90	13,50	*

*Продукти от ценова група Лукс

Цветове

01 Бял

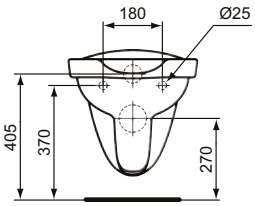

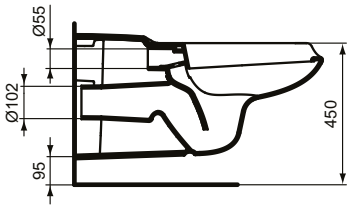

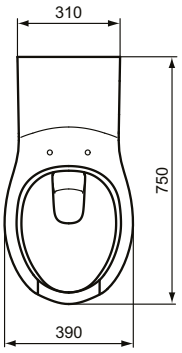

Описание

Contemporary 21 държачи
За хора с намалена подвижност
Покритие хром или неръждаема стомана
Скрито пръсъединяване

Продукт	Ш x Д x В mm	Kg	Арт.No.	цена/€ без ДДС	цена/лв. без ДДС
Държач 60 cm	605 x 95 x 85		**S0830MY**	186,00	363,78
			S0830AA	169,00	330,54
			S0830XG	119,00	232,74
Държач 45 cm	455 x 95 x 85		**S0831AA**	140,00	273,82
			S0831MY	155,00	303,15
			S0831XG	98,40	192,45
Държач подвижен с чупещо се рамо 80 cm	105 x 800 x 200		**S6362AA**	441,00	862,52
			S6362MY	486,00	950,53
			S6362XG	307,00	600,44

Цветове

AA Хром
MY Неръждаема стомана
XG Черна коприна

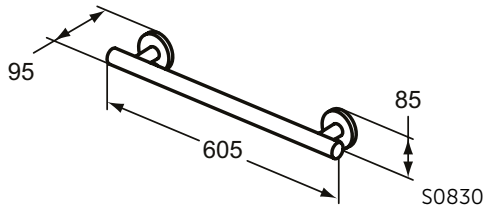

S0830

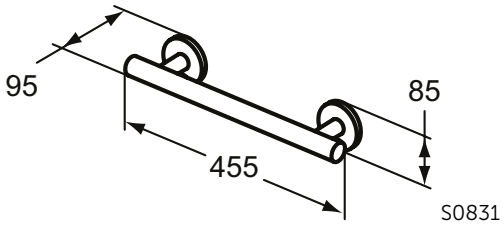

S0831

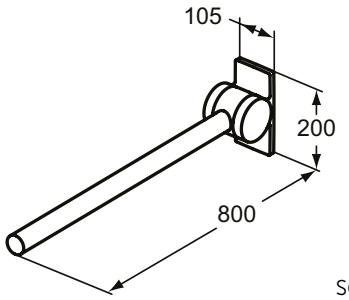

S6362

Всички посочени цени са в лева и в евро, без ДДС, и са препоръчителни за продажба на дребно.

Описание

Contour 21 Schools стояща тоалетна чиния без ринг
С плътно прилепване към стената
Хоризонтално оттичане (универсално)
Височина след инсталация - 355 mm
Включва: монтажен комплект TT0257919
Опаковка: неопаковано, на палет
EN 997

Необходима комплектация с

Contour 21 Ултратънка тоалетна седалка от полипропилен (налична в 4 цвята: Бял, Син, Червен, Жълт) (S4536xx)
Contour 21 Ултратънка тоалетна седалка без капак от полипропилен (налична в 4 цвята: Бял, Син, Червен, Жълт) (S4545xx)

Препоръчителна комплектация с

Инсталационни системи (виж раздел Инсталационни системи)

Продукт	Ш x Д x В mm	Kg	Арт.No.	цена/€ без ДДС	цена/лв. без ДДС	
Стояща тоалетна чиния без ринг с плътно прилепване към стената	360 x 520 x 400	19,6	**S312601**	174,00	340,31	
Необходима комплектация с						
Ултратънка тоалетна седалка от полипропилен	375 x 440 x 40	3,2	**S453679**	72,50	141,80	
			S453636	72,50	141,80	
			S4536GQ	72,50	141,80	
			S453601	72,50	141,80	
Ултратънка тоалетна седалка без капак от полипропилен	375 x 440 x 55	1,6	**S454536**	57,70	112,85	
			S4545GQ	57,70	112,85	
			S454501	57,70	112,85	
			S454579	57,70	112,85	
Препоръчителна комплектация с						
Преходник за вертикално оттичане			**J324867**	18,90	36,97	*

*Продукти от ценова група Лукс

Цветове

01 Бял
36 Син
79 Жълт
GQ Червен

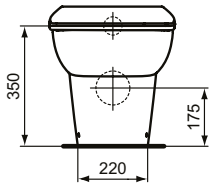

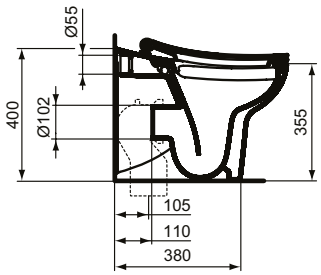

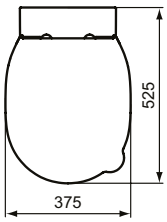

Описание

Contour 21 Schools стояща тоалетна чиния без ринг
С плътно прилепване към стената
Хоризонтално оттичане (универсално)
Височина след инсталация - 305 mm
Включва: монтажен комплект TT0257919
Опаковка: неопаковано, на палет
EN 997

Необходима комплектация с

Contour 21 Ултратънка тоалетна седалка от полипропилен (налична в 4 цвята: Бял, Син, Червен, Жълт) (S4533xx)
Contour 21 Ултратънка тоалетна седалка без капак от полипропилен (налична в 4 цвята: Бял, Син, Червен, Жълт) (S4542xx)

Препоръчителна комплектация с

Инсталационни системи (виж раздел Инсталационни системи)

Продукт	Ш x Д x В mm	Kg	Арт.No.	цена/€ без ДДС	цена/лв. без ДДС	
Стояща тоалетна чиния без ринг с плътно прилепване към стената	315 x 490 x 360	16,9	**S312301**	162,00	316,84	
Необходима комплектация с						
Ултратънка тоалетна седалка от полипропилен	400 x 400 x 40	3,2	**S453336**	72,50	141,80	
			S4533GQ	72,50	141,80	
			S453301	72,50	141,80	
			S453379	72,50	141,80	
Ултратънка тоалетна седалка без капак от полипропилен	400 x 400 x 70	1,6	**S454236**	57,70	112,85	
			S4542GQ	57,70	112,85	
			S454201	57,70	112,85	
			S454279	57,70	112,85	
Препоръчителна комплектация с						
Преходник за вертикално оттичане			**J324867**	18,90	36,97	*

*Продукти от ценова група Лукс

Цветове

01 Бял
36 Син
79 Жълт
GQ Червен

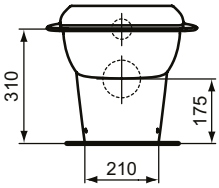

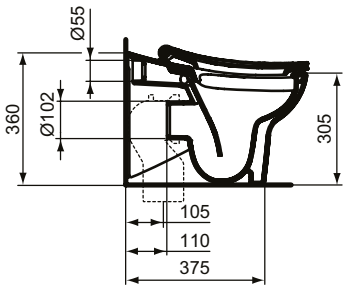

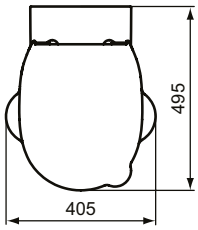

Всички посочени цени са в лева и в евро, без ДДС, и са препоръчителни за продажба на дребно.

Описание

Contour 21 Schools конзолна тоалетна чиния без ринг
С напълно скрито присъединяване
Височина след инсталация - 355 mm
Включва: монтажен комплект TT0299327 (за напълно скрито присъединяване - без никакви странични отвори)
Опаковка: неопаковано, на палет
EN 997

Забележка: В зависимост от дебелината на стената е възможно да възникне необходимост да се поръча отделно Удължена отходна тръба (280 mm) – код W872367.

Необходима комплектация с

Contour 21 Ултратънка тоалетна седалка от полипропилен (налична в 4 цвята: Бял, Син, Червен, Жълт) (S4536xx)
Contour 21 Ултратънка тоалетна седалка без капак от полипропилен (налична в 4 цвята: Бял, Син, Червен, Жълт) (S4545xx)

Препоръчителна комплектация с

Инсталационни системи (виж раздел Инсталационни системи)

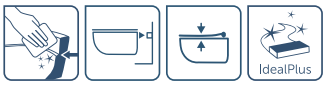

Продукт	Ш x Д x В mm	Kg	Арт.No.	цена/€ без ДДС	цена/лв. без ДДС
Конзолна тоалетна чиния без ринг с напълно скрито присъединяване	375 x 540 x 350	9,0	**S312801**	214,00	418,55
Необходима комплектация с					
Ултратънка тоалетна седалка от полипропилен	375 x 440 x 40	3,2	**S453679**	72,50	141,80
			S453636	72,50	141,80
			S4536GQ	72,50	141,80
			S453601	72,50	141,80
Ултратънка тоалетна седалка без капак от полипропилен	375 x 440 x 55	1,6	**S454536**	57,70	112,85
			S4545GQ	57,70	112,85
			S454501	57,70	112,85
			S454579	57,70	112,85
Препоръчителна комплектация с					
Удължена отходна тръба за структура, Ø100mm, (280 mm)			**W872367**	13,70	26,79

Цветове

01 Бял
36 Син
79 Жълт
GQ Червен

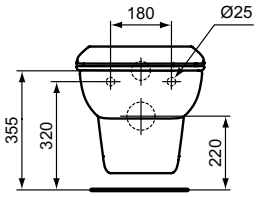

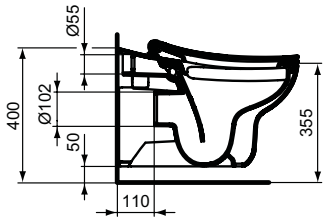

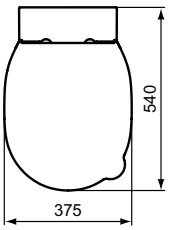

Описание

Denholm New мивка от неръждаема стомана 51 cm
С включени крепежни елементи
- с 2 отвора за смесител и преливник
- без отвор за смесител и без преливник
- с 1 десен отвор за смесител, без преливник
- с 1 ляв отвор за смесител, без преливник

Необходима комплектация с

Пластмасов сифон G1¼" за мивки S1270MY, S1243MY, S1269MY, S1307MY (S892067)
Изпразнител G1¼" месингов въртяща се тапа за мивка с преливник S1270MY (S8733AA)
Изпразнител G1¼" месингов въртяща се тапа за мивки без преливник S1243MY, S1269MY, S1307MY (S8734AA)

Продукт	Ш x Д x В mm	Kg	Арт.No.	цена/€ без ДДС	цена/лв. без ДДС
Мивка от неръждаема стомана 51 cm с 2 отвора за смесител и преливник	510 x 420 x 190	4,0	**S1270MY**	428,00	837,10
Мивка от неръждаема стомана 51 cm без отвор за смесител и без преливник	510 x 420 x 190	4,0	**S1243MY**	428,00	837,10
Мивка от неръждаема стомана 51 cm с 1 десен отвор за смесител, без преливник	510 x 420 x 190	4,0	**S1269MY**	428,00	837,10
Мивка от неръждаема стомана 51 cm с 1 ляв отвор за смесител, без преливник	510 x 420 x 190	4,0	**S1307MY**	428,00	837,10
Необходима комплектация с					
Пластмасов сифон G1¼" за мивки S1270MY, S1243MY, S1269MY, S1307MY			**S892067**	13,20	25,82
Изпразнител G1¼" месингов въртяща се тапа за мивка с преливник S1270MY			**S8733AA**	15,50	30,32
Изпразнител G1¼" месингов въртяща се тапа за мивки без преливник S1243MY, S1269MY, S1307MY			**S8734AA**	15,70	30,71

Цветове

MY Неръждаема стомана

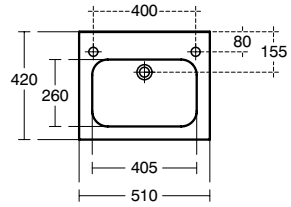

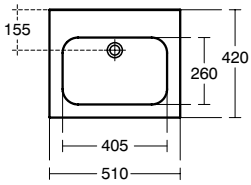

S1270

S1243

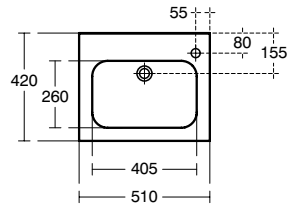

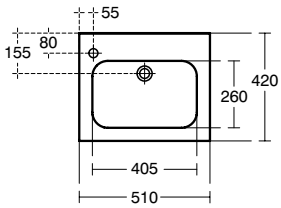

S1269

S1307

Всички посочени цени са в лева и в евро, без ДДС, и са препоръчителни за продажба на дребно.

Описание

Troon New мивка за вграждане от неръждаема стомана 38,5 cm за инсталиране под или върху плот
В комплект с изпразнител G1 1/2" и фиксиращи скоби, без преливник
Монтира се върху или под плот с помощта на включените фикисиращи скоби

Необходима комплектация с

Пластмасов сифон G1½" за S1303MY (S892567)

Berwick New Мивка за вграждане от неръждаема стомана за инсталиране върху плот
Включен е комплект за фиксиране
- с 1 отвор за смесител, 1¼" изпразнител и преливник
- с 2 отвора за смесител, 1¼" изпразнител с верижка и тапа, и преливник

Необходима комплектация с

Пластмасов сифон G1¼" за S1308MY, S1263MY (S892067)

Продукт	Ш x Д x В mm	Kg	Арт.No.	цена/€ без ДДС	цена/лв. без ДДС
Troon New мивка за вграждане от неръждаема стомана 38,5 cm за инсталиране под или върху плот	385 x 360 x 150	2,0	**S1303MY**	399,00	780,38
Berwick New Мивка за вграждане от неръждаема стомана за инсталиране върху плот с 1 отвор за смесител, 1¼" изпразнител и преливник	485 x 390 x 130	3,0	**S1308MY**	392,00	766,69
Berwick New Мивка за вграждане от неръждаема стомана за инсталиране върху плот с 2 отвора за смесител, 1¼" изпразнител с верижка и тапа, и преливник	485 x 380 x 130	3,0	**S1263MY**	392,00	766,69
Необходима комплектация с					
Пластмасов сифон G1½" за S1303MY			**S892567**	15,10	29,53
Пластмасов сифон G1¼" за S1308MY, S1263MY			**S892067**	13,20	25,82

Цветове

MY Неръждаема стомана

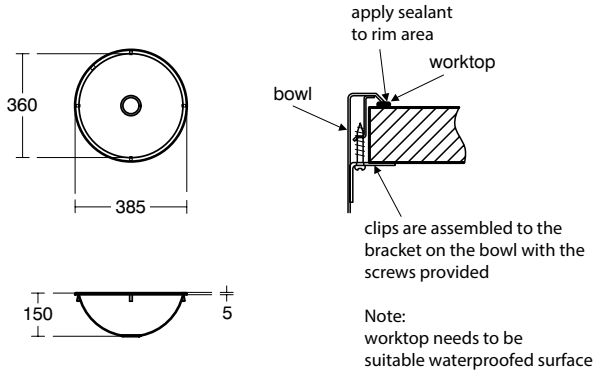

S1303

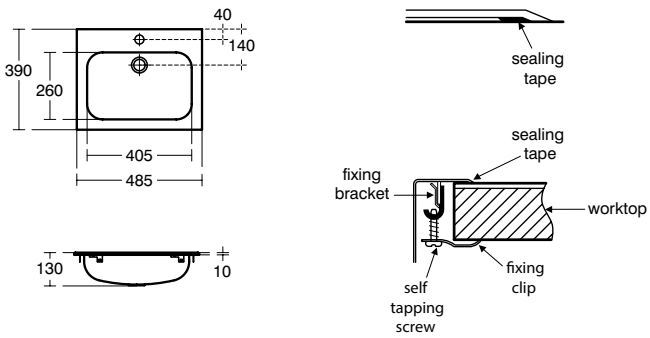

S1308

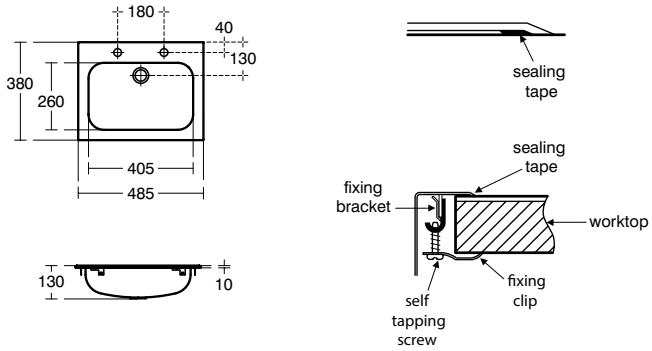

S1263

Описание

Perth New стояща тоалетна чиния от неръждаема стомана, с плътно прилепване към стената
Хоризонтално оттичане
С включена черна тоалетна седалка
Тоалетната чиния се фиксира с включените фиксиращи болтове
За комбинация с вградени казанчета

Продукт	Ш x Д x В mm	Kg	Арт.No.	цена/€ без ДДС	цена/лв. без ДДС
Perth New стояща тоалетна чиния от неръждаема стомана	360 x 580 x 400	16,0	**S3340MY**	2.287,00	4.472,98

Цветове

MY Неръждаема стомана

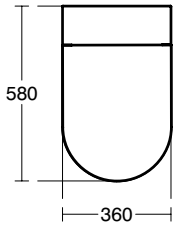

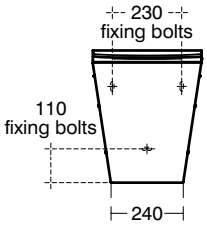

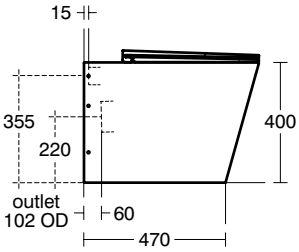

Всички посочени цени са в лева и в евро, без ДДС, и са препоръчителни за продажба на дребно.

Описание

Kinloch New писоар тип корито със отвор за сифон в центъра
- 240 см дължина в комплект с 2" куполобразна решетка за отпадъци, централен отвор за сифон, в комплект с промивни тръби и автоматично казанче за вода
- 180 см дължина в комплект с 2" куполобразна решетка за отпадъци, централен отвор за сифон, в комплект с промивни тръби и автоматично казанче за вода
- 120 см дължина в комплект с 2" куполобразна решетка за отпадъци, централен отвор за сифон, в комплект с промивни тръби и автоматично казанче за вода

Забележки:
Писоари на 2 или повече стени могат да бъдат свързани с помощта на съединителна лента (S1310MY) или свързващ ъглов цокъл (S1309MY)

Препоръчителна комплектация с

Свързваща лента за писоар, неръждаема стомана (S1310MY)
Свързващ ъглов цокъл за писоар, неръждаема стомана (S1309MY)

Продукт	Ш x Д x В mm	Kg	Арт.No.	цена/€ без ДДС	цена/лв. без ДДС
Kinloch New писоар тип 240 см дължина	2400 x 300 x 765	33,0	**S1289MY**	1.875,00	3.667,18
Kinloch New писоар тип 180 см дължина	1800 x 300 x 765	25,0	**S1288MY**	1.681,00	3.287,75
Kinloch New писоар тип 120 см дължина	1200 x 300 x 765	17,0	**S1287MY**	1.551,00	3.033,49
Препоръчителна комплектация с					
Свързваща лента за писоар, неръждаема стомана			**S1310MY**	161,00	314,89
Свързващ ъглов цокъл за писоар, неръждаема стомана			**S1309MY**	144,00	281,64

Цветове

MY Неръждаема стомана

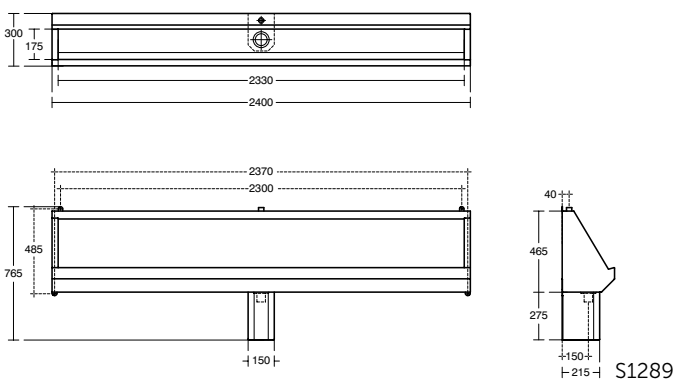

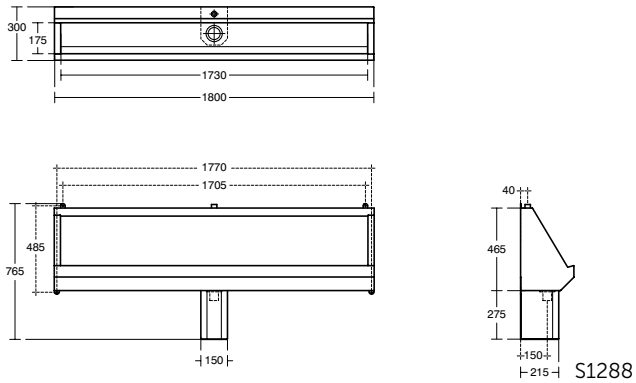

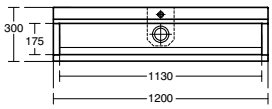

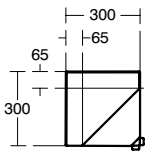

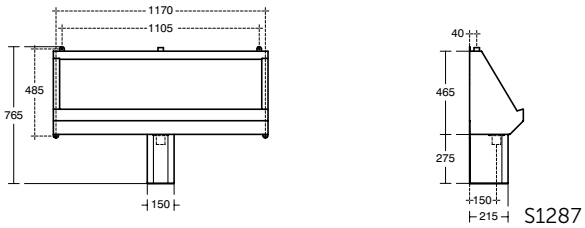

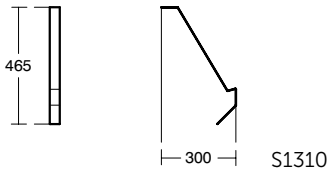

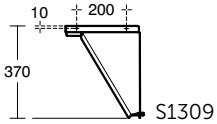

Описание

i.life A конзолен сервизен съд за отпадни води RimLS+
Включена пластмасова решетка VV612000
Технология без ринг RimLS+
Нопакован, EN 997
За инсталация с ProSys структури за вграждане на конзолни тоалетни

Douro мивка за сервизни помещения
Включва предпазна гумена подложка в предната част на мивката
Монтажен комплект K730567 - не е включен, поръчва се отделно
Комбинира се с движеща се нагоре решетка в хром R6378AA - не е включена, поръчва се отделно

Необходима комплектация с

Решетка за сервизни съдове (поръчва се отделно!)

Продукт	Ш x Д x В mm	Kg	Арт.No.	цена/€ без ДДС	цена/лв. без ДДС	
i.life A конзолен сервизен съд за отпадни води RimLS+	360 x 540 x 350	19,5	**T5720HY**	137,00	267,95	
Douro мивка за сервизни помещения	445 x 340 x 345	15,5	**R380601**	183,00	357,92	*
Необходима комплектация с						
Решетка от неръждаема стомана (за R380601)		0,6	**R6378AA**	47,60	93,10	*
Монтажен комплект (за R380601)		0,4	**K730567**	19,70	38,53	*

*Продукти от ценова група Лукс

Цветове

AA Хром
01 Бял

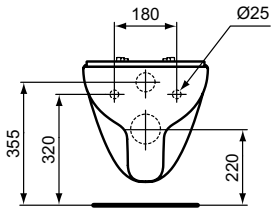

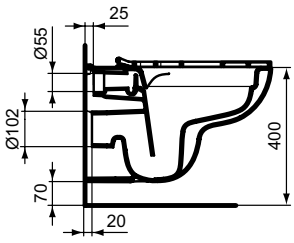

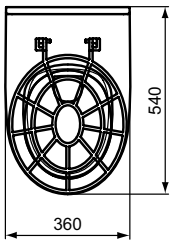

T5720

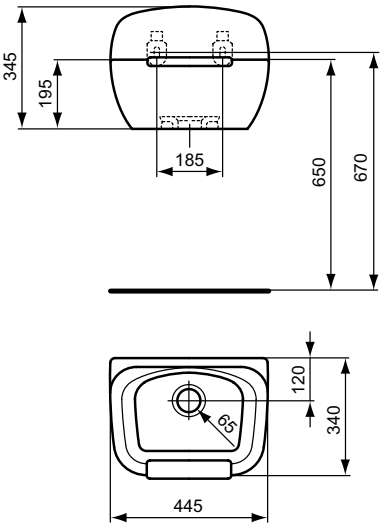

R3806

Всички посочени цени са в лева и в евро, без ДДС, и са препоръчителни за продажба на дребно.

ГАРАНЦИОНЕН СРОК

Продукти	Гаранционен срок
Санитарна керамика (не включва аксесоари и фитинги)	25 години
ProSys® структури за вграждане на керамични санитарни продукти: - Рамки - Подвижните части и казанчетата - Активатори и ел.части	 10 години 5 години 2 години
Други структури за вграждане на керамични санитарни продукти (не включва аксесоари и фитинги)	10 години
Промивен механизъм за тоалетно казанче (не включва гумените части)	3 години
Тоалетни седалки	2 години
Мебели, огледала и лампи за баня	2 години
Аксесоари за баня	2 години
Санитарна арматура: - с покритие по технология електрохимично галванизиране (хром) - с покритие по технология PVD - с покритие по технология прахово боядисване - с покритие по технология течно боядисване	 5 години 5 години 5 години 5 години на продукта, 2 години на покритието
Intellimix	5 години
Душ системи, комплекти ръчен душ с тръбно окачване: - с покритие по технология електрохимично галванизиране (хром) - с покритие по технология прахово боядисване - с покритие по технология течно боядисване	 5 години 5 години 5 години на продукта, 2 години на покритието
Комплект санитарен душ: - ABS - метален	 2 години 5 години
Аксесоари за душ зона: ръчен душ, стационарна душ глава - с покритие по технология електрохимично галванизиране (хром) - с покритие по технология PVD - с покритие по технология прахово боядисване - с покритие по технология течно боядисване	 5 години 5 години 5 години 5 години на продукта, 2 години на покритието
Аксесоари за душ зона: тръбно окачване, окачалка за душ - подвижна и фиксирана, стенно коляно G1/2, рамо за стационарна душ глава - с покритие по технология електрохимично галванизиране (хром) - с покритие по технология PVD - с покритие по технология прахово боядисване	2 години
Шлаух: метален, двойнооплатен Metalflex пластмасов Ultraflex пластмасов Idealflex	 2 години 2 години 5 години
Чучур за вана	2 години
Акрилни вани	25 години
Акрилни панели за вана	10 години
Акрилни поддушови корита	10 години
Поддушови корита - материал Ideal Solid®	5 години
Свободно стоящи вани	15 години
Душ кабини	2 години
Сифони	2 години
Неупоменати изрично продукти	2 години

ЕВРОПЕЙСКИ СТАНДАРТИ

Продуктова група	Подгрупа	Присъединителни размери	Фукционални изисквания
Мивки и умивалници	Мивки и умивалници за монтаж с пиедестал	EN 31	EN 14688
	Мивки и умивалници за монтаж на стена	EN 32	
	Малки мивки за монтаж на стена	EN111	
Пиедестали	Пиедестал		
	Полупиедестал		
Бидета	Бидета за монтаж на пода с горно водоподаване	EN 35	EN 14528
	Конзолни бидета (за монтаж на стена) с горно водоподаване	EN 36	
Тоалетни чинии и WC комплекти		EN 33	EN 997
Писоари	Писоари за монтаж на стена	EN 80	EN 13407
Кухненски мивки			EN 13310
Тоалетни казанчета			EN 14055
Пълнещ механизъм за тоалетно казанче			EN 14124
Керамични поддушови корита		EN 251	EN 14527
Смесители	Еднорръкохваткови смесители		EN 817
	Двуръкохваткови смесители		EN 200
	С Ni-Cr покрития		EN 248
	Термостатни смесители		EN 1111
Акрилни вани			EN 14516
Душ кабини			EN 14428

САНИТАРНА КЕРАМИКА: МАТЕРИАЛИ

Санитарният порцелан се произвежда от бяла глина и фино смлени минерали. След изпичане на изделието при висока температура (без да е глазирано), средната стойност на абсорбиране на водата е не по-висока от 0,5% от сухото тегло на изделието. Получава се 99,5% плътност, което означава, че дори и без да е глазирано, изделието не може да бъде замърсено от бактерии и остава хигиенично чисто. Всички функционални повърхности се покриват със специална глазура, която осигурява допълнителна защита и блестяща бяла или цветна повърхност на изделието. Санитарната керамика е устойчива на напрежения, негорима, негниеща, необезцветяваща се, неръждаема и устойчива на киселини и основи. За производството на санитарна керамика се подготвя шликер. Това е термин, с който се обозначава готовата за отливане глина. Съставките на шликера са пластична глина, каолин, пясък, флюс и вода.

Основни характеристики на изделията са:
- Капацитет за абсорбиране на вода <0.5%;
- Температура на изпичане: 1200^{0}C - 1220^{0}C;
- Устойчиви на киселини, основи, гореща вода, зацапване, удар, абразивно износване, температурен шок;
- Устойчиви на огъване (500 kg/cm^2).

Fine Fireclay е смес от смлян стъкловиден порцелан и огнеупорна глина. Притежава свойството да запазва формата по-добре в процеса на производство. Подходящ е за направа на умивалници и поддушови корита, където е особено важно да се постигне гладка и равна повърхност.

ТОАЛЕТНИ СЕДАЛКИ: МАТЕРИАЛИ

Суровината за тези изделия е Duroplast, който се доставя на гранули и се обработва в специални калъпи при температура от около 150°C в двутонна преса.

Характеристики на Duroplast:
- Безопасен за околната среда – не съдържа замърсяващи околната среда вещества;
- Устойчив на изгаряне с цигара – съответства на изискванията на Стандарт DIN 438-2.18;
- Статично електричество – устойчив на статично електричество и затова отблъсква праха;
- UV излъчване – устойчив на UV излъчване, в съответствие с EN 438-2.18;
- Издръжливост – в съответствие с EN 438-2.14 всички седалки се подлагат на 150 кг изпитване за издръжливост;
- Устойчив на химикали – в съответствие със Стандарт EN 438-2.15.

МЕБЕЛИ: МАТЕРИАЛИ

Connect Air: Използвани материали:
• Шкаф за мивка, колона, плот, панел за чекмедже: меламинови плочи от дървесни частици MFC клас E1 – MDF;
• Рамка на чекмеджета и водачи за чекмедже: стомана;
• Панти: стомана, система с плавно затваряне;
• Полица: стъкло 6 mm;
• Повърхнини: гланц-мат лак / меламин двустранно;

Ideal Standard i.life A/B/S: Използвани материали:
Шкафове за мивки:
• Структура на чекмеджето MFC 16 мм меламин мат антрацит
• Основен панел MFC 16 мм меламин матов антрацит
• Преден панел меламин MFC с дебелина 18 мм
• Странични панели меламин MFC с дебелина 16 мм
Странични модули:
• Странични панели меламин MFC с дебелина 16 мм
• Горен/основен/заден/среден панел меламин MFC с дебелина 16 mm
Шкаф колони:
• Задна дъска от лицев MDF с дебелина 4 мм меламин
• Вътрешен рафт MFC 16мм дебелина меламин
• Предни панели меламин MFC с дебелина 18 мм
• Странични/горни/основни панели меламин MFC с дебелина 16 mm
Плотове: меламин MFC 18 мм дебелина
Хардуер:
• Система чекмеджета: Blum Tandembox Antaro с водачи Blumotion
• Панти: Blum с функция за плавно затваряне on off
• Вътрешен цвят на чекмеджето: Мат Антрацит
• Яка: Боядисана стомана матов антрацит

Tesi: Използвани материали:
• Шкаф за мивка, колона, плот: меламинови плочи от дървесни частици клас E1;
• Преден корпусен елемент: анодизиран алуминий с надраскана структура;
• Подсилени конзоли : поцинкована стомана;
• Чекмедже: ABS със стоманени водачи със система за плавно затваряне, MDF основен панел клас E1;
• Панти: стомана, система с за плавно затваряне;
• Полица: стъкло 6 mm;
• Дръжка: прахово боядисан алуминий.

Eurovit+: Използвани материали:
• MFC плоскости – P2; емисионен клас E1;
• Кантираща лента - PVC;
• Система за чекмеджета: HETTICH QUADRO с функция плавно затваряне;
• Панти: Плавно затваряне;
• Вътрешен цвят на чекмеджето: черен мат;
• Структура на чекмеджето и яка: Фолирани 12 mm дървени панели в черен мат и основа 6 mm;
• Вътрешен цвят на мебелите с чекмеджетата : Предни и странични панели – меламин;
• Вътрешен цвят на шкафовете с врати: Предни, странични, горни, долни панели – меламин;
• Цвят на гърба на шкаф колона: черен мат;
• Буфери: Прозрачен силикон;
• Дръжки: Хромиран екструдиран алуминиев профил.

Mirror&Light: Използвани материали:
• Рамка: MFC табло, клас E1;
• Панти: Стоманени с меко затваряне;
• Висяща скоба и фиксираща планка: Стоманени;
• Рафт: Стъклен 6 mm;
• Врати: Огледало, залепено на MDF панел, клас E1;
• Покрития: Мат алуминий (AL).

САНИТАРНА АРМАТУРА: МАТЕРИАЛИ

Смесителите и канелите са изработени от месинг с постоянно и контролирано химично съдържание, за да отговарят на европейските стандарти. Фирмата гарантира на клиентите, че използваните материали са високо качество и без риск за здравето.

ПОКРИТИЯ

За да постигне бляскавата повърхност на продуктите, компанията използва доказания метод за галванично покритие. Благодарение на модерното оборудване, европейският стандарт EN 248 е напълно спазен.

Всички видими пластмасови детайли са обработени чрез **електрохимично галванизиране**, като преди това са покрити с мед, което осигурява издръжливост на покритието и добър естетически вид.

Праховото боядисване е процес за нанасяне на полимерни покрития с декоративна и антикорозионна цел. Този вид боя е съставена от прахови частици от органични съединения, които съдържат смоли, пигменти и добавки.

Нанасянето на полимерното прахово покритие се осъществява електростатично.

Процесът е екологично чист, тъй като не съдържа материали, които могат да окажат негативно въздействие на околната среда.

Гарантира много добра антикорозионна защита на боядисаните продукти, здравина и устойчивост на удар и надраствания.

Технология течно боядисване или лакиране е алтернатива на прахово боядисаната повърхност, която дава интензивен цветен завършек на продукта. Може да бъде гланц или мат. Лаковото покритие е издръжливо, но по-малко от Хром или PVD.

Технология PVD (Physical Vapor Deposition) е метод за производство на покрития на метална основа, чрез генериране на частично йонизирани метални пари, които реагират с определени газове и образуват тънък филм с определен състав. Типичната температура на процеса за PVD покрития е между 250 и 450 ° C.

PVD покритията се срещат при производството на инструменти за рязане и формоване, механични компоненти, медицински инструменти и продукти, които се възползват от високоустойчивите и декоративни характеристики на PVD покритията.

Те се използват широко за декоративни цели в много приложения, където превъзходната адхезия и устойчивост на надраскване са важни, за да осигурят перфектен външен вид за продължителен период от време при интензивна употреба.

Основните предимства:
• висока твърдост;
• устойчивост на надраскване;
• износоустойчивост;
• не потъмнява, също и във влажна среда;
• процесът на нанасяне на PVD покритие е напълно екологичен.

ЦВЕТОВЕ

Смесителите Connect Air, Ceratherm T100 и Ceratherm C100 се предлагат в различни цветове. В допълнение към Хром, има и нови PVD покрития Матирано сребро, Матирано злато и Магнитно сиво.

В същите три допълнителни цвята се предлага и голямо разнообразие от душ- аксесоари.

Колекции Cerafine O, Ceraline и Ceraplan допълват предложението с цветни варианти в черен мат /Черна коприна/ по технология прахово боядисване.

АКРИЛНИ МАТЕРИАЛИ

Качеството на акрилните вани и поддушовите корита отговаря на най-високите изисквания. Всички заложени спецификации се спазват стриктно, а производственият процес се сертифицира от TÜV. Сертификата на TÜV потвърждава, че качеството на използвания акрилен материал отговаря на Европейския стандарт DIN EN 263. Акрилните изделия носят и знака за качество AFNOR NF, доказателство, че ваните на Ideal Standard са синоним на изключително качество.

Характеристики на акрилния материал:
- Устойчив на издраскване;
- Устойчив на химикали и разтворители;
- Устойчив на UV лъчи (не пожълтява);
- Здравина (не се чупи);
- Луксозен външен вид, гланцово покритие.

САНИТАРНА КЕРАМИКА

Технология Aquablade®

Тази изключителната и патентована наша технология предлага най-добрата технология на измиване на тоалетната, дори при по-нисък обем вода.

Предимства за вас:

- Модерна, високотехнологична, и проектирана естетично технология: без ринг, дискретен микро канал, разположен в близост до горната част на тоалетната чиния, така че всеки път да се изплаква 100% от разположената под него повърхност,
- Без надвесен ринг,
- Най-високо ниво на измиване,
- Ниско ниво на изпръскване,
- Идеално измиване от възможно най-горната част на тоалетната чиния,
- Ниско ниво на шум - водният поток се движи като водно острие по керамичната повърхност с минимална турбуленция.

Технология Aquablade®

Технология без ринг HydroTwist

HydroTwist използва силата на водовъртежа, осигурявайки цялостно почистване на тоалетната. Водният поток покрива напълно вътрешността на тоалетната чиния без пръски навън. Дизайнът без ринг прави почистването лесно като намалява времето за поддръжка наполовина.

HydroTwist работи ефективно дори при ниски обеми вода..

Технология без ринг HydroTwist

Технология без ринг RimLS+®

Иновативна технология за измиване на тоалетната RimLS+, която предоставя оптимално хигиенно почистване, отговаряйки на нарастващите нужди от хигиенни решения:

- Лесен за почистване продукт: липсата на ринг и хоризонтални площи позволява лесен достъп до по-голямата част от вътрешната повърхност на купата, като резултата е продукт, който се почиства само с едно забърсване.
- Лесна за поддръжка: лекотата на почистване води до спестяване на време, когато става въпрос за поддръжка.
- Добро покритие на измиването: по-добро измиване отпред и елегантна, но мощна водна завеса отзад.

Технология без ринг RimLS+®

Технология без ринг RimLS

Иновативна технология за измиване на тоалетната, осигуряваща лесно почистване:

- Лесно се почиства, липсата на ринг позволява лесен достъп до по-голямата част от вътрешната повърхност на тоалетната.
- Бързо почистване на продукта, което води до спестяване на време, когато става въпрос за поддръжка.
- Функционална горна платформа/тип козирка/, предотвратяваща разплискване.

Технология без ринг RimLS

Технология без ринг RimLess Classic

Класическа технология без ринг, която позволява ефективно изплакване на тоалетната и постига висок стандарт в хигиената.

Водата преминава през двата по-големи странични отвора за промиване на функционалната зона и следва външния периметър в горната част на купата.

По-малкият отвор в средата облива площта над сифона.

Съществено предимство на изплакването при технологията без ринг е лесното почистване, което спестява време и разходи.

Технология без ринг RimLess Classic

Технология Diamatec® в колекция IPALYSS

IPALYSS® комбинира най-доброто от природата: извънредна здравина и деликатно тънки линии, благодарение на новия керамичен матириал за супер тънка керамика DIAMATEC: Уникална комбинация от рафинирани материали: фино смляна Алумина (Aluminum Oxide, Al2O3 - известен с високата си издръжливост и кристална структура подобна на сапфира и рубина), предварително изпечени глини (chamotte), и точната пропорция смес от натрий и калий.

Технология Diamatec®

САНИТАРНА КЕРАМИКА

Smartguard® (Антибактериална технология)

Технология SmartGuard е базирана на антимикробен агент, който се вгражда в керамичната глазура. Съдържа сребърни йони, които доказано потискат растежа на бактериите. Тъй като антимикробният агент е вграден в глазурата, то ефектът ще продължи да действа през целия живот на продукта, осигурявайки защита ден след ден. Smartguard намалява бактериалния растеж и вирусната инфекциозност с 99,9% след 24 часа. Глазурата Smartguard осигурява непореста и лесна за почистване повърхност.

Технология Smartguard®

Ултратънка седалка

Новият дизайн на тези седалки придава оригинален, естетически красив и елегантен вид на тоалетните.

EasyFix+ система за монтаж на конзолни тоалетни със скрито присъединяване

Това е нова система за скрито присъединяване, представена за първи път в конзолните тоалетни на колекцията Ideal Standard i.life B. Инсталацията на тоалетната се осъществява през отворите за монтаж на тоалетната седалка, облекчавайки процеса, като го прави възможен от 1 човек. Тоалетните седалки се фиксират директно с винтове към скритата фиксация, което прави монтажа на седалката още по-стабилен.

Ултратънка седалка и EasyFix+ система за монтаж

Седалка с плавно падане

Системата за плавно затваряне Soft Close слага край на шумното затръшване на капака на тоалетната. Едно леко докосване и капакът се затваря сам, постепенно, безопасно, безшумно и леко, почти безтегловно. Монтирането на тоалетната седалка със система за автоматично затваряне Soft Close е лесно, а надеждността – изпитана.

Седалка с плавно падане

Икономия на пространство

Много често пространството, с което разполагаме, е определящо при избора на продукти. Ние предлагаме тоалетни и мивки, които се характеризират с къса проекция и са изключително подходящи за пространства, при които всеки сантиметър е от значение.

Икономия на вода

Тоалетните казанчета за WC комплектите имат вместимост 6 литра, като обемът на пълнене може да се регулира. Конструкцията осигурява висока скорост на изтичане на водата и много добро измиване на тоалетната чиния. Интелигентно решение е двустепененният промивен механизъм, с който са снабдени всички тоалетни казанчета в комплектите. Той дава възможност за пестеливо използване на водата и реализиране на значителни икономии.

6L 3L | 4.5L 2.5L | 4L 2.5L | 4.5L 3L

Икономия на вода

IdealFlow

Скрита преливна система, при която няма отвор за оттичане. Позволява лесно почистване, придава по-добър естетичен вид, без ограничения в дизайна и увеличава максимално свободното пространство за мебелите.

Ideal Flow

Скрит монтаж

Видимите отвори лесно се замърсяват и развалят естетичния вид на керамичните изделия. Системата за скрит монтаж предлага привлекателен вид и осигурява лесно почистване.

Скрит монтаж

Иновативно покритие Ideal Plus

Това покритие на керамиката предотвратява задържането на вода, варовикови отлагания и мръсотия по керамичната повърхност.

Покритие Ideal Plus

МЕБЕЛИ

Икономия на пространство

Много често наличното пространство е определящо при избора на продукт. Ideal Standard предлага мебели с интелигентни решения за оптимизиране на пространството, с което разполагате. Специалният спестяващ пространството сифон дава възможност за пълноценно използване на мебелното пространство, като същевременно се създава цялостна композиция. Улеснява се достъпа за по-лесно почистване и поддръжка.

Икономия на пространство

Система с плавно затваряне и система Push-to-open

Вратите и чекмеджетата са оборудвани с механизъм за плавно и тихо затваряне. Някои колекции предлагат врати и чекмеджета без дръжки - отварят се с натискане.

Push-to-open система

Система против конденз

Системата против конденз, предлагана с някои от огледалата на IS, прави използването им истинско удоволствие.

Осветление

IS предлага огледала и шкафове с вградено осветление и сензор за включване на осветлението при отваряне или ел.ключ и скрит ел.контакт за включването му.

Разпределители

Някои мебели включват разпределители за съхраняване на вещи, които оптимизират пространството.

Разпределител за чекмедже

ДУШ КАБИНИ

Покритие IdealClean

Покритието Ideal Clean отблъсква водата и предотвратява натрупването на варовикови отлагания. Осигурява лесно почистване, като запазва дълго ефекта на чистота.

Покритие IdealClean

ПОДДУШОВИ КОРИТА

Материал Ideal Solid®

- Композитен материал на основата на мрамор и смоли, с покритие създаващо ефект „камък",
- Покритието позволява възстановяване от надраствания, устойчиво е на действието на химични агенти (EN14527) и не позволява развитието на микроорганизми и гъбички (EN ISO 846),
- Покритието отговаря на изискванията на най-високия клас C на DIN 51097 за противохлъзгащи покрития.

Материал Ideal Solid®

СМЕСИТЕЛИ

Технология студен старт BlueStart®

Тази уникална технология спестява вода, енергия и следователно финансови средства. Функцията й е да доставя само студена вода, когато ръкохватката е в централна позиция. Тази умна технология осигурява избягване на безмисленото затопляне на вода при употребата на стандартен смесител, където в централна позиция на ръкохватката се доставя смесена вода.

Click технология

Функцията за регулиране разхода на вода ви дава възможност лично да контролирате нейната консумация. Когато при повдигане на ръкохватката на смесителя чуете леко щракване, подаването на вода се ограничава на 50%. С едно леко повдигане на ръкохватката, дебита на водата се увеличава до 100%.

38 mm затварящ механизъм FirmaFlow®+

- Хидравлични характеристики (съответства на стандартите DIN EN 817, NF),
- Подобрен дизайн на ограничителя на топлата вода – 6 позиции за настройване на температурата,
- Издържа десет пъти повече от нормата на ЕС (EN817),
- Издръжливост на гореща вода до 90°C.

750,000
РАБОТНИ ЦИКЪЛА

20+
ГОДИНИ РЕДОВНА ЕЖЕДНЕВНА УПОТРЕБА

ЛЕСЕН
НАЧИН НА РАБОТА, ОСИГУРЯВАЩ ПРЕЦИЗНОСТ БЕЗ УСИЛИЯ И МАКСИМАЛЕН КОМФОРТ

Термостатен механизъм PreciTherm®

Изработен от устойчив на котлен камък полимер и с прикрепена фина мрежа, PreciTherm® е проектиран да гарантира дълъг, безпроблемен експлоатационен живот.
PreciTherm® слага край на излишното израходване на вода, докато се настрои подходящата температура, а също така реагира на внезапните промени в температурата на входящата вода: с PreciTherm® максималната флуктуация е 1,5°C и до две секунди температурата да се балансира отново.

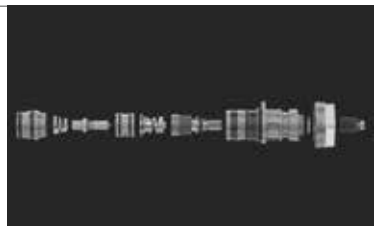

Easy-Fix присъединяване

Тази система осигурява лесен монтаж на смесителите, благодарение на специалната конструкция на гумената подложка и металната шайба. Това ви позволява да затегнете гайката върху шпилката бързо и без помощник.

EasyFix+ присъединяване

По-лесен и бърз монтаж, с до 50% спестено време за инсталиране.
С помощта на стандартен тръбен ключ, натиснете гайката директно към керамичната мивка и я затегнете. Смесителят е на мястото си, фиксиран и с гарантирано перфектно уплътнение.

Вграден аератор

Скритият в чучура аератор при някои модели смесители на Ideal Standard е защитен от вандализъм. Ключът за неговата подмяна или почистване е включен в комплекта. Придава елегантен вид на смесителя, без да нарушава изчистената линия на дизайна.

Coin Slot аератор

Този аератор може лесно да се монтира и демонтира с помощта на монета – не е необходим сервизен ключ.
Напълно съвместим с резби M24x1. Отговаря на изискванията на европейски стандарт EN 246.

Подвижен аератор

Този тип аератор позволява прецизна и лесна настройка на струята на водата. Чрез лек натиск върху аератора ъгълът на струята може да се променя +/- 7°.

СМЕСИТЕЛИ

Cool Body технология

За постигане на 100% безопасност, тази модерна технология не позволява прекомерно нагряване на външните повърхности, предпазвайки децата от изгаряне.

Еко опаковка

С грижа към околната среда, ние премахнахме всички пластмасови компоненти в опаковката на продуктите и ги заменихме с разградими материали.

Комфорт на температурата

Термостатните смесители на IS притежават механизъм за контрол на топлата вода, който позволява да се поддържа постоянно една и съща температура.

При някои модели има ограничителен бутон на ръкохватката, настроен на 40°C. Това гарантира безопасност, спестява енергия и пари.

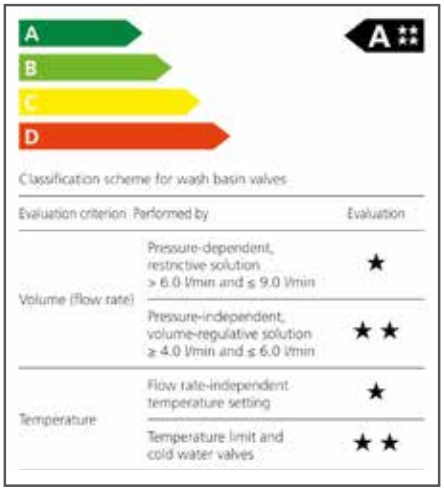

Ограничител на топла вода (HWTC)

Механично ограничава обхвата на движение на ръкохватката, като по този начин се контролира максималната температура на топлата вода. Възможно ограничение в различни степени (показано в Инструкция за монтаж). Предпазва от изгаряне и пести средства.

Ограничаване потока на водната струя

Някои термостатни смесители IS притежават бутон за ограничаване на дебита на 50%.

ДУШОВЕ

Вграден ограничител на дебит

Душовете на IS притежават вграден ограничител на дебит: ръчни душове - ограничител дебит 8 l/min, душ глави - ограничител дебит 12 l/min и 9.5 l/min.

Лесно почистване

Душовете на IS се почистват лесно, тъй като силиконовите дюзи не задържат отлагания и замърсявания.

Удобство

Ръчните душове на IS са удобни, ергономични и не се плъзгат в ръката.

PROSYS® СТРУКТУРИ ЗА ВГРАЖДАНЕ

Всички продукти ProSys® преминават тестове за издръжливост, шум и хидравлични тестове в лаборатории по време на разработката. Следваме строгите процедури на сертификация, включително NF и WRAS, за да отговаря качеството на продуктите ни на най-високи стандарти.

Системата ProSys® притежава авангардни характеристики, позволяващи лесен монтаж и обслужване, икономия на вода и енергия, подобрена хигиена

ПОЛЗИТЕ:

6. Лесен и бърз монтаж

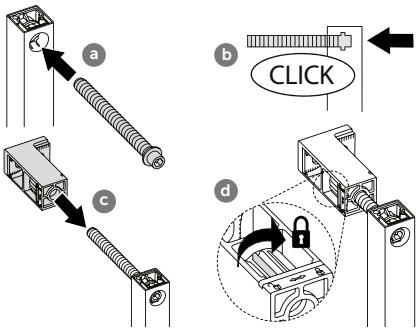

1. Поддръжка без инструменти

2. Метална рамка – антикорозионно покритие

3. Лесна настройка на височината (0-200 mm)

7. Напълно адаптивна сервизна кутия

4. Лесна настройка на обема на измиване

8. Пестящ водата SmartValve

5. Натоварване до 400 kg при рамките за WC и биде

9. Адаптивна изходна тръба

10. Спирачки, осигуряващи лесна настройка и монтаж от един човек

ProSys® структури за вграждане

ProSys® активатори

Монтаж на ProSys®

SMARTVALVE ПЕСТИ ВОДА

SmartValve е малък механизъм, действащ на принципа на противоналягането, с висока скорост на пълнене при различни налягания във водопроводната мрежа.
Намалява разхода на вода по време на измиването като регулира пълненето с вода да започва едва след затварянето на изпразващия механизъм. Това може да спести близо 0.5 литра вода на всяко измиване.

Също така е тих–сертифициран с акустичен клас 1 съгласно стандарта NF.

SmartValve се използва в почти всички ProSys® казанчета.

SMARTFLUSH ПОДОБРЯВА ХИГИЕНАТА

Самостоятелна система в казанчето, която впръсква почистващ препарат с прецизно разпределение при всяко измиване.

Дезинфектантът се съхранява в отделен резервоар, разположен вътре в казанчето, което елиминира риска от замърсяване. Бързо и лесно се допълва, като могат да се използват различни течни и гел-препарати за тоалетна.

SmartFlush системата се предлага като отделен комплект и може да се инсталира към всяко ProSys® казанче на Ideal Standard.

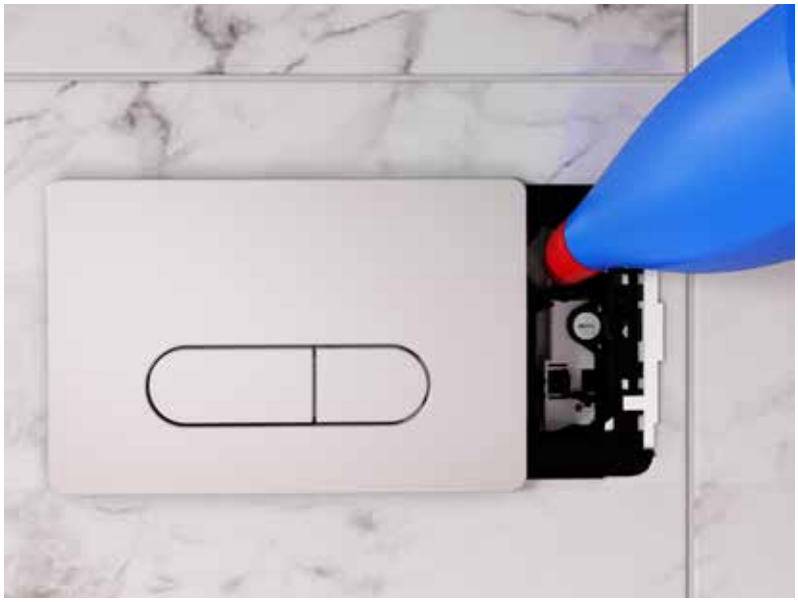

SMARTFORCE ПЕСТИ ЕНЕРГИЯ

Тази технология използва силата на водата, която при движението си генерира достатъчно енергия да захрани безконтактния активатор. Не изисква включване към електрическата мрежа, нито смяна на батериите.

Системата е съвместима с бутона Symfo®, който се активират при доближаване на ръката към него.

Системата SmartForce е съвместима с казанчета ProSys® 120 и ProSys® 80, чрез отделни преобразуващи комплекти.

AQUABLADE®
НОВА ЕРА В ИЗМИВАЩИТЕ ТЕХНОЛОГИИ

AquaBlade® е най-значителното развитие в продуктовата категория, след изобретяването на тоалетната с водно промиване през 19-ти век. Представена от Ideal Standard през 2015 г., тази изключителна и патентована технология предлага най-добро измиване дори при ниски водни обеми.

AquaBlade® технологията определя нови стандарти в дизайна и хигиената на тоалетната - гладката, нежно извита повърхност без надвиснал ръб, означава много по-лесна за почистване тоалетна чиния, с по-тиха технология на измиване и по-умен дизайн.

Технологията AquaBlade® е проектирана в съвременен стил с изчистени линии. Няма надвесен ринг, виждат се само нежно извити гладки повърхности.

ПО-ЧИСТА

AquaBlade® технологията превъзхожда всички съществуващи тоалетни технологии по отношение на хигиената. Традиционните тоалетни оставят значителна неизмита площ от тоалетната чиния, особено в задната част. Микроканалът AquaBlade® е разположен в горната част на тоалетната чиния така, че водният поток изплаква 95% от повърхността под него, напълно отмивайки нечистотиите.

AquaBlade® технологията оптимизира налягането на водата и почиства бактериите чрез плавни вълни без нехигиенични пръски.

ИЗМИВА 95% ОТ ПОВЪРХНОСТТА НА ТОАЛЕТНАТА ЧИНИЯ

При традиционните тоалетни с надвесен ринг, приблизително 20% от повърхността остава неизмита.

Технологията AquaBlade® осигурява почистване на 95% от повърхността, разположена под микро канала.

ПО-ЛЕСНО ПОЧИСТВАНЕ

ПО-УМНА

Технологията AquaBlade® използва водата по-икономично и по-ефективно от стандартните тоалетни и функционира перфектно, в комбинация с елегантен и ненатрапчив дизайн. Вие получавате продукт, който може да бъде описан като "по-умен" дизайн.

ТЕХНОЛОГИЯ, КОЯТО ФУНКЦИОНИРА ПЕРФЕКТНО

ПО-ТИХА

В сравнение с много от традиционните технологии за измиване, AquaBlade® е до 60% по-тиха. Нашите лабораторни тестове на еднакви тоалетни чинии с традиционно измиване и с технологията AquaBlade® показват, че революционната AquaBlade® намалява нивото на шума с 25%.

РЕЗУЛТАТИТЕ ПОКАЗВАТ НАМАЛЯВАНЕ НА ШУМА С 25%.

dB Диаграма на шума по видове тоалетни чинии

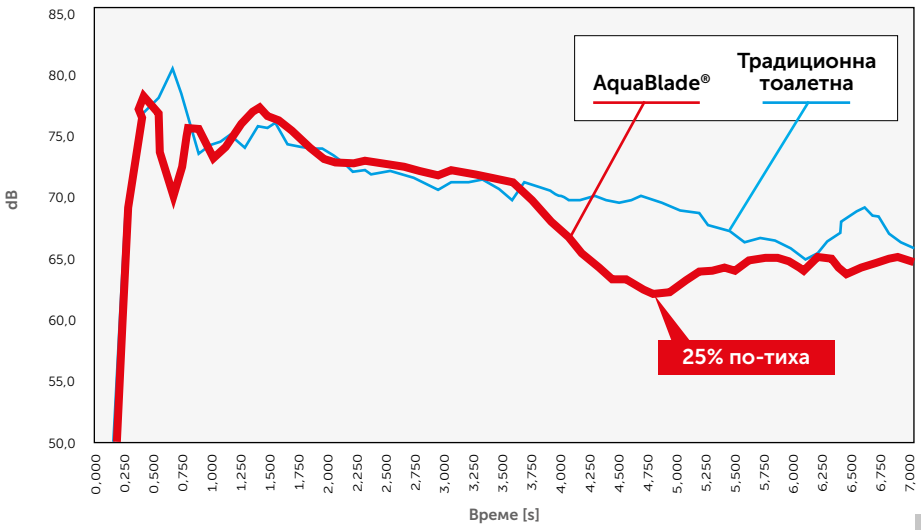

EASY-BOX АВАНГАРДНА ТЕХНОЛОГИЯ ЗА ВГРАЖДАНЕ

Ideal Standard усъвършенства своята технология за вграждане в сътрудничество с група експерти*. Новият модул за вграждане EASY-Box не оставя никакво място за по-големи очаквания. Благодарение на новата концепция за бърз монтаж FAST-FIX, инсталирането е изключително лесно и гъвкаво. Водозащитната система DICHT-FIX осигурява тройна защита срещу проникване на вода отвън и отвътре, като гарантира пълно уплътнение срещу влага. Можете да избирате между традиционния едноръкохватков или термостатен смесител. Също така съществува версия със защита от връщане на водата при вани, осигуряваща безопасност съгласно DIN EN 1717 (защита на системите за питейната вода от замърсяване) **.
Отговаря на стандарт DIN 4109 (шумоизолация на многоетажни сгради), категория I за контрол на шума.

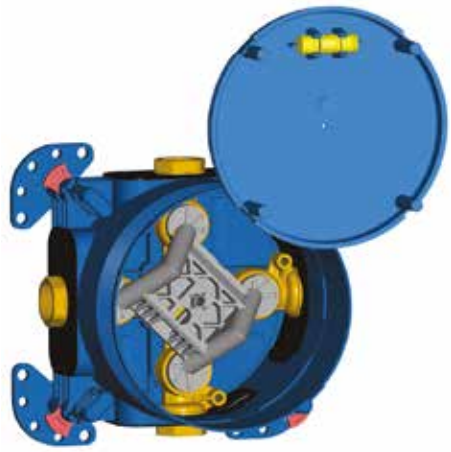

Отговаря на следните норми и стандарти:
- DIN 4109 шумоизолация на многоетажни сгради, категория I за контрол на шума
- DIN 1988 съвместимост на водопроводните системи
- Защита на тухлените стени от влага
- DIN EN 1717 за версиите с възвратен клапан**

Комплект 1. Универсално базово устройство за вграждане.
Неголямото базово устройство за вграждане е изключително гъвкаво и адаптируемо към всякакъв тип инсталация. Монтажът не изисква никакви специални инструменти и усилия. В базовото устройство могат да бъдат монтирани вградени: едноръкохватков смесител за душ или вана/душ, термостатен смесител за душ или вана/душ, електронен смесител за душ или умивалник.

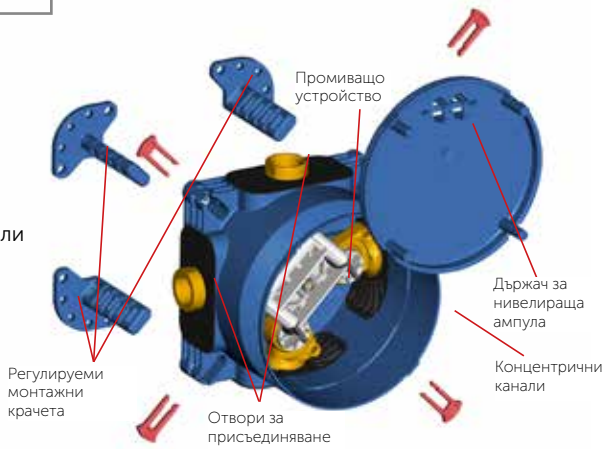

Комплект 2. Състои се от вградена функционална част и външна декоративна част.

Функционало устройство за вграждане: специфично за едноръкохваткови и термостатни смесители. Затварящ механизъм, превключвател, възвратен клапан, стоп-вентили (вградени в термостатните смесители и в някои едноръкохваткови смесители) и уплътнители - всичко това в този единствен комплект. Също така съществува версия осигуряваща безопасност от връщане на вода.

Термостатен смесител
Надежден термостатен механизъм, стоп-вентили, възвратен клапан и DICHT-FIX система.

Едноръкохватков смесител
Изберете вана/душ или смесител за душ с CLICK затварящ механизъм с функция за ограничение на температурата и водоспестяваща ECO функция и DICHT-FIX система.

Декоративна външна част:
Според избраната дизайнерска колекция Функционалното устройство за вграждане може да се комбинира с над 30 различни декоративни части, предлагащи свобода на избора по отношение на дизайна

Термостатен смесител

Едноръкохватков смесител за душ

Едноръкохватков смесител за вана/душ

* Ideal Standard благодари на всички активно участващи в разработката на EASY-Box професионалисти и експерти.
** Само в комбинация с конектори на Ideal Standard

FAST-FIX ИНОВАТИВНА КОНЦЕПЦИЯ ЗА МОНТАЖ

Новата концепция за бърз монтаж FAST-FIX гарантира възможност и бързина на инсталиране при всички различни типове стени.

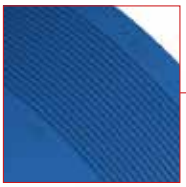

Концентрични канали
Концентричните канали улесняват изрязването на излишната част от кутията след вграждането.

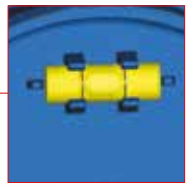

Държач за нивелираща ампула
Специално разработен държач на лицевата страна на EASY-Box позволява използването на нивелираща ампула (нивелиращата ампула не е включена в комплекта).

Отвори за присъединяване към водопроводната инсталация
Максимално достъпни за работа и позволяват присъединяване на всички видове тръби. Не се налага използването на удължители.

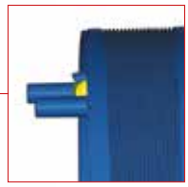

Цилиндрични опори
Затварящата капачка притежава 4 цилиндрични опори, позволяващи използването на стандартен нивелир при позиционирането на изделието в стената.

Регулируеми монтажни крачета
Осигуряват лесен монтаж и настройка на необходимата дълбочина на вграждане на 4 степени в диапазон от (от 22 mm дълбочина в устройството плюс 35 mm ход на крачето).

Фиксиращ отвор
За директно присъединяване към стената.

Промиващо устройство
Позволява проверка за херметичност и промиване след присъединяване към водопроводната инсталация.

Монтажни схеми

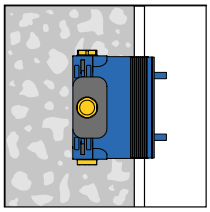

Инсталиране в стената

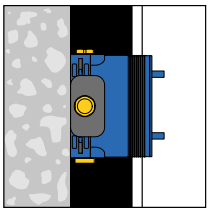

Инсталиране към стена в дълбочина, директно присъединяване и гипс-картон

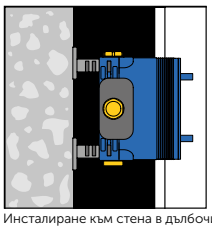

Инсталиране към стена в дълбочина, присъединяване чрез регулируеми монтажни крачета и гипс-картон

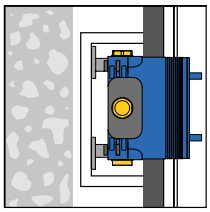

Инсталиране към монтажна рама

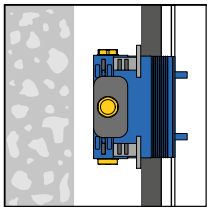

Инсталиране към гипс-картон

Регулируема дълбочина на монтажа между 73 и 95 mm
EASY-Box може да бъде инсталиран в диапазон от 73 mm минимална до 95 mm максимална монтажна дълбочина без никакви затруднения или допълнителна работа. Регулируемите монтажни крачета осигуряват допълнителна дълбочина на вграждане от 5 до 40 mm в 4 фиксирани степени. При необходимост от изключително дълбок монтаж се предлага допълнителен комплект за удължаване.

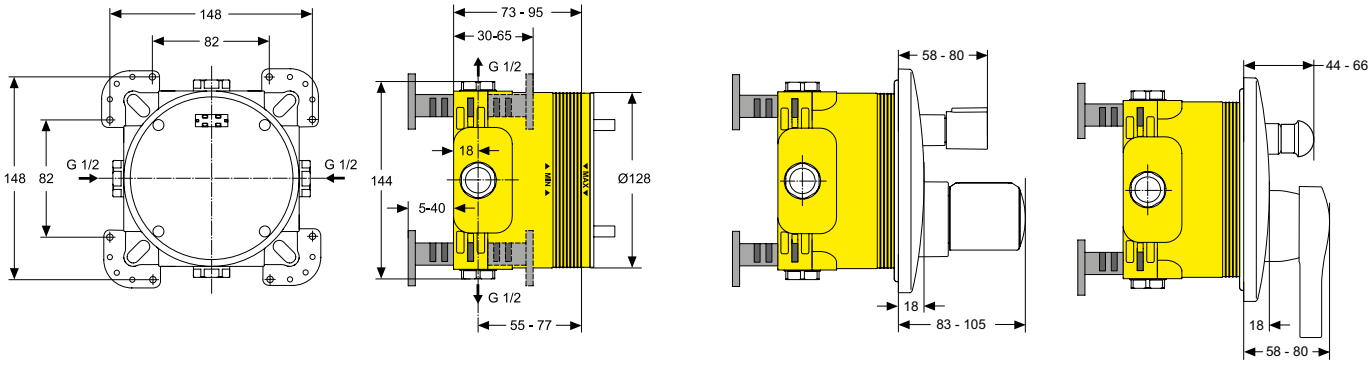

DICHT-FIX 100% ХЕРМЕТИЧНОСТ НА ИНСТАЛАЦИЯТА

Доказалата се във времето система за херметичност на монтажа DICHT-FIX е допълнително подобрена и сега се предлага във всички вградени смесители Ideal Standard.

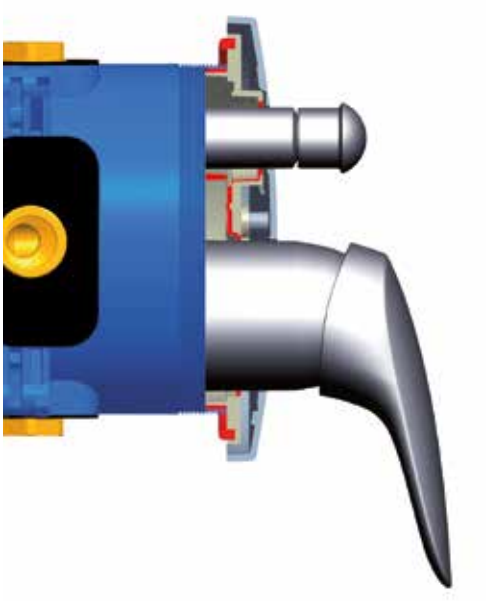

Херметичност на външните елементи:
Рамката за присъединяване на външните декоративни елементи е уплътнена херметично към стената и кутията на EASY-Box, за да предотврати попадането на вода, стичаща се по стената във вътрешното пространство на изделието. Всички функционални отвори са допълнително херметически осигурени.

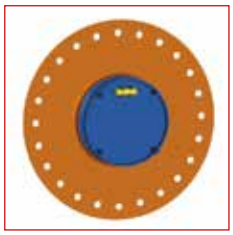

Външно уплътняване – херметизираща яка:
специалната фибърна материя заменя досегашната пластмасова уплътняваща рамка и предотвратява проникването на вода между плочките и корпуса на смесителя, инсталиран в стената.

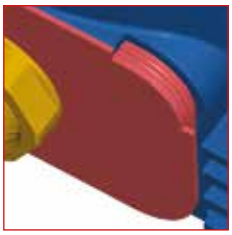

Вътрешно уплътняване – каучукова вложка:
допълнителни уплътнителни елементи около отворите за присъединяване към водопроводната система предотвратяват възможността за попадане на вода от EASY-Box в стената.

Интелигентно решение – вградени уплътнители:
рамката за присъединяване на декоративните елементи, произведена по технология 2-component die-casting, позволява уплътнителните елементи да са неотделима част от твърдата основа. Така се гарантира правилно позициониране на уплътнителите при монтаж.

Аксесоари

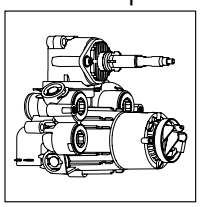

Модел със защита от обратен поток:
За артикулен номер виж листа с продукти

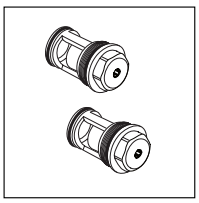

Спирателни кранове за едноръкохваткови вградени смесители:
A960706NU

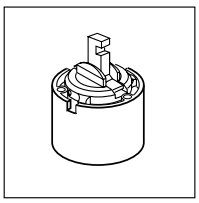

Затварящ механизъм за монтаж с разменен вход на топла и студена вода:
Едноръкохватков:
A963462NU
Термостатен:
A963606NU

Дистанционна рамка:
A960705AA

Комплект за удължаване:
A960704NU

Бързо инсталиране

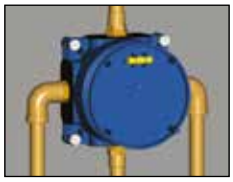

Комплект 1 се фиксира и се свързва с тръбите

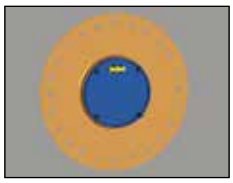

Херметизиращата яка се поставя върху готовата стена

Водопроводната система се промива

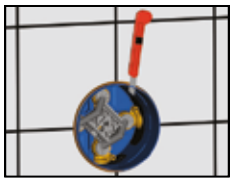

Частта от кутията, която се подава от стената се изрязва до нивото на плочките

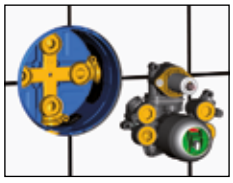

Монтира се функционалната част от външния Комплект 2

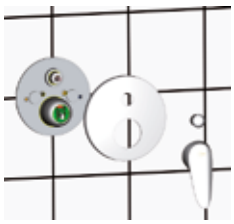

Фиксира се подържащата рамка на декоративните елементи. Монтират се декоративните елементи

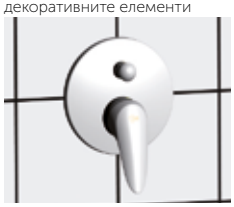

ГОТОВО!
EASY-Box комбинира модерен дизайн и съвременна технология

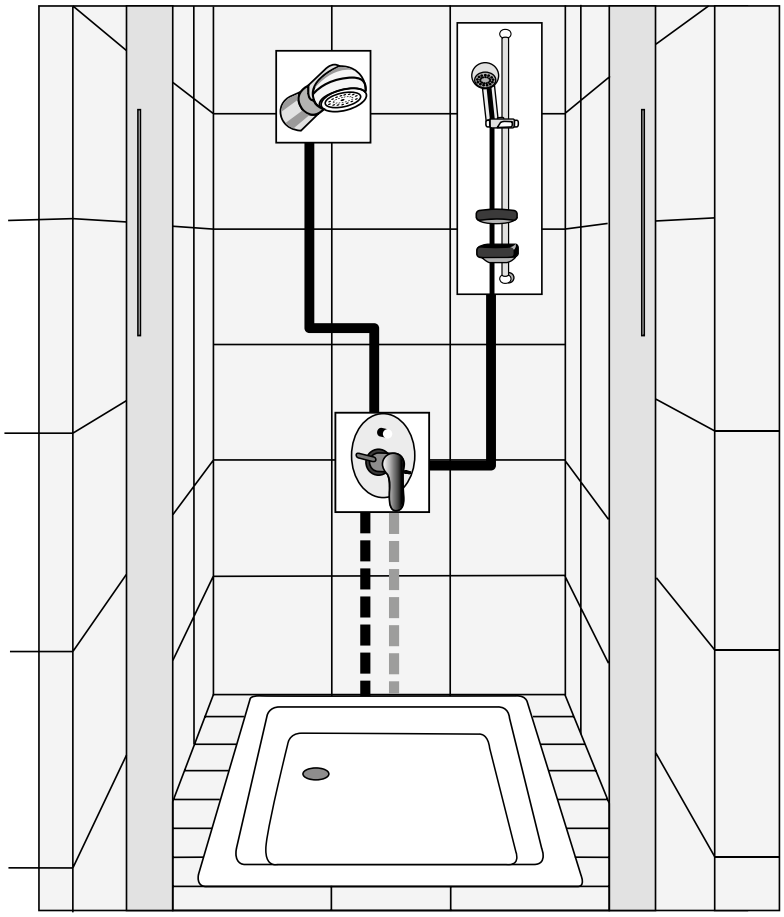

ПРИМЕР 1

- вграден смесител с превключвател
- стационарна душ глава
- тръбно окачване с ръчен душ
- стенно коляно

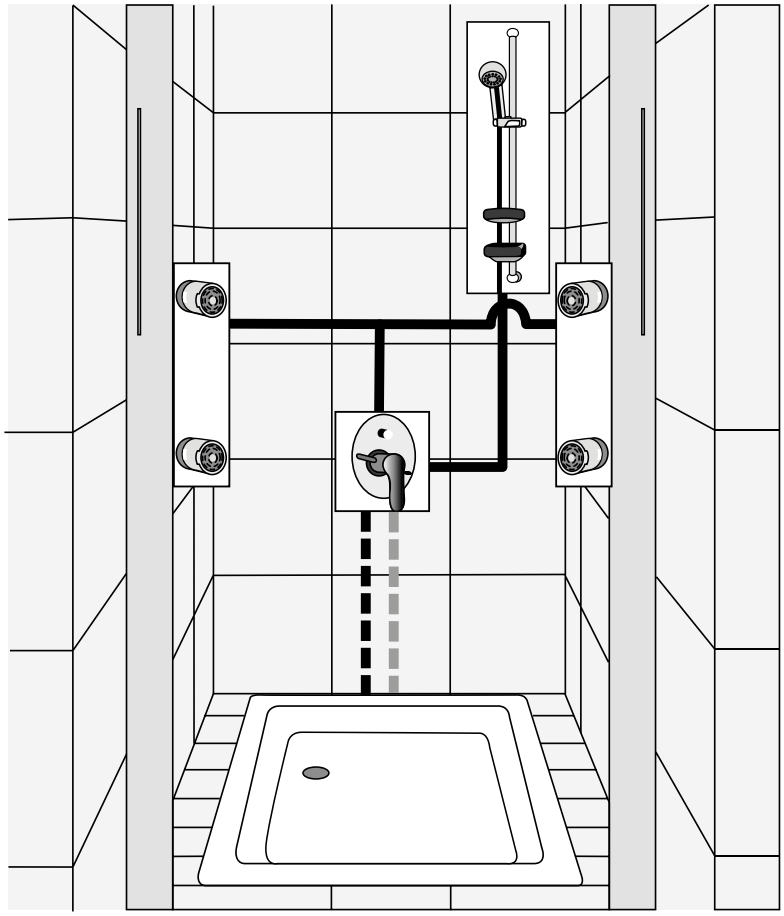

ПРИМЕР 2

- вграден смесител с превключвател
- дюзи
- тръбно окачване с ръчен душ
- стенно коляно

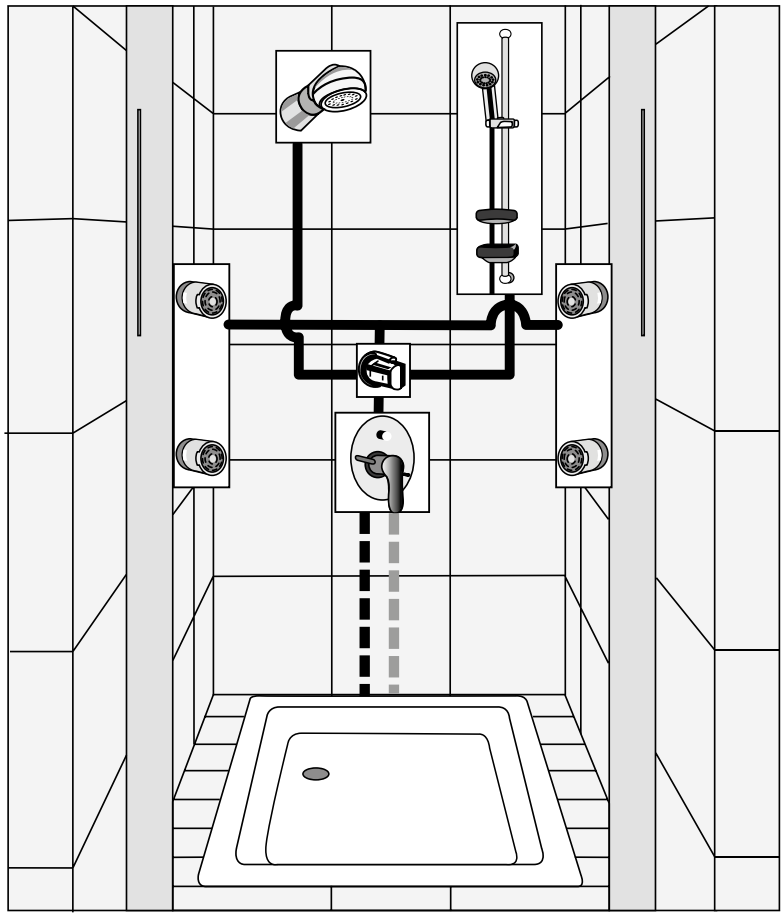

ПРИМЕР 3

- вграден смесител с превключвател
- дюзи
- тръбно окачване с ръчен душ
- стенно коляно
- вграден превключвател за повече от два изхода
- стационарна душ глава

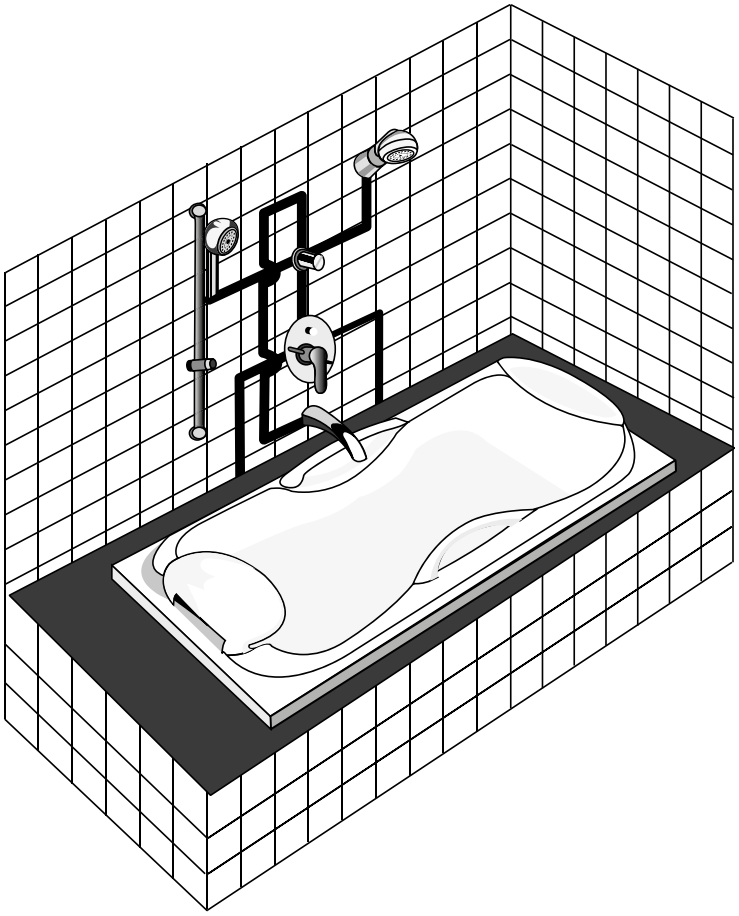

ПРИМЕР 4

- вграден смесител с превключвател
- вграден превключвател
- стационарна душ глава
- тръбно окачване с ръчен душ
- стенно коляно
- чучур за вана

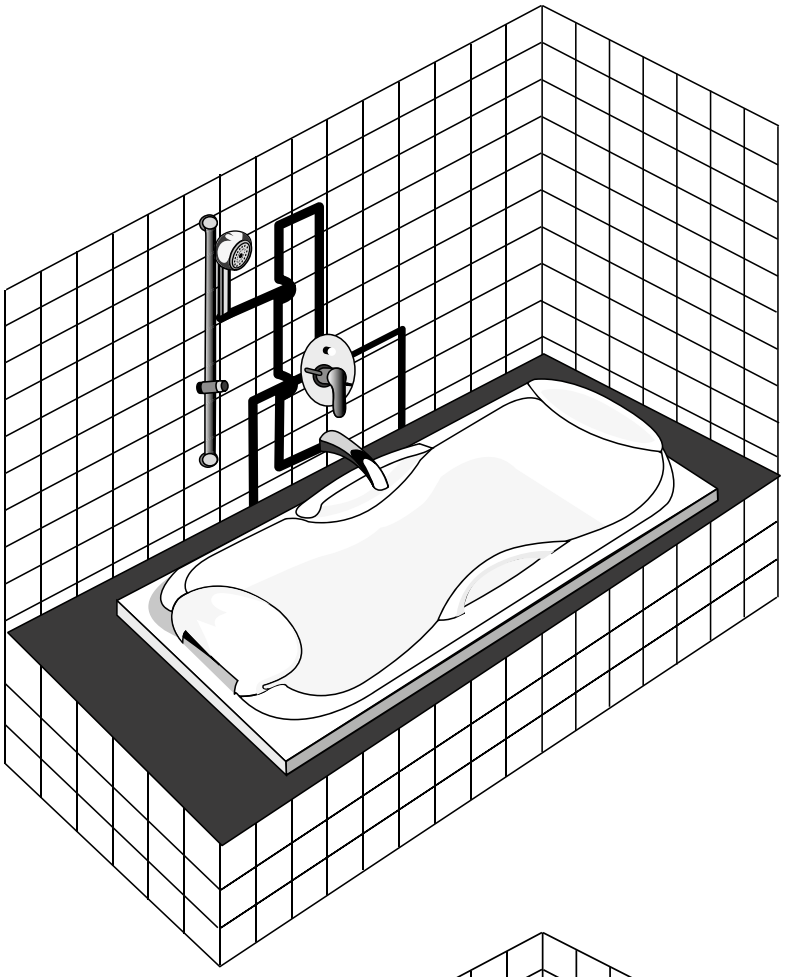

ПРИМЕР 5

- вграден смесител с превключвател
- тръбно окачване с ръчен душ
- стенно коляно
- чучур за вана

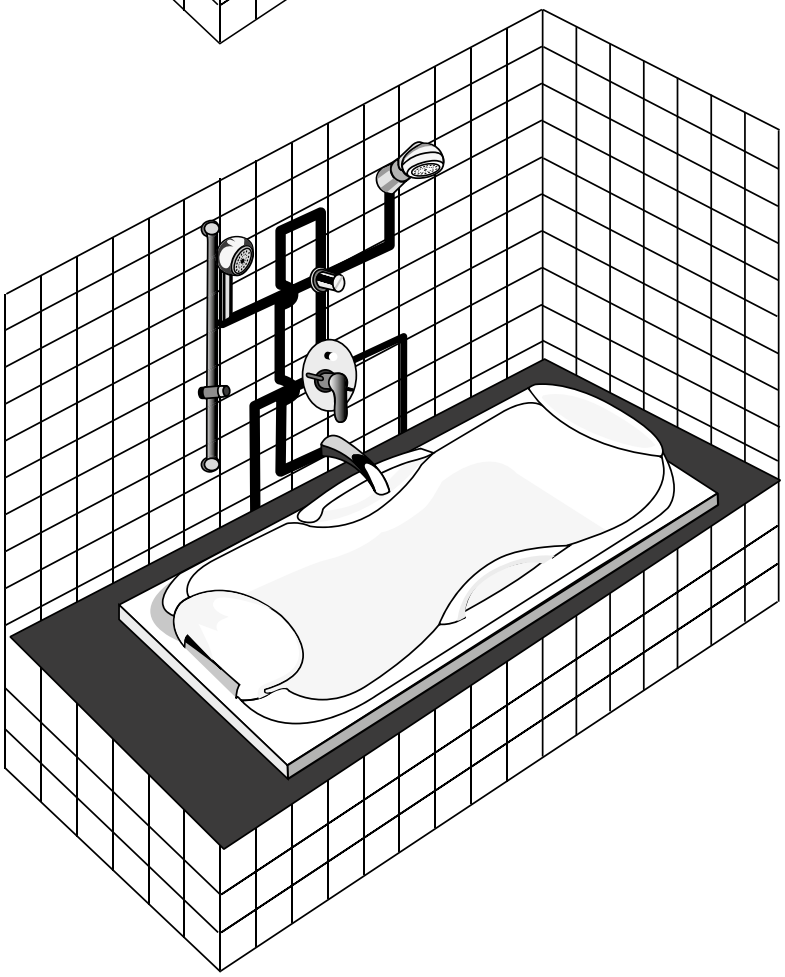

ПРИМЕР 6

- вграден смесител с превключвател
- вграден превключвател
- стационарна душ глава
- тръбно окачване с ръчен душ
- стенно коляно
- чучур за вана

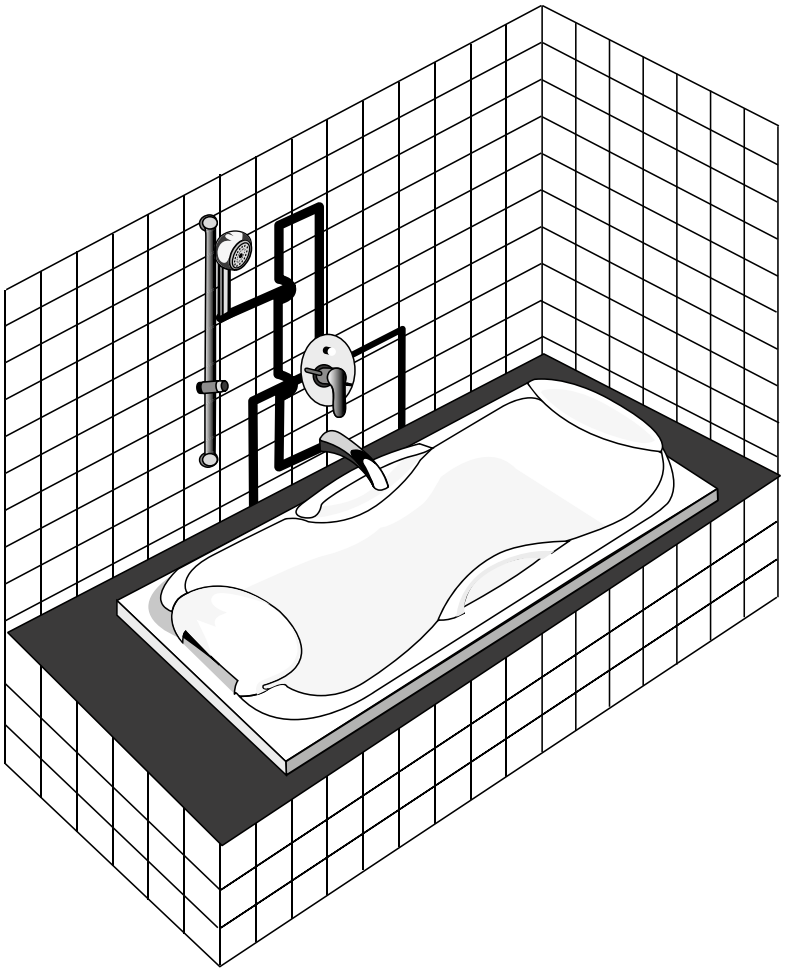

ПРИМЕР 7

- вграден смесител с превключвател
- тръбно окачване с ръчен душ
- стенно коляно
- чучур за вана

2 ТИПА ИНСТАЛАЦИЯ НА ВАНИ

A Инсталация с панели

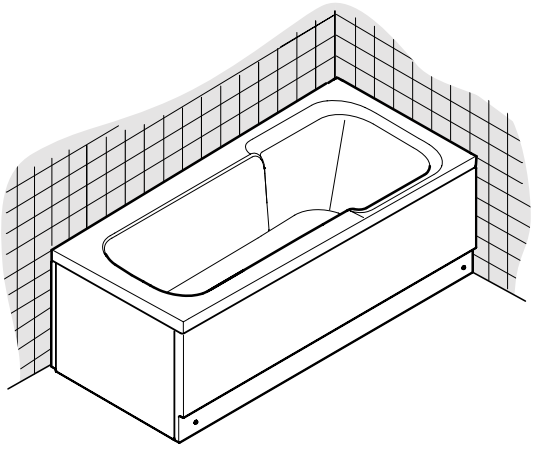

B Вградена инсталация

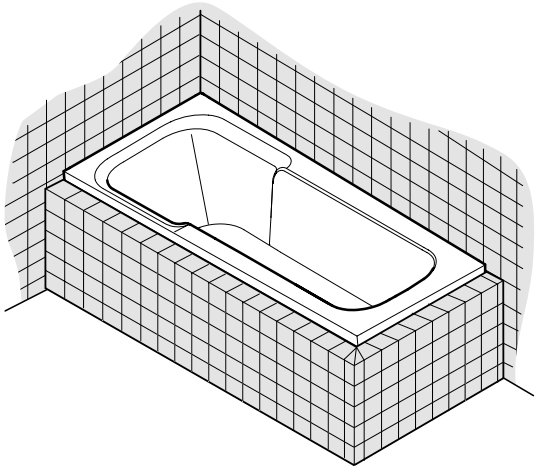

2 ТИПА МОНТАЖ НА ПОДДУШОВИ КОРИТА

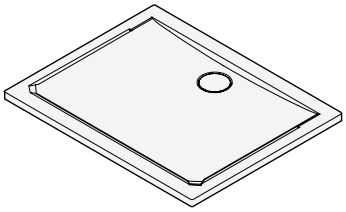

A Монтаж върху крака

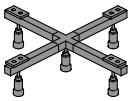

или

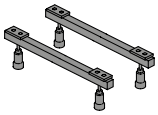

+

Различни модели крака
/поръчват се отделно/

Ще ги откриете в частта за поддушови корита

+

Сифон
/поръчва се отделно/

Ще ги откриете в частта за поддушови корита

B Монтаж върху под

Без разстояние между коритото и пода.

+

Силикон или лепило
/поръчва се отделно/

По избор на инсталантьора

+

Сифон
/поръчва се отделно/

Ще ги откриете в частта за поддушови корита

Индекс

Арт.No.	Страница
A	
A1000NU	243, 250, 259, 272, 280, 299, 318, 336, 342, 351, 360, 370, 380, 408, 409, 410, 411, 412, 417, 418, 423, 431, 611, 624, 625
A1070NU	435
A1080NU	487, 488
A1313NU	294, 308, 313, 327, 348, 357, 386, 431
A2305AA	40, 41, 42, 43, 44, 46, 47, 48, 50, 51, 52, 53, 59, 60, 61, 62, 63, 64, 65, 66, 67, 68, 69, 70, 71, 80, 81, 82, 83, 84, 96, 97, 104, 105, 106, 107, 117, 118, 119, 120, 132, 592, 593, 594, 595, 604, 605, 632, 634, 648, 652
A2307AA	58, 77, 78, 95, 103, 116, 128, 132, 638, 639
A2391NU	433
A3732XJ	597, 606
A3794NU	597, 606
A3795NU	597, 606
A3796NU	597, 606
A4260AA	238
A4268AA	239
A4269AA	242
A4271AA	242
A4719AA	243
A4720AA	243
A4844AA	504
A5591AA	240
A5803A2	505
A5803A5	505
A5803AA	505
A5803GN	505
A5803XG	505
A5804A2	505
A5804A5	505
A5804AA	505
A5804GN	505
A5805A2	505
A5805A5	505
A5805AA	505
A5805GN	505
A5806A2	505
A5806A5	505
A5806AA	505
A5806GN	505
A5809AA	492
A5813A2	423
A5813A5	423
A5813AA	423
A5813GN	423
A5813XG	423
A5814A2	423
A5814A5	423
A5814AA	423
A5814GN	423
A5814XG	423
A5948NU	240, 247, 257, 269, 278, 431
A6120AA	241, 534, 535
A6133NU	241, 248
A6143AA	610
A6144AA	610
A6145AA	610
A6146AA	610
A6155AA	611
A6156AA	611
A6327AA	245
A6329AA	244
A6331AA	245
A6332AA	246
A6333AA	246
A6334AA	247
A6335AA	247
A6336AA	247
A6337AA	249
A6338AA	249
A6339AA	250
A6340AA	250
A6347AA	248, 534, 535
A6347XG	248
A6348AA	251
A6349AA	251
A6555AA	273
A6557AA	273
A6558AA	274
A6559AA	273
A6560AA	274
A6562AA	275
A6563AA	275
A6568AA	276
A6575AA	277
A6578AA	278
A6579AA	278
A6583AA	279
A6585AA	280
A6586AA	280
A6690AA	622
A6692AA	622
A6724AA	370
A6725AA	370
A6757AA	369
A6758AA	369
A6865AA	625
A6866AA	625
A6868AA	624
A6870AA	626
A6873AA	626
A6874AA	626
A6939AA	335
A6939XG	335
A6940AA	335
A6940XG	335
A6956A2	417
A6956A5	417
A6956AA	417
A6956GN	417
A6956XG	417
A7007A2	260
A7007A5	260
A7007AA	260
A7007GN	260
A7008A2	261
A7008A5	261
A7008AA	261
A7008GN	261
A7009A2	269
A7009A5	269
A7009AA	269
A7009GN	269
A7010A2	260
A7010A5	260
A7010AA	260
A7010GN	260
A7011A2	261
A7011A5	261
A7011AA	261
A7011GN	261
A7012A2	263
A7012A5	263
A7012AA	263
A7012GN	263
A7013A2	265
A7013A5	265
A7013AA	265
A7013GN	265
A7015A2	263
A7015A5	263
A7015AA	263
A7015GN	263
A7016A2	265
A7016A5	265
A7016AA	265
A7016GN	265
A7020A2	267
A7020A5	267
A7020AA	267
A7020GN	267
A7021A2	262
A7021A5	262
A7021AA	262
A7021GN	262
A7022A2	266
A7022A5	266
A7022AA	266
A7022GN	266
A7023A2	267
A7023A5	267
A7023AA	267
A7023GN	267
A7024A2	262
A7024A5	262
A7024AA	262
A7024GN	262
A7025A2	268
A7025A5	268
A7025AA	268
A7025GN	268
A7027A2	268
A7027A5	268
A7027AA	268
A7027GN	268
A7029A2	269
A7029A5	269
A7029AA	269
A7029GN	269

Индекс

Арт.No.	Страница
A7030A2	270
A7030A5	270
A7030AA	270
A7030GN	270
A7031A2	270
A7031A5	270
A7031AA	270
A7031GN	270
A7032A2	271
A7032A5	271
A7032AA	271
A7032GN	271
A7033A2	271
A7033A5	271
A7033AA	271
A7033GN	271
A7034A2	272
A7034A5	272
A7034AA	272
A7034GN	272
A7035A2	272
A7035A5	272
A7035AA	272
A7035GN	272
A7053A2	264
A7053A5	264
A7053AA	264
A7053GN	264
A7054A2	266
A7054A5	266
A7054AA	266
A7054GN	266
A7055A2	264
A7055A5	264
A7055AA	264
A7055GN	264
A7101AA	252
A7102AA	252
A7103AA	252
A7104AA	253
A7105AA	253
A7106AA	254
A7107AA	254
A7108AA	254
A7109AA	254
A7110AA	255
A7111AA	255
A7112AA	256
A7114AA	256
A7116AA	257
A7118AA	257

Арт.No.	Страница
A7120AA	258
A7121AA	258
A7122AA	258
A7123AA	259
A7124AA	259
A7188AA	341
A7189AA	341
A7192AA	317
A7192RO	317
A7192SI	317
A7192XG	317
A7193AA	317
A7193RO	317
A7193SI	317
A7193XG	317
A7201AA	428
A7201XG	429
A7203AA	430
A7204AA	430
A7206AA	428
A7208AA	467
A7210AA	454
A7210XG	454
A7214AA	425
A7215AA	419, 424, 426, 428, 430
A7217AA	426
A7218AA	426
A7223AA	425
A7225AA	451
A7229AA	424
A7230AA	452
A7238AA	424
A7240AA	450
A7295A2	408
A7295A5	408
A7295AA	408
A7295GN	408
A7295XG	408
A7296A2	410
A7296A5	410
A7296AA	410
A7296GN	410
A7296XG	410
A7301A2	409
A7301A5	409
A7301AA	409
A7301GN	409
A7301XG	409
A7302A2	411
A7302A5	411

Арт.No.	Страница
A7302AA	411
A7302GN	411
A7302XG	411
A7329AA	413
A7329XG	413
A7330AA	414
A7331AA	441
A7332AA	439
A7347AA	342
A7348AA	342
A7349AA	318
A7349RO	318
A7349SI	318
A7349XG	318
A7350AA	318
A7350RO	318
A7350SI	318
A7350XG	318
A7388AA	336
A7388XG	336
A7389AA	336
A7389XG	336
A7392AA	379
A7393AA	379
A7394AA	380
A7395AA	380
A7488B3	607
A7522A2	418
A7522A5	418
A7522AA	418
A7522GN	418
A7522XG	418
A7533AA	415
A7538AA	415
A7540AA	443
A7542AA	442
A7544XG	429
A7545XG	468
A7546XG	466
A7556AA	612
A7556B3	612
A7556XG	612
A7557AA	612
A7557B3	612
A7557XG	612
A7558AA	613
A7558B3	613
A7558XG	613
A7559AA	613
A7559B3	613
A7559XG	613

Арт.No.	Страница
A7560AA	614
A7560B3	614
A7560XG	614
A7561AA	615
A7561XG	615
A7562AA	615
A7562XG	615
A7563AA	616
A7563XG	616
A7564AA	616
A7564XG	616
A7565AA	453
A7567XG	433
A7587A2	419
A7587A5	419
A7587AA	419
A7587GN	419
A7587XG	419
A7588A2	420
A7588A5	420
A7588AA	420
A7588GN	420
A7588XG	420
A7589A2	438
A7589A5	438
A7589AA	438
A7589GN	438
A7589XG	438
A7590AA	469
A7601AA	438, 450, 451, 453, 465, 467
A7606AA	619
A7607AA	619
A7608AA	618
A7616A2	479
A7616A5	479
A7616AA	479
A7616GN	479
A7616XG	479
A7617A2	479
A7617A5	479
A7617AA	479
A7617GN	479
A7617XG	479
A7629AA	470
A7631XG	440
A7651A2	525
A7651A5	525
A7651AA	525
A7651GN	525
A7651XG	525

Арт.No.	Страница
A7664A2	416
A7664A5	416
A7664AA	416
A7664GN	416
A7664XG	416
A7689A2	437
A7689A5	437
A7689AA	437
A7689GN	437
A7689XG	437
A7695AA	425
A7701AA	465
A7711NU	607
A7817A2	381
A7817A5	381
A7817AA	381
A7817GN	381
A7856AA	608
A7856B3	608
A7857AA	608
A7857B3	608
A7858AA	609
A7858B3	609
A7859AA	609
A7859B3	609
A7880AA	434
A7881AA	435
A7882A2	434
A7882A5	434
A7882AA	434
A7882GN	434
A7882XG	434
A7883A2	435
A7883A5	435
A7883AA	435
A7883GN	435
A7883XG	435
A7884AA	436
A7885AA	499
A7887AA	487
A7888AA	488
A7889A2	499
A7889A5	499
A7889AA	499
A7889GN	499
A7889XG	499
A7890A2	487
A7890A5	487
A7890AA	487
A7890GN	487
A7890XG	487

Арт.No.	Страница
A7891AA	488
A7894A2	412
A7894A5	412
A7894AA	412
A7894GN	412
A7894XG	412
A7895AA	493
A7896A2	493
A7896A5	493
A7896AA	493
A7896GN	493
A7896XG	493
A7897A2	476
A7897A5	476
A7897AA	476
A7897GN	476
A7897XG	476
A7898A2	476
A7898A5	476
A7898AA	476
A7898GN	476
A7898XG	476
A7927XG	527
A7928XG	528
A7929XG	528
A8374AA	610, 617
A8375AA	610, 617
A8475AA	427
A8475XG	427
A8479AA	461
A8480AA	462
A8484AA	456
A8484XG	456
A8520AA	460
A8521AA	460
A8526AA	464
A8527AA	464
A8530AA	455
A8530XG	455
A8533AA	457
A8533XG	457
A8600AA	427
A8600XG	427
A860888NU	611
A861379A2	437, 438
A861379A5	437, 438
A861379AA	437, 438, 443, 450, 451, 452, 453, 454, 455, 467, 470
A861379GN	437, 438

Арт.No.	Страница
A861379XG	437, 438, 454, 455, 468
A861380A2	437, 438
A861380A5	437, 438
A861380AA	437, 438, 443, 450, 451, 452, 453, 454, 455, 467, 470
A861380GN	437, 438
A861380XG	437, 438, 454, 455, 468
A9104MY	530
A9105AA	529
A9105XG	529
A9106AA	531
A9106XG	531
A9108MY	527
A9109MY	528
A9111AA	530
A9112AA	529
A9112XG	529
A9114AA	531
A9115AA	524
A9115XG	524
A9116AA	524
A9117AA	525
A9117XG	525
A9118AA	525
A9118XG	525
A9119AA	527
A9119XG	527
A9120AA	528
A9120XG	528
A9121AA	528
A9122AA	528
A9122XG	528
A9123AA	528
A9124AA	525
A9124XG	525
A9125AA	525
A9126AA	531
A9126XG	531
A9127AA	526
A9127XG	526
A9128MY	527
A9129AA	528
A9130AA	524
A9130XG	524
A9131A2	525
A9131A5	525
A9131AA	525

Арт.No.	Страница
A9131GN	525
A9131XG	525
A9132AA	526
A9132XG	526
A9133MY	526
A9154AA	519
A9155AA	519
A9156AA	519
A9157AA	518
A9158AA	518
A9159AA	518
A9181AA	517
A9244AA	525
A9244XG	525
A9245XG	533
A9246XG	532
A960200AA	45, 82, 83, 84, 592, 593, 594, 595
A960704NU	431
A962476NU	431

B

B0002AA	497
B0003AA	497
B0011AA	490
B0020AA	484
B0024AA	503
B0024XG	503
B0383MY	502
B0384MY	502
B0385MY	502
B0387MY	502
B0390MY	502
B0595A2	490
B0595A5	490
B0595AA	491
B0595AC	491
B0595GN	490
B0595XG	490
B0924AA	491
B0924AC	491
B1707AA	361
B1708AA	361
B1709AA	361
B1710AA	361
B1711AA	362
B1712AA	363
B1713AA	363
B1714AA	363
B1715AA	362

Индекс

Арт.No.	Страница
B1717AA	364
B1718AA	365
B1720AA	366
B1721AA	366
B1722AA	366
B1727AA	404
B1730AA	405
B1740AA	367
B1741AA	367
B1872AA	365
B1874AA	368
B1960AA	368
B2231AA	494
B2232AA	494
B2237AA	477
B2238AA	477
B2239AA	484
B4801AA	40, 41, 42, 43, 44, 46, 47, 48, 50, 51, 52, 53, 59, 60, 61, 62, 63, 64, 65, 66, 67, 68, 69, 70, 71, 80, 81, 82, 83, 84, 96, 97, 104, 105, 106, 107, 117, 118, 119, 120, 133, 592, 593, 594, 595, 634, 648, 652
B4812AA	549, 550, 551
B6928AA	599, 603, 606
B7120AA	599, 603, 606
B7391AA	606
B7883AA	40, 41, 42, 43, 44, 45, 46, 47, 48, 50, 51, 52, 53, 58, 59, 60, 61, 62, 63, 64, 65, 66, 67, 68, 69, 70, 71, 77, 78, 80, 81, 82, 83, 84, 95, 96, 97, 103, 104, 105, 106, 107, 116, 117, 118, 119, 120, 128, 133, 592, 593, 594, 595, 632, 634, 638, 639, 648, 652

Арт.No.	Страница
B8218AA	627
B8219AA	627
B8220AA	627
B8221AA	627
B8222AA	628
B8223AA	628
B8224AA	628
B8225AA	628
B8314AA	628
B8315AA	628
B8316AA	628
B8317AA	628
B8318AA	628
B8630AA	239
B9400AA	498
B9401AA	498
B9402AA	498
B9402XG	498
B9403AA	498
B9412AA	480
B9415AA	480
B9436AA	489
B9442AA	504
B9444A2	509
B9444A5	509
B9444AA	509
B9444GN	509
B9445A2	509
B9445A5	509
B9445AA	509
B9445GN	509
B9445RO	509
B9445SI	509
B9445XG	509
B9446A2	509
B9446A5	509
B9446AA	509
B9446GN	509
B9446XG	509
B9451AA	485
B9456AA	485
B9467AA	508
B9468AA	508
B9501AA	482
B9503AA	482
B9506AA	485
B9507AA	485
B960917NU	477
B960918AA	477
B961801AA	473, 474
B961801XG	473, 474

Арт.No.	Страница
B9846AA	508
B9847AA	508
BC091AA	620
BC092AA	620
BC097AA	620
BC099AA	621
BC105AA	621
BC106AA	621
BC111AA	623
BC113AA	623
BC116AA	623
BC118AA	624
BC129AA	402
BC130AA	402
BC132AA	402
BC135AA	403
BC136AA	403
BC137AA	403
BC143AA	404
BC174AA	390
BC174XG	390
BC176AA	391
BC178AA	391
BC178GN	391
BC180AA	492
BC186AA	329
BC193AA	329
BC193XG	329
BC194AA	330
BC194XG	330
BC195AA	331
BC195XG	331
BC197AA	332
BC197XG	332
BC199AA	334
BC199XG	334
BC200AA	333
BC200XG	333
BC268AA	329
BC268XG	329
BC269AA	330
BC269XG	330
BC270AA	334
BC270XG	334
BC292AA	392
BC294AA	392
BC295AA	393
BC297AA	393
BC302AA	390
BC461NU	432
BC463AA	432

Арт.No.	Страница
BC491AA	338
BC492AA	339
BC493AA	339
BC494AA	340
BC499AA	315
BC499XG	315
BC500AA	316
BC500XG	316
BC501XG	394
BC525AA	474
BC525XG	474
BC553AA	338
BC554AA	310
BC554XG	310
BC555AA	312
BC555XG	312
BC619NU	432
BC682AA	337
BC683AA	337
BC684AA	337
BC685AA	337
BC686AA	338
BC687AA	338
BC692AA	340
BC696AA	309
BC697AA	309
BC698AA	309
BC699AA	310
BC699XG	310
BC700AA	311
BC702AA	311
BC703AA	312
BC703XG	312
BC705AA	314
BC705XG	314
BC706AA	316
BC706XG	316
BC749AA	475
BC749XG	475
BC750AA	473
BC750XG	473
BC770A2	510
BC770A5	510
BC770AA	510
BC770GN	510
BC771A2	510
BC771A5	510
BC771AA	510
BC771GN	510
BC772A2	510
BC772A5	510

Индекс

Арт.No.	Страница
BC772AA	510
BC772GN	510
BC774A2	496
BC774A5	496
BC774AA	496
BC774GN	496
BC774XG	496
BC806A2	511
BC806A5	511
BC806AA	511
BC806GN	511
BC806RO	511
BC806SI	511
BC806XG	511
BC807A2	511
BC807A5	511
BC807AA	511
BC807GN	511
BC807XG	511
BC808A2	511
BC808A5	511
BC808AA	511
BC808GN	511
BC808RO	511
BC808SI	511
BC808XG	511
BC827AA	373
BC828AA	373
BC830AA	374
BC831AA	374
BC832AA	374
BC834AA	377
BC837AA	375
BC839AA	376
BC840AA	376
BC842AA	377
BC843AA	378
BC844AA	407
BD050AA	407
BD060AA	376
BD061AA	630
BD077AA	373
BD131RO	310
BD131SI	310
BD131XG	310
BD133AA	313
BD133XG	313
BD140XG	506
BD142XG	481
BD204AA	282
BD209AA	284

Арт.No.	Страница
BD209XG	284
BD210AA	284
BD211AA	285
BD214AA	284
BD214XG	284
BD215AA	285
BD216AA	284
BD217AA	283
BD218AA	286
BD222AA	287
BD222XG	287
BD223AA	287
BD224AA	288
BD224XG	288
BD226AA	288
BD227AA	287
BD227XG	287
BD228AA	288
BD228XG	288
BD229AA	287
BD230AA	286
BD231AA	283
BD232AA	286
BD234AA	289
BD234XG	289
BD235AA	289
BD235XG	289
BD236AA	290
BD236XG	290
BD238AA	290
BD238XG	290
BD241AA	293
BD243AA	293
BD244AA	294
BD244XG	294
BD248AA	295
BD248XG	295
BD250AA	296
BD252AA	298
BD252XG	298
BD254AA	299
BD254XG	299
BD256AA	297
BD256XG	297
BD257AA	295
BD257XG	295
BD258AA	297
BD259AA	298
BD259XG	298
BD263AA	299
BD263XG	299

Арт.No.	Страница
BD273AA	291
BD274AA	291
BD276AA	292
BD277AA	292
BD278AA	295
BD282AA	281
BD282XG	281
BD283AA	281
BD283XG	281
BD320AA	496
BD321AA	395
BD322AA	395
BD323AA	395
BD325AA	396
BD326AA	396
BD327AA	396
BD329AA	397
BD330AA	398
BD331AA	398
BD333AA	397
BD334AA	399
BD335AA	399
BD337AA	399
BD338AA	400
BD339AA	400
BD340AA	401
BD341AA	401
BD391AA	371
BD392AA	371
BD393AA	371
BD394AA	372
BD395AA	372
BD408A2	382
BD408A5	382
BD408AA	382
BD408GN	382
BD409AA	382
BD411A2	383
BD411A5	383
BD411AA	383
BD411GN	383
BD412AA	383
BD414A2	387
BD414A5	387
BD414AA	387
BD414GN	387
BD415AA	387
BD416A2	388
BD416A5	388
BD416AA	388
BD416GN	388

Арт.No.	Страница
BD417A2	389
BD417A5	389
BD417AA	389
BD417GN	389
BD418A2	384
BD418A5	384
BD418AA	384
BD418GN	384
BD420A2	384
BD420A5	384
BD420AA	384
BD420GN	384
BD422A2	385
BD422A5	385
BD422AA	385
BD422GN	385
BD423A2	385
BD423A5	385
BD423AA	385
BD423GN	385
BD425A2	389
BD425A5	389
BD425AA	389
BD425GN	389
BD426A5	386
BD426AA	386
BD431AA	406
BD432AA	406
BD488AA	407
BD580AA	495
BD580RO	495
BD580SI	495
BD580XG	495
BD581AA	500
BD581RO	500
BD581SI	500
BD581XG	500
BD582RO	421
BD582SI	421
BD582XG	421
BD583RO	444
BD583SI	444
BD583XG	444
BD584RO	446
BD584SI	446
BD584XG	446
BD585RO	448
BD585SI	448
BD585XG	448
BD586RO	478
BD586SI	478

Индекс

Арт.No.	Страница
BD586XG	478
BD587RO	513
BD587SI	513
BD587XG	513
BD588RO	513
BD588SI	513
BD588XG	513
BD589RO	513
BD589SI	513
BD589XG	513
BD592RO	514
BD592SI	514
BD592XG	514
BD593RO	514
BD593SI	514
BD593XG	514
BD594AA	378
BD600AA	378
BD603AA	629
BD604AA	629
BD605AA	630
BD606AA	629
BD607AA	405
BD645AA	509
BD646AA	509
BD650A2	490, 491
BD650A5	490, 491
BD650AA	490, 491
BD650GN	490, 491
BD650XG	490, 491
BD652AA	432
BD652XG	432
BD716RO	314
BD716SI	314
BD716XG	314
BD747AA	458
BD747XG	458
BD755AA	319
BD755XG	319
BD756AA	319
BD756XG	319
BD757AA	321
BD757XG	321
BD758AA	321
BD758XG	321
BD759AA	322
BD759XG	322
BD760AA	323
BD760XG	323
BD761AA	323
BD761XG	323

Арт.No.	Страница
BD762AA	325
BD762XG	325
BD763AA	325
BD763XG	325
BD764AA	327
BD764XG	327
BD765AA	328
BD765XG	328
BD766AA	300
BD766XG	300
BD767AA	300
BD767XG	300
BD768AA	302
BD768XG	302
BD769AA	302
BD769XG	302
BD770AA	304
BD770XG	304
BD771AA	304
BD771XG	304
BD772AA	305
BD772XG	305
BD773AA	306
BD773XG	306
BD774AA	306
BD774XG	306
BD775AA	308
BD775XG	308
BD776AA	308
BD776XG	308
BD845AA	320
BD845XG	320
BD846AA	322
BD846XG	322
BD847AA	324
BD847XG	324
BD848AA	327
BD848XG	327
BD907AA	301
BD907XG	301
BD908AA	303
BD908XG	303
BD909AA	305
BD909XG	305
BD911AA	308
BD911XG	308
BD952AA	471
BD953AA	471
BD954AA	472
BD958AA	320
BD958XG	320

Арт.No.	Страница
BD959AA	324
BD959XG	324
BD960AA	326
BD960XG	326
BD964AA	301
BD964XG	301
BD965AA	303
BD965XG	303
BD966AA	307
BD966XG	307
BD973AA	328
BD973XG	328
BE001AA	352
BE002AA	352
BE003AA	352
BE004AA	352
BE004XG	352
BE006AA	353
BE007AA	353
BE008AA	353
BE009AA	353
BE009XG	353
BE012AA	355
BE012XG	355
BE013AA	355
BE013XG	355
BE015AA	356
BE016AA	356
BE016XG	356
BE019AA	357
BE019XG	357
BE021AA	357
BE021XG	357
BE022AA	359
BE022XG	359
BE023AA	359
BE023XG	359
BE024AA	360
BE024XG	360
BE025AA	360
BE025XG	360
BE028AA	358
BE028XG	358
BE029AA	358
BE029XG	358
BE030AA	357
BE030XG	357
BE039AA	343
BE040AA	343
BE041AA	343
BE042AA	343

Арт.No.	Страница
BE042XG	343
BE044AA	344
BE045AA	344
BE046AA	344
BE047AA	344
BE047XG	344
BE050AA	346
BE050XG	346
BE051AA	346
BE051XG	346
BE053AA	347
BE054AA	347
BE054XG	347
BE057AA	348
BE057XG	348
BE059AA	348
BE059XG	348
BE060AA	350
BE060XG	350
BE061AA	350
BE061XG	350
BE062AA	351
BE062XG	351
BE063AA	351
BE063XG	351
BE066AA	349
BE066XG	349
BE067AA	349
BE067XG	349
BE068AA	348
BE068XG	348
BE100AA	354
BE100XG	354
BE105AA	345
BE105XG	345
BE110AA	352
BE111AA	353
BE116AA	344
BE119AA	354
BE120AA	354
BE121AA	343
BE122AA	345
BE123AA	345
BE125A2	512
BE125A5	512
BE125AA	512
BE125GN	512
BE125XG	512
BE150AA	512
BE152AA	486
BE153AA	486

Индекс

Арт.No.	Страница
BE153XG	486
BE175A2	512
BE175A5	512
BE175AA	512
BE175GN	512
BE175RO	512
BE175SI	512
BE175XG	512
BE200AA	512
BE204RO	447
BE204SI	447
BE204XG	447
BE210RO	445
BE210SI	445
BE210XG	445
BE213RO	449
BE213SI	449
BE213XG	449
BE217AA	495
BE219AA	506
BE220AA	506
BE223AA	501
BE223RO	501
BE223SI	501
BE223XG	501
BE227RO	422
BE227SI	422
BE227XG	422
BE229AA	463
BE230AA	463
BE233AA	483
BE234AA	483
BE237AA	459
BE237XG	459
BE400AA	507
BE400XG	507
BE401AA	507
BE401XG	507
BE413AA	483
BE413XG	483
BE414AA	483
BE414XG	483
BF125AA	512
BF150AA	512
BF175AA	512
BF200AA	512
BG135AA	512
BG175AA	512

C

Арт.No.	Страница
C895400	546, 547
C896067	537, 538, 539, 542, 543, 544, 545, 549, 550, 551

D

Арт.No.	Страница
D570967	53, 69, 70, 71
D5852AA	80, 133
D90A286AA	137

E

Арт.No.	Страница
E005401	49
E0054V3	49
E0079AA	40, 41, 42, 43, 44, 46, 47, 48, 50, 59, 60, 61, 62, 63, 64, 65, 66, 67, 68, 69, 70, 71, 82, 83, 84, 104, 106, 107, 132, 592, 593, 594, 595, 632, 648, 652
E009567	68
E0298V3	46
E0307V3	46
E030801	47
E034501	46, 47
E034601	46, 47
E034701	48
E034801	48
E036501	49
E036601	49
E0368V3	49
E039701	85
E042901	87
E047901	93
E052401	92
E053401	117
E053501	117
E066801	117
E066901	117
E074101	46
E074201	46
E074401	46
E074601	46
E074701	46
E074801	46, 47
E074901	46, 47
E106401	537
E106601	538
E106701	538
E106801	542
E106901	542
E108401	539
E113401	539
E113501	539
E1136EO	539, 540
E1137EO	539, 540
E126101	541
E131601	125, 126, 127
E131701	124, 125, 126, 127, 641
E131801	124, 125, 126, 127, 641
E137901	47
E1482AA	134
E1482XG	134
E1483AA	134
E1483XG	134
E1603HY	632
E210901	53
E211201	53
E2112V1	53
E2112V3	53
E211301	53
E2113V1	53
E2113V3	53
E2191AA	521
E2192AA	520
E2193AA	520
E2194AA	521
E2195AA	521
E2196AA	520
E2197AA	520
E2198AA	520
E2199AA	521
E2200AA	520
E2201AA	522
E2202AA	520
E2203AA	523
E2204AA	522
E2205AA	522
E2206AA	523
E224767	598
E2252AA	522
E228801	49
E2288V3	49
E233267	162
E2332AA	163
E2332AC	163
E233367	164
E2531XG	189
E2532XG	189
E2533XG	189
E253401	604
E253501	605
E253601	599
E253701	597
E253901	52
E2654XG	189
E265601	605
E265701	600
E266101	600
E266201	598
E266301	596
E266501	596
E2728AA	604
E2729AA	604
E2730AA	597
E2732AA	599
E2733AA	599
E290701	95
E306601	534
E306701	534
E306801	534
E335367	598
E3354HY	129
E3355HY	130
E335601	131
E345201	601
E354901	601
E3554XG	133
E3604HY	642
E3605HY	642
E3606HY	645
E3608HY	643
E3611HY	648
E3612HY	648
E3613HY	648
E3614HY	648
E3615HY	648
E3616HY	648
E3617HY	648
E3618HY	648
E3621HY	648
E3622HY	648
E3623HY	648
E3624HY	648
E398101	535
E483101	539
E501067	119, 120

Индекс

Арт.No.	Страница
E503901	82, 592
E504001	82, 592
E504101	83, 593
E504201	83, 593
E504301	84, 594
E504401	84, 594
E504501	82, 592
E504601	595
E504701	82, 592
E504801	595
E504901	82, 592
E505001	595
E505101	83, 593
E505201	595
E505301	83, 593
E505401	595
E505501	84, 594
E505601	595
E505701	84, 594
E505801	595
E505901	84, 594
E506101	595
E548201	634
E548401	634
E567101	602
E607001	635
E607201	636
E712701	85, 86, 87, 89, 90, 91, 92, 93, 94, 635, 636
E712801	85, 86, 87, 89, 90, 91, 92, 93, 94, 635, 636
E772301	85, 86, 87, 89, 90, 91, 92, 93, 94
E772401	85, 86, 87, 89, 90, 91, 92, 93, 94
E781701	90
E781801	91
E781901	94
E784401	79
E7844MA	79
E788401	79
E7884MA	79
E791401	81
E7914MA	81
E791501	81
E7915MA	81
E794501	79

Арт.No.	Страница
E7945MA	79
E796801	81
E7968MA	81
E797001	85, 86, 87, 89, 90, 91, 635
E7970MA	86, 89
E797101	85, 86, 87, 89, 90, 91, 635
E7971MA	86, 89
E797301	80
E797401	80
E797501	80, 81
E799501	95
E7995MA	95
E799701	95
E7997MA	95
E803301	79
E803401	92
E8034MA	92
E803501	94
E8035MA	94
E803601	89
E8036MA	89
E803701	86
E8037MA	86
E810101	79
E8101MA	79
E810201	79
E8102MA	79
E810301	79
E8103MA	79
E811101	79
E8111MA	79
E811201	79
E8112MA	79
E811301	79
E8113MA	79
E814901	93
E817401	93
E8174MA	93
E819401	637
E821801	637
E822501	637
E822601	637
E8226V3	637
E824401	637
E871601	120
E872101	119
E872701	119
E874901	120
E877401	128

Арт.No.	Страница
EE23033967	134, 191, 192, 193, 195, 200, 201, 202, 203, 204, 205, 206, 207, 208, 209, 210, 211, 218, 219, 220, 221, 222, 225, 227, 228, 229

F

F2605AA	508
F2842AA	631
F2842XG	631
F2843AA	631
F2844AA	631
F960970NU	610, 611

J

J324867	85, 86, 87, 90, 92, 98, 99, 100, 655, 656
J3291AA	44, 48, 64, 65, 67, 68, 71, 133, 632
J3291XG	133
J3417AA	572, 573, 574, 587, 588, 589, 590, 591
J3747AA	45
J445167	633
J498601	653
J510867	633
J511067	633

K

K077801	44
K077901	45
K078001	45
K078201	44
K081701	44
K193401	588
K193501	588
K193601	588
K193701	588
K276601	589
K276701	589
K276801	589
K277101	589
K277201	589

Арт.No.	Страница
K277301	589
K277401	589
K277901	590
K278001	590
K517201	587
K517301	587
K517401	587
K517801	588
K518001	588
K518101	588
K518201	588
K518301	588
K518501	588
K518601	588
K518701	588
K518801	588
K518901	588
K519001	588
K519101	588
K519201	588
K553801	603
K553901	603
K710667	602, 603
K711167	537, 538, 539, 543, 544, 545, 546, 547
K712667	587, 588, 589, 590
K714467	46, 47, 53, 80, 81, 97
K725567	587, 588, 589, 590
K730567	662
K731867	548
K751501	132, 602, 603
K7804AA	537, 538, 539, 542, 543, 544, 545, 546, 547, 548, 552
K7807AA	251, 537, 538, 539, 542, 552
K7812AA	251, 552
K822367	132, 602, 603
K836167	647, 653
K881001	127
K9250EO	558
K9250V3	558
K9251EO	558
K9251V3	558
K9252EO	558
K9252V3	558

Арт.No.	Страница
K9257EO	559
K9258EO	559
K9259EO	559
K9259V3	559
K9260EO	559
K9261EO	559
K9261V3	559
K9262EO	559
K9262V3	559
K9263EO	559
K9264EO	559
K9264V3	559
K9265EO	559
K9266EO	560
K9267EO	560
K9268EO	560
K9268V3	560
K9269EO	560
K9270EO	560
K9270V3	560
K9271EO	560
K9272EO	560
K9272V3	560
K9273EO	561
K9273V3	561
K9274EO	561
K9274V3	561
K9275EO	561
K9275V3	561
K9276EO	561
K9277EO	561
K9277V3	561
K9278EO	561
K9278V3	561
K9279EO	561
K9281EO	562
K9282EO	562
K9282V3	562
K9283EO	563
K9284EO	563
K9285EO	563
K9286EO	563
K9287EO	563
K9288EO	563
K9289EO	563
K9290EO	564
K9291EO	564
K9292EO	564
K9293EO	564
K9294EO	564
K9294V3	564

Арт.No.	Страница
K9296EO	564
K9296V3	564
K9297EO	565
K9297V3	565
K9298EO	565
K9298V3	565
K9299EO	565
K9299V3	565
K9301EO	565
K9301V3	565
K936367	575, 576, 578, 579, 581, 583, 584, 585, 586, 591
K936467	575, 576, 578, 579, 581, 583, 584, 585, 586
K9374EO	565
K9374V3	565
K9375EO	566
K9376EO	566
K9377EO	566
K9377V3	567
K9378EO	566
K9378V3	567
K9379EO	566
K9379V3	567
K9380V3	567
K9380VA	566
K9381V3	567
K9381VA	566
K9382VA	566

L

LV238A2	534
LV238A5	534
LV238GN	534
LV251A2	535
LV251A5	535
LV251GN	535

N

N1380AA	515
N1381AA	516
N1382AA	516
N1383AA	516
N1384AA	515
N1385AA	517
N1387AA	517
N1392AA	517
N1396AA	515

Арт.No.	Страница
N8326AA	134

P

P0109AA	178
P0114AA	187

R

R009067	158
R009167	159
R009267	171, 172, 173, 174, 176, 177, 178, 179, 180
R009467	148
R009567	152
R009667	155
R009767	156
R009867	171, 172, 173, 174, 176, 177, 178, 179, 180
R009967	175, 181
R010067	165
R010167	165
R010267	182
R010367	186, 596, 597, 598, 599, 600, 601, 604, 605
R010567	184
R010667	167
R0108AA	174
R0108AC	174
R0110A6	174
R0110AC	174
R0115A6	171
R0115AA	171
R0115AC	171
R0115JG	171
R0116A6	171
R0116AA	171
R0116AC	171
R0116JG	171
R0117AA	171
R0117AC	171
R0117JG	171
R0119A6	172
R0119AA	172
R0119AC	172
R0119JG	172
R0121A6	172
R0121AA	172
R0121AC	172
R0121JG	172

Арт.No.	Страница
R0122AA	172
R0122AC	172
R0122JG	172
R0123A6	173
R0123AA	173
R0123AC	173
R0123JG	173
R0124AA	173
R0124AC	173
R0124JG	173
R0126AA	172
R0126AC	172
R0126JG	172
R0127MY	175
R0129RX	169
R0129SA	169
R0131AA	175
R0132AA	175
R0134MY	176
R0135MY	177
R0137AA	176, 177, 178, 179
R0137AC	176, 177, 178, 179
R0138MY	179
R0139AA	187
R0139AC	187
R014167	160
R014367	142
R0144A6	140
R0144AC	140
R014667	143
R014767	144
R014967	171, 172, 173, 174, 176, 177, 178, 179, 180
R015067	169, 181
R015167	175, 181
R015467	154
R015667	157
R015767	169, 181
R015867	169, 181
R015967	185
R016067	183
R016167	182
R016267	184
R016367	186, 596, 597, 598, 599, 600, 601, 604, 605
R016467	183
R016567	185

Индекс

Арт.No.	Страница
R017067	166
R017467	142, 143, 146, 148, 149, 150, 152, 154, 155, 156, 158, 159, 161, 162, 163, 164, 167
R017667	181
R0184AC	178
R018567	142, 146, 148, 149, 150, 152, 154, 155, 161, 162, 163, 164, 167
R018667	171, 172, 180
R0188MY	176
R019167	169, 181
R019567	167
R019667	177, 178
R019767	177, 178
R019867	142, 143, 144, 167
R019967	167
R0200AC	167
R020367	167
R020467	146
R020967	144
R0256TI	227
R0256WG	227
R0256Y8	227
R0256Y9	227
R0258TI	228
R0258WG	228
R0258Y8	228
R0258Y9	228
R0259TI	227
R0259WG	227
R0259Y8	227
R0259Y9	227
R0261TI	226
R0261WG	226
R0261Y8	226
R0261Y9	226
R0262TI	228
R0262WG	228
R0262Y8	228
R0262Y9	228
R0263TI	226
R0263WG	226
R0263Y8	226
R0263Y9	226

Арт.No.	Страница
R0265TI	226
R0265WG	226
R0265Y8	226
R0265Y9	226
R0266TI	226
R0266WG	226
R0266Y8	226
R0266Y9	226
R0267TI	225
R0267WG	225
R0267Y8	225
R0267Y9	225
R0268TI	229
R0268WG	229
R0268Y8	229
R0268Y9	229
R0271TI	229
R0271WG	229
R0271Y8	229
R0271Y9	229
R027767	150
R029401	543
R029501	543
R0295V1	543
R029601	543
R0296V1	543
R029867	146, 148, 149, 150, 161, 645
R0430AA	183
R044167	149
R0459A2	173
R0459A5	173
R0459AW	173
R0459GN	173
R046567	161
R0503A2	170
R0503A5	170
R0503A6	170
R0503AA	170
R0503AC	170
R0503AW	170
R0503GN	170
R0503JG	170
R0503RO	170
R0503SI	170
R062167	227
R062267	225, 227
R062367	227
R062467	227
R062567	227
R062667	227

Арт.No.	Страница
R063767	180
R206601	118, 119
R380601	662
R6378AA	662
R640267	137
R6521AA	137
R6578AA	136
R758967	137
RR60030901	604, 605
RV18067	154, 155
RV18167	154, 155
RV19467	137
RV19567	136
RV19667	136
RV28667	167

S

S034801	647
S0443HY	644
S0830AA	654
S0830MY	654
S0830XG	654
S0831AA	654
S0831MY	654
S0831XG	654
S1243MY	658
S1263MY	659
S1269MY	658
S1270MY	658
S1287MY	661
S1288MY	661
S1289MY	661
S1303MY	659
S1307MY	658
S1308MY	659
S1309MY	661
S1310MY	661
S312301	656
S312601	655
S312801	657
S3340MY	660
S406501	642, 643, 644, 645
S406536	642, 643, 644, 645
S4065LJ	642, 643, 644, 645
S4065RN	642, 643, 644, 645
S406601	642, 643, 644, 645

Арт.No.	Страница
S406636	642, 643, 644, 645
S4066LJ	642, 643, 644, 645
S4066RN	642, 643, 644, 645
S4066V3	642, 643, 644, 645
S453301	656
S453336	656
S453379	656
S4533GQ	656
S453601	655, 657
S453636	655, 657
S453679	655, 657
S4536GQ	655, 657
S454201	656
S454236	656
S454279	656
S4542GQ	656
S454501	655, 657
S454536	655, 657
S454579	655, 657
S4545GQ	655, 657
S612001	603
S636036	650
S6360AC	650
S6360LJ	650
S6360MY	650
S6360RN	650
S636136	650
S6361AC	650
S6361LJ	650
S6361MY	650
S6361RN	650
S6362AA	654
S6362MY	654
S6362XG	654
S636336	650
S6363AC	650
S6363LJ	650
S6363MY	650
S6363RN	650
S645036	649
S6450AC	649
S6450LJ	649
S6450MY	649
S6450RN	649
S645236	649
S6452AC	649
S6452LJ	649

Арт.No.	Страница
S6452MY	649
S6452RN	649
S645336	649
S6453AC	649
S6453LJ	649
S6453MY	649
S6453RN	649
S645436	649
S6454AC	649
S6454LJ	649
S6454MY	649
S6454RN	649
S6455AC	649
S6455RN	649
S6457AC	649
S6457LJ	649
S6458AC	649
S6458RN	649
S6459AC	649
S6459RN	649
S6460AC	649
S646636	646, 650
S6466AC	646, 650
S6466LJ	646, 650
S6466MY	646, 650
S6466RN	646, 650
S6466XG	646, 650
S6473AC	651
S6473RN	651
S6474AC	651
S648136	646, 650
S6481AC	646, 650
S6481LJ	646, 650
S6481MY	646, 650
S6481RN	646, 650
S688467	646, 650
S8733AA	658
S8734AA	658
S8803AA	134
S8808AA	134
S881101	604
S8900AA	604, 605
S892067	658, 659
S892567	659

T

Арт.No.	Страница
T00077001	536
T002667	85, 86, 87, 89, 92, 98, 99, 100
T002767	85, 86, 87, 92, 98, 99, 100
T002867	85, 86, 87, 92, 98, 99, 100
T002967	85, 87
T007701	100
T0077V1	100
T0077V3	100
T007801	101
T007901	101
T0079V1	101
T0079V3	101
T008201	98
T0082V1	98
T008701	99
T0087V1	99
T010001	97
T033401	96
T033501	96
T2907AA	237
T2908AA	237
T300001	42
T300101	42
T300201	41
T300601	41
T3153AA	237
T3189AA	237
T3190AA	237
T320967	237
T322967	237
T3248AA	237
T3258BH	235
T3259BH	235
T3278BH	235
T3335BH	235
T3336BH	235
T3337BH	235
T3338BH	235
T3339BH	235
T3340BH	235
T3341BH	235
T3342BH	235
T3343BH	235
T3344BH	235
T3345BH	234
T3346BH	234
T3347BH	234
T3348BH	234
T3349BH	234
T3350BH	234
T3351BH	234
T3352BH	234
T3353BH	234
T3354BH	236
T3355BH	236
T3356BH	236
T3357BH	236
T3358BH	236
T3359BH	236
T3360BH	236
T3361BH	236
T3363BH	236
T3364BH	236
T3365BH	236
T3366BH	236
T3367BH	236
T3368BH	236
T3369BH	236
T3371BH	236
T3373AL	231
T3388AL	231
T3389AL	231
T3425AL	231
T3428AL	232
T3430AL	232
T3439AL	232
T3442AL	232
T3498AL	232
T3499AL	232
T352001	97
T352101	97
T352201	96
T352301	96
T352401	97
T352701	98, 99, 100, 101
T3527V1	98, 99, 100, 101
T3527V3	98, 100, 101
T352801	98, 99, 100, 101
T3540V1	103
T3540V3	103
T3552V1	103
T3552V3	103
T356701	98, 99
T356801	98, 99
T3568V1	98, 99
T3568V3	98
T3588AL	233
T3589AL	233
T3590AL	233
T3591AL	233
T3592AL	233
T3593AL	233
T3594BH	236
T359501	40
T361301	537
T361401	536
T361501	537
T361601	536
T361701	537
T361801	536
T361901	536
T362001	537
T362101	536
T362201	537
T362301	536
T362901	40, 41, 42, 43
T3629AA	40, 41, 42, 43, 134
T3630AA	134
T363801	43
T363901	43
T364001	41
T364101	41
T364401	42
T364501	42
T364601	41
T364701	41
T372401	40
T443301	96
T4441XG	46, 66, 132, 189
T451701	107
T453001	109, 110, 111, 113, 115, 640
T453101	109, 110, 111, 113, 115, 640
T456901	103
T457001	103
T458101	638
T4581HY	638
T458201	638
T4582HY	638
T458301	51
T458401	51
T458501	51
T458601	52
T458801	52
T458901	50
T459001	50
T459101	50
T459201	57
T459301	58
T459401	56
T459501	58
T459601	55
T460201	59

Индекс

Арт.No.	Страница
T460301	59
T460401	59
T460458	59
T460501	59
T460558	59
T460601	62
T4606HY	62
T460701	62
T4607HY	62
T460801	62
T4608HY	62
T460901	62
T4609HY	62
T461001	66
T4610HY	66
T461101	66
T461201	72
T461258	72
T4612HY	72
T461401	75
T461458	75
T4614HY	75
T461501	77
T461558	77
T4615HY	77
T461601	74
T461658	74
T4616HY	74
T461701	77
T461758	77
T4617HY	77
T461901	104
T462001	104
T462101	104
T467201	112
T467301	112
T467401	116
T467501	114, 115
T467601	114, 115
T467801	112
T467901	112
T468201	72, 73, 74, 75, 76, 638
T468301	72, 73, 74, 75, 76, 638
T468358	72, 74, 75
T4683HY	72, 74, 75, 638
T468401	574
T468501	572
T468601	572
T468701	572

Арт.No.	Страница
T468801	572
T468901	573
T469001	573
T469101	574
T469201	574
T469301	574
T469401	574
T470401	105
T470501	105
T470601	105
T470701	105
T470801	106
T470901	106
T471001	106
T471101	107
T471201	105
T471301	60, 61, 105
T471401	50, 106, 107
T471501	50, 66, 106
T471601	114
T471701	113
T471801	116
T471901	111
T472001	116
T472101	109
T472201	640
T472301	72, 109, 640
T472358	72
T4723HY	72
T472401	73, 110
T472501	73, 110
T472801	633
T473501	54, 55, 108
T473601	54, 55, 56, 57, 108
T473701	54, 55, 56, 57, 108
T473901	51, 61, 62, 63, 64, 65, 66
T474001	51, 66
T475701	544
T475801	544
T475901	544
T476001	544
T476101	544
T476201	544
T476301	545
T476401	545
T476501	545
T476601	547
T476701	548

Арт.No.	Страница
T476801	546
T476901	546
T478301	544
T478401	544
T478501	544, 545
T478601	544, 545
T478701	545
T478801	544
T478901	544, 545
T479001	544, 545
T479101	545
T479401	546
T479601	547
T481201	109, 110, 111, 113, 115, 640
T481301	109, 110, 111, 113, 115, 640
T481401	108
T481701	115
T481801	115
T481901	110
T482901	544, 545, 546, 547
T483001	544, 545
T4875EO	554
T4876EO	554
T4877EO	554
T4878EO	554
T4884EO	555
T4885EO	555
T4886EO	557
T4887EO	557
T4888EO	556
T4889EO	556
T4890EO	553
T4891EO	553, 554
T4892EO	553, 554
T493201	102
T4932V1	102
T4932V3	102
T499801	54, 55, 108
T500001	54
T500201	72, 73, 74, 75, 76, 638
T500301	72, 73, 74, 75, 76, 638
T500358	72, 74, 75
T5003HY	72, 74, 75, 638
T5005xx	195
T508701	67
T509101	67

Арт.No.	Страница
T509201	67
T520101	55
T5213EO	553
T5214EO	553
T5220FR	576
T5220FS	576
T5220FT	576
T5220FV	576
T5221FR	576
T5221FS	576
T5221FT	576
T5221FV	576
T5222FR	577
T5222FS	577
T5222FT	577
T5222FV	577
T5223FR	576
T5223FS	576
T5223FT	576
T5223FV	576
T5224FR	578
T5224FS	578
T5224FT	578
T5224FV	578
T5225FR	578
T5225FS	578
T5225FT	578
T5225FV	578
T5226FR	577
T5226FS	577
T5226FT	577
T5226FV	577
T5227FR	575
T5227FS	575
T5227FT	575
T5227FV	575
T5228FR	576
T5228FS	576
T5228FT	576
T5228FV	576
T5229FR	575
T5229FS	575
T5229FT	575
T5229FV	575
T5230FR	577
T5230FS	577
T5230FT	577
T5230FV	577
T5231FR	576
T5231FS	576
T5231FT	576

Индекс

Арт.No.	Страница
T5231FV	576
T5232FR	577
T5232FS	577
T5232FT	577
T5232FV	577
T5233FR	576
T5233FS	576
T5233FT	576
T5233FV	576
T5234FR	575
T5234FS	575
T5234FT	575
T5234FV	575
T5235FR	577
T5235FS	577
T5235FT	577
T5235FV	577
T5236FR	577
T5236FS	577
T5236FT	577
T5236FV	577
T5237FR	576
T5237FS	576
T5237FT	576
T5237FV	576
T5238FR	578
T5238FS	578
T5238FT	578
T5238FV	578
T5239FR	577
T5239FS	577
T5239FT	577
T5239FV	577
T5240FR	576
T5240FS	576
T5240FT	576
T5240FV	576
T5241FR	578
T5241FS	578
T5241FT	578
T5241FV	578
T5242FR	575
T5242FS	575
T5242FT	575
T5242FV	575
T5243FR	577
T5243FS	577
T5243FT	577
T5243FV	577
T5244FR	578
T5244FS	578
T5244FT	578
T5244FV	578
T5245FR	577
T5245FS	577
T5245FT	577
T5245FV	577
T5246FR	575
T5246FS	575
T5246FT	575
T5246FV	575
T524701	72, 109, 640
T5247HY	72
T5255xx	219
T5256xx	219
T5257xx	219
T5258xx	219
T5260DU	223
T5260NF	223
T5260NG	223
T5260NH	223
T5260NV	223
T5260NW	223
T5260NX	223
T5261DU	223
T5261NF	223
T5261NG	223
T5261NH	223
T5261NV	223
T5261NW	223
T5261NX	223
T5262xx	222
T5264xx	222
T5266xx	222
T5267DU	212
T5267NF	212
T5267NG	212
T5267NH	212
T5267NV	212
T5267NW	212
T5267NX	212
T5268DU	213
T5268NF	213
T5268NG	213
T5268NH	213
T5268NV	213
T5268NW	213
T5268NX	213
T5269DU	211
T5269NF	211
T5269NG	211
T5269NH	211
T5269NV	211
T5269NW	211
T5269NX	211
T5270DU	210
T5270NF	210
T5270NG	210
T5270NH	210
T5270NV	210
T5270NW	210
T5270NX	210
T5271DU	209
T5271NF	209
T5271NG	209
T5271NH	209
T5271NV	209
T5271NW	209
T5271NX	209
T5272DU	208
T5272NF	208
T5272NG	208
T5272NH	208
T5272NV	208
T5272NW	208
T5272NX	208
T5273DU	221
T5273NF	221
T5273NG	221
T5273NH	221
T5273NV	221
T5273NW	221
T5273NX	221
T5274DU	221
T5274NF	221
T5274NG	221
T5274NH	221
T5274NV	221
T5274NW	221
T5274NX	221
T5275DU	207
T5275NF	207
T5275NG	207
T5275NH	207
T5275NV	207
T5275NW	207
T5275NX	207
T5276DU	206
T5276NF	206
T5276NG	206
T5276NH	206
T5276NV	206
T5276NW	206
T5276NX	206
T5277DU	205
T5277NF	205
T5277NG	205
T5277NH	205
T5277NV	205
T5277NW	205
T5277NX	205
T5278DU	197
T5278NF	200
T5278NG	200
T5278NH	200
T5278NV	200
T5278NW	200
T5278NX	200
T5281DU	215
T5281NF	215
T5281NG	215
T5281NH	215
T5281NV	215
T5281NW	215
T5281NX	215
T5282DU	215
T5282NF	215
T5282NG	215
T5282NH	215
T5282NV	215
T5282NW	215
T5282NX	215
T5283DU	215
T5283NF	215
T5283NG	215
T5283NH	215
T5283NV	215
T5283NW	215
T5283NX	215
T5284DU	215
T5284NF	215
T5284NG	215
T5284NH	215
T5284NV	215
T5284NW	215
T5284NX	215
T5285DU	214
T5285NF	214
T5285NG	214
T5285NH	214
T5285NV	214
T5285NW	214
T5285NX	214
T5286DU	214

Индекс

Арт.No.	Страница
T5286NF	214
T5286NG	214
T5286NH	214
T5286NV	214
T5286NW	214
T5286NX	214
T5287DU	214
T5287NF	214
T5287NG	214
T5287NH	214
T5287NV	214
T5287NW	214
T5287NX	214
T5288DU	196
T5288NF	196
T5288NG	196
T5288NH	196
T5288NV	196
T5288NW	196
T5288NX	196
T5289DU	196
T5289NF	196
T5289NG	196
T5289NH	196
T5289NV	196
T5289NW	196
T5289NX	196
T5290xx	193
T5291xx	193
T5292DU	192
T5292NF	192
T5292NG	192
T5292NH	192
T5292NV	192
T5292NW	192
T5292NX	192
T5293DU	192
T5293NF	192
T5293NG	192
T5293NH	192
T5293NV	192
T5293NW	192
T5293NX	192
T5294DU	191
T5294NF	191
T5294NG	191
T5294NH	191
T5294NV	191
T5294NW	191
T5294NX	191
T5295DU	191

Арт.No.	Страница
T5295NF	191
T5295NG	191
T5295NH	191
T5295NV	191
T5295NW	191
T5295NX	191
T5296xx	195
T5298xx	195
T5300xx	195
T5302xx	195
T5303xx	195
T531201	652
T531301	652
T5321DU	214
T5321NF	214
T5321NG	214
T5321NH	214
T5321NV	214
T5321NW	214
T5321NX	214
T5322DU	212
T5322NF	212
T5322NG	212
T5322NH	212
T5322NV	212
T5322NW	212
T5322NX	212
T5323DU	213
T5323NF	213
T5323NG	213
T5323NH	213
T5323NV	213
T5323NW	213
T5323NX	213
T532801	54, 55, 56, 57, 108
T532901	54, 55, 56, 57, 108
T533401	63
T533501	63
T533601	63
T533701	63
T533801	64
T533901	64
T534001	64
T534101	64
T534201	65
T534301	65
T534401	65
T534501	65
T534601	62, 63, 64, 65

Арт.No.	Страница
T534701	76
T537101	73
T5424FO	584
T5425FO	584
T5426FO	584
T5427FO	584
T5428FO	586
T5429FO	586
T5430FO	586
T5431FO	586
T5432FO	586
T5433FO	586
T5434FO	586
T5435FO	586
T5436FO	586
T5437FO	585
T5438FO	585
T5439FO	585
T5440FO	585
T5441FO	585
T5442FO	585
T5443FO	585
T5444FO	585
T5445FO	585
T5513DU	218
T5513NF	218
T5513NG	218
T5513NH	218
T5513NV	218
T5513NW	218
T5513NX	218
T5514DU	203
T5514NF	203
T5514NG	203
T5514NH	203
T5514NV	203
T5514NW	203
T5514NX	203
T5515DU	204
T5515NF	204
T5515NG	204
T5515NH	204
T5515NV	204
T5515NW	204
T5515NX	204
T552101	102
T552201	102
T5522V1	102
T5522V3	102
T5531FO	584
T5532FO	586

Арт.No.	Страница
T5533FO	586
T5535EO	553
T5536EO	553
T5537EO	553
T5538EO	553
T5539EO	553
T5540EO	553
T5541EO	553
T555601	72, 73, 74, 75, 76, 638
T5560V3	98
T5584DU	201
T5584NF	201
T5584NG	201
T5584NH	201
T5584NV	201
T5584NW	201
T5584NX	201
T5585DU	202
T5585NF	202
T5585NG	202
T5585NH	202
T5585NV	202
T5585NW	202
T5585NX	202
T5586DU	201
T5586NF	201
T5586NG	201
T5586NH	201
T5586NV	201
T5586NW	201
T5586NX	201
T5587DU	202
T5587NF	202
T5587NG	202
T5587NH	202
T5587NV	202
T5587NW	202
T5587NX	202
T558801	102
T5588V3	102
T5594FR	580
T5594FS	580
T5594FT	580
T5594FV	580
T5595FR	580
T5595FS	580
T5595FT	580
T5595FV	580
T5596FR	581
T5596FS	581

Арт.No.	Страница
T5596FT	581
T5596FV	581
T5597FR	579
T5597FS	579
T5597FT	579
T5597FV	579
T5598FR	580
T5598FS	580
T5598FT	580
T5598FV	580
T5599FR	580
T5599FS	580
T5599FT	580
T5599FV	580
T5600FR	579
T5600FS	579
T5600FT	579
T5600FV	579
T5601FR	580
T5601FS	580
T5601FT	580
T5601FV	580
T5602FR	580
T5602FS	580
T5602FT	580
T5602FV	580
T5603FR	580
T5603FS	580
T5603FT	580
T5603FV	580
T5604FR	581
T5604FS	581
T5604FT	581
T5604FV	581
T5605FR	580
T5605FS	580
T5605FT	580
T5605FV	580
T5606FR	581
T5606FS	581
T5606FT	581
T5606FV	581
T5607FR	581
T5607FS	581
T5607FT	581
T5607FV	581
T5608FR	579
T5608FS	579
T5608FT	579
T5608FV	579
T5609FR	582

Арт.No.	Страница
T5609FS	582
T5609FT	582
T5609FV	582
T5610FR	580
T5610FS	580
T5610FT	580
T5610FV	580
T5611FR	582
T5611FS	582
T5611FT	582
T5611FV	582
T5612FR	582
T5612FS	582
T5612FT	582
T5612FV	582
T5613FR	580
T5613FS	580
T5613FT	580
T5613FV	580
T5614FR	583
T5614FS	583
T5614FT	583
T5614FV	583
T5615FR	579
T5615FS	579
T5615FT	579
T5615FV	579
T5616FR	582
T5616FS	582
T5616FT	582
T5616FV	582
T5617FR	582
T5617FS	582
T5617FT	582
T5617FV	582
T5618FR	582
T5618FS	582
T5618FT	582
T5618FV	582
T5619FR	582
T5619FS	582
T5619FT	582
T5619FV	582
T5635BJ	579, 581, 583
T5635FR	579, 581, 583
T5635FS	579, 581, 583
T5635FT	579, 581, 583
T5635FV	579, 581, 583
T5638IG	570
T5639IG	569
T5640IG	569

Арт.No.	Страница
T5641IG	570
T5642IG	570
T5643IG	570
T5644IG	570
T5645IG	570
T5646IG	570
T5647IG	570
T5648IG	570
T5663IG	571
T5664IG	569
T5665IG	569
T5666IG	571
T5667IG	571
T5668IG	571
T5669IG	571
T5670IG	571
T5671IG	571
T568001	78
T568101	78
T568901	639
T569001	639
T571501	60
T571601	61
T571701	61
T571801	61
T571901	66
T5720HY	662
T572101	78, 639
T572201	78, 639
T572301	78, 639
T572401	78, 639
T572801	69
T572901	69
T573001	69
T573101	71
T573201	71
T573301	71
T573401	70
T573501	70
T573601	68
T573701	68
T573801	68
T5740AA	222
T5740XG	222
T5741AA	195, 222
T5741XG	195, 222
T5742AA	191, 192, 193, 196, 200, 201, 202, 203, 204, 205, 206, 207, 208, 209, 210, 211, 218, 219, 220, 221, 223

Арт.No.	Страница
T5742XG	191, 192, 193, 196, 200, 201, 202, 203, 204, 205, 206, 207, 208, 209, 210, 211, 218, 219, 220, 221, 223
T682067	85, 86, 87
T6828NU	200, 203, 204, 205, 206, 207, 208, 209, 210, 211
T683101	60
T684301	60
T684401	61
T684501	61
T684601	61
T6848xx	193
T6849DU	220
T6849NF	220
T6849NG	220
T6849NH	220
T6849NV	220
T6849NW	220
T6849NX	220
T6850DU	220
T6850NF	220
T6850NG	220
T6850NH	220
T6850NV	220
T6850NW	220
T6850NX	220
T685101	61
T685201	61
T8520AA	569, 570, 571, 572, 573, 574, 591
T9923EO	568
T9923V3	568
T9924EO	568
T9924V3	568
TT6105969	536

V

V340401	647
V340501	653
V390601	127
V493101	128

Арт.No.	Страница
W	
W004001	549
W004101	549
W004201	551
W004301	551
W004401	551
W004501	551
W004601	550
W004701	551
W004801	551
W004901	551
W005001	550
W005101	551
W005201	551
W005301	550
W007401	123
W007501	121
W302601	125, 126, 127, 647
W303001	125, 126, 127
W327401	122
W327501	122
W327601	122
W327701	122
W327901	124, 641
W328001	124, 641
W328901	124, 641
W329801	118
W329901	118
W330001	120
W330401	125
W330501	128
W330601	126
W332201	118
W332301	118
W332401	118
W332501	118
W332601	118
W332701	118
W332801	118
W333001	118
W333101	126
W333201	126
W872367	93, 637, 657
WW965068	126, 128
WW965340	40, 41, 42, 43, 44, 46, 47, 50, 51, 59, 60, 61, 62, 63, 64, 65, 66, 80, 96, 104, 105, 106, 107, 118, 119, 632, 634, 648, 652
WW965742	85, 86, 87
WW965956	49, 56, 57, 92, 93, 100, 101, 113, 114, 115, 127
Z	
Z8148AA	490, 491

Бележки

Ideal Standard следва политика за непрекъснато подобряване на дизайна и производителността на продуктите. Поради това си запазва правото да променя спецификациите без предизвестие. Въпреки че са положени големи грижи, за да се гарантира точността на всички цитирани цени, продуктови кодове, описания и размери, Ideal Standard си запазва правото да коригира грешки или печатни грешки. Възпроизвеждането на цветовете е възможно най-точно в рамките на ограниченията на печатния процес.

„Вилерой & Бох България“ АД
ул. Марин Попов 53
5400 Севлиево
България
Тел.: 0675 30362
Имейл: office@idealstandard.com

Ideal Standard

IDEAL STANDARD.BG

WW969272